VitrA | ARTEMA

2024 Ürün kataloğu

Seramik sağlık gereçleri ve Tamamlayıcı ürünler,
Armatürler ve duş sistemleri, Banyo aksesuarları,
Banyo mobilyaları, Yıkanma alanları

İçindekiler

Öne çıkanlar
Liquid 98
New Metropole 114
VitrA Universal Aynalar 128
V-Care Ultra Akıllı Klozet 142
VitrA QuantumFlush 146
Outline Recycled 158
Zentrum 162
Equal Lavabolar 168
Origin Classic 172
Suit 186
Flow Line 194
VitrA Universal Paneller 202
VitrA V-Fix Gömme Rezervuarlar 210
Root Kumanda Panelleri 224

Özel ürünler
Toplu kullanım alanlarında hijyen 234
V-Care Akıllı Ürünler 253
Sento Çocuk Koleksiyonu 257

Seramik sağlık gereçleri ve Tamamlayıcı ürünler
İkon bilgileri 266
VitrA QuantumFlush 268
VitrA Rim-ex 269
VitrA Hygiene 270
VitrA Clean 271
VitrA Klozet Kapağı Teknolojileri 272
Plural 274
İstanbul 283
Liquid 285
Outline 292
Outline Recycled 294
Memoria 296
Equal 299
Frame 303
Water Jewels 307
Valarte 311
Metropole 314
Nest Trendy 344
Sento 350
Sento Çocuk Koleksiyonu 362
ArchiPlan 366
Nuo 380
Geo 383
Integra 386
Zentrum 412
S20 425

Tekil ürünler
Helataşları 441
Klozetler 442
Lavabolar 444
Etajerli lavabolar 445
Eviyeler 448
Pisuvarlar ve ara bölmeler 450
Özel ihtiyaç ürünleri 455
Memoria/Infinit lavabolar 461

Tamamlayıcı ürünler
Klozet kapakları 463
Yıkama sistemleri 466
Rezervuar iç takımları 470
Gömme rezervuarlar 475

Gömme rezervuarlar
Vitrus 478
RenoForm 481
V-Fix Prime 8 cm 482
V-Fix Prime 12 cm 487
Yedek Parçalar 490
VUni 492
Metal çerçeveler 495
V-Fix Tamamlayıcılar 497
Akıllı paneller 498
Temassız kumanda panelleri 499
Mekanik kumanda panelleri 501

Teknik bilgiler 506

Armatürler ve Duş sistemleri
İkon bilgileri 536

VitrA Armatürler
Liquid 542
İstanbul 553
Memoria 562
Origin Classic 571
Suit 585
Origin 598
Sento Çocuk Koleksiyonu 627

VitrA Duş Sistemleri
Duş sistemleri 629
Duş başlıkları 632
Duş dirsekleri 637
El duşu takımları 641
Sürgülü el duşu takımları 644
Masajlı duş sistemleri 646
Ankastre el duşu çıkışları 649

Artema Armatürler
Brava 652
Root Square 659
Root Round 675
Flo S 690
Minimax S 698
Flow Square 707
Flow Soft 717
Fold S 728
Solid S 732
Flow Round 737
Win S 748

AquaTech Serileri
AquaHeat 756
V-Box sıva üstleri 773
AquaSee 781
AquaTouch 788
AquaMed 789

Eviye bataryaları
Inox Pull-Down 793
Maestro Pro 793
Maestro Pull-Down 793
Maestro Pull-Out 794
V3 Pull-Out 794
Harmony XL Pull-Out 794
Harmony Pull-Out 795
Split Dual-Flow 795
Flow Soft 795
Origin Classic 796
Verona 796
Pure 797
Root Square 797
Root Round 798
Flo S 799
Minimax S 799
Single 800
Flow Square 800
Flow Soft 800
Fold S 801
Solid S 802
Flow Round 802
Win S 803

Tamamlayıcı ürünler
Çıkış uçları 805
Ankastre stop valfler 809
Ara musluklar 812
Musluklar 814
Taharet duşları 815
El duşu çıkışları 816
Yönlendiriciler 817
Sifon alt grupları 819
Süzgeçler 822
Plastik sifon setleri 824
Uzatmalar 825

Duş kolonları
Duş kolonları 829
Duş başlıkları 832
Duş dirsekleri 836
El duşu takımları 839
Sürgülü el duşu takımları 844

Teknik bilgiler 849

Banyo aksesuarları
İkon bilgileri 908
Liquid 910
Istanbul 913
Eternity 916
Origin Classic 919
Origin 922
ArchiPlan 930
Sento Çocuk Koleksiyonu 931
Root 932
Q-Line 936
Minimax 939
Marin 941
Base Square 945
Base Round 949
Arkitekta 955
Artepan 967

Banyo mobilyaları
İkon bilgileri 970
Liquid 974
Plural 982
Frame 992
Metropole Edge 1004
Origin 1018
Equal 1042
Valarte Neo 1056
Valarte 1070
Nest Trendy 1088
ArchiPlan 1096
Sento 1100
Metropole Pure 1116
Root Classic 1134
Root Groove 1172
Root Flat 1210
Nuo 1271
Quadrum 1274
Step Demonte 1279
Mia 1281
Aynalar 1287
Ek modüller 1300

Teknik bilgiler 1302

Yıkanma alanları
Duş kabinleri 1310
Kompakt üniteler 1327
Küvetler 1341
Duş tekneleri 1380
V-Flow Duş Kanalları 1416
Tamamlayıcılar 1428

Teknik bilgiler 1432

Seramik sağlık gereçleri / Standart lavabolar

Liquid	
Sayfa No	285-286
Ebat	40-60-120 cm

Equal	
Sayfa No	299-300
Ebat	43-60-80 cm

Metropole	
Sayfa No	314-315-316
Ebat	50-60-80 cm

Metropole	
Sayfa No	314-315-316-317-318-319
Ebat	50-60-80-90-100-120 cm

Sento	
Sayfa No	350
Ebat	50 cm

Sento	
Sayfa No	350-351
Ebat	65-80-100 cm

Sento	
Sayfa No	351
Ebat	130 cm

Sento Çocuk Koleksiyonu standart lavabo	
Sayfa No	362
Ebat	45 cm

Sento Çocuk Koleksiyonu ikili lavabo	
Sayfa No	362
Ebat	85 cm

Sento Çocuk Koleksiyonu üçlü lavabo	
Sayfa No	363
Ebat	125 cm

Sento Çocuk Koleksiyonu üçlü lavabo	
Sayfa No	363
Ebat	125 cm

Integra	
Sayfa No	386
Ebat	40 cm

Integra	
Sayfa No	387-388
Ebat	45-50-55-60-65 cm

Integra	
Sayfa No	389-390
Ebat	45-50-55-60-65 cm

Zentrum	
Sayfa No	412-413
Ebat	45-55-60-65 cm

S20	
Sayfa No	425-426
Ebat	45-50-55-60-65 cm

Seramik sağlık gereçleri / Standart lavabolar

Köşe lavabo	
Sayfa No	386
Ebat	40 cm

ArchiPlan	
Sayfa No	373
Ebat	45-60-80-90-100-120 cm

ArchiPlan	
Sayfa No	379
Ebat	75 cm

ArchiPlan	
Sayfa No	378
Ebat	100 cm

Seramik sağlık gereçleri / Entegre ve monoblok lavabolar

Plural	
Sayfa No	276-277
Ebat	50 cm

Liquid	
Sayfa No	289
Ebat	40 cm

ArchiPlan	
Sayfa No	376
Ebat	40x40 cm

Seramik sağlık gereçleri / Yarım monoblok lavabolar

Frame	
Sayfa No	304
Ebat	50 cm

Seramik sağlık gereçleri / Dar lavabolar

Nest Trendy	
Sayfa No	344
Ebat	60x35 cm

ArchiPlan	
Sayfa No	366-367
Ebat	60x28 - 90x28 cm

ArchiPlan	
Sayfa No	368-369-370-371
Ebat	45x38 cm - 60x38 cm 90x38 cm

ArchiPlan	
Sayfa No	372
Ebat	120x38 cm

Nuo	
Sayfa No	381
Ebat	60x40 cm

Integra	
Sayfa No	386
Ebat	37 cm

Integra	
Sayfa No	387
Ebat	60 cm

Integra	
Sayfa No	390
Ebat	45x28 cm

Integra	
Sayfa No	391
Ebat	60x38 cm

Integra	
Sayfa No	391
Ebat	80x38 cm

Zentrum	
Sayfa No	413
Ebat	45x28 cm

Zentrum	
Sayfa No	414
Ebat	60x38 cm

Zentrum	
Sayfa No	414
Ebat	80x38 cm

Seramik sağlık gereçleri / Çanak lavabolar

Plural	
Sayfa No	274
Ebat	45 cm

Plural	
Sayfa No	274
Ebat	45 cm

Plural	
Sayfa No	275
Ebat	47 cm

İstanbul	
Sayfa No	283
Ebat	50 cm

İstanbul	
Sayfa No	283
Ebat	60 cm

İstanbul	
Sayfa No	283
Ebat	85 cm

Liquid	
Sayfa No	288
Ebat	40-43 cm

Liquid	
Sayfa No	288
Ebat	60 cm

Outline	
Sayfa No	292
Ebat	56 cm

Outline	
Sayfa No	292
Ebat	40 cm

Outline	
Sayfa No	292
Ebat	63 cm

Outline	
Sayfa No	293
Ebat	45 cm

Seramik sağlık gereçleri / Çanak lavabolar

Outline	
Sayfa No	293
Ebat	60 cm

Outline Recycled	
Sayfa No	294
Ebat	57 cm

Outline Recycled	
Sayfa No	294
Ebat	41 cm

Outline Recycled	
Sayfa No	294
Ebat	63 cm

Outline Recycled	
Sayfa No	295
Ebat	48 cm

Outline Recycled	
Sayfa No	295
Ebat	60 cm

Memoria	
Sayfa No	296
Ebat	50 cm

Memoria	
Sayfa No	296
Ebat	75 cm

Memoria	
Sayfa No	297
Ebat	63 cm

Memoria	
Sayfa No	297
Ebat	80 cm

Water Jewels	
Sayfa No	307
Ebat	40 cm

Water Jewels	
Sayfa No	308
Ebat	40 cm

Seramik sağlık gereçleri / Çanak lavabolar

Water Jewels	
Sayfa No	309
Ebat	60 cm

Metropole	
Sayfa No	330
Ebat	45 cm

Metropole	
Sayfa No	331
Ebat	60 cm

Metropole	
Sayfa No	331
Ebat	45 cm

Metropole	
Sayfa No	332
Ebat	60 cm

Metropole	
Sayfa No	332-333
Ebat	50-60-80 cm

Metropole	
Sayfa No	320
Ebat	40 cm

Metropole	
Sayfa No	321
Ebat	40 cm

Metropole	
Sayfa No	322-323-324
Ebat	50-60-80 cm

Nuo	
Sayfa No	380
Ebat	50 cm

Nuo	
Sayfa No	380
Ebat	50 cm

Nuo	
Sayfa No	381
Ebat	60 cm

Seramik sağlık gereçleri / Çanak lavabolar

Nuo	
Sayfa No	381
Ebat	60 cm

Geo	
Sayfa No	383
Ebat	38 cm

Geo	
Sayfa No	383
Ebat	55 cm

Geo	
Sayfa No	384
Ebat	55 cm

Geo	
Sayfa No	384
Ebat	60 cm

Geo	
Sayfa No	385
Ebat	60 cm

ArchiPlan	
Sayfa No	377
Ebat	40 cm

ArchiPlan	
Sayfa No	377
Ebat	40 cm

ArchiPlan	
Sayfa No	377
Ebat	60 cm

ArchiPlan YENİ	
Sayfa No	378
Ebat	40 cm

Seramik sağlık gereçleri / Tezgah üstü lavabolar

Liquid	
Sayfa No	287
Ebat	40-43 cm

Liquid	
Sayfa No	287
Ebat	53 cm

Frame	
Sayfa No	303
Ebat	56 cm

Frame	
Sayfa No	303
Ebat	57 cm

Frame	
Sayfa No	304
Ebat	57 cm

Valarte	
Sayfa No	311
Ebat	58 cm

S20	
Sayfa No	429-430
Ebat	45-50-55 cm

S20	
Sayfa No	430
Ebat	45-50-55 cm

Seramik sağlık gereçleri / Tezgah altı lavabolar

Plural	
Sayfa No	275
Ebat	45 cm

Plural	
Sayfa No	276
Ebat	47 cm

Metropole	
Sayfa No	331-332
Ebat	45-60 cm

Metropole	
Sayfa No	333-334
Ebat	47-57-77 cm

Metropole	
Sayfa No	334
Ebat	55 cm

Metropole	
Sayfa No	321
Ebat	40 cm

Metropole	
Sayfa No	322
Ebat	40 cm

Metropole	
Sayfa No	323-324-325
Ebat	50-60-80 cm

Nuo	
Sayfa No	382
Ebat	60 cm

S20	
Sayfa No	428
Ebat	38-43 cm

S20	
Sayfa No	428
Ebat	48 cm

S20	
Sayfa No	429
Ebat	42-52 cm

Seramik sağlık gereçleri / Yarım tezgah lavabolar

Metropole	
Sayfa No	330
Ebat	60 cm

Sento	
Sayfa No	351
Ebat	55 cm

Integra	
Sayfa No	394
Ebat	55 cm

Integra	
Sayfa No	394
Ebat	55 cm

Integra	
Sayfa No	394
Ebat	55 cm

Zentrum	
Sayfa No	413
Ebat	50 cm

S20	
Sayfa No	427
Ebat	55 cm

Metropole	
Sayfa No	320
Ebat	55 cm

ArchiPlan	
Sayfa No	372
Ebat	55 cm

Seramik sağlık gereçleri / Etajerli lavabolar

Liquid	
Sayfa No	286
Ebat	80 cm

Equal	
Sayfa No	300
Ebat	100 cm

Equal	
Sayfa No	300
Ebat	130 cm

Frame	
Sayfa No	305-306
Ebat	65-80-100 cm

Valarte	
Sayfa No	311
Ebat	65 cm

Valarte	
Sayfa No	311-312
Ebat	65-80-100 cm

Nest Trendy	
Sayfa No	344-345
Ebat	60-80-100 cm

Integra	
Sayfa No	391-392
Ebat	60-80-90-100-120 cm

Integra	
Sayfa No	393
Ebat	60-80-100 cm

Zentrum	
Sayfa No	414-415
Ebat	60x46 - 80x46 - 100x46 cm

Zentrum	
Sayfa No	415
Ebat	120x46 cm

S20	
Sayfa No	427
Ebat	65-85 cm

Seramik sağlık gereçleri / Etajerli lavabolar

S50	
Sayfa No	445
Ebat	60-80-100-120 cm

Form 300	
Sayfa No	446
Ebat	65-80-100 cm

Mia	
Sayfa No	446
Ebat	40 cm

Mia	
Sayfa No	447
Ebat	60-80 cm

Metropole	
Sayfa No	325-326-327
Ebat	60-80-100-120 cm

Seramik sağlık gereçleri / Kanalsız takım klozetler

Sento	
Sayfa No	352
Ebat	65 cm

Sento	
Sayfa No	352
Ebat	65 cm

Sento Çocuk	
Sayfa No	364
Ebat	57 cm

Integra Square	
Sayfa No	395
Ebat	62 cm

Integra Square	
Sayfa No	395
Ebat	62 cm

Integra Round	
Sayfa No	400
Ebat	62 cm

Integra Round	
Sayfa No	401
Ebat	62 cm

Zentrum Square	
Sayfa No	416
Ebat	63 cm

Zentrum Square	
Sayfa No	416
Ebat	63 cm

Zentrum Round	
Sayfa No	420
Ebat	61 cm

Zentrum Round	
Sayfa No	420
Ebat	61 cm

S20 Round	
Sayfa No	436
Ebat	63 cm

Seramik sağlık gereçleri / Takım klozetler

Valarte	
Sayfa No	312
Ebat	70 cm

Metropole	
Sayfa No	335
Ebat	65 cm

Integra Round	
Sayfa No	400
Ebat	62 cm

Integra Round	
Sayfa No	404
Ebat	62 cm

S20 Square	
Sayfa No	431
Ebat	62 cm

S20 Square	
Sayfa No	431
Ebat	62 cm

S20 Round	
Sayfa No	436
Ebat	66 cm

S50	
Sayfa No	442
Ebat	60 cm

Seramik sağlık gereçleri / Kanalsız yerden tek klozetler

V-Care Prime Akıllı Klozet

Sayfa No	254
Ebat	62 cm

Plural

Sayfa No	279
Ebat	55 cm

Liquid

Sayfa No	290
Ebat	54 cm

Metropole

Sayfa No	335-336
Ebat	54 cm

Sento

Sayfa No	353
Ebat	54 cm

Sento Çocuk

Sayfa No	364
Ebat	50 cm

Integra Square

Sayfa No	396
Ebat	54 cm

Integra Round

Sayfa No	403
Ebat	54 cm

Zentrum Square

Sayfa No	417
Ebat	54 cm

Zentrum Round

Sayfa No	421
Ebat	52 cm

Seramik sağlık gereçleri / Yerden tek klozetler

Valarte	
Sayfa No	313
Ebat	56 cm

Nest Trendy	
Sayfa No	349
Ebat	57 cm

Sento	
Sayfa No	352
Ebat	54 cm

Integra Round	
Sayfa No	403
Ebat	54 cm

Zentrum Round	
Sayfa No	421
Ebat	52 cm

S20 Square	
Sayfa No	433
Ebat	54 cm

Seramik sağlık gereçleri / Kanalsız asma klozetler

V-Care Prime Akıllı Klozet	
Sayfa No	254
Ebat	62 cm

V-Care Comfort Akıllı Klozet	
Sayfa No	254
Ebat	60 cm

V-Care Ultra Akıllı Klozet	
Sayfa No	255
Ebat	60 cm

V-Care Basic Akıllı Klozet	
Sayfa No	254
Ebat	60 cm

Plural	
Sayfa No	279
Ebat	54 cm

İstanbul	
Sayfa No	264
Ebat	52 cm

Liquid	
Sayfa No	290
Ebat	54 cm

Memoria	
Sayfa No	297
Ebat	54 cm

Equal	
Sayfa No	301
Ebat	54 cm

Valarte	
Sayfa No	313
Ebat	54 cm

Metropole	
Sayfa No	336
Ebat	56 cm

Nest Trendy QuantumFlush	
Sayfa No	348
Ebat	57 cm

Nest Trendy	
Sayfa No	348-349
Ebat	57 cm

Sento	
Sayfa No	354-355
Ebat	50-54 cm

Sento Çocuk	
Sayfa No	365
Ebat	47 cm

Integra Square	
Sayfa No	396-397
Ebat	54 cm

Seramik sağlık gereçleri / Kanalsız asma klozetler

Integra Round	
Sayfa No	405-406
Ebat	50-54 cm

Integra Round	
Sayfa No	407-408
Ebat	54 cm

Zentrum Square	
Sayfa No	417
Ebat	54 cm

Zentrum Square	
Sayfa No	417
Ebat	54 cm

Zentrum Round	
Sayfa No	421
Ebat	50 cm

Zentrum Round	
Sayfa No	422
Ebat	52 cm

Zentrum Round	
Sayfa No	422
Ebat	52 cm

S20 Square	
Sayfa No	434
Ebat	52 cm

S20 Round	
Sayfa No	436
Ebat	52 cm

S60	
Sayfa No	442
Ebat	54 cm

S40	
Sayfa No	443
Ebat	54 cm

Seramik sağlık gereçleri / Asma klozetler

Metropole	
Sayfa No	337
Ebat	56 cm

Sento	
Sayfa No	357-358
Ebat	50-54 cm

Integra Square	
Sayfa No	396
Ebat	54 cm

Integra Round	
Sayfa No	407
Ebat	50 cm

Integra Round	
Sayfa No	407
Ebat	54 cm

Zentrum Round	
Sayfa No	421-422
Ebat	54 cm

S20 Square	
Sayfa No	433
Ebat	48-52 cm

S20 Round	
Sayfa No	437
Ebat	54 cm

S50	
Sayfa No	443
Ebat	52 cm

Seramik sağlık gereçleri / Yerden bideler

Plural	
Sayfa No	278
Ebat	55 cm

Liquid	
Sayfa No	290-291
Ebat	54 cm

Metropole	
Sayfa No	341
Ebat	54 cm

Sento	
Sayfa No	359
Ebat	54 cm

Integra Square	
Sayfa No	398
Ebat	54 cm

Integra Round	
Sayfa No	409
Ebat	54 cm

Zentrum Square	
Sayfa No	418
Ebat	54 cm

Zentrum Round	
Sayfa No	423
Ebat	52 cm

S20 Square	
Sayfa No	434
Ebat	54 cm

Seramik sağlık gereçleri / Asma bideler

Plural	
Sayfa No	278
Ebat	55 cm

Liquid	
Sayfa No	290
Ebat	54 cm

Equal	
Sayfa No	304
Ebat	54 cm

Metropole	
Sayfa No	341
Ebat	56 cm

Sento	
Sayfa No	359
Ebat	54 cm

Integra Square	
Sayfa No	397
Ebat	54 cm

Integra Round	
Sayfa No	409
Ebat	54 cm

Zentrum Square	
Sayfa No	418
Ebat	54 cm

Zentrum Round	
Sayfa No	423
Ebat	50 cm

Zentrum Round	
Sayfa No	424
Ebat	52 cm

S20 Round	
Sayfa No	437
Ebat	52 cm

Seramik sağlık gereçleri / Helataşları

Arkitekt	
Sayfa No	441
Ebat	60x50 cm

Arkitekt	
Sayfa No	441
Ebat	60x50 cm

Seramik sağlık gereçleri / Infinit ürünler

Memoria	
Sayfa No	297-461
Ebat	63 cm

Memoria	
Sayfa No	297-461
Ebat	80 cm

Seramik sağlık gereçleri / Eviyeler

Damlalıklı, tek gözlü eviye	
Sayfa No	448
Ebat	100 cm

Damlalıklı, 1,5 gözlü eviye	
Sayfa No	448
Ebat	100 cm

Çift gözlü Belfast eviye	
Sayfa No	448
Ebat	80 cm

Damlalıklı, tek gözlü eviye	
Sayfa No	449
Ebat	100 cm

Damlalıklı, 1,5 gözlü eviye	
Sayfa No	449
Ebat	100 cm

ArchiPlan garaj eviye	
Sayfa No	376
Ebat	60 cm

Seramik sağlık gereçleri / Pisuvarlar ve ara bölmeler

Plural kanalsız pisuvar

Sayfa No 280

Plural monoblok temassız kanalsız pisuvar

Sayfa No 281

İstanbul kanalsız pisuvar

Sayfa No 284

Liquid temassız kanalsız pisuvar

Sayfa No 291

Susuz pisuvar

Sayfa No 450

Temassız pisuvar

Sayfa No 450

Temassız kanalsız pisuvar

Sayfa No 451

Integra Square temassız kanalsız pisuvar

Sayfa No 452

Integra Square kanalsız pisuvar

Sayfa No 452

Integra Round pisuvar

Sayfa No 453

Retro pisuvar

Sayfa No 453

S20 pisuvar

Sayfa No 454

S20 pisuvar

Sayfa No 454

Pisuvar ara bölme

Sayfa No 454

Seramik sağlık gereçleri / Özel ihtiyaç ürünleri

S20	
Sayfa No	426-427
Ebat	60-65 cm

Integra Round	
Sayfa No	402
Ebat	62 cm, yüksek

Integra Round	
Sayfa No	402
Ebat	62 cm, yüksek

Integra Round	
Sayfa No	404
Ebat	54 cm, yüksek

Integra Round	
Sayfa No	408
Ebat	70 cm, yüksek

S20	
Sayfa No	432
Ebat	75 cm, yüksek

S20	
Sayfa No	436
Ebat	65 cm, yüksek

S20	
Sayfa No	432
Ebat	75 cm, yüksek

Conforma	
Sayfa No	456
Ebat	65 cm, Rim-ex, yüksek

Conforma	
Sayfa No	456
Ebat	75 cm, yüksek

Conforma	
Sayfa No	457
Ebat	48 cm, yüksek

Conforma	
Sayfa No	457
Ebat	47 cm, yüksek

Conforma	
Sayfa No	457
Ebat	70 cm, yüksek

Conforma	
Sayfa No	458
Ebat	70 cm, yüksek

Conforma	
Sayfa No	458
Ebat	54 cm, yüksek

Klozet kapağı	
Sayfa No	459
Ebat	-

Seramik sağlık gereçleri / Özel ihtiyaç ürünleri

Klozet kapağı	
Sayfa No	459
Ebat	-

Klozet kapağı	
Sayfa No	459
Ebat	-

S20 özel ihtiyaç klozet kapağı	
Sayfa No	460
Ebat	-

Klozet kapağı	
Sayfa No	460
Ebat	-

SESYOK klozet kapağı	
Sayfa No	460
Ebat	-

Conforma özel ihtiyaç klozet kapağı	
Sayfa No	460
Ebat	-

Tamamlayıcı ürünler / Duroplast klozet kapakları

Plural

Sayfa No	282

İstanbul

Sayfa No	284

Liquid

Sayfa No	291

Memoria

Sayfa No	298

Equal

Sayfa No	301

Valarte

Sayfa No	313

Metropole İnce

Sayfa No	342

Metropole İnce

Sayfa No	342

Metropole

Sayfa No	342

Nest Trendy

Sayfa No	349

Sento İnce

Sayfa No	360

Sento İnce

Sayfa No	361

Sento

Sayfa No	360

Integra Square İnce

Sayfa No	399

Integra Square

Sayfa No	398

Integra Round İnce

Sayfa No	411

Tamamlayıcı ürünler / Duroplast klozet kapakları

Integra Round

Sayfa No 411

Zentrum Square İnce

Sayfa No 418

Zentrum Square

Sayfa No 419

Zentrum Round

Sayfa No 424

Zentrum Round

Sayfa No 424

S20 Square

Sayfa No 434-435

S20 Round

Sayfa No 438

SESYOK kapak

Sayfa No 438

SESYOK kapak

Sayfa No 460

Universal klozet kapağı

Sayfa No 460

Tamamlayıcı ürünler / Nuvoplast klozet kapakları

Klozet kapağı

Sayfa No 464

Klozet kapağı

Sayfa No 464

Klozet kapağı

Sayfa No 464

Klozet kapağı

Sayfa No 465

Tamamlayıcı ürünler / Yıkama sistemleri / Bas sistemi

Tek klozet için sıva üstü bas sistemi set

Sayfa No 466

Helataşı için sıva üstü kollu bas sistemi set

Sayfa No 467

Pisuvar için sıva altı bas sistemi set

Sayfa No 468

Pisuvar için sıva üstü bas sistemi set

Sayfa No 468

Tamamlayıcı ürünler / Yıkama sistemleri / Temassız sistem

Pisuvar için sıva altı fotoselli set

Sayfa No 469

Sıva altı temassız yıkama sistemi

Sayfa No 469

Tamamlayıcı ürünler / Rezervuar iç takımları

Alttan su girişli rezervuarlar için, 3/6 L

Sayfa No 470

Alttan su girişli rezervuarlar için, 3/6 L

Sayfa No 470

Alttan su girişli rezervuarlar için, 3/6 L

Sayfa No 470

VitrAplus alttan su girişli rezervuarlar için, 3/6 L

Sayfa No 471

VitrAplus alttan su girişli rezervuarlar için, 3/6 L

Sayfa No 471

Yandan su girişli rezervuarlar için, 3/6 L

Sayfa No 471

Alttan su girişli rezervuarlar için, 2,5/4 L

Sayfa No 472

VitrAplus alttan su girişli rezervuarlar için, 2,5/4 L

Sayfa No 472

Alttan su girişli rezervuarlar için çekmeli, standart

Sayfa No 472

Alttan su girişli rezervuarlar için, standart

Sayfa No 473

Alttan su girişli rezervuarlar için, 6L

Sayfa No 473

Alttan su girişli rezervuarlar için ahşap kollu, standart

Sayfa No 473

Gömme rezervuarlar / Vitrus duvar önü cam rezervuarlar

Asma klozetler için

Sayfa No 478

Duvara tam dayalı klozetler için

Sayfa No 479

Gömme rezervuarlar / RenoForm duvar önü rezervuarlar

Asma klozetler için duvar önü platform

Sayfa No 481

Gömme rezervuarlar / Asma klozetler için gömme rezervuarlar

V-Fix Prime 8 cm
Tuğla tipi duvar

Sayfa No 482

V-Fix Prime 8 cm
Alçıpan tipi duvar

Sayfa No 485

V-Fix Prime 8 cm
Alçıpan tipi duvar

Sayfa No 485

V-Fix Prime 8 cm
Alçıpan tipi duvar

Sayfa No 486

V-Fix Prime 12 cm
Tuğla tipi duvar

Sayfa No 487

V-Fix Prime 12 cm
Alçıpan tipi duvar

Sayfa No 488

V-Fix Prime 12 cm
Alçıpan tipi duvar

Sayfa No 489

V-Fix Prime 12 cm
Alçıpan tipi duvar

Sayfa No 489

VUni Tuğla tipi duvar

Sayfa No 492

VUni Tuğla tipi duvar

Sayfa No 492

VUni Alçıpan tipi duvar

Sayfa No 494

VUni Alçıpan tipi duvar

Sayfa No 494

Gömme rezervuarlar / Duvara tam dayalı ve çocuk klozetleri için

V-Fix Prime 8cm Tuğla tipi duvar

Sayfa No 482

V-Fix Prime 12cm Tuğla tipi duvar

Sayfa No 487

VUni Tuğla tipi duvar

Sayfa No 493

VUni Tuğla tipi duvar

Sayfa No 493

Gömme rezervuarlar / Helataşları için

V-Fix Prime 8cm Tuğla tipi duvar

Sayfa No 484

V-Fix Prime 12cm Tuğla tipi duvar

Sayfa No 488

Gömme rezervuarlar / Setler

V-Fix Prime 8cm Asma klozetler için tuğla tipi duvar seti YENİ

Sayfa No 483

V-Fix Prime 8cm Asma klozetler için tuğla tipi duvar seti

Sayfa No 484

V-Fix Prime 8cm Helataşları için tuğla tipi duvar seti

Sayfa No 484

Gömme rezervuarlar / Metal çerçeveler

Lavabo için metal çerçeve

Sayfa No 495

Pisuvar için metal çerçeve

Sayfa No 495

Bide için metal çerçeve

Sayfa No 496

VitrA

Gömme rezervuarlar / Kumanda panelleri / Temassız kumanda panelleri

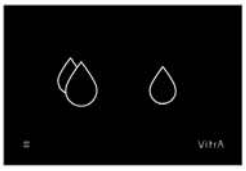

V-Care Akıllı Panel

Sayfa No 498

VitrA Pro

Sayfa No 499

Loop T

Sayfa No 499

Gömme rezervuarlar / Kumanda panelleri / Mekanik kumanda panelleri

Liquid

Sayfa No 501

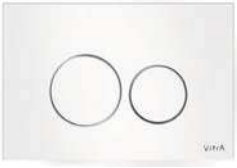

Origin

Sayfa No 501

Origin

Sayfa No 502

Sento Çocuk Koleksiyonu

Sayfa No 503

Loop O

Sayfa No 504

Loop R

Sayfa No 504

Loop T

Sayfa No 505

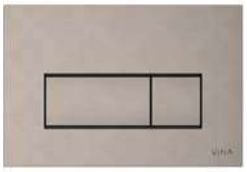

Root Square

Sayfa No 502

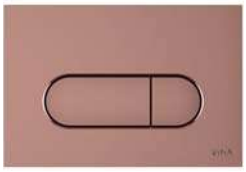

Root Round

Sayfa No 503

Armatürler / Lavabo bataryaları

Liquid	
Ürün Kodu	A42749
Renk	Krom
Sayfa No	543

İstanbul	
Ürün Kodu	A41826
Renk	Krom
Sayfa No	554

Memoria	
Ürün Kodu	A42329
Renk	Krom
Sayfa No	565

Origin Classic	
Ürün Kodu	A42884
Renk	Krom
Sayfa No	572

Origin Classic	
Ürün Kodu	A42880
Renk	Krom
Sayfa No	572

Suit	
Ürün Kodu	A42616
Renk	Krom
Sayfa No	586

Suit	
Ürün Kodu	A42816
Renk	Krom
Sayfa No	586

Origin	
Ürün Kodu	A42556
Renk	Krom
Sayfa No	599

Brava	
Ürün Kodu	A42608
Renk	Krom
Sayfa No	654

Root Square	
Ürün Kodu	A42731
Renk	Krom
Sayfa No	660

Root Round	
Ürün Kodu	A42706
Renk	Krom
Sayfa No	676

Flo S	
Ürün Kodu	A41936
Renk	Krom
Sayfa No	690

Minimax S	
Ürün Kodu	A41984
Renk	Krom
Sayfa No	698

Flow Square YENİ	
Ürün Kodu	A43044
Renk	Krom
Sayfa No	707

Flow Soft YENİ	
Ürün Kodu	A42988
Renk	Krom
Sayfa No	717

Fold S	
Ürün Kodu	A42532
Renk	Krom
Sayfa No	728

Solid S	
Ürün Kodu	A42440
Renk	Krom
Sayfa No	732

Flow Round YENİ	
Ürün Kodu	A42923
Renk	Krom
Sayfa No	737

Win S	
Ürün Kodu	A41177
Renk	Krom
Sayfa No	749

Sento Çocuk Koleksiyonu	
Ürün Kodu	A42666
Renk	Krom
Sayfa No	627

Armatürler / Yüksek lavabo bataryaları

Liquid	
Ürün Kodu	A42791
Renk	Krom
Sayfa No	543

Memoria	
Ürün Kodu	A42331
Renk	Krom
Sayfa No	565

Origin Classic	
Ürün Kodu	A42886
Renk	Krom
Sayfa No	572

Origin Classic	
Ürün Kodu	A42882
Renk	Krom
Sayfa No	573

Suit	
Ürün Kodu	A42814
Renk	Krom
Sayfa No	587

Suit	
Ürün Kodu	A42765
Renk	Krom
Sayfa No	586

Origin	
Ürün Kodu	A42557
Renk	Krom
Sayfa No	600

Brava	
Ürün Kodu	A42610
Renk	Krom
Sayfa No	654

Root Square	
Ürün Kodu	A42733
Renk	Krom
Sayfa No	661

Root Round	
Ürün Kodu	A42707
Renk	Krom
Sayfa No	676

Flo S	
Ürün Kodu	A41940
Renk	Krom
Sayfa No	692

Minimax S	
Ürün Kodu	A41990
Renk	Krom
Sayfa No	699

Flow Square YENİ	
Ürün Kodu	A42936
Renk	Krom
Sayfa No	709

Flow Soft YENİ	
Ürün Kodu	A43010
Renk	Krom
Sayfa No	718

Fold S	
Ürün Kodu	A42677
Renk	Krom
Sayfa No	728

Flow Round YENİ	
Ürün Kodu	A42927
Renk	Krom
Sayfa No	739

Win S	
Ürün Kodu	A42586
Renk	Krom
Sayfa No	750

ARTEMA

Armatürler / Döner lavabo bataryaları

Root Round	
Ürün Kodu	A42754
Renk	Krom
Sayfa No	677

Flo S	
Ürün Kodu	A41939
Renk	Krom
Sayfa No	691

Minimax S	
Ürün Kodu	A41999
Renk	Krom
Sayfa No	700

Flow Square YENİ	
Ürün Kodu	A43165
Renk	Krom
Sayfa No	710

Flow Soft YENİ	
Ürün Kodu	A43160
Renk	Krom
Sayfa No	719

Fold S	
Ürün Kodu	A42534
Renk	Krom
Sayfa No	728

Solid S	
Ürün Kodu	A42442
Renk	Krom
Sayfa No	732

Flow Round YENİ	
Ürün Kodu	A43152
Renk	Krom
Sayfa No	740

Win S	
Ürün Kodu	A42584
Renk	Krom
Sayfa No	749

Armatürler / 2 veya 3 delikli lavabo bataryaları

Liquid	
Ürün Kodu	A42747
Renk	Krom
Sayfa No	545

İstanbul	
Ürün Kodu	A42304
Renk	Krom
Sayfa No	554

İstanbul	
Ürün Kodu	A41807
Renk	Krom
Sayfa No	554

Memoria	
Ürün Kodu	A4231557
Renk	Krom-Beyaz
Sayfa No	563

Origin Classic	
Ürün Kodu	A42891
Renk	Krom
Sayfa No	573

Suit	
Ürün Kodu	A42784
Renk	Krom
Sayfa No	587

Origin	
Ürün Kodu	A42583
Renk	Krom
Sayfa No	601

Armatürler / Ankastre lavabo bataryaları

Liquid	
Ürün Kodu	A42690
Renk	Krom
Sayfa No	545

Liquid	
Ürün Kodu	A42689
Renk	Krom
Sayfa No	545

İstanbul	
Ürün Kodu	A42845
Renk	Krom
Sayfa No	555

İstanbul	
Ürün Kodu	A42846
Renk	Krom
Sayfa No	555

İstanbul	
Ürün Kodu	A42232
Renk	Krom
Sayfa No	556

İstanbul	
Ürün Kodu	A42231
Renk	Krom
Sayfa No	556

Memoria	
Ürün Kodu	A42345
Renk	Krom
Sayfa No	565

Memoria	
Ürün Kodu	A4285157
Renk	Krom-Beyaz
Sayfa No	563

Origin Classic	
Ürün Kodu	A42890
Renk	Krom
Sayfa No	573

Origin Classic	
Ürün Kodu	A42889
Renk	Krom
Sayfa No	574

Suit	
Ürün Kodu	A42782
Renk	Krom
Sayfa No	587

Origin	
Ürün Kodu	A42581
Renk	Krom
Sayfa No	602

Origin	
Ürün Kodu	A42582
Renk	Krom
Sayfa No	602

Brava	
Ürün Kodu	A42394
Renk	Krom
Sayfa No	654

Root Square	
Ürün Kodu	A42738
Renk	Krom
Sayfa No	617

Root Round	
Ürün Kodu	A42721
Renk	Krom
Sayfa No	663

Flow Square YENİ	
Ürün Kodu	A43180
Renk	Krom
Sayfa No	711

Flow Soft YENİ	
Ürün Kodu	A43175
Renk	Krom
Sayfa No	720

Flow Round YENİ	
Ürün Kodu	A43167
Renk	Krom
Sayfa No	741

Sıva altı grubu	
Ürün Kodu	A42844
Renk	-
Sayfa No	555-563

Armatürler / Ankastre lavabo bataryaları

Sıva altı grubu	
Ürün Kodu	A42230
Renk	-
Sayfa No	556

Sıva altı grubu	
Ürün Kodu	A42852
Renk	-
Sayfa No	564

Sıva altı grubu	
Ürün Kodu	A43465
Renk	-
Sayfa No	546

Armatürler / Banyo bataryaları

İstanbul	
Ürün Kodu	A41802
Renk	Krom
Sayfa No	557

Memoria	
Ürün Kodu	A42334
Renk	Krom
Sayfa No	566

Origin Classic	
Ürün Kodu	A42893
Renk	Krom
Sayfa No	575

Suit	
Ürün Kodu	A42818
Renk	Krom
Sayfa No	588

Origin	
Ürün Kodu	A42619
Renk	Krom
Sayfa No	612

Brava	
Ürün Kodu	A42613
Renk	Krom
Sayfa No	655

Root Square	
Ürün Kodu	A42737
Renk	Krom
Sayfa No	664

Root Round	
Ürün Kodu	A42725
Renk	Krom
Sayfa No	680

Flo S	
Ürün Kodu	A41937
Renk	Krom
Sayfa No	694

Minimax S	
Ürün Kodu	A41994
Renk	Krom
Sayfa No	702

Flow Square YENİ	
Ürün Kodu	A43063
Renk	Krom
Sayfa No	712

Flow Soft YENİ	
Ürün Kodu	A42946
Renk	Krom
Sayfa No	721

Fold S	
Ürün Kodu	A42535
Renk	Krom
Sayfa No	729

Solid S	
Ürün Kodu	A42444
Renk	Krom
Sayfa No	733

Flow Round YENİ	
Ürün Kodu	A43057
Renk	Krom
Sayfa No	742

Win S	
Ürün Kodu	A42676
Renk	Krom
Sayfa No	750

Duş bataryaları

Origin Classic	
Ürün Kodu	A42894
Renk	Krom
Sayfa No	575

Brava	
Ürün Kodu	A42614
Renk	Krom
Sayfa No	656

Root Square	
Ürün Kodu	A42761
Renk	Krom
Sayfa No	665

Root Round	
Ürün Kodu	A42726
Renk	Krom
Sayfa No	681

Flo S	
Ürün Kodu	A41938
Renk	Krom
Sayfa No	—

Minimax S	
Ürün Kodu	A41996
Renk	Krom
Sayfa No	702

Flow Square YENİ	
Ürün Kodu	A42931
Renk	Krom
Sayfa No	712

Flow Soft YENİ	
Ürün Kodu	A42932
Renk	Krom
Sayfa No	721

Solid S	
Ürün Kodu	A42445
Renk	Krom
Sayfa No	733

Flow Round YENİ	
Ürün Kodu	A42930
Renk	Krom
Sayfa No	742

Armatürler / Ankastre banyo bataryaları

İstanbul	
Ürün Kodu	A42848
Renk	Krom
Sayfa No	557

Memoria	
Ürün Kodu	A4285357
Renk	Krom-Beyaz
Sayfa No	564

Memoria	
Ürün Kodu	A42855
Renk	Krom
Sayfa No	567

Memoria	
Ürün Kodu	A42284
Renk	Krom
Sayfa No	567

Origin Classic	
Ürün Kodu	A42895
Renk	Krom
Sayfa No	576

Suit	
Ürün Kodu	A42838
Renk	Krom
Sayfa No	591

Origin	
Ürün Kodu	A42620
Renk	Krom
Sayfa No	615

Brava	
Ürün Kodu	A42395
Renk	Krom
Sayfa No	656

Root Square	
Ürün Kodu	A42752
Renk	Krom
Sayfa No	668

Root Round	
Ürün Kodu	A42727
Renk	Krom
Sayfa No	684

Flo S	
Ürün Kodu	A42212
Renk	Krom
Sayfa No	647

Minimax S	
Ürün Kodu	A42210
Renk	Krom
Sayfa No	694

Flow Square YENİ	
Ürün Kodu	A43208
Renk	Krom
Sayfa No	714

Flow Soft YENİ	
Ürün Kodu	A43198
Renk	Krom
Sayfa No	724

Fold S	
Ürün Kodu	A42536
Renk	Krom
Sayfa No	729

Flow Round YENİ	
Ürün Kodu	A43182
Renk	Krom
Sayfa No	744

Solid S	
Ürün Kodu	A42446
Renk	Krom
Sayfa No	734

Armatürler / Ankastre banyo bataryaları

Sıva altı grubu	
Ürün Kodu	A42847
Renk	-
Sayfa No	557

Sıva altı grubu	
Ürün Kodu	A42854
Renk	-
Sayfa No	567

Sıva altı grubu	
Ürün Kodu	A41949
Renk	-
Sayfa No	568

Sıva altı grubu	
Ürün Kodu	A42861
Renk	-
Sayfa No	702

Sıva altı grubu	
Ürün Kodu	A47114
Renk	-
Sayfa No	765

Sıva altı grubu	
Ürün Kodu	A47116
Renk	-
Sayfa No	765

Sıva altı grubu	
Ürün Kodu	A47119
Renk	-
Sayfa No	764

Armatürler / V-Box

Sıva altı grubu	
Ürün Kodu	A42806
Renk	-
Sayfa No	774

Armatürler / Ankastre duş bataryaları

İstanbul	
Ürün Kodu	A42850
Renk	Krom
Sayfa No	558

Memoria	
Ürün Kodu	A42283
Renk	Krom
Sayfa No	568

Origin Classic	
Ürün Kodu	A42896
Renk	Krom
Sayfa No	576

Suit	
Ürün Kodu	A42837
Renk	Krom
Sayfa No	592

Origin	
Ürün Kodu	A42621
Renk	Krom
Sayfa No	605

Brava	
Ürün Kodu	A42396
Renk	Krom
Sayfa No	657

Root Square	
Ürün Kodu	A42751
Renk	Krom
Sayfa No	669

Root Round	
Ürün Kodu	A42728
Renk	Krom
Sayfa No	684

Flo S	
Ürün Kodu	A42226
Renk	Krom
Sayfa No	695

Minimax S	
Ürün Kodu	A42224
Renk	Krom
Sayfa No	703

Flow Square YENİ	
Ürün Kodu	A43298
Renk	Krom
Sayfa No	715

Flow Soft YENİ	
Ürün Kodu	A43288
Renk	Krom
Sayfa No	725

Fold S	
Ürün Kodu	A42538
Renk	Krom
Sayfa No	730

Solid S	
Ürün Kodu	A42447
Renk	Krom
Sayfa No	734

Flow Round YENİ	
Ürün Kodu	A43272
Renk	Krom
Sayfa No	745

Win S	
Ürün Kodu	A42570
Renk	Krom
Sayfa No	751

Armatürler / Ankastre duş bataryaları

Sıva altı grubu	
Ürün Kodu	A42213
Renk	-
Sayfa No	568

Sıva altı grubu	
Ürün Kodu	A47114
Renk	-
Sayfa No	765

Sıva altı grubu	
Ürün Kodu	A47116
Renk	-
Sayfa No	765

Sıva altı grubu	
Ürün Kodu	A47119
Renk	-
Sayfa No	764

Armatürler / Küvet bataryaları

İstanbul	
Ürün Kodu	A41813
Renk	Krom
Sayfa No	559

İstanbul	
Ürün Kodu	A41819
Renk	Krom
Sayfa No	559

Memoria	
Ürün Kodu	A4231657
Renk	Krom-Beyaz
Sayfa No	564

Origin Classic	
Ürün Kodu	A42900
Renk	Krom
Sayfa No	578

Origin Classic	
Ürün Kodu	A42898
Renk	Krom
Sayfa No	579

Suit	
Ürün Kodu	A42769
Renk	Krom
Sayfa No	594

Root Square	
Ürün Kodu	A42757
Renk	Krom
Sayfa No	671

Root Square	
Ürün Kodu	A42760
Renk	Krom
Sayfa No	672

Root Round	
Ürün Kodu	A42743
Renk	Krom
Sayfa No	686

Root Round	
Ürün Kodu	A42741
Renk	Krom
Sayfa No	687

Minimax S	
Ürün Kodu	A42638
Renk	Krom
Sayfa No	704

Flow Soft YENİ	
Ürün Kodu	A43100
Renk	Krom
Sayfa No	726

Armatürler / AquaHeat duş sistemleri

Liquid	
Ürün Kodu	A47219
Renk	Krom
Sayfa No	549

AquaHeat Bliss 240 2F	
Ürün Kodu	A47205
Renk	Krom
Sayfa No	631

AquaHeat Joy 220	
Ürün Kodu	A47200
Renk	Krom
Sayfa No	769

AquaHeat Joy Square 200	
Ürün Kodu	A47296
Renk	Krom
Sayfa No	769

Aquaheat Joy Round 200	
Ürün Kodu	A47298
Renk	Krom
Sayfa No	770

AquaHeat Bliss 250	
Ürün Kodu	A47201
Renk	Krom
Sayfa No	768

AquaHeat Bliss S 230	
Ürün Kodu	A47202
Renk	Krom
Sayfa No	767

AquaControl Charm 240 2F	
Ürün Kodu	A47203
Renk	Krom
Sayfa No	767

AquaControl Charm 360 3F	
Ürün Kodu	A47204
Renk	Krom
Sayfa No	766

AquaHeat Joy 220B	
Ürün Kodu	A47208
Renk	Krom
Sayfa No	771

Aquaheat Joy Square 200	
Ürün Kodu	A47295
Renk	Krom
Sayfa No	772

Joy Round 200	
Ürün Kodu	A47297
Renk	Krom
Sayfa No	772

AquaHeat Bliss 250B	
Ürün Kodu	A47209
Renk	Krom
Sayfa No	771

AquaHeat Bliss S 230B	
Ürün Kodu	A47211
Renk	Krom
Sayfa No	770

Armatürler / AquaHeat banyo bataryaları

AquaHeat (SS3)	
Ürün Kodu	A47159
Renk	Krom
Sayfa No	757

AquaHeat (SS3)	
Ürün Kodu	A47160
Renk	Krom
Sayfa No	757

AquaHeat (RS3)	
Ürün Kodu	A47174
Renk	Krom
Sayfa No	757

AquaHeat	
Ürün Kodu	A47210
Renk	Krom
Sayfa No	758

Armatürler / AquaHeat ankastre banyo bataryaları

Root Square	
Ürün Kodu	A43358
Renk	Krom
Sayfa No	761

AquaHeat S5	
Ürün Kodu	A47189
Renk	Krom
Sayfa No	633

AquaControl Square	
Ürün Kodu	A42746
Renk	Krom
Sayfa No	759

AquaControl Round	
Ürün Kodu	A42718
Renk	Krom
Sayfa No	760

AquaHeat Square	
Ürün Kodu	A43268
Renk	Krom
Sayfa No	760

AquaHeat Round	
Ürün Kodu	A43258
Renk	Krom
Sayfa No	762

AquaHeat R2 (3 yollu yönlendirici)	
Ürün Kodu	A47118
Renk	Krom
Sayfa No	764

AquaHeat R2 (3 yollu yönlendirici)	
Ürün Kodu	A47117
Renk	Krom
Sayfa No	764

AquaHeat R2 (2 yollu yönlendirici)	
Ürün Kodu	A47113
Renk	Krom
Sayfa No	764

AquaHeat R2 (1 yollu yönlendirici)	
Ürün Kodu	A47115
Renk	Krom
Sayfa No	765

Sıva altı grubu V-Box	
Ürün Kodu	A42806
Renk	-
Sayfa No	774

Sıva altı grubu	
Ürün Kodu	A47119
Renk	-
Sayfa No	764

Sıva altı grubu	
Ürün Kodu	A47114
Renk	-
Sayfa No	765

Sıva altı grubu	
Ürün Kodu	A47116
Renk	-
Sayfa No	765

Armatürler / AquaHeat ankastre duş bataryaları

Suit	
Ürün Kodu	A42873
Renk	Krom
Sayfa No	589

Origin	
Ürün Kodu	A42672
Renk	Krom
Sayfa No	613

Root Square	
Ürün Kodu	A43268
Renk	Krom
Sayfa No	666

Sıva altı grubu V-Box	
Ürün Kodu	A42806
Renk	-
Sayfa No	774

ARTEMA

Armatürler / AquaHeat setler

AquaControl Square	
Ürün Kodu	A49294
Renk	Krom
Sayfa No	765

AquaControl Round	
Ürün Kodu	A49293
Renk	Krom
Sayfa No	766

AquaHeat Round	
Ürün Kodu	A49279
Renk	Krom
Sayfa No	687

Armatürler / AquaMed

Minimax S lavabo bataryası	
Ürün Kodu	A42312STA
Renk	Krom
Sayfa No	700

Minimax S lavabo bataryası	
Ürün Kodu	A42311STA
Renk	Krom
Sayfa No	701

Solid S lavabo bataryası	
Ürün Kodu	A42484
Renk	Krom
Sayfa No	732

Solid S banyo bataryası	
Ürün Kodu	A42485
Renk	Krom
Sayfa No	733

AquaMed lavabo bataryası	
Ürün Kodu	A47012STA
Renk	Krom
Sayfa No	789

Armatürler / AquaTouch

Zaman ayarlı lavabo bataryası	
Ürün Kodu	A47059
Renk	Krom
Sayfa No	788

Armatürler / AquaSee

Liquid Temassız (yüksek)	
Ürün Kodu	A42789
Renk	Krom
Sayfa No	547

Liquid Temassız	
Ürün Kodu	A42788
Renk	Krom
Sayfa No	546

Origin Ankastre Temassız	
Ürün Kodu	A47111
Renk	Krom
Sayfa No	610

Origin Temassız	
Ürün Kodu	A47213
Renk	Krom
Sayfa No	606

Origin Temassız (çanak)	
Ürün Kodu	A47221
Renk	Krom
Sayfa No	608

Root Square Temassız	
Ürün Kodu	A47128
Renk	Krom
Sayfa No	662

Root Square Temassız (çanak)	
Ürün Kodu	A47131
Renk	Krom
Sayfa No	663

Root Round Temassız	
Ürün Kodu	A47122
Renk	Krom
Sayfa No	678

Root Round Temassız (çanak)	
Ürün Kodu	A47125
Renk	Krom
Sayfa No	679

Sento Çocuk Koleksiyonu	
Ürün Kodu	A47188
Renk	Krom-yeşil
Sayfa No	627

Ankastre temassız duş bataryası (elektrikli)	
Ürün Kodu	A47045
Renk	Krom
Sayfa No	787

ARTEMA

Armatürler / Eviye bataryaları

Inox Pull-Down	
Ürün Kodu	A42153
Renk	Krom
Sayfa No	793

Maestro Pro	
Ürün Kodu	A42152
Renk	Krom
Sayfa No	793

Maestro Pull-Down	
Ürün Kodu	A42145
Renk	Krom
Sayfa No	793

Maestro Pull-Out	
Ürün Kodu	A42146
Renk	Krom
Sayfa No	794

V3 Pull-Out	
Ürün Kodu	A42151
Renk	Krom
Sayfa No	794

Harmony XL Pull-Out	
Ürün Kodu	A42147
Renk	Krom
Sayfa No	794

Harmony Pull-Out	
Ürün Kodu	A41864
Renk	Krom
Sayfa No	795

Split Dual-Flow	
Ürün Kodu	A42144
Renk	Krom
Sayfa No	795

Verona eviye bataryası	
Ürün Kodu	A4215406
Renk	Saten Krom
Sayfa No	796

Verona eviye bataryası	
Ürün Kodu	A4215433
Renk	Saten Altın
Sayfa No	796

Pure eviye bataryası	
Ürün Kodu	A42136
Renk	Krom
Sayfa No	797

Root Square	
Ürün Kodu	A42753
Renk	Krom
Sayfa No	797

Root Round	
Ürün Kodu	A42742
Renk	Krom
Sayfa No	798

Flo S eviye bataryası	
Ürün Kodu	A42103
Renk	Krom
Sayfa No	799

Minimax S eviye bataryası	
Ürün Kodu	A42091
Renk	Krom
Sayfa No	799

Minimax S eviye bataryası	
Ürün Kodu	A42095
Renk	Krom
Sayfa No	799

Flow Square YENİ	
Ürün Kodu	A43396
Renk	Krom
Sayfa No	800

Flow Soft YENİ	
Ürün Kodu	A43419
Renk	Krom
Sayfa No	801

Flow Soft YENİ	
Ürün Kodu	A43426
Renk	Krom
Sayfa No	800

Flow Soft YENİ	
Ürün Kodu	A43445
Renk	Krom
Sayfa No	796

ARTEMA

Armatürler / Eviye bataryaları

Flow Round YENİ	
Ürün Kodu	A43404
Renk	Krom
Sayfa No	801

Single eviye bataryası (mafsallı)	
Ürün Kodu	A42388
Renk	Krom
Sayfa No	800

Fold S eviye bataryası (mafsallı)	
Ürün Kodu	A42155
Renk	Krom
Sayfa No	801

Solid S Eviye bataryası (mafsallı)	
Ürün Kodu	A42148
Renk	Krom
Sayfa No	802

Flow Round YENİ	
Ürün Kodu	A43407
Renk	Krom
Sayfa No	802

Flow Round YENİ	
Ürün Kodu	A43429
Renk	Krom
Sayfa No	802

Win S	
Ürün Kodu	A42578
Renk	Krom
Sayfa No	803

Win S	
Ürün Kodu	A42596
Renk	Krom
Sayfa No	803

Armatürler / Ankastre stop valfler

Liquid	
Ürün Kodu	A42793
Renk	Krom
Sayfa No	551

İstanbul	
Ürün Kodu	A41450
Renk	Krom
Sayfa No	561

Memoria	
Ürün Kodu	A41454
Renk	Krom
Sayfa No	569

Origin Classic	
Ürün Kodu	A42902
Renk	Krom
Sayfa No	582

Suit	
Ürün Kodu	A42872
Renk	Krom
Sayfa No	597

Origin	
Ürün Kodu	A41458
Renk	Krom
Sayfa No	623

Brava	
Ürün Kodu	A41448
Renk	Krom
Sayfa No	658

Root Square	
Ürün Kodu	A42729
Renk	Krom
Sayfa No	673

Root Round	
Ürün Kodu	A42730
Renk	Krom
Sayfa No	688

Flo S	
Ürün Kodu	A41448
Renk	Krom
Sayfa No	696

Ankastre stop valf	
Ürün Kodu	A41461
Renk	Krom
Sayfa No	810

Ankastre stop valf mix	
Ürün Kodu	A41457
Renk	Krom
Sayfa No	809

Ankastre stop valf mix	
Ürün Kodu	A41456
Renk	Krom
Sayfa No	809

Sıva altı grubu mix	
Ürün Kodu	A41455
Renk	-
Sayfa No	809

Sıva altı grubu	
Ürün Kodu	A41442
Renk	-
Sayfa No	551

Sıva altı grubu	
Ürün Kodu	A41441
Renk	-
Sayfa No	551

Armatürler / Çıkış ucu

İstanbul	
Ürün Kodu	A41834
Renk	Krom
Sayfa No	558

Memoria	
Ürün Kodu	A42515
Renk	Krom
Sayfa No	569

Origin Classic	
Ürün Kodu	A42899
Renk	Krom
Sayfa No	578

Suit	
Ürün Kodu	A42831
Renk	Krom
Sayfa No	594

Origin	
Ürün Kodu	A42622
Renk	Krom
Sayfa No	618

Brava	
Ürün Kodu	A42397
Renk	Krom
Sayfa No	657

Root Square	
Ürün Kodu	A43131
Renk	Krom
Sayfa No	670

Root Square	
Ürün Kodu	A43116
Renk	Krom
Sayfa No	670

Root Round	
Ürün Kodu	A43126
Renk	Krom
Sayfa No	685

Root Round	
Ürün Kodu	A43111
Renk	Krom
Sayfa No	685

Çıkış uçları	
Ürün Kodu	A42501
Renk	Krom
Sayfa No	806

Minimax S	
Ürün Kodu	A42607
Renk	Krom
Sayfa No	704

Minimax S	
Ürün Kodu	A42618
Renk	Krom
Sayfa No	704

Root Square YENİ	
Ürün Kodu	A43116
Renk	Krom
Sayfa No	670

Root Square YENİ	
Ürün Kodu	A43131
Renk	Krom
Sayfa No	670

Solid S	
Ürün Kodu	A42541
Renk	Krom
Sayfa No	735

Solid S	
Ürün Kodu	A42540
Renk	Krom
Sayfa No	735

Solid S	
Ürün Kodu	A43111
Renk	Krom
Sayfa No	735

Solid S	
Ürün Kodu	A43126
Renk	Krom
Sayfa No	735

ARTEMA

Armatürler / Musluk

Uzun musluk	
Ürün Kodu	A41584
Renk	Krom
Sayfa No	814

Kısa musluk	
Ürün Kodu	A41585
Renk	Krom
Sayfa No	814

Armatürler / Ara musluk

Liquid	
Ürün Kodu	A42759
Renk	Krom
Sayfa No	552

Origin Classic	
Ürün Kodu	A45259
Renk	Krom
Sayfa No	582

Origin	
Ürün Kodu	A45214
Renk	Krom
Sayfa No	623

Ara musluk	
Ürün Kodu	A45225
Renk	Krom
Sayfa No	812

Ara musluk	
Ürün Kodu	A45236
Renk	Krom
Sayfa No	812

Ara musluk	
Ürün Kodu	A45234
Renk	Krom
Sayfa No	812

Ara musluk	
Ürün Kodu	A45200
Renk	Krom
Sayfa No	812

Ara musluk (çift çıkışlı)	
Ürün Kodu	A45245
Renk	Krom
Sayfa No	812

Ara musluk	
Ürün Kodu	A45214
Renk	Krom
Sayfa No	813

Ara musluk	
Ürün Kodu	A45232
Renk	Krom
Sayfa No	813

Ara musluk	
Ürün Kodu	A45206
Renk	Krom
Sayfa No	813

Ara musluk	
Ürün Kodu	A45235
Renk	Krom
Sayfa No	813

Ara musluk	
Ürün Kodu	A45237
Renk	Krom
Sayfa No	813

Armatürler / Duş başlıkları

Liquid	
Ürün Kodu	A45750
Renk	Krom
Sayfa No	550

İstanbul	
Ürün Kodu	A48023
Renk	Krom
Sayfa No	559

İstanbul	
Ürün Kodu	A48006
Renk	Krom
Sayfa No	635

Origin Classic	
Ürün Kodu	A45794
Renk	Krom
Sayfa No	635

Suit	
Ürün Kodu	A45638
Renk	Krom
Sayfa No	595

Origin	
Ürün Kodu	A45638
Renk	Krom
Sayfa No	620

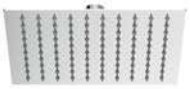

Bliss Square	
Ürün Kodu	A45792
Renk	Krom
Sayfa No	833

Bliss Round	
Ürün Kodu	A45742
Renk	Krom
Sayfa No	833

Lite LS (400 mm)	
Ürün Kodu	A45645
Renk	Krom
Sayfa No	832

Lite LS (300 mm)	
Ürün Kodu	A45673
Renk	Krom
Sayfa No	832

Lite LC (400 mm)	
Ürün Kodu	A45646
Renk	Krom
Sayfa No	832

Lite LC (300 mm)	
Ürün Kodu	A45674
Renk	Krom
Sayfa No	833

Rain Q (220 mm)	
Ürün Kodu	A45707STA
Renk	Krom
Sayfa No	834

Rain L (220 mm)	
Ürün Kodu	A45708STA
Renk	Krom
Sayfa No	834

Therapy 5F	
Ürün Kodu	A45634
Renk	Krom
Sayfa No	834

Solo C	
Ürün Kodu	A45635
Renk	Krom
Sayfa No	835

Armatürler / Duş başlıkları

Hiera LR 5F	
Ürün Kodu	A45735
Renk	Krom
Sayfa No	632

Hiera LS 5F	
Ürün Kodu	A45734
Renk	Krom
Sayfa No	632

Strato 2F	
Ürün Kodu	A45712
Renk	Krom
Sayfa No	633

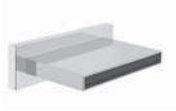

Cascata	
Ürün Kodu	A45715
Renk	Krom
Sayfa No	633

Armatürler / Duş kolonları

Liquid	
Ürün Kodu	A47219
Renk	Krom
Sayfa No	549

Liquid	
Ürün Kodu	A42778
Renk	Paslanmaz Çelik
Sayfa No	551

Bliss Square	
Ürün Kodu	A45789
Renk	Krom
Sayfa No	829

Bliss Round	
Ürün Kodu	A45788
Renk	Krom
Sayfa No	829

Joy Round 220	
Ürün Kodu	A45785
Renk	Krom
Sayfa No	830

Joy Square 200 Duş Kolonu	
Ürün Kodu	A45901
Renk	Krom
Sayfa No	830

Joy Round 200 Duş Kolonu	
Ürün Kodu	A45900
Renk	Krom
Sayfa No	831

Armatürler / Sürgülü el duşu takımları

İstanbul	
Ürün Kodu	A48013
Renk	Krom
Sayfa No	644

Origin Classic	
Ürün Kodu	A45796
Renk	Krom
Sayfa No	644

Origin	
Ürün Kodu	A45544
Renk	Krom
Sayfa No	645

Bliss	
Ürün Kodu	A45743
Renk	Krom
Sayfa No	844

Sticx 1F	
Ürün Kodu	A45711
Renk	Krom
Sayfa No	845

Cozy 5F	
Ürün Kodu	A45682
Renk	Krom
Sayfa No	845

Master Slot 3F	
Ürün Kodu	A45691
Renk	Krom
Sayfa No	846

Samba 3F	
Ürün Kodu	A45680STA
Renk	Krom
Sayfa No	846

Slim 3F	
Ürün Kodu	A45678STA
Renk	Krom
Sayfa No	847

Master 1F	
Ürün Kodu	A45693
Renk	Krom
Sayfa No	847

Solo C 1F	
Ürün Kodu	A45676
Renk	Krom
Sayfa No	848

Armatürler / El duşu takımları

Liquid	
Ürün Kodu	A42796
Renk	Krom
Sayfa No	550

İstanbul	
Ürün Kodu	A48015
Renk	Krom
Sayfa No	561

Origin Classic	
Ürün Kodu	A45795
Renk	Krom
Sayfa No	581

Suit	
Ürün Kodu	A45543
Renk	Krom
Sayfa No	596

Origin	
Ürün Kodu	A45543
Renk	Krom
Sayfa No	622

Shine Square 3F	
Ürün Kodu	A45629STA
Renk	Krom
Sayfa No	839

Shine Round 3F	
Ürün Kodu	A45627STA
Renk	Krom
Sayfa No	839

Sticx 1F	
Ürün Kodu	A45710
Renk	Krom
Sayfa No	840

Master Slot 3F	
Ürün Kodu	A45690
Renk	Krom
Sayfa No	841

Vita 1F	
Ürün Kodu	A4562374
Renk	Altın
Sayfa No	840

Cozy 5F	
Ürün Kodu	A45681
Renk	Krom
Sayfa No	840

Samba 3F	
Ürün Kodu	A45679STA
Renk	Krom
Sayfa No	841

Master 1F	
Ürün Kodu	A45692
Renk	Krom
Sayfa No	842

Solo C 1F	
Ürün Kodu	A45675
Renk	Krom
Sayfa No	842

Nano 1F	
Ürün Kodu	A45696
Renk	Krom
Sayfa No	842

Armatürler / Masajlı duş sistemleri

Move masajlı duş sistemi	
Sayfa No	648
Ebat	140x25 cm

Armatürler / Yönlendiriciler

İstanbul	
Ürün Kodu	A41840
Renk	Krom
Sayfa No	558

Origin Classic	
Ürün Kodu	A42897
Renk	Krom
Sayfa No	577

Suit	
Ürün Kodu	A42839
Renk	Krom
Sayfa No	593

Suit	
Ürün Kodu	A42875
Renk	Krom
Sayfa No	591

Origin	
Ürün Kodu	A42673
Renk	Krom
Sayfa No	613

Origin	
Ürün Kodu	A42857
Renk	Krom
Sayfa No	616

Origin	
Ürün Kodu	A42859
Renk	Krom
Sayfa No	617

Universal Gam, kare YENİ	
Ürün Kodu	A43388
Renk	Krom
Sayfa No	667

Universal Gam, yuvarlak YENİ	
Ürün Kodu	A43378
Renk	Krom
Sayfa No	682

Yönlendirici	
Ürün Kodu	A41656
Renk	Krom
Sayfa No	818

Yönlendirici	
Ürün Kodu	A41657
Renk	Krom
Sayfa No	818

Sıva altı grubu V-Box	
Ürün Kodu	A42806
Renk	-
Sayfa No	774

Sıva altı grubu	
Ürün Kodu	A42819
Renk	-
Sayfa No	577

Sıva altı grubu	
Ürün Kodu	A42856
Renk	-
Sayfa No	617

Sıva altı grubu	
Ürün Kodu	A42858
Renk	-
Sayfa No	617

Banyo aksesuarları / Sıvı sabunluklar

Liquid	
Ürün Kodu	A44567
Renk	Krom
Sayfa No	911

Eternity	
Ürün Kodu	A4432057
Renk	Krom-beyaz
Sayfa No	916

Origin Classic	
Ürün Kodu	A44519
Renk	Krom
Sayfa No	919

Origin	
Ürün Kodu	A44760
Renk	Krom
Sayfa No	924

Origin	
Ürün Kodu	A44699
Renk	Krom
Sayfa No	925

Origin	
Ürün Kodu	A44700
Renk	Krom
Sayfa No	926

Origin	
Ürün Kodu	A44892
Renk	Krom
Sayfa No	923

Origin	
Ürün Kodu	A44891
Renk	Krom
Sayfa No	923

Root	
Ürün Kodu	A44807
Renk	Krom
Sayfa No	932

Base Round	
Ürün Kodu	A44143
Renk	Krom
Sayfa No	950

Base Round	
Ürün Kodu	A44107
Renk	Krom
Sayfa No	950

Arkitekta	
Ürün Kodu	A44370
Renk	Krom
Sayfa No	955

Arkitekta	
Ürün Kodu	A44505
Renk	Krom
Sayfa No	955

Arkitekta	
Ürün Kodu	A44285
Renk	Krom
Sayfa No	955

Arkitekta	
Ürün Kodu	A44047
Renk	Krom
Sayfa No	955

Sento Çocuk Koleksiyonu	
Ürün Kodu	A4491567
Renk	Turuncu
Sayfa No	931

Banyo aksesuarları / Katı sabunluklar

İstanbul	
Ürün Kodu	A48004
Renk	Krom
Sayfa No	914

Origin Classic	
Ürün Kodu	A44520
Renk	Krom
Sayfa No	919

Root	
Ürün Kodu	A44812
Renk	Krom
Sayfa No	932

Q-Line	
Ürün Kodu	A44992
Renk	Krom
Sayfa No	936

Minimax	
Ürün Kodu	A44777
Renk	Krom
Sayfa No	939

Marin	
Ürün Kodu	A44941
Renk	Krom
Sayfa No	941

Base Round	
Ürün Kodu	A44141
Renk	Krom
Sayfa No	949

Base Round	
Ürün Kodu	A44105
Renk	Krom
Sayfa No	949

Banyo aksesuarları / Diş fırçalıkları

İstanbul	
Ürün Kodu	A48017
Renk	Krom
Sayfa No	914

Eternity	
Ürün Kodu	A4430157
Renk	Krom-beyaz
Sayfa No	916

Origin Classic	
Ürün Kodu	A44518
Renk	Krom
Sayfa No	919

Origin	
Ürün Kodu	A44896
Renk	Krom
Sayfa No	923

Root	
Ürün Kodu	A44806
Renk	Krom
Sayfa No	932

Q-Line	
Ürün Kodu	A44993
Renk	Krom
Sayfa No	936

Minimax	
Ürün Kodu	A44780
Renk	Krom
Sayfa No	939

Marin	
Ürün Kodu	A44942
Renk	Krom
Sayfa No	941

Base Round	
Ürün Kodu	A44142
Renk	Krom
Sayfa No	949

Base Round	
Ürün Kodu	A44106
Renk	Krom
Sayfa No	949

Banyo aksesuarları / Havluluklar

İstanbul	
Ürün Kodu	A48008
Renk	Krom
Sayfa No	914

Eternity	
Ürün Kodu	A44304
Renk	Krom
Sayfa No	917

Origin Classic	
Ürün Kodu	A44524
Renk	Krom
Sayfa No	920

Origin Classic	
Ürün Kodu	A44548
Renk	Krom
Sayfa No	920

Origin Classic	
Ürün Kodu	A44525
Renk	Krom
Sayfa No	920

Origin	
Ürün Kodu	A44886
Renk	Krom
Sayfa No	926

Origin	
Ürün Kodu	A44899
Renk	Krom
Sayfa No	927

Root	
Ürün Kodu	A44802
Renk	Krom
Sayfa No	933

Root	
Ürün Kodu	A44803
Renk	Krom
Sayfa No	933

Root	
Ürün Kodu	A44809
Renk	Krom
Sayfa No	933

Root	
Ürün Kodu	A44810
Renk	Krom
Sayfa No	934

ArchiPlan	
Ürün Kodu	A44006
Renk	Krom
Sayfa No	930

Q-Line	
Ürün Kodu	A44994
Renk	Krom
Sayfa No	936

Q-Line	
Ürün Kodu	A44995
Renk	Krom
Sayfa No	936

Minimax	
Ürün Kodu	A44783
Renk	Krom
Sayfa No	939

Minimax	
Ürün Kodu	A44784
Renk	Krom
Sayfa No	939

Minimax	
Ürün Kodu	A44794
Renk	Krom
Sayfa No	939

Marin	
Ürün Kodu	A44943
Renk	Krom
Sayfa No	941

Marin	
Ürün Kodu	A44944
Renk	Krom
Sayfa No	941

Base Square	
Ürün Kodu	A44132
Renk	Krom
Sayfa No	945

Banyo aksesuarları / Havluluklar

Base Square	
Ürün Kodu	A44131
Renk	Krom
Sayfa No	945

Base Square	
Ürün Kodu	A44120
Renk	Krom
Sayfa No	945

Base Square	
Ürün Kodu	A44119
Renk	Krom
Sayfa No	946

Base Round	
Ürün Kodu	A44110
Renk	Krom
Sayfa No	950

Base Round	
Ürün Kodu	A44109
Renk	Krom
Sayfa No	951

Base Round	
Ürün Kodu	A44101
Renk	Krom
Sayfa No	950

Base Round	
Ürün Kodu	A44100
Renk	Krom
Sayfa No	951

Base Round	
Ürün Kodu	A44108
Renk	Krom
Sayfa No	952

Arkitekta	
Ürün Kodu	A44276
Renk	Krom
Sayfa No	956

Arkitekta	
Ürün Kodu	A44373
Renk	Krom
Sayfa No	956

Arkitekta	
Ürün Kodu	A44340
Renk	Krom
Sayfa No	956

Banyo aksesuarları / Askılar

Liquid	
Ürün Kodu	A44568
Renk	Siyah
Sayfa No	912

Eternity	
Ürün Kodu	A44306
Renk	Krom-beyaz
Sayfa No	917

Origin Classic	
Ürün Kodu	A44523
Renk	Krom
Sayfa No	921

İstanbul	
Ürün Kodu	A48012
Renk	Krom
Sayfa No	914

Origin	
Ürün Kodu	A44884
Renk	Krom
Sayfa No	927

Root	
Ürün Kodu	A44801
Renk	Krom
Sayfa No	934

Q-Line	
Ürün Kodu	A44998
Renk	Krom
Sayfa No	937

Marin	
Ürün Kodu	A44947
Renk	Krom
Sayfa No	942

Minimax	
Ürün Kodu	A44787
Renk	Krom
Sayfa No	940

Base Square	
Ürün Kodu	A44133
Renk	Krom
Sayfa No	946

Base Square	
Ürün Kodu	A44122
Renk	Krom
Sayfa No	946

Base Round	
Ürün Kodu	A44111
Renk	Krom
Sayfa No	951

Base Round	
Ürün Kodu	A44102
Renk	Krom
Sayfa No	951

Arkitekta	
Ürün Kodu	A44081
Renk	Krom
Sayfa No	957

Banyo aksesuarları / Tuvalet kağıtlığı

Liquid	
Ürün Kodu	A44565
Renk	Siyah
Sayfa No	911

Eternity	
Ürün Kodu	A44323
Renk	Krom-beyaz
Sayfa No	917

Origin Classic	
Ürün Kodu	A44522
Renk	Krom
Sayfa No	921

İstanbul	
Ürün Kodu	A48001
Renk	Krom
Sayfa No	915

İstanbul	
Ürün Kodu	A48016
Renk	Krom
Sayfa No	915

Origin	
Ürün Kodu	A44888
Renk	Krom
Sayfa No	927

Origin	
Ürün Kodu	A44887
Renk	Krom
Sayfa No	928

ArchiPlan	
Ürün Kodu	A44007
Renk	Krom
Sayfa No	931

Root	
Ürün Kodu	A44804
Renk	Krom
Sayfa No	934

Root	
Ürün Kodu	A44805
Renk	Krom
Sayfa No	935

Root	
Ürün Kodu	A44808
Renk	Krom
Sayfa No	935

Q-Line	
Ürün Kodu	A44996
Renk	Krom
Sayfa No	937

Q-Line	
Ürün Kodu	A44997
Renk	Krom
Sayfa No	937

Minimax	
Ürün Kodu	A44788
Renk	Krom
Sayfa No	940

Minimax	
Ürün Kodu	A44796
Renk	Krom
Sayfa No	940

Minimax	
Ürün Kodu	A44789
Renk	Krom
Sayfa No	940

Marin	
Ürün Kodu	A44945
Renk	Krom
Sayfa No	942

Marin	
Ürün Kodu	A44946
Renk	Krom
Sayfa No	942

Base Square	
Ürün Kodu	A44134
Renk	Krom
Sayfa No	947

Base Square	
Ürün Kodu	A44123
Renk	Krom
Sayfa No	947

Banyo aksesuarları / Tuvalet kağıtlığı

Base Round	
Ürün Kodu	A44112
Renk	Krom
Sayfa No	952

Base Round	
Ürün Kodu	A44103
Renk	Krom
Sayfa No	952

Arkitekta	
Ürün Kodu	A44971
Renk	Krom
Sayfa No	957

Arkitekta	
Ürün Kodu	A44381
Renk	Krom
Sayfa No	957

Arkitekta	
Ürün Kodu	A44228
Renk	Krom
Sayfa No	957

Arkitekta	
Ürün Kodu	A44968
Renk	Krom
Sayfa No	958

Arkitekta	
Ürün Kodu	A44581
Renk	Krom
Sayfa No	958

Arkitekta	
Ürün Kodu	A44272
Renk	Krom
Sayfa No	958

Sento Çocuk Koleksiyonu	
Ürün Kodu	A4491467
Renk	Turuncu
Sayfa No	931

Banyo aksesuarları / Tuvalet fırçalığı

Liquid	
Ürün Kodu	A44566
Renk	Krom
Sayfa No	911

İstanbul	
Ürün Kodu	A48048
Renk	Krom
Sayfa No	915

Eternity	
Ürün Kodu	A4432257
Renk	Krom-beyaz
Sayfa No	918

Origin Classic	
Ürün Kodu	A44521
Renk	Krom
Sayfa No	921

Root	
Ürün Kodu	A44811
Renk	Krom
Sayfa No	935

Origin	
Ürün Kodu	A44893, A44894
Renk	Krom
Sayfa No	928

Q-Line	
Ürün Kodu	A44999
Renk	Krom
Sayfa No	937

Minimax	
Ürün Kodu	A44790
Renk	Krom
Sayfa No	940

Marin	
Ürün Kodu	A44948
Renk	Krom
Sayfa No	943

Base Square	
Ürün Kodu	A44135
Renk	Krom
Sayfa No	947

Base Square	
Ürün Kodu	A44125
Renk	Krom
Sayfa No	948

Base Round	
Ürün Kodu	A44113
Renk	Krom
Sayfa No	952

Base Round	
Ürün Kodu	A44155
Renk	Krom
Sayfa No	953

Base Round	
Ürün Kodu	A44104
Renk	Krom
Sayfa No	953

Arkitekta	
Ürün Kodu	A44287, A44294
Renk	Krom
Sayfa No	958-959

Arkitekta	
Ürün Kodu	A44382
Renk	Krom
Sayfa No	959

Sento Çocuk Koleksiyonu	
Ürün Kodu	A4491667
Renk	Turuncu
Sayfa No	931

Banyo aksesuarları / Çöp kovaları

Base Round	
Ürün Kodu	A4414936
Renk	Siyah
Sayfa No	954

Base Round	
Ürün Kodu	A4415136
Renk	Siyah
Sayfa No	954

Arkitekta	
Ürün Kodu	A44054, A44055, A44056
Renk	Krom
Sayfa No	964

Arkitekta	
Ürün Kodu	A44012
Renk	Krom
Sayfa No	964

Arkitekta	
Ürün Kodu	A44017
Renk	Krom
Sayfa No	965

Arkitekta	
Ürün Kodu	A44048, A44066
Renk	Krom
Sayfa No	965

Arkitekta	
Ürün Kodu	A44970
Renk	Krom
Sayfa No	965

Banyo aksesuarları / Malzemelik

Base Square	
Ürün Kodu	A44160
Renk	Krom
Sayfa No	948

Base Round	
Ürün Kodu	A44158
Renk	Krom
Sayfa No	954

Base Round	
Ürün Kodu	A44163
Renk	Krom
Sayfa No	953

Base Round	
Ürün Kodu	A44159
Renk	Krom
Sayfa No	954

Arkitekta	
Ürün Kodu	A44053
Renk	Krom
Sayfa No	960

Arkitekta	
Ürün Kodu	A44051
Renk	Krom
Sayfa No	960

Arkitekta	
Ürün Kodu	A44378
Renk	Krom
Sayfa No	959

Arkitekta	
Ürün Kodu	A44380
Renk	Krom
Sayfa No	960

Arkitekta	
Ürün Kodu	A44042
Renk	Krom
Sayfa No	960

Banyo aksesuarları / Tutunma barları

Arkitekta	
Ürün Kodu	A44374
Renk	Krom
Sayfa No	961

Tutunma barı (60cm)	
Ürün Kodu	A44449
Renk	Krom
Sayfa No	961

90° açılı tutunma barı	
Ürün Kodu	A44467
Renk	Krom
Sayfa No	961

Katlanabilir tutunma barı	
Ürün Kodu	A44468
Renk	Krom
Sayfa No	962

Duvar-zemin tutunma barı	
Ürün Kodu	A44469
Renk	Krom
Sayfa No	962

Setler

Marin	
Ürün Kodu	A44924, A44949
Renk	Krom
Sayfa No	943

Banyo aksesuarları / Diğer

Etajer	
Ürün Kodu	A44940
Renk	Krom
Sayfa No	942

Kağıt havluluk	
Ürün Kodu	A44284
Renk	Krom
Sayfa No	956

Makyaj aynası	
Ürün Kodu	A44895
Renk	Krom
Sayfa No	929

Makyaj traş aynası	
Ürün Kodu	A44009
Renk	Krom
Sayfa No	960

Makyaj traş aynası	
Ürün Kodu	A44010
Renk	Krom
Sayfa No	961

Ayna	
Ürün Kodu	A44005
Renk	Krom
Sayfa No	938

Ayna	
Ürün Kodu	A44937
Renk	Krom
Sayfa No	943

Klozet kapağı örtülüğü	
Ürün Kodu	A44341
Renk	Krom
Sayfa No	966

Kağıt dispenser	
Ürün Kodu	A44351
Renk	Krom
Sayfa No	963

Hijyenik torba dispenseri	
Ürün Kodu	A44516
Renk	Paslanmaz çelik
Sayfa No	966

Duş oturağı	
Ürün Kodu	A44473
Renk	Beyaz akrilik
Sayfa No	966

Banyo mobilyaları

Liquid

Sayfa No	976-980
Ebat	100 cm

Plural

Sayfa No	985-991
Ebat	70, 100, 160 cm

Frame

Sayfa No	994-1002
Ebat	60, 80, 100 cm

Metropole Edge

Sayfa No	1006-1017
Ebat	50,60,80,100,120 cm

Origin

Sayfa No	1023-1040
Ebat	90, 120, 150 cm

Equal

Sayfa No	1044-1054
Ebat	40, 60, 80, 100, 130 cm

Verilen ölçüler Lavabo Dolaplarına istinaden serilerde bulunan ölçülerdir.

Banyo mobilyaları

Valarte Neo

Sayfa No	1058-1069
Ebat	65, 80, 100, 120, 150 cm

Valarte

Sayfa No	1072-1087
Ebat	65, 80, 100, 120, 150 cm

Nest Trendy

Sayfa No	1090-1095
Ebat	60, 80, 100 cm

Sento

Sayfa No	1102-1115
Ebat	50, 65, 80, 100, 130 cm

Metropole Pure

Sayfa No	1118-1124
Ebat	50,60,80,100,120 cm

Root Classic

Sayfa No	1138-1170
Ebat	45,60,80,100,120 cm

Verilen ölçüler Lavabo Dolaplarına istinaden serilerde bulunan ölçülerdir.

Banyo mobilyaları

Root Groove

Sayfa No	1176-1208
Ebat	45,60,80,100,120 cm

Root Flat

Sayfa No	1214-1270
Ebat	45,60,80,100,120 cm

Nuo

Sayfa No	1272-1273
Ebat	80, 100 cm

Quadrum

Sayfa No	1275-1278
Ebat	65, 80 cm

Step Demonte

Sayfa No	1280
Ebat	65, 85 cm

Mia

Sayfa No	1282-1286
Ebat	40, 60, 80 cm

Verilen ölçüler Lavabo Dolaplarına istinaden serilerde bulunan ölçülerdir.

Banyo mobilyaları

Aynalar

Sayfa No	1291-1299
Ebat	60, 80, 100, 120 cm

Ek modüller

Sayfa No	1300-1301
Ebat	69 cm

Verilen ölçüler Lavabo Dolaplarına istinaden serilerde bulunan ölçülerdir.

Yıkanma alanları / Duş kabinleri

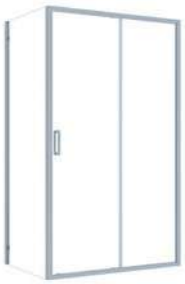

Universal paneller (sürgülü)	
Sayfa No	1310-1314
Ebat	110, 120, 130, 140, 150, 160, 170, 180 cm

Universal paneller (oval)	
Sayfa No	1315
Ebat	80x80, 90x90, 100x100 cm

Universal paneller (köşe)	
Sayfa No	1316
Ebat	80x80, 90x90, 100x100 cm

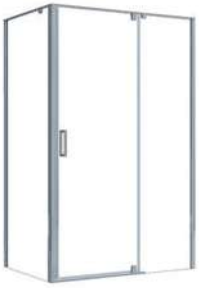

Universal paneller (açılır kapılı)	
Sayfa No	1317-1321
Ebat	80, 90, 100, 110, 120, 130, 140, 150, 160 cm

Universal paneller (küvet üstü-sürgülü)	
Sayfa No	1322-1323
Ebat	150, 160, 170, 180, 190 cm

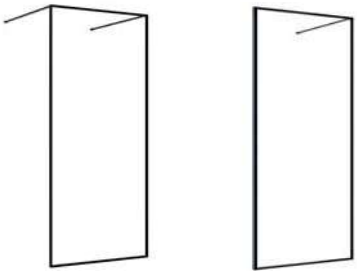

Universal paneller (sabit)	
Sayfa No	1324-1326
Ebat	Sabit, walk in: 120 cm Sabit: 90, 100, 120 cm Küvet üstü sabit: 90, 110 cm

Yıkanma alanları / Kompakt üniteler

Sol Sağ

Zest Kompakt Duş Ünitesi	
Sayfa No	1329-1334
Ebat	90x90, 120x90, 160x90 cm

Sol Sağ

Roomy Neo Kompakt Duş Ünitesi	
Sayfa No	1335-1338
Ebat	150x90, 150x80, 120x90, 120x80 cm

Cosey mini	
Sayfa No	1339
Ebat	100x75 cm

Yıkanma alanları / Küvetler

İstanbul silindir	
Sayfa No	1344
Ebat	Ø 160 cm

İstanbul oval	
Sayfa No	1345
Ebat	190x90 cm

Water jewels	
Sayfa No	1346
Ebat	190x90 cm

Dream	
Sayfa No	1347
Ebat	180x85 cm

4 Life - Silence	
Sayfa No	1348
Ebat	170x90 cm

4 Life - Cocoon	
Sayfa No	1349
Ebat	180x80 cm

4 Life - Cocoon	
Sayfa No	1350
Ebat	160x80 cm

Geo Freestanding	
Sayfa No	1351-1354-1357
Ebat	160x75, 170x80, 180x80, 190x90 cm

Geo Duvar Bağlantılı	
Sayfa No	1352-1355-1358
Ebat	165x75, 180x80 cm

Yıkanma alanları / Küvetler

Geo Köşe	
Sayfa No	1353-1356-1359
Ebat	165x75, 180x80 cm

Sol Sağ

Combo	
Sayfa No	1360
Ebat	170x75 cm

Neon çift taraflı	
Sayfa No	1361-1364
Ebat	180x100, 190x90, 180x80 cm

Neon (80 cm)	
Sayfa No	1365-1366
Ebat	180, 170 cm

Neon (75 cm)	
Sayfa No	1367-1370
Ebat	175, 170, 160, 150 cm

Neon (70 cm)	
Sayfa No	1371-1374
Ebat	175, 170, 160, 150 cm

Optimum Neo (75 cm)	
Sayfa No	1375
Ebat	170, 160, 150 cm

Optimum Neo (70 cm)	
Sayfa No	1376-1377
Ebat	175, 170, 165, 160, 105 cm

Optimum Neo Köşe	
Sayfa No	1378-1379
Ebat	150, 140, 130, 120, 110 cm

Yıkanma alanları / Duş tekneleri

Leaf (90 cm)	
Sayfa No	1382-1385
Ebat	180, 170, 160, 150, 140, 120, 100, 90 cm

Leaf (80 cm)	
Sayfa No	1386-1390
Ebat	180, 170, 160, 150, 140, 120, 100, 90, 80 cm

Leaf (75 cm)	
Sayfa No	1391-1392
Ebat	150, 140, 120, 100 cm

T (90 cm)	
Sayfa No	1393-1395
Ebat	180, 170, 160, 150, 140, 130, 120, 110, 100, 90 cm

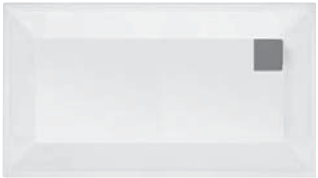

T (80 cm)	
Sayfa No	1396-1398
Ebat	180, 170, 160, 150, 140, 130, 120, 110, 100, 90, 80 cm

T (75 cm)	
Sayfa No	1399-1401
Ebat	180, 170, 160, 150, 140, 130, 120, 110, 100, 90, 80 cm

T (70 cm)	
Sayfa No	1402-1404
Ebat	180, 170, 160, 150, 140, 130, 120, 110, 100, 90, 80 cm

Optimum Neo (90 cm)	
Sayfa No	1405-1406
Ebat	170, 140, 120 cm

Optimum Neo (80 cm)	
Sayfa No	1407-1409
Ebat	160, 130, 120, 110, 100 cm

Yıkanma alanları / Duş tekneleri

Optimum Neo (75 cm)	
Sayfa No	1410-1411
Ebat	180, 170, 160, 150 cm

Optimum Neo (Kare)	
Sayfa No	1412-1413
Ebat	100, 90, 80, 75 cm

Optimum Neo (Köşe)	
Sayfa No	1414-1415
Ebat	100, 90, 80 cm

Yıkanma alanları / V-Flow duş kanalları

Yandan Çıkışlı Alttan Çıkışlı

AquaWall	
Sayfa No	1418
Ebat	100, 60 cm

Yandan Çıkışlı Alttan Çıkışlı

Thin-Cut	
Sayfa No	1419
Ebat	300, 200, 120, 90, 60 cm

Yandan Çıkışlı Alttan Çıkışlı

Elegant	
Sayfa No	1420-1421
Ebat	120, 100, 90, 80, 70, 60, 50, 30 cm

Yandan Çıkışlı Alttan Çıkışlı

Clear-Cut	
Sayfa No	1422
Ebat	80, 60, 40 cm

Yandan Çıkışlı Alttan Çıkışlı

Style	
Sayfa No	1423
Ebat	80, 70, 60, 50, 30 cm

Yandan Çıkışlı Alttan Çıkışlı

Eco- Flow	
Sayfa No	1424
Ebat	40, 50, 60, 80 cm

Yandan Çıkışlı Alttan Çıkışlı

Kare - Yalıtımlı	
Sayfa No	1425
Ebat	15x15 cm - 10x10 cm

Yandan Çıkışlı

Kare	
Sayfa No	1426
Ebat	15x15 cm - 10x10 cm

Yıkanma alanları / Tamamlayıcılar

VitrA Kaydırmaz-Paket	
Sayfa No	1429
Ebat	

Duş oturağı 2	
Sayfa No	1430
Ebat	34x34x40 cm

Iroko ahşap oturak	
Sayfa No	1430
Ebat	

Duş oturağı 4	
Sayfa No	1430
Ebat	

Küvet basamağı 1	
Sayfa No	1431
Ebat	42x25x18 cm

Yıkanma alanları / Tamamlayıcılar

Küvet baş yastığı	
Sayfa No	1431
Ebat	-

Öne çıkanlar

Liquid	98
New Metropole	114
VitrA Universal Aynalar	128
V-Care Ultra Akıllı Klozet	142
VitrA QuantumFlush	146
Outline Recycled	158
Zentrum	162
Equal Lavabolar	168
Origin Classic	172
Suit	186
Flow Line	194
VitrA Universal Paneller	202
VitrA V-Fix Gömme Rezervuarlar	210
Root Kumanda Panelleri	224

Liquid

Liquid

Dışavurumcu minimalizm

VitrA ve Tom Dixon işbirliğiyle tasarlanan eşsiz Liquid Koleksiyonu, İngiliz tasarımcının "dışavurumcu minimalizm" olarak tanımladığı felsefeyi banyolara taşıyor.

Liquid

Zamanın ötesinde bir tasarım

Zamana meydan okuyan tasarımıyla Liquid koleksiyonu, evdeki banyolardan kamusal mekanlardaki tuvaletlere kadar yeni bir standart ortaya koyarak geleceğin banyoları için de yeni bir vizyon sunuyor.

Liquid

Cömert bir duruş

Kişisel bakım ve sağlığı çağrıştıran dolgun ve kıvrımlı hatlara sahip Liquid vitrifiyeler, sağlam, kolay kullanımlı ve karşı konulmaz çekicilikte yuvarlak hatlı batarya ve aksesuarlar ile kusursuz uyumu yakalıyor. Koleksiyonun bütünsel bir form oluşturan cömert boyutları ve göz dolduran fiziki yapısı banyodaki keskin hatları ortadan kaldırıyor.

Liquid

Seramiklere yaratıcı dokunuş

Heykelsi seramikleri geleneksel lavabo ve vitrifiyelerin ötesine taşıyan koleksiyon, duşta ya da evin herhangi bir köşesinde kullanılabilecek, yuvarlak hatlı seramik tabure ile sıra dışı bir işleve yer veriyor.

Liquid lavabolar, tezgah altı çözümlerden duvara monte, tezgah üstü ve monoblok seçeneklere kadar etkileyici genişlikteki ürün yelpazesiyle öne çıkıyor.

Liquid

Akışkan siluetler

Koleksiyonda yer alan tüm modellerde üstün hijyen performansı için VitrA Rim-ex kanalsız klozet teknolojisi kullanılıyor.

Bide ve klozetlerde asma veya yere monte tasarımlar, pisuvarlarda ise temassız yıkama teknolojisi bulunuyor.

Liquid

Tamamlayıcı parçalar

Siyah, beyaz ve kromdan oluşan klasik banyo paleti, Liquid banyo mobilyalarında yeniden bir araya geliyor. Kapalı lavabo dolabı, çizgili şeritleriyle İskandinav stili camdan ya da sağlamlığıyla öne çıkan perfore siyah metal örgüden oluşan iki seçenek sunuyor. Dahili cam raflarıyla birlikte zemine ya da duvara monte edilebiliyor.

Liquid

Banyoya tarz kazandıran zengin seçenekler

Liquid bataryalarda kalın boru biçimli gövdeler, konik açma kapama koluyla tamamlanıyor. Kolay kullanımı ve eğlenceli tasarımıyla öne çıkan lavabo ve duş bataryaları, parlak siyah ve krom olmak üzere iki farklı renk seçeneği sunuyor.

Liquid lavabo bataryalarına stil katan boru biçimli tasarım dili; havlu askısı, tuvalet kağıtlığı, tuvalet fırçalığı ve ikili sıvı sabunluk gibi aksesuarlara da yansıyor.

New Metropole

Metropole Edge

Yalın ve seçkin tasarımlar

Yüksek beklentileri karşılamak üzere tasarlanan Metropole Edge serisi banyo mobilyaları, detaylarda öne çıkan özellikleriyle fark yaratıyor.

Seride MDF gövde ve çekmeceler, cam kapaklı modüller, boy dolapları ve dolaplı aynalar bulunuyor.

Masif ahşap dokusuyla özel hissettiren zarif ve ince çerçeveler, doğal kaplamayla bütünleşiyor. Ceviz, açık meşe ve siyah meşe seçenekleri ise zengin renk çeşitliliğini öne çıkarıyor.

Metropole Edge

Banyoda farklı bir hava

Çeşitli ölçü seçenekleriyle alanı en verimli şekilde kullanmayı sağlayan Metropole Edge serisi lavabo dolapları, tasarım detaylarıyla banyo atmosferini üst seviyeye taşımayı başarıyor.

Serinin standart lavabolu modüller iki çekmeceli olarak 50 cm, 60 cm, 80 cm, 100 cm veya 120 cm ölçüleriyle; etajerli modüller iki çekmeceli olarak 60 cm, 80 cm, 100 cm veya 120 cm ölçüleriyle; seramik tezgâhlı modüller ise tek çekmeceli olarak 80 cm veya 100 cm ölçüleriyle sunuluyor.

Bas – aç sistemiyle pratik bir kullanım sağlayan çekmeceler, iç aydınlatmaları ve antrasit renkli iç yüzeyleriyle seçkin bir görünüme sahip.

Metropole Edge

Modern fikirlerin yansıması

Lavabo alanında pratik saklama çözümlerini modern çizgilerle sunan Metropole Edge serisi dolaplı aynalar; 60 cm, 80 cm, 100 cm veya 120 cm'lik boyutlarıyla tüm alanlara uyum sağlıyor. Duble ayna özelliğine sahip dolaplı aynalar, kapak açıkken de ayna kullanımına olanak veriyor.

Dolap içinde bulunan priz detayı ise fön makinesi, tıraş makinesi, şarjlı diş fırçası gibi elektrikli aletlerin kullanımında büyük bir kolaylık sunuyor.

Metropole Pure

Sade çizgiler, duru tasarım

Metropole Pure

Sadeliğin içinde fonksiyonel detaylar

Modern bir lavabo dolabından beklenen her şeyi en yalın hâliyle sunan Metropole Pure serisi, her banyo alanına uyum sağlıyor.

Tıpkı Edge serisinde olduğu gibi, standart modüller iki çekmeceli olarak 50 cm, 60 cm, 80 cm, 100 cm veya 120 cm ölçüleriyle; etajerli modüller iki çekmeceli olarak 60 cm, 80 cm, 100 cm veya 120 cm ölçüleriyle; seramik tezgâhlı modüller ise tek çekmeceli olarak 80 cm veya 100 cm ölçüleriyle sunuluyor.

İç aydınlatmaları ve antrasit renkli iç yüzeyleriyle estetik bir görünüme sahip çekmeceler, bas – aç sistemiyle kolayca açılıp kapanıyor.

Metropole Pure

Bütünsel tasarımlı kusursuz lavabolar

Göz alıcı dikey hatların yumuşak dönüşlü köşelerle birleştiği lavabolar, su taşma deliklerinden sifon tapalarına kadar akışkan bir tasarım diline sahip.

Koleksiyonda yer alan çeşitli form, renk ve ölçü seçenekleri, özgün bir stil oluşturmayı kolaylaştıran çok sayıda alternatif çözümü beraberinde getiriyor.

VitrA Universal Aynalar

VitrA

VitrA Universal Aynalar

Banyoların ruhunu yansıtan tasarımlar

Basis

Core

Tarih boyunca kimi zaman gizemli kimi zaman sihirli bir obje olarak mitleşen ayna, mekânlarda yarattığı derinlikle ferahlık algısını güçlendirmeye ve estetik yönüyle dekorasyonların en önemli unsurlarından biri olmaya devam ediyor.

VitrA Universal Aynalar, zamandan bağımsız yalın tasarımları ve işlevsel özellikleri sayesinde tüm banyo koleksiyonlarıyla uyum sağlıyor.

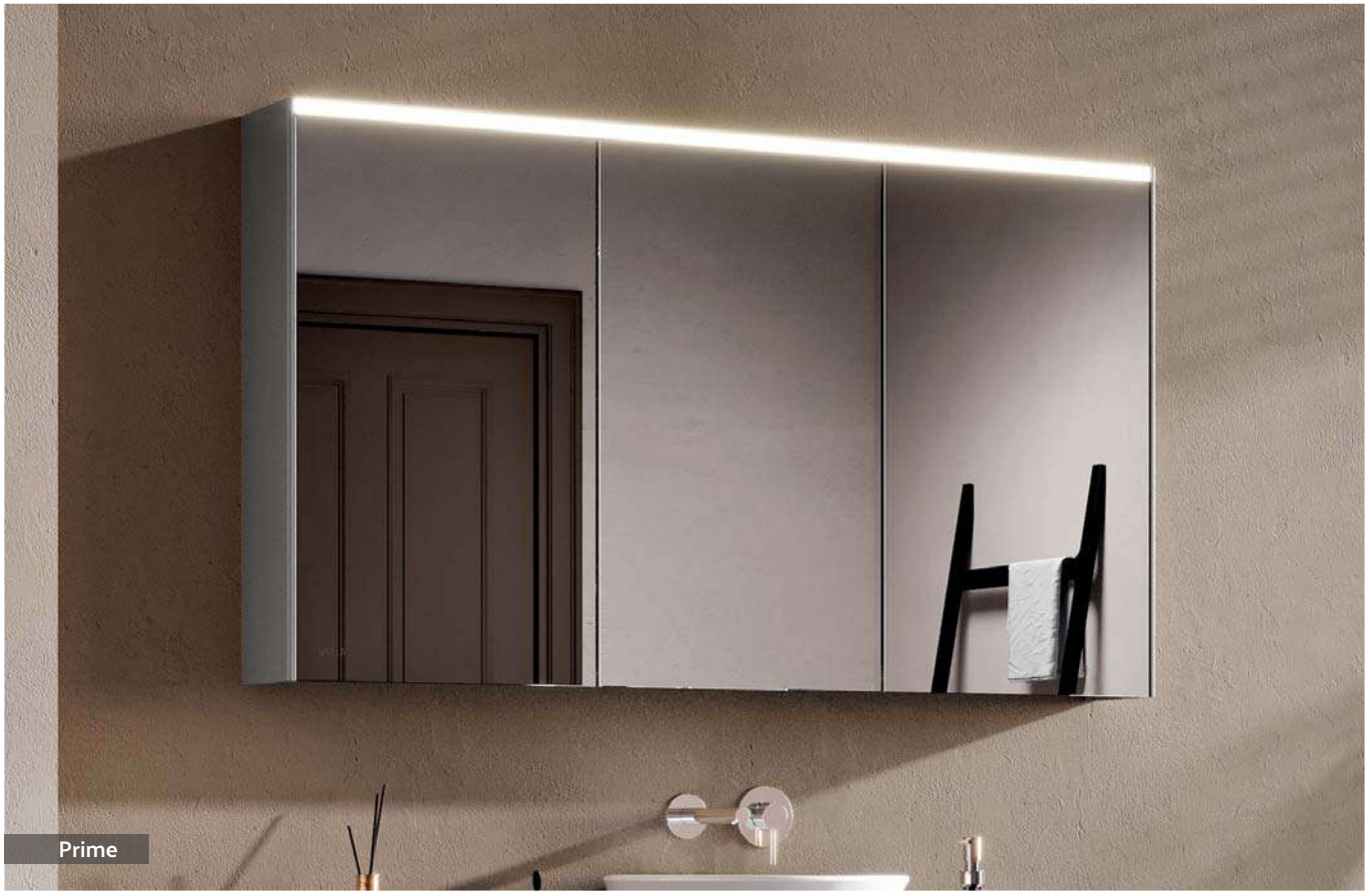
Prime

VitrA Universal Aynalar

Prime Aynalar

Dolaplı, düz ve yuvarlak modelleri bulunan seri, zengin ölçü seçenekleri sunuyor.

Dolaplı ve düz versiyonlarda ayarlanabilir aydınlatma, düz kare aynada bulunan buğu önleyici, tüm modellerde hareket sensörü özellikleriyle konforu ve estetiği öne çıkarıyor.

VitrA Universal Aynalar

Core Aynalar

Dolaplı ve düz versiyonları bulunan Core serisi, ölçü alternatifleriyle farklı boyutlardaki banyolar için çözümler sunuyor. Armatür LED aydınlatma ise işlevsel ve şık bir tasarıma sahip.

VitrA Universal Aynalar

Basis Aynalar

VitrA Universal Aynaların baz serisi Basis, yavaş kapanan kapaklara sahip dolaplı veya düz seçenekler sunuyor. Farklı ölçü alternatifleriyle her banyonun ihtiyacını karşılıyor.

VitrA

Prime

VitrA Universal Aynalar

Dolaplı aynalar	60 cm	80 cm	100 cm	120 cm
Prime	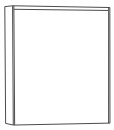	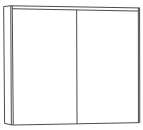	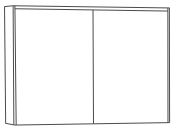	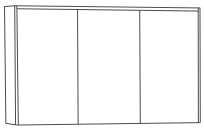
Core	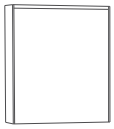	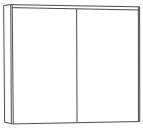	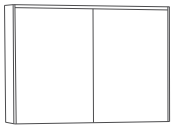	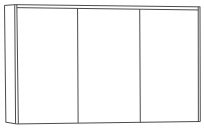
Basis	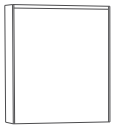	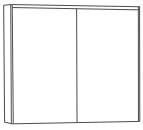	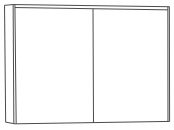	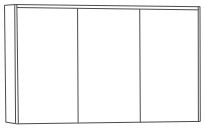

Düz aynalar	60 cm	80 cm	100 cm	120 cm
Prime Kare		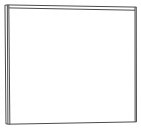	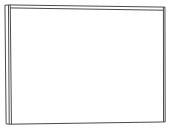	
Core Kare		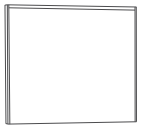	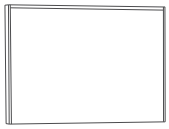	
Basis Kare		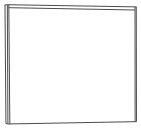	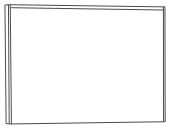	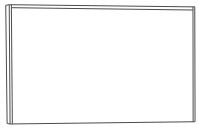
Prime Yuvarlak	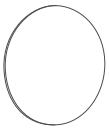	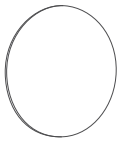	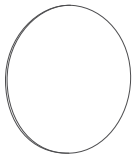	

Prime
VitrA

V-Care Ultra Akıllı Klozet

V-Care Ultra Akıllı Klozet

Üst düzey koruma ile kişisel hijyeninizi önemsiyoruz.

Otomatik açma kapama

V-Care Ultra, klozet içinde bakteri oluşumunu engelleyen UV-C ışınlarıyla yüzey temizliği yapan teknolojisi sayesinde maksimum hijyen sağlamanın yanı sıra; farklı yıkama seçenekleri, sıcaklığı ayarlanabilir, kolayca temizlenen ve dayanıklı Duroplast klozet kapağıyla üst düzey konfor sunuyor.

Oturma yeri sıcaklık ayarı

VitrA QuantumFlush

VitrA QuantumFlush

Yepyeni bir yıkama teknolojisi

VitrA'dan yepyeni bir teknoloji: QuantumFlush

Laminer akış prensibiyle mühendislik edilen QuantumFlush, suyu en güçlü şekilde, sıçratmadan ve sessizce klozetin tüm iç yüzeyine yayarak temizlik sağlamak üzere tasarlandı.

VitrA QuantumFlush

Mükemmel temizlik teknolojisi

QuantumFlush'ın arka kısmında, laminer akış prensibine dayalı hesaplamalarla tasarlanan 3 çıkışlı yüksek momentum manifoldu (high momentum manifold) bulunur. Bu mühendislik çözümü, su akışını manifold içinde düzenler ve suyun türbülanslı akış karakteristiğini laminer akış karakteristiğine dönüştürür. Böylece suyun hazne içinde camsı bir akış ile hareket etmesini sağlayarak enerji kaybını önler. Enerjisini koruyan su, her noktaya ulaşarak hazneyi en iyi şekilde temizler.

2 kat daha fazla temizlik gücü

VitrA QuantumFlush klozette, standart kanalsız klozetlere kıyasla **%120** daha etkili yıkama sağlanır.

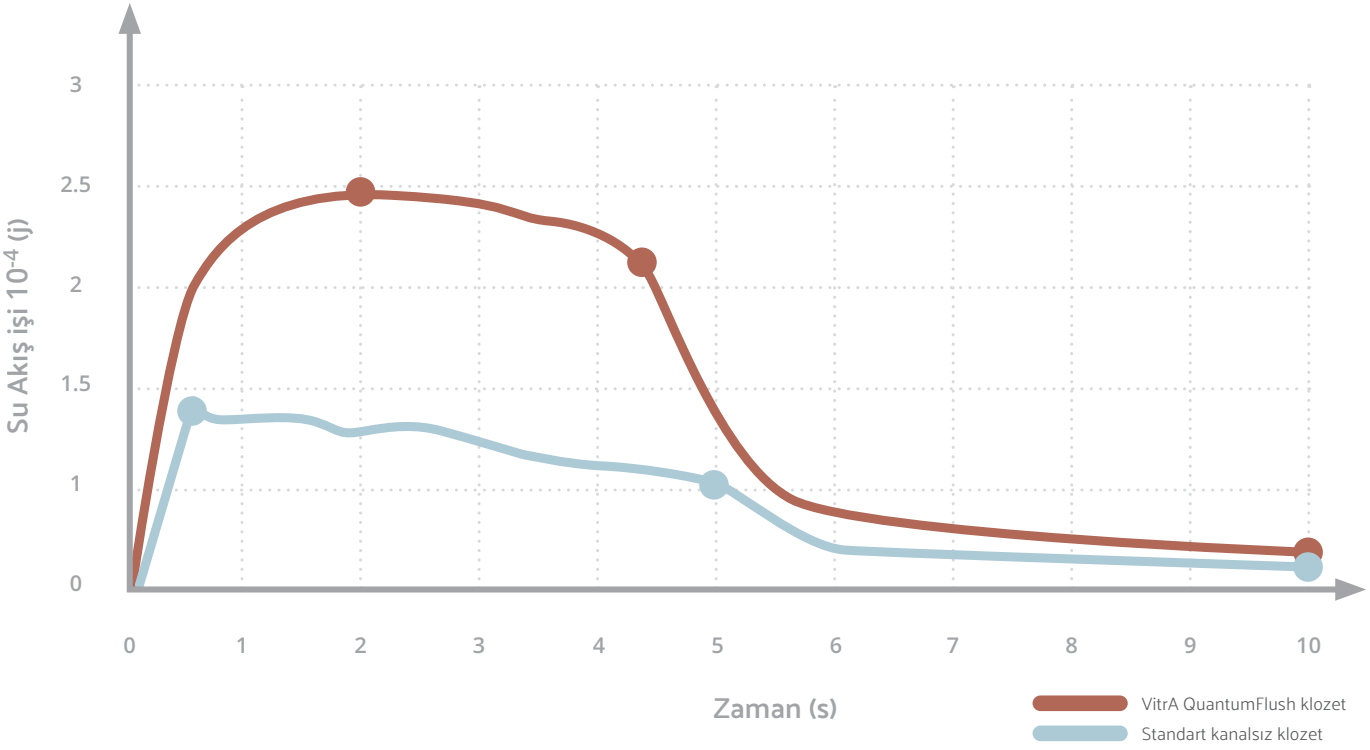

VitrA QuantumFlush

Güçlü ve sıçratmaz

Mevcut yıkama sistemlerinde, düzensiz akış sebebiyle su tanecikleri hazne içinde çarpışarak sıçratmalara ve bioaerosollerin banyo ortamına yayılımına neden olur. QuantumFlush, standartların üzerinde bir yıkama gücü sağlamasına karşın, suyu sıçratmaz ve hijyenik bir tuvalet deneyimi sağlar.

2 kat daha az türbülans, daha az sıçrama

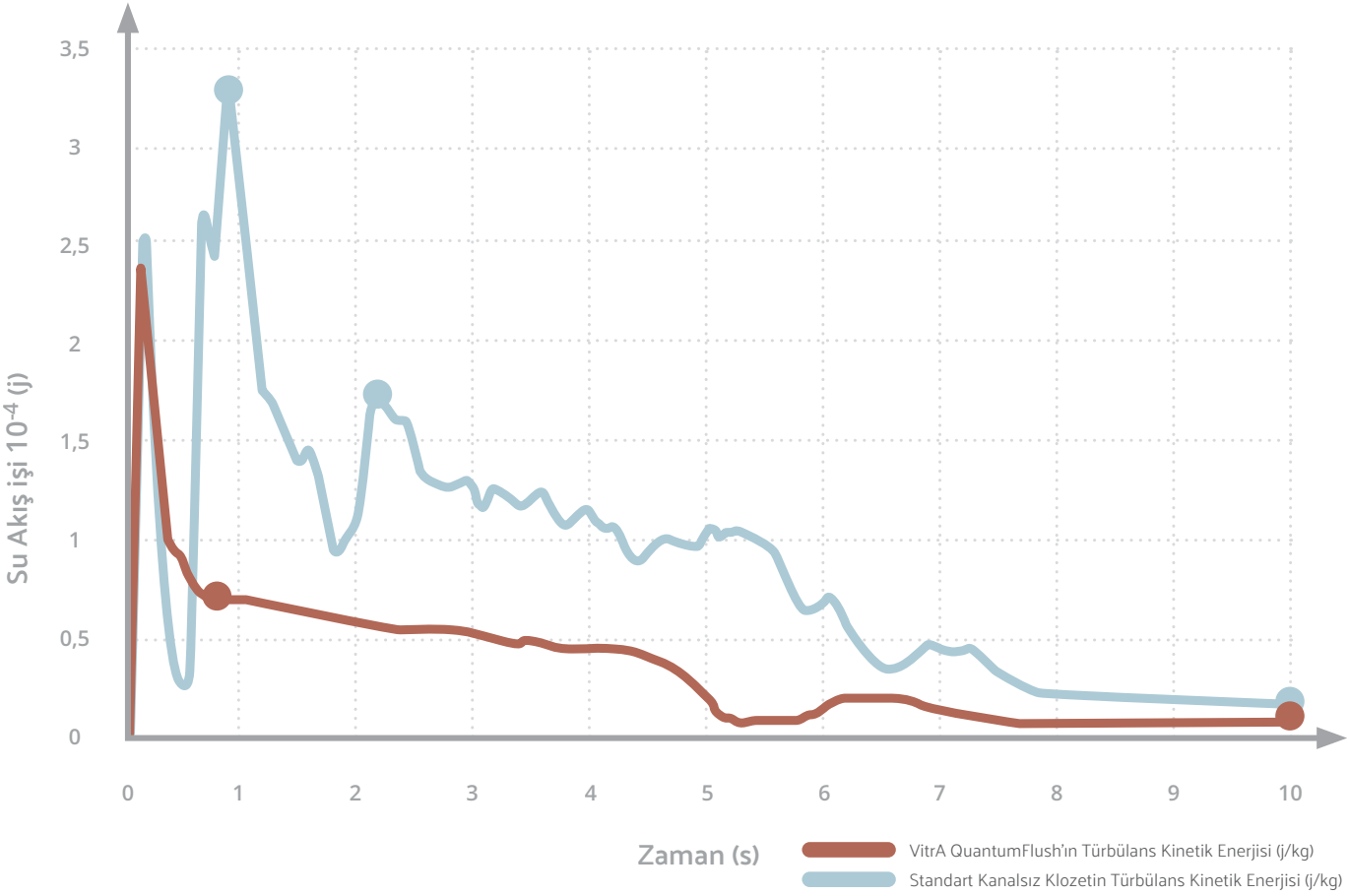

VitrA QuantumFlush

Güçlü ve sessiz

7 kat daha sessiz

QuantumFlush, suyun gücünden en verimli şekilde ve sessizce yararlanır. Laminer akış karakteristiği sayesinde suyun türbülanslı kinetik enerjisini düşürerek, çarpışmaların ve düzensizliklerin ortaya çıkardığı gürültüyü önler. Bu sayede QuantumFlush, standart klozetlere kıyasla çok daha sessiz bir yıkama sağlar.

QuantumFlush, dünyanın **en sessiz** klozetlerinden biri

Akredite laboratuvar testlerine göre, QuantumFlush, normal bir klozete kıyasla 8.45 dBA daha az ses enerjisi üretmektedir. Bu 8.45 dBA fark, yaklaşık olarak 7 kat daha az ses demektir.

Quiet Mark tarafından onaylıdır.

VitrA QuantumFlush

Her banyoya uygun kapak seçenekleri

Slim

Slim etekli

Yavaş kapanan sessiz kapak

Kolay sök-tak

Yavaş kapanan sessiz kapak

Kolay sök-tak

VitrA QuantumFlush Klozetler, üç kapak alternatifiyle her ihtiyaca cevap veriyor. Kolayca çıkarılıp takılabilme, yavaş ve sessiz kapanma ve el değmeden temassız kullanım gibi farklı özelliklere sahip kapaklar, her banyoya uyum sağlıyor.

Yavaş kapanan sessiz kapak

VitrA Temassız

Outline Recycled

Outline Recycled

Yeni VitrA Geri Dönüştürülmüş Seramik Lavabo, atık malzemelerden yeniden tasarlandı.

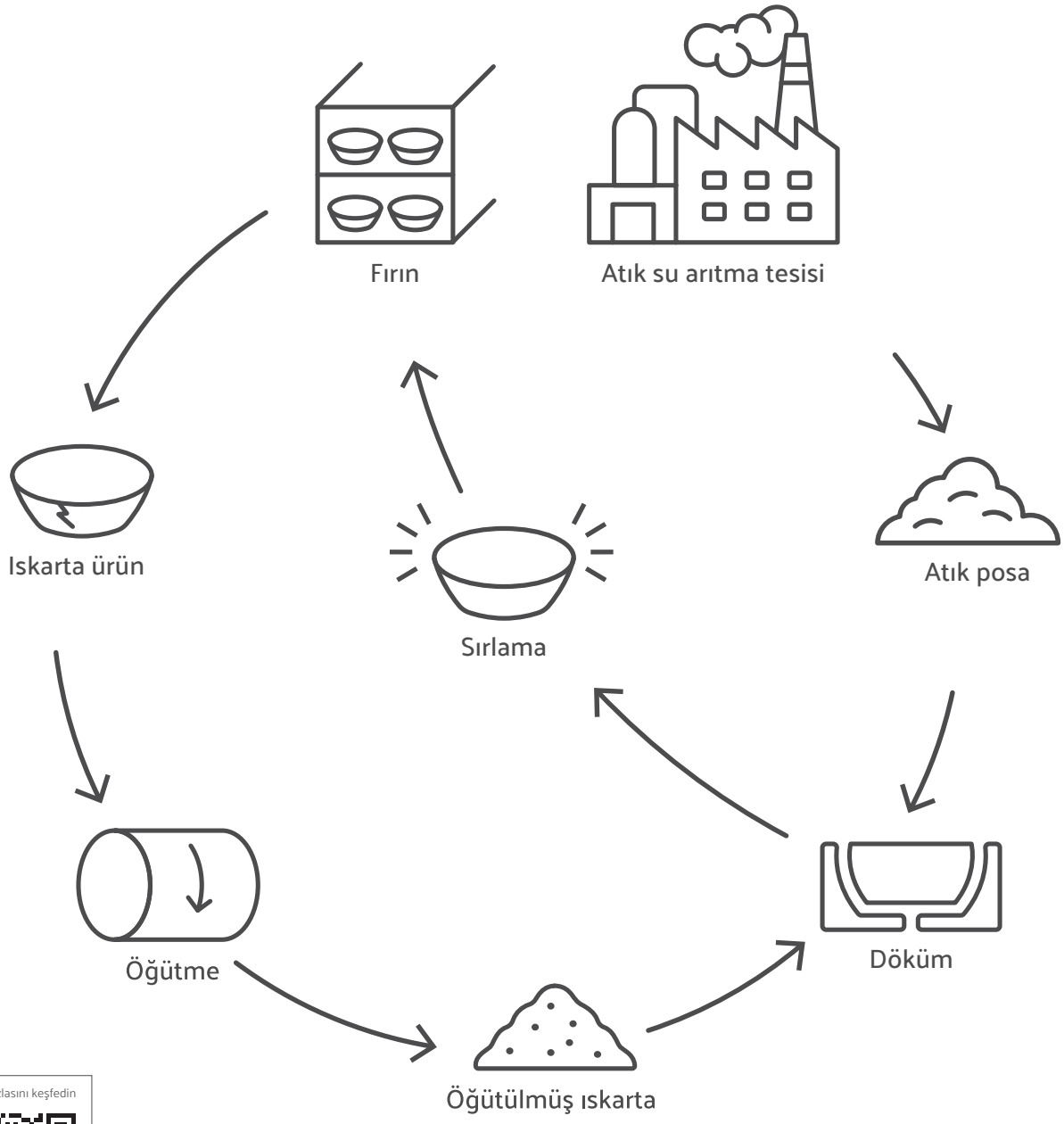

Daha fazlasını keşfedin

VitrA'dan yeni %100 geri dönüştürülmüş* lavabo

Döngüsel ekonomiye katkıyı en üst düzeye çıkartarak, küresel ısınma üzerindeki çevresel etkimizi ürün başına %30** oranında azaltır.

* Sadece hijyenik yeni bir sır ile kaplanmıştır.
** Yaşam Döngü Analizi (YDA) sonuçlarına göre

Zentrum

Zentrum

Banyo atmosferine sade bir dokunuş

Zentrum klozet serisi, yumuşak geçişlere sahip hatları, zamansız tasarımı ve sade görünümüyle her banyo atmosferine kolayca uyum sağlaması için tasarlandı.

Asma klozet, takım klozet ve yerden tek klozet alternatifleri bulunan Zentrum serisi, estetik görünümü ve işlevsel özellikleriyle beklentileri tam olarak karşılıyor.

Zentrum

Sağlıklı ve uzun ömürlü kullanım

VitrA SmoothFlush özellikli Zentrum klozet serisi, kanalsız ve deliksiz yapısıyla sağlığa zararlı bakteri ve organizmaların birikmesini önlüyor.

Suyu tüm yüzeye hassasiyetle yayan iç haznesi ve bakteri gelişimini %99 oranında önleyen VitrA Hijyen sır teknolojisi, maksimum hijyenin yanı sıra, uzun yıllar güvenle kullanım imkânı sunuyor.

Equal Lavabolar

Equal Lavabolar

Cesur yalınlık

Özel olarak tasarlanan Equal etajerli lavabo ünitesi, görsel bütünlüğüyle fark yaratıyor ve mekânı ferahlatıyor. Tek ve çift hazneli lavabolar, doğrusal ve akıcı formların çarpıcı bir tezadını sunuyor. Duvara monte, tezgâh üstü ve havluluk ya da raflı metal çerçeve alternatifleri ile Equal lavabolar, seriye yeni eklenen mat taş gri ve indigo mavi renkleri ile çeşitli ihtiyaç ve beklentileri uyumla karşılıyor.

Origin Classic

Origin Classic

Klasikle modernin uyumlu birlikteliği

Geçmişin izlerini, modern dokunuşlarla geleceğe taşıyan Origin Classic, ince ve zarif hatlarıyla dikkat çekiyor. Armatür, aksesuar ve duş sistemlerinin birbirini tamamladığı koleksiyon, klasik ve modernin harmonisiyle banyoda benzersiz bir atmosfer oluşturuyor. Farklı renk ve kullanım seçenekleri, kişisel zevklere alan açıyor.

Origin Classic

Banyoyu bütünleştiren klasik tasarım

Origin Classic'in tasarım dili, koleksiyonun her parçasında klasikle modernin uyumunu yansıtıyor. Koleksiyon, farklı yaklaşımlara ve kullanım alışkanlıklarına cevap veren geniş bir ürün yelpazesi sunuyor. Birbirini tamamlayan armatürler, duş sistemleri ve aksesuarlar, banyo alanında esnek tasarım alternatifleri sağlıyor.

Origin Classic

Çeşitliliği artıran detaylar

Armatürlerde bulunan özel detaylar, koleksiyonu ayrıcalıklı bir hale getiriyor. Yanlarda konumlanan klasik tarzdaki kumanda kollarının veya üstte konumlanan tek kumanda kolunun açma - kapama fonksiyonu, kolay hareket özelliği sayesinde hassasiyet ve yumuşaklığını yıllarca koruyacak şekilde tasarlandı. Tüm seride yer alan seramik kaplı özel kartuş, ince gövde tasarımını mümkün kılmanın yanı sıra, daha dayanıklı ve uzun ömürlü bir kullanım sunuyor. Kolay montaj aparatı ise kısa sürede pratik kurulum olanağı sağlıyor.

Origin Classic, sunduğu renk çeşitliliği ile klasik ambiyanslara ilham veriyor. Krom, soft bakır, fırçalı altın ve mat siyah seçeneklerinden oluşan cazip renkler, dayanıklılığını yıllarca koruyor.

Origin Classic

Farklı lavabolar için farklı çözümler

Koleksiyonun armatürleri, yanlarda konumlanan klasik tarzdaki kumanda kolları veya üstte konumlanan tek kumanda kolu ile farklı kullanım tercihlerine hitap ediyor. Çıkış ucunun kendine has kıvrımıyla mekâna özel bir hava katan Origin Classic armatürler, her lavabo tipine göre farklı yükseklik seçenekleri sunuyor.

Origin Classic

Farklı yıkanma alanlarına alternatif çözümler

Klasik tasarım dilinin zarafetini yıkanma alanlarına da taşıyan Origin Classic, banyo ve duş bataryalarının yanı sıra; 4 delikli küvet bataryası, yerden küvet bataryası, ankastre duş ve banyo bataryalarıyla farklı yıkanma alanlarına uygun çözümler sunuyor.

Origin Classic

Klasik ambiyansı tamamlayan aksesuarlar

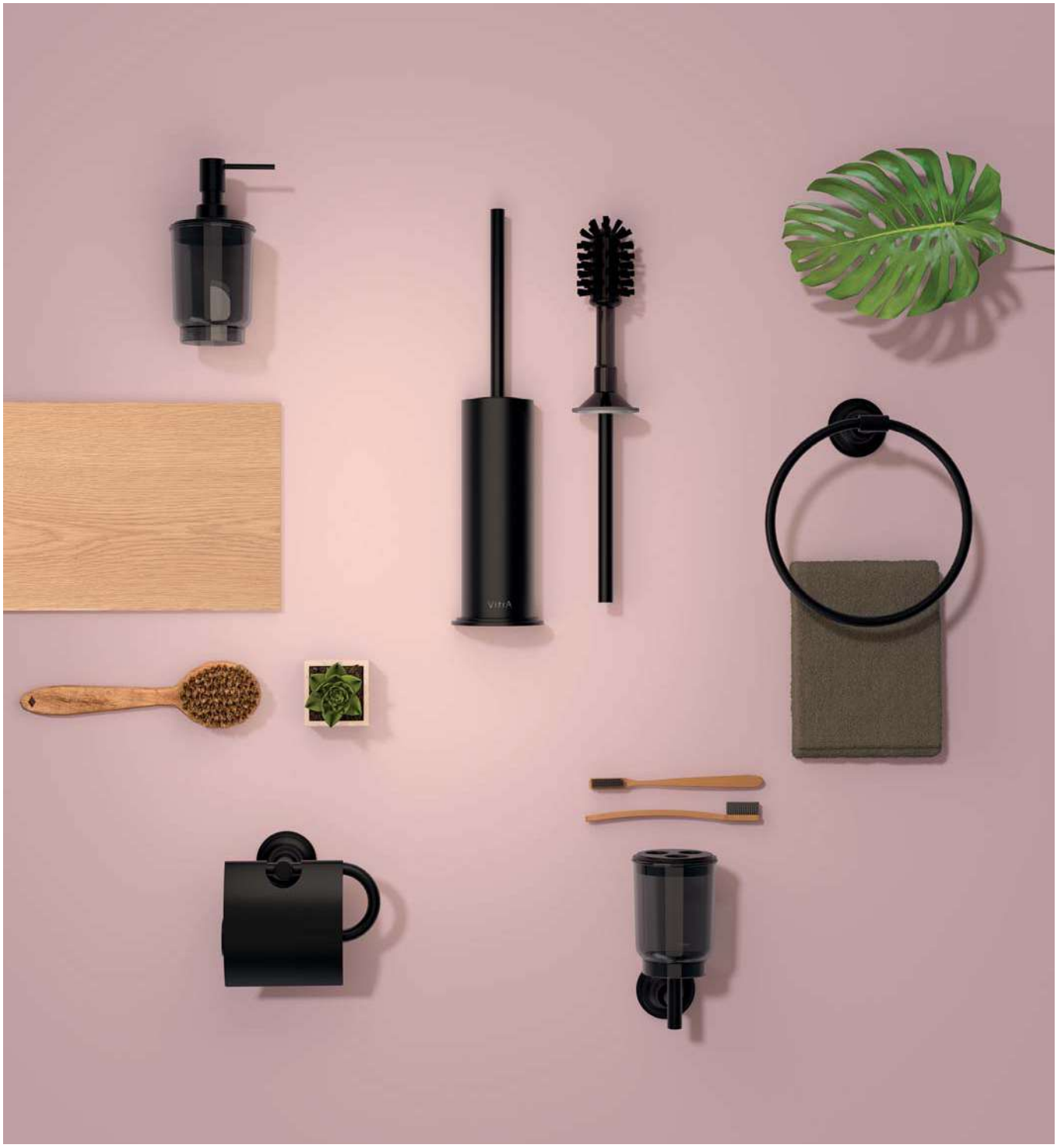

Origin Classic'in sunduğu aksesuar seçenekleri koleksiyonun tasarım çizgisiyle uyum sağlarken, banyo ambiyansını klasik ruhu yansıtan bir dokunuşla tamamlıyor.

Suit

Suit

Suya şekil veren tasarım

Design Studio VitrA tarafından tasarlanan Suit Koleksiyonu, geometrik şekillerden ilham alarak, onları zarif ve özgün bir tasarıma dönüştürüyor. Silindirik ve kübik formların birlikte kullanımı; geçmiş, bugün ve gelecek arasında bir bağ kuruyor. Dikdörtgen formundaki çıkış ucunun suya verdiği şekil, suyu âdeta tasarımı tamamlayıcı bir unsur haline getiriyor.

Suit

Renk alternatifleri

Kromun uyumlu sadeliği, parlak siyahın seçkin duruşu, bakırın otantik ruhu, altının asaleti...

Suit Koleksiyonu, uzun süre canlılığını koruyan renk alternatifleriyle banyolardaki uyumu yıllarca mükemmel bir şekilde tamamlıyor.

Suit

Banyoda özgür seçimler

Tüm parçaların birbiriyle uyum içinde olduğu banyo tasarımı için gereken her detaya sahip olan koleksiyon; farklı renkler, ölçüler ve çözümler sunuyor. Banyo tasarımı Suit ile benzersiz bir deneyime dönüşüyor.

Flow Line

Flow Line

Her tasarımla uyumlu çeşitlilik

VitrA'nın sunduğu üç yeni batarya serisi, farklı kumanda kolu tasarımlarıyla tüm VitrA koleksiyonlarına uyum sağlar ve hayal edilen stilin banyodaki her alana yansıtılmasına yardımcı olur.

Flow Line

Dayanıklılık için tasarlandı

Flow Round

VitrA'nın uzman kalite yönetimi ve kalite güvence ekipleri, tasarımdan ürün geliştirmeye, testlerden montaj aşamasına kadar, ürünlerin kaplama, işlevsellik ve dayanıklılıkta en yüksek standartlara ulaşmasını sağlamak için farklı ekiplerle yoğun iş birliği içinde çalışır.

Flow Soft

Flow Square

Flow Line

V-SuperFix

V-SuperFix ile kurulum çok rahat

VitrA armatürler, elle ayarlanabilen aparatları sayesinde alet kullanımına ihtiyaç duymadan 15 saniyede, kolay ve hatasız kurulum imkânı sağlar.

V-Pure

Suyu koruyan teknoloji: VitrA V-Pure

V-Pure teknolojisi, suyun temiz ve sağlıklı akmasını sağlayarak içme suyunun tadını çıkarmanıza yardımcı oluyor.

VitrA Universal Paneller

VitrA Universal Paneller

Farklı kombinasyonlarla çeşitlenen banyolar

Yıkanma alanlarında tüm ihtiyaçlara en iyi çözümleri üreten VitrA, duş kabinlerinde de sunduğu zengin ölçü, renk ve desen seçenekleriyle banyoların havasını değiştiriyor. Ön ve yan panellerin her ihtiyaca ve zevke uygun kombinasyonlarla tercih edilebilmesi, çok sayıda banyo tasarımına olanak sağlıyor.

Darbeye dayanıklı camlar

Duş kabinlerinin özel bir dayanıklılık testinden geçen camları, 60 kg ağırlığındaki darbelere kadar dayanıklıdır.

Sızdırmayı önleyen izolasyon güvencesi

Dakikada 33 lt su püskürtülerek yapılan sızdırmazlık testleri sonucunda VitrA duş kabinlerinin tam izolasyon güvencesi sağladığı görülmüştür.

VitrA Universal Paneller

Yıllara meydan okuyan performans

Her banyo ölçüsüyle uyumlu montaj imkânı

VitrA duş kabinlerinin ölçüleri, panelin montaj yapılacak alan ölçüsüne göre ayarlanmasını sağlayan tolerans payına sahiptir. Aynı zamanda duvar tipi fark etmeksizin, montaj esnasında her ölçüye göre kolayca uyarlanabilir.

Zahmetsiz ve hızlı kurulum

VitrA duş kabinleri, tasarım detayları sayesinde kısa sürede kolay kurulum imkânı sunarak zamandan tasarruf ettirir. Panellere entegre edilmiş bağlantı parçaları ve eşit profil kalınlığına sahip ön ve yan panel tasarımları, standart duş kabinlerinin aksine ek bir modüle ihtiyaç duyulmadan istenilen kombinasyonu kolaylıkla uygulama imkanı sağlar.

Yıllara meydan okuyan performans

Mekanik aksamlarının dayanıklılığı 80.000 kez açma - kapama uygulaması yapılarak test edilen VitrA duş kabinleri, uzun ömürlü bir kullanım sağlamaktadır.

Güvenlikte bir adım ötesi: Protect Plus

Transparan yapıdaki Protect Plus, duş kabinlerinin camlarına kolayca uygulanan görünmez bir kaplamadır. Camı bütün halde tutarak bir kırılma halinde cam parçalarının dağılmasını önlemektedir.

VitrA Universal Paneller

Her tarza uygun duş kabini serileri

Tüm duvar tipleriyle uyum sağlayan VitrA duş kabinlerinde, standart kapılı veya kolay giriş-çıkış sağlayan sabit anel seçenekleri sunuluyor. Standart kapılı, parlak gümüş ve mat siyah profiller şeffaf veya degrade camlarla uygulanabilirken; mat siyah profilli sabit paneller ise füme ve şeffaf cam seçenekleriyle kombine edilebiliyor.

VitrA V-Fix Gömme Rezervuarlar

VitrA

VitrA V-Fix Gömme Rezervuarlar

Hızlı, kolay ve hatasız montaj

Hem bugünün hem geleceğin akıllı teknolojilerine uyum sağglayacak şekilde tasarlanan V-Fix Gömme Rezervuarlar, VitrA'nın geliştirdiği inovasyonlar sayesinde hızlı, kolay ve hatasız şekilde kurulabilir. Sessiz performansının yanı sıra, kaliteden ödün vermeyen ve ömür boyu dayanıklılık sunan ulaşılabilir bir seçenektir.

VitrASilent Gömme Rezervuarlar

Özel doldurma sistemi sayesinde rezervuar doldurma sesi 19 desibeli geçmiyor ve fısıltı sessizliğinde çalışıyor. Böylece rezervuar dolumu bitmeye yaklaştıkça artan rahatsız edici sesleri önlemiş oluyor. Üründe kullanılan strafor ekstra yalıtım görevi görüyor; böylece hem banyoda hem de binaların diğer yaşam alanlarında sessizliği bozmuyor.

10 yıl garanti ve 30 yıl yedek parça teminatı

Kaliteli, dayanıklı ve sürdürülebilir VitrA ürünleri üstün seviyede işlevsel ve güvenilir çözümler sunuyor. VitrA V-Fix Gömme Rezervuarların dayanıklılığı, VitrA'nın yüksek teknoloji standartlarına ve ürünlerin ardındaki mühendisliğe dayanıyor. Tüm gömme rezervuarlar, 10 yıl garantiye ek olarak 30 yıl yedek parça teminat garantisiyle sunuluyor.

VitrA V-Fix Gömme Rezervuarlar

Ayarlanabilir yıkama hacmi

VitrA V-Fix Gömme Rezervuarlar, özel iç takım ayarları sayesinde daha az yıkama hacmiyle daha az su tüketilmesini sağlayarak farklı ihtiyaçlara cevap veriyor.

Çevre dostu tasarımıyla VitrA V-Fix Gömme Rezervuarlar, içlerinde bulunan çift kademeli yıkama sistemleri sayesinde 2,5 veya 3 litre yıkama imkanı sunarak su tasarrufu sağlar.

Banyolara şıklık katan kumanda panelleri

Farklı renk ve tasarım seçenekleriyle kumanda panelleri, işlevselliğin yanı sıra şık bir görünüm sunuyor. Mekanik kumanda panellerine ek olarak temassız kumanda paneli seçenekleriyle daha hijyenik çözümler sunuyor. Diğer yandan V-Care Akıllı Kumanda Paneli, VitrA'nın öncü buluşlarından biri olarak öne çıkıyor.

VitrA V-Fix Gömme Rezervuarlar

Dayanıklı ürünler, yüksek standartlar

VitrA V-Fix Gömme Rezervuarların dayanıklılığı ve performansı uluslararası standart kurumları tarafından test edilmiş olup DIN EN 14055 Avrupa rezervuar standartlarına uymaktadır.

Çin Su Verimliliği Etiketi

Anqas Sertifikası Malezya Ürün Sertifikasyonu

Avrupa Standardizasyon Komitesi

Fransız İşlev, Malzeme ve Gürültü Standartları Uyumluluğu

TÜV LGA Onaylı Kalite

Türk Standartları Enstitüsü

Birleşik Krallık Su Temini Yönetmeliği Uyumluluğu

Israel - SII

Üstün performans teknolojisi

Yüksek teknolojiyle geliştirilen VitrA V-Fix Gömme Rezervuarlar, yıllarca güvenle kullanım için güç, denge, dayanıklılık, sıcaklık dalgalanmalarına direnç, donma direnci ve su sızdırmazlık gibi bir takım kalite, performans ve güvenilirlik testlerinden geçiriliyor.

Sızdırmazlık testi

Tüm ürünler tek tek sızdırmazlık testinden geçiyor ve testi %100 başarıyla geçen rezervuarlar satışa sunuluyor.

Debi testi

Su boşaltma hızı ve seviyesi klozet temizliği açısından çok önemlidir. Bu sebeple VitrA laboratuvarları, ürünleri uluslararası standartlara uygun testler uygulayarak geliştiriyor.

Taşma testi

Boşaltma mekanizmasında güvenlik valfi görevi gören kısım taşma borusudur. Bu borunun su kesme performansı, farklı basınçlarda, farklı sıklıklarda tekrar tekrar test ediliyor.

Yük testi

Asma klozetlerle kullanılan rezervuarlar yalnızca klozeti kullananın ağırlığını değil, kullanıcının uyguladığı kuvveti de taşıyabilmelidir. VitrA V-Fix Gömme Rezervuarlar güvenli kullanım için standartların da üzerinde, 500 kg ile test ediliyor.

Fonksiyon testi

Tüm ürünler VitrA üretim tesislerinde fonksiyonellik testinden geçiriliyor ve tüm fonksiyonlar kontrol ediliyor.

Ömür testi

En önemli kalite kriterlerinden biri de uzun ömürlülüktür. VitrA V-Fix Gömme Rezervuarlar uzun yıllar güvenle kullanım için özel olarak tasarlanmış testlerden geçiriliyor. Her parça art arda 200.000 kez çalıştırılarak test ediliyor ve hiçbir parçanın işlevselliğini yitirmediği garanti ediliyor.

VitrA V-Fix Gömme Rezervuarlar

Mükemmel banyo tasarımı, hızlı ve kolay montaj

Yıllarca ilk günkü performansıyla çalışan VitrA V-Fix Gömme Rezervuarların arkasında VitrA İnovasyon Merkezi mühendislerinin uzun yıllara dayanan uzmanlığı yer alıyor. VitrA mühendislerinin tasarladığı gömme rezervuarlar hızlı ve kolay kurulum detayları sayesinde profesyonellere zaman ve bütçe anlamında tasarruf sağlıyor.

Öne çıkanlar

- Statik olarak kendini destekleyen 500 kg'ye kadar dayanıklı tasarım.
- Alçıpan ve tuğla duvarlara uyumlu seçenekler.
- Asma, duvara tam dayalı, yerden tek klozetlere ve hela taşlarına uygulanabilir dizayn.
- 2,5/4 L ve 3/6 L yıkama hacmi seçenekleri.
- Üstün ses yalıtımı standartlarına uygunluk.

Kumande paneli kutusu
Alçıpan işaretleme noktaları

Dayanıklı çerçeve
40x30 mm boya kaplı

Boşaltma grubu
2,5/4 L ve 3/6 L
seçenekleriyle

V-stopper
Alçıpan işaretleme noktaları

Yaylı ayak
Tek kişi ile bile kolayca
ayarlanabilen yükseklik

Duvar sabitleme aparatı
90-150 mm arası hassas ayar özelliği ve 360° dönen sistemiyle hatasız montaj

Doldurma musluğu ve aletsiz esnek hortum
Sızdırmadan su tankını doldurmanızı sağlar.

Doldurma grubu
Dayanıklı ve güvenilir

Buat kutusu
Çerçeve üzerindeki buat, temassız kumanda panelleri ve akıllı klozetler gibi elektronik ürünlere güç temin eder.

Ayarlanabilir kelepçe
50 mm ileri geri yönlü ayarlanabilir yapısıyla hatasız montaj

Eksantrik adaptör
Ayarlanabilir yapısıyla hatasız montaj

VitrA V-Fix Gömme Rezervuarlar

Mükemmel banyo tasarımı, hızlı ve kolay montaj

Farklı kalınlık ve yüksekliklerdeki rezervuarlar; hatasız, kolay ve hızlı kurulum imkanı sunuyor.
VitrA'da yer alan her gömme rezervuar koleksiyonu, farklı duvar ve klozet tiplerini karşılayan ürünler içeriyor.
VitrA V-Fix Gömme Rezervuarlar, ortak kullanım alanları, projeler ve hatta evlerde tüm ihtiyaçları karışlayarak, kolaylıkla kurularak profesyonellerin zaman ve bütçeden tasarruf etmesini sağlıyor.

Tuğla duvar modülleri

VitrA V8, V12 gömme rezervuarlar - tuğlayla örülmüş duvar önü montaja uygun modeller.

Alçıpan duvar modülleri

Karkas sistemlere veya yere montajlanabilir önü veya önü ve arkası alçıpan duvarlarla çevrilmiş sistemlere uygun modeller.

Öne çıkanlar

- Tuğla ya da alçıpan duvarlara uygulanabilir.
- 12 cm ve 8 cm kalınlıklarda V-Fix Prime rezervuar seçenekleri mevcuttur.
- VitrA VUni rezervuarlarda 82 cm, 98 cm gibi daha alçak montaj seçenekleri yer alır.
- VitrA metal çerçeveler, lavabolar, pisuvarlar ve bideler ile uyumludur.
- Asma, duvara tam dayalı, yerden tek klozetlere ve hela taşlarına uygulanabilir tasarım.
- Taşıyıcı metal çerçeveler, lavabolar, pisuvarlar ve bideler için de mevcuttur.

Her duruma uygun modüller

VitrA V-Fix Gömme Rezervuarlar, farklı gereksinimlere teknolojik çözümler getiren seçenekler sunuyor.
En popüler modellerimizden bazıları:

V-Fix 8 ve 12 cm

Duvara montaj alçıpan uygulamalı asma klozetler için gömme rezervuar.

V-Fix 8 ve 12 cm

Karkas veya profil sistemlere montaj alçıpan uygulamalı asma klozetler için gömme rezervuar.

V-Fix 8 ve 12 cm

Yere montaj alçıpan duvar içi uygulamalı asma klozetler için gömme rezervuar.

V-Fix 8 ve 12 cm

Alçıpan duvar içi sırt sırta uygulamalı asma klozetler için gömme rezervuar.

VUni

Duvar önü alçıpan duvar uygulamalı asma klozetler için gömme rezervuar, 82 cm ve 98 cm yükseklik ayarlı seçenekleriyle.

V-Fix 8 ve 12 cm

Ayarlanabilir standart metal ayaklı asma klozetler için gömme rezervuar.

V-Fix 8 ve 12 cm

Ayarlanabilir kalın metal ayaklı asma klozetler için gömme rezervuar.

V-Fix 8 ve 12 cm

Metal ayaksız asma klozetler için gömme rezervuar.

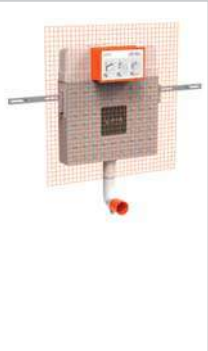

V-Fix 8 ve 12 cm

Yerden tek, duvara tam dayalı ve çocuk klozet modelleri için gömme rezervuar.

V-Fix 8 ve 12 cm

Hela taşları için gömme rezervuar.

VitrA V-Fix Gömme Rezervuarlar

Kolay, hızlı ve hatasız montaj için geliştirilmiş VitrA V-Fix Gömme Rezervuarlar

VitrA V-Fix Gömme Rezervuarların montajı, yeni yapılan geliştirmeler sayesinde şimdi çok daha kolay, çok daha hızlı. Montaj süresini kısaltmanın yanı sıra ardında yatan mühendislik sayesinde VitrA V-Fix Gömme Rezervuarlar montaj sırasında herhangi bir sorun yaşanmasına imkan tanımıyor. Daha kısa süren montaj, hem zamandan hem paradan tasarruf anlamına geliyor.

Duvar bağlantı parçaları

Önden ayarlanabilir yapısı ve hassas derinlik ayarıyla duvara hızlı montaj.

Yükseklik için konum etiketleri

Ekstra ölçüm gerektirmeden rezervuar ve klozetlerin doğru ve kolay monte edilmesini sağlayan 100 mm ve 32 mm yükseklik etiketleri.

Alçıpan markalama

V stoperi ve kumanda paneli koruma kutusu üzerindeki sivri uçlarla alçıpan duvarda delikler açılır. Alçıpan duvarı kesmek için ölçüm yapmaya gerek kalmadan hızlı ve kolay montaj sağlanır.

Ayarlanabilir kelepçe

Temiz ve pis su borusunu sabitleyerek hatalı kuruluma engel olur, kolay ve hızlı kurulum sağlar.

Ayarlanabilir yaylı ayak

Tek kişiyle kolay ve doğru yükseklik ayarı.

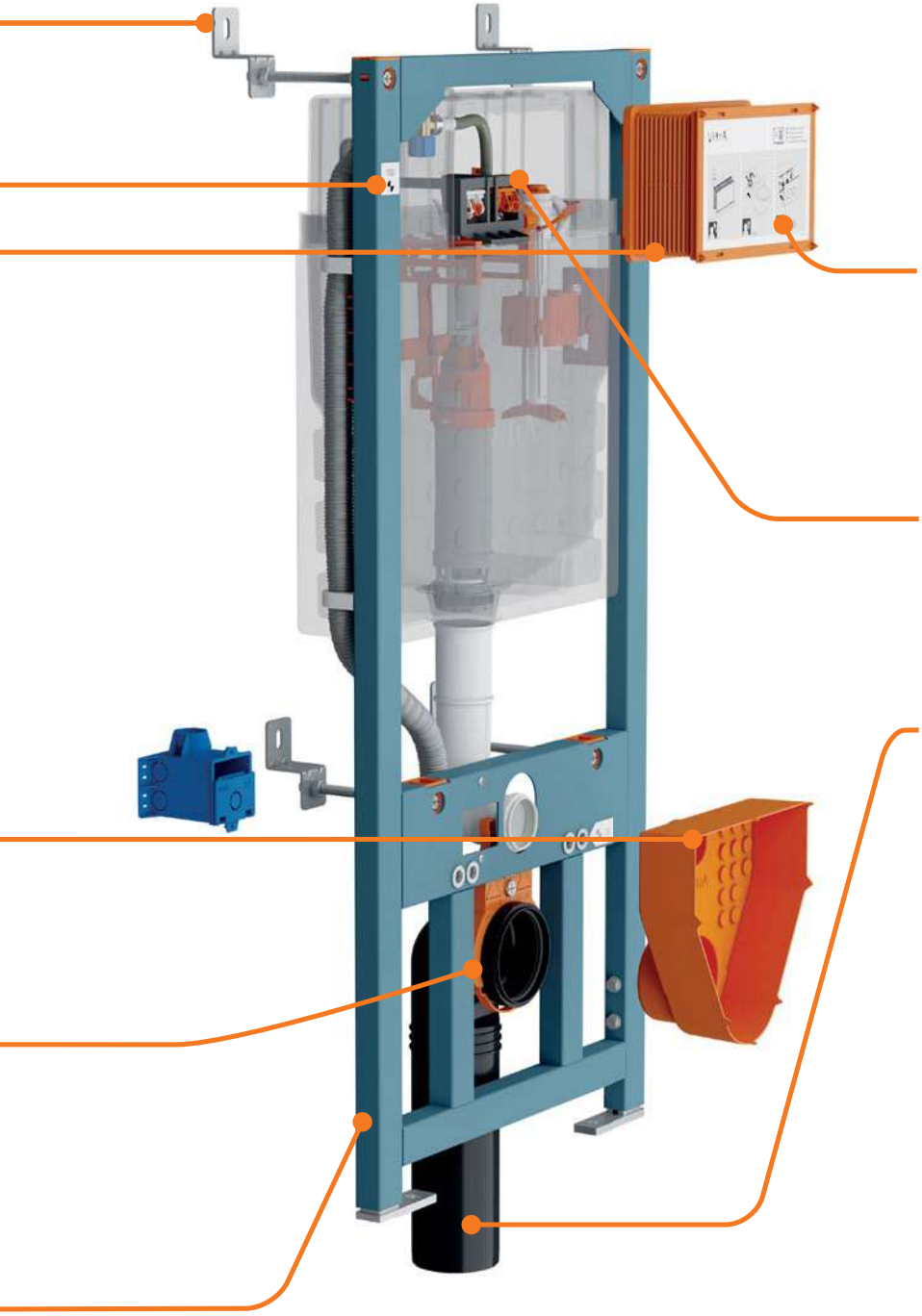

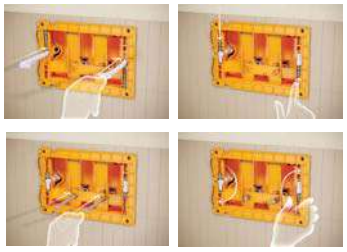

Hızlı kumanda paneli kurulumu

Kumanda paneli, kolay montaj sağlayan yapısıyla tek seferde kurulabilir. Ayar veya ölçüm gerektirmeden, kolayca yerleştirilip sabitlenebilir.

Elle sıkılabilen flex hortum

Alet kullanımı gerektirmeyen elle kurulum avantajı.
Flex içerisinde bulunan halka conta sayesinde su sızıntısı önlenir.

Kolay atık su borusu kurulumu

Drenaj borusu ve gömme rezervuar arasındaki mesafeden bağımsız, kolay montaj sağlar.

Pis su borusu, sabitleyici kelepçe ve eksantrik adaptörün üzerindeki seviyeler sayesinde pis su borusu toplamda 80 mm hareket edebilir.

Kelepçeye eksantrik adaptör bağlantısıyla arkadan çıkışlı kurulum mümkündür.

Temin edilen eksantrik adaptörle boru aksında öne ve arkaya 10 mm hareket sağlanır.

Root Kumanda Panelleri

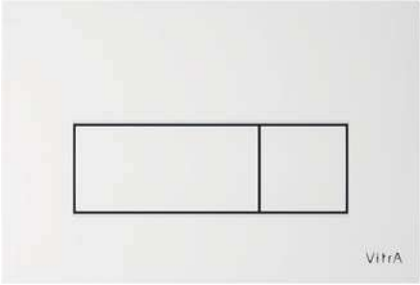

Parlak beyaz

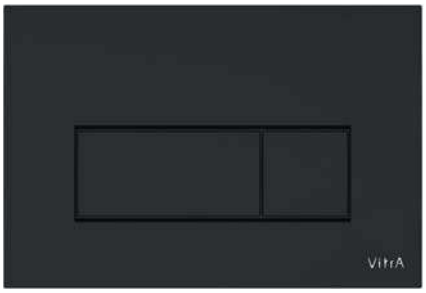

Mat siyah

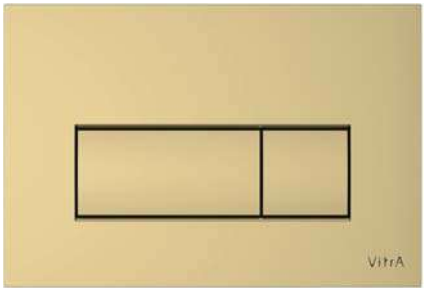

Soft altın

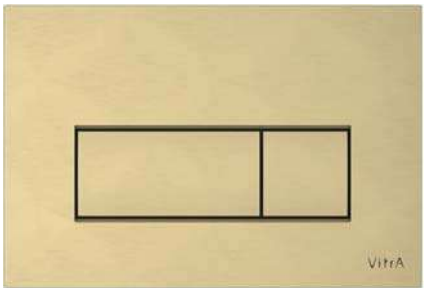

Fırçalı altın

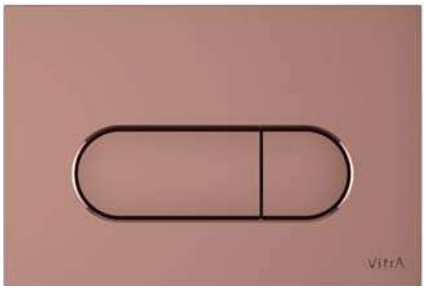

Soft bakır

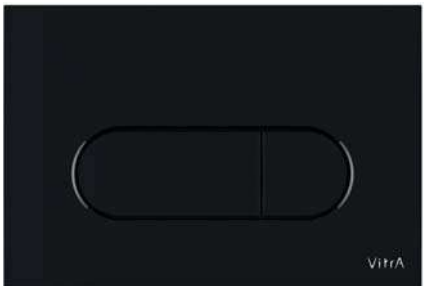

Siyah

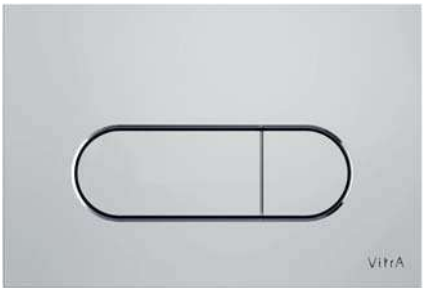

Parlak krom

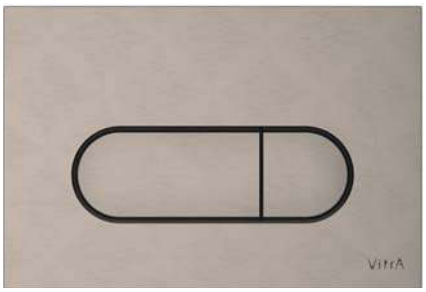

Fırçalı nikel

Root Square Kumanda Panelleri

Keskin hatlara kusursuz uyum

Köşeli hatlara ve keskin tasarım çizgisine sahip dikkat çekici banyolar için mükemmel seçim.

5 yıl

Root Round Kumanda Panelleri

Oval formların zarif tamamlayıcısı

Yumuşak dönüşlerden oluşan yalın tasarım diline sahip VitrA Kumanda Panelleri, banyoları sadelik ve zarafetle tamamlar.

5 yıl

VitrA

VitrA Renk Kartelası artık dijitalde.

VitrA ürün gamına ait tüm renk alternatiflerinin koleksiyon ve kategori bazında tek bir platformda sunulduğu, banyo mekan görselleriyle desteklendiği mikrositemizi inceleyin.

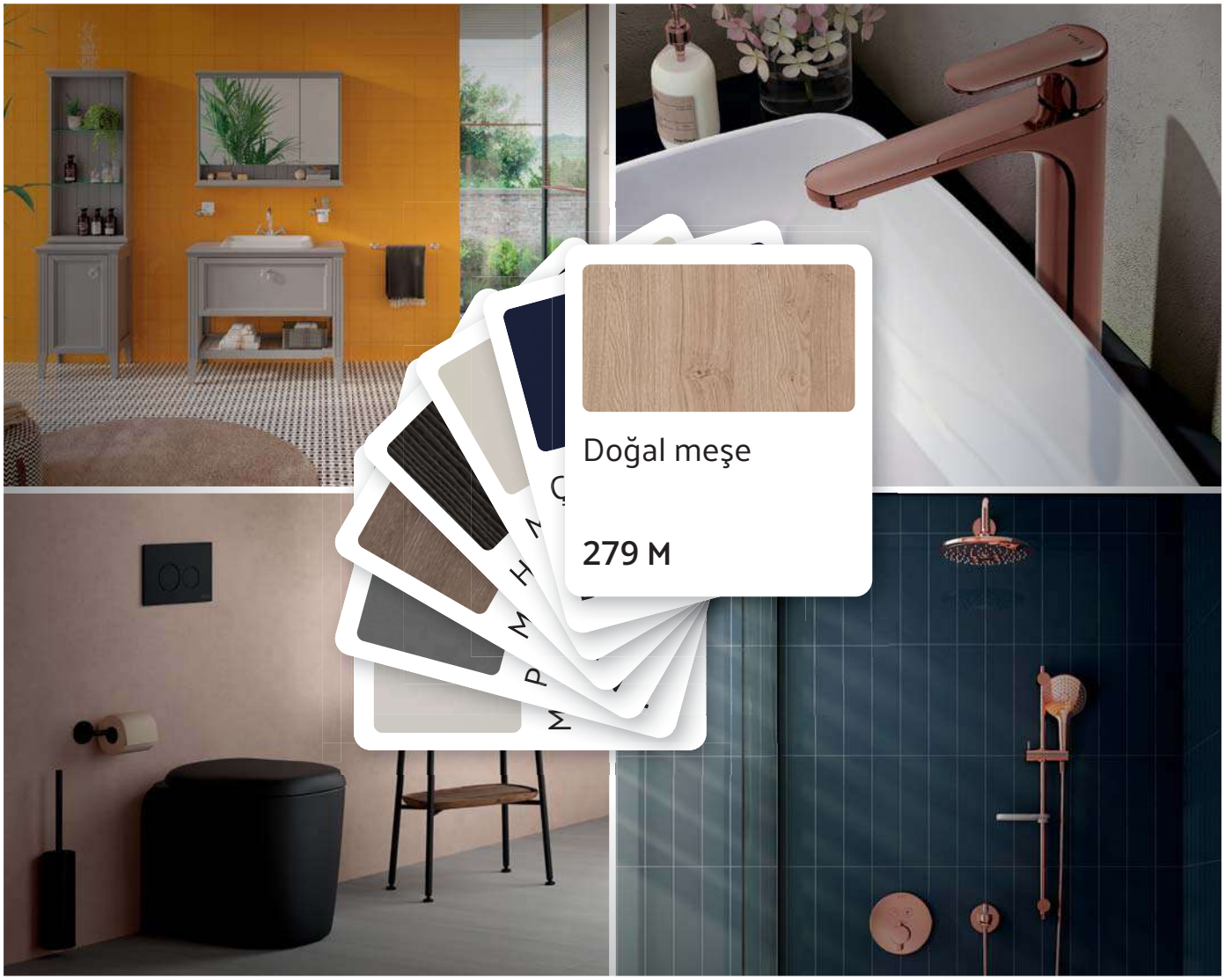

Renk kartelasını incelemek için kodu okutun.

VitrA

Özel ürünler

Toplu kullanım alanlarında hijyen 234
V-Care Akıllı Ürünler 253
Sento Çocuk Koleksiyonu 257

VitrA Temassız Teknolojisi

El değmeden hijyen sağlayan çözümler

VitrA

Toplu kullanım alanlarında hijyen

Ürün/Kod	Ürün açıklamaları
7870B403-6355 YERLİ ÜRETİM YENİ	**QuantumFlush temassız hijyen seti** Entegre temassız taharet musluğu, temassız kapak

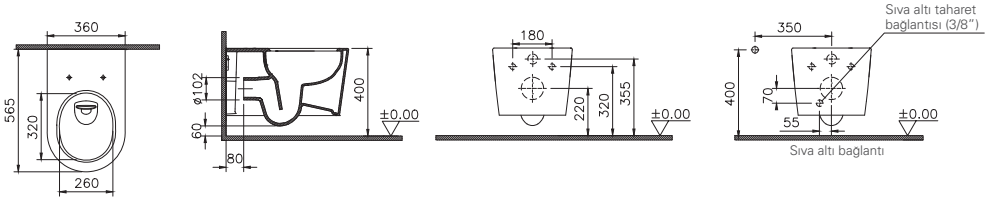

7870B403-6592 YERLİ ÜRETİM YENİ	**QuantumFlush temassız hijyen seti** Entegre temassız taharet musluğu

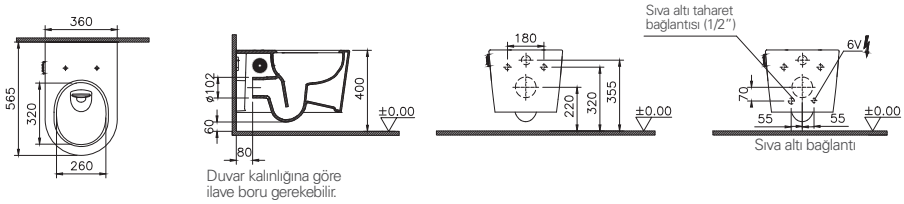

Bedelsiz montaj YERLİ ÜRETİM	**Sento Rim-ex Asma Klozet Seti, 54 cm**
7948B403-6262 ◆ ⊕	VitrA temassız entegre taharet musluğu ve temassız klozet kapağı özellikli

- Uyumlu panel ve gömme rezervuar kodları için 241 nolu sayfadaki satın alma ağacına bakınız.
- Perakende satışlar bedelsiz montaj kapsamındadır. Proje satışlarında ise numune daire bedelsiz montaj kapsamındadır.

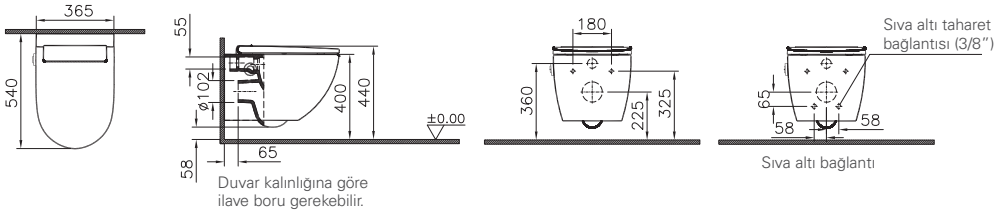

Eczacıbaşı Yapı Gereçleri San. ve Tic. A.Ş'nin ürünler ve teknik detaylarında değişiklik yapma hakkı saklıdır.

Toplu kullanım alanlarında hijyen

Ürün/Kod	Ürün açıklamaları
Bedelsiz montaj / YERLİ ÜRETİM	**Sento Rim-ex Asma Klozet Seti, 54 cm**
7948B403-6263	VitrA temassız klozet kapağı özellikli, taharet borusu girişi sıva altı uygulamalı
	• Uyumlu panel ve gömme rezervuar kodları için 241 nolu sayfadaki satın alma ağacına bakınız. • Perakende satışlar bedelsiz montaj kapsamındadır. Proje satışlarında ise numune daire bedelsiz montaj kapsamındadır. 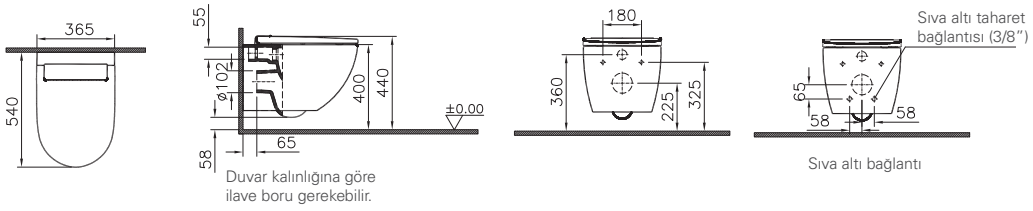
Bedelsiz montaj / YERLİ ÜRETİM	**Sento Rim-ex Asma Klozet, 54 cm**
7948B403-6592	VitrA temassız entegre taharet musluğu özellikli
	• Uyumlu panel ve gömme rezervuar kodları için 241 nolu sayfadaki satın alma ağacına bakınız. • Klozet kapağı dahil değildir. • Perakende satışlar bedelsiz montaj kapsamındadır. Proje satışlarında ise numune daire bedelsiz montaj kapsamındadır. 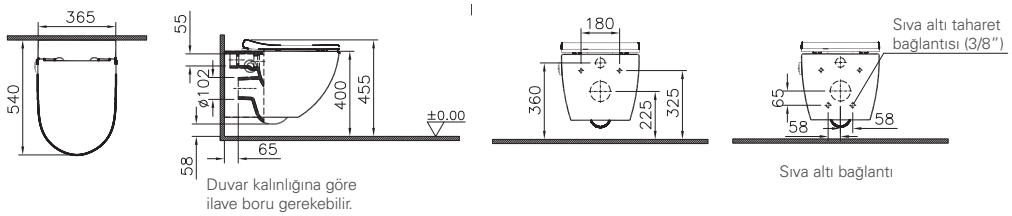
Bedelsiz montaj / YERLİ ÜRETİM	**Sento Asma Klozet Seti, 54 cm**
4948B403-6262	VitrA temassız entegre taharet musluğu ve temassız klozet kapağı özellikli
	• Uyumlu panel ve gömme rezervuar kodları için 241 nolu sayfadaki satın alma ağacına bakınız. • Perakende satışlar bedelsiz montaj kapsamındadır. Proje satışlarında ise numune daire bedelsiz montaj kapsamındadır. • Temassız özellikli klozet kapağı dahildir. 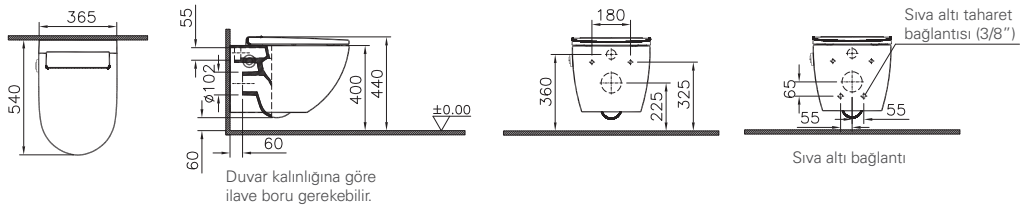

Eczacıbaşı Yapı Gereçleri San. ve Tic. A.Ş'nin ürünler ve teknik detaylarında değişiklik yapma hakkı saklıdır.

Toplu kullanım alanlarında hijyen

Ürün/Kod	Ürün açıklamaları
Bedelsiz montaj / Yerli üretim	**Sento Asma Klozet Seti, 54 cm**
4948B403-6263	VitrA temassız klozet kapağı özellikli, taharet borusu girişi sıva altı uygulamalı
2,5/4 L	• Uyumlu panel ve gömme rezervuar kodları için 241 nolu sayfadaki satın alma ağacına bakınız. • Perakende satışlar bedelsiz montaj kapsamındadır. Proje satışlarında ise numune daire bedelsiz montaj kapsamındadır. • Temassız özellikli klozet kapağı dahildir. 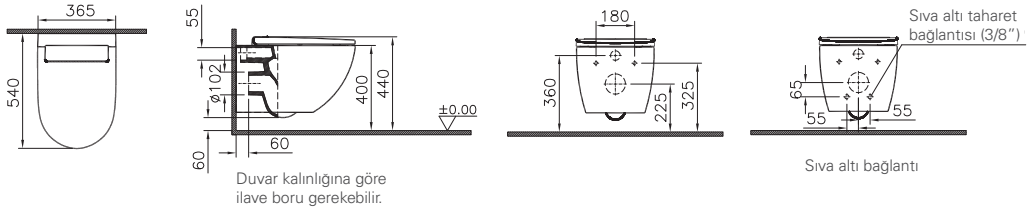
Bedelsiz montaj / Yerli üretim	**Sento Asma Klozet, 54 cm**
4948B403-6592	VitrA temassız entegre taharet musluğu özellikli
2,5/4 L	• Uyumlu panel ve gömme rezervuar kodları için 241 nolu sayfadaki satın alma ağacına bakınız. • Klozet kapağı dahil değildir. • Perakende satışlar bedelsiz montaj kapsamındadır. Proje satışlarında ise numune daire bedelsiz montaj kapsamındadır. 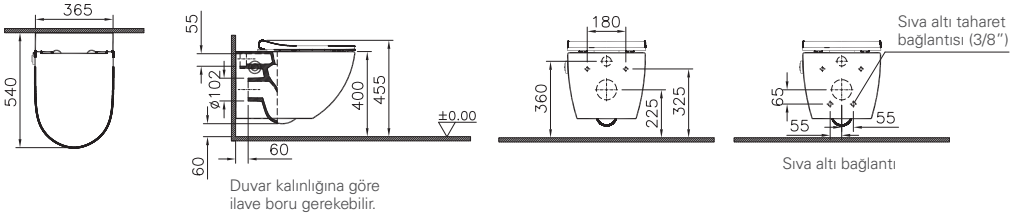
Bedelsiz montaj / Yerli üretim	**Metropole Rim-ex Asma Klozet, 56 cm**
7672B403-6592	VitrA Temassız entegre taharet musluğu özellikli, taharet borusu girişi sıva altı uygulamalı
	• Uyumlu panel ve gömme rezervuar kodları için 241 nolu sayfadaki satın alma ağacına bakınız. • Klozet kapağı dahil değildir. • Perakende satışlar bedelsiz montaj kapsamındadır. Proje satışlarında ise numune daire bedelsiz montaj kapsamındadır. 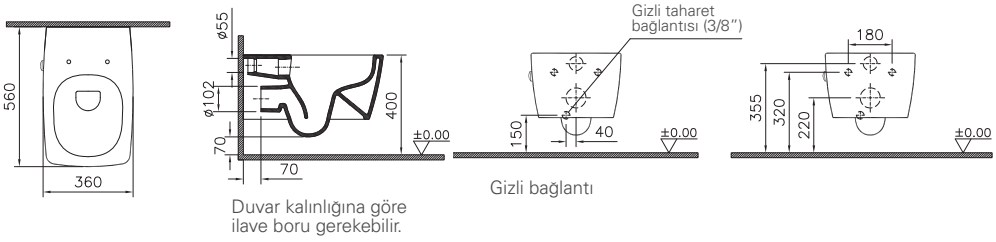

Eczacıbaşı Yapı Gereçleri San. ve Tic. A.Ş'nin ürünler ve teknik detaylarında değişiklik yapma hakkı saklıdır.

Toplu kullanım alanlarında hijyen

Ürün/Kod	Ürün açıklamaları
Bedelsiz montaj · YERLİ ÜRETİM	**Metropole Asma Klozet, 56 cm**
5676B403-6592	VitrA temassız entegre taharet musluğu özellikli, taharet borusu girişi sıva altı uygulamalı
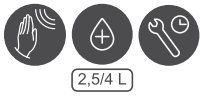 2,5/4 L	• Uyumlu panel ve gömme rezervuar kodları için 241 nolu sayfadaki satın alma ağacına bakınız. • Perakende satışlar bedelsiz montaj kapsamındadır. Proje satışlarında ise numune daire bedelsiz montaj kapsamındadır. 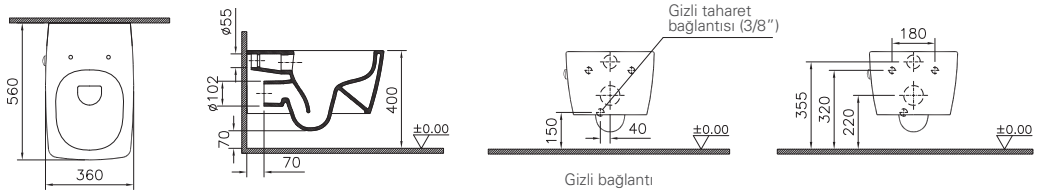
Bedelsiz montaj · YERLİ ÜRETİM	**Integra Rim-ex Asma Klozet, 70 cm, yüksek**
7098B403-6592	VitrA Temassız entegre taharet musluğu özellikli, taharet borusu girişi sıva altı uygulamalı
	• Uyumlu panel ve gömme rezervuar kodları için 241 nolu sayfadaki satın alma ağacına bakınız. • Perakende satışlar bedelsiz montaj kapsamındadır. Proje satışlarında ise numune daire bedelsiz montaj kapsamındadır. 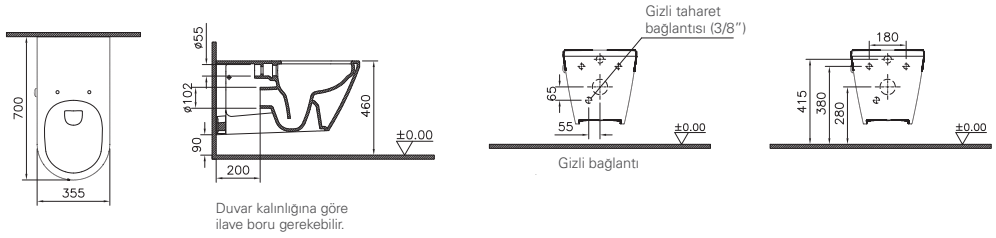
YENİ	**ArchiPlan El Yıkama Ünitesi, dikdörtgen, 75x50 cm**
7861B003-1514	Soldan tek armatür delikli, sabunluk delikli, su taşma delikli, beyaz
	• A47140 temassız armatür, A44699 temassız sıvı sabunluk, 370-1400 çöp kovası ile birlikte kullanımı uygundur. • Bu ürünler pakete dahil değildir, harici sipariş verilmelidir. • Seramik sifon süzgeci ürüne dahildir, sifon ürüne dahil değildir. 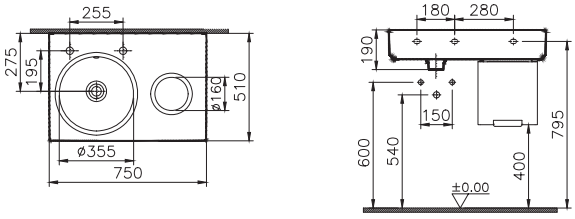

Eczacıbaşı Yapı Gereçleri San. ve Tic. A.Ş'nin ürünler ve teknik detaylarında değişiklik yapma hakkı saklıdır.

Toplu kullanım alanlarında hijyen

Ürün/Kod	Ürün açıklamaları
Bedelsiz montaj, Yerli üretim	**V-Care Akıllı Panel**
768-1501 ◆ ⊕	8 cm gömme rezervuarlar ile uyumlu
762-1501	12 cm gömme rezervuarlar ile uyumlu
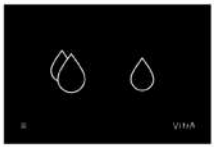	• 748-1501 ve 742-1501 kodları yerine devreye alınmıştır. • Temperli cam ön paneli vardır. • Kapasitif dokunmatik butonu bulunmaktadır. • Optik yakınlık sensörü vardır. • Bluetooth 4.0 özelliği bulunmaktadır. • Wifi 802.11b/g/n (WPA/WPA2/WPA2/WPS ağ güvenliği ile) özelliğine sahiptir. • Tam ve yarım yıkama özelliklerine sahiptir. • Otomatik yıkama özelliğine sahiptir. • Periyodik yıkama özelliğine sahiptir. • Çocukların gereksiz veya temizlik sırasında boşa su harcamasını önleyen kilitleme sistemi bulunmaktadır. • Bireysel kullanım için mobil uygulama, işletmeler için merkezi yönetim paneli bulunmaktadır. • Yedek güç ünitesi ile elektrik kesintilerinde 10 yıkama (max. 6 saat) özelliğine sahiptir. • 768-1501 modeli 748-XXXX-XX, 750-XXXX-XX, 768-XXXX-XX ve 765-XXXX-XX kodlu gömme rezervuarlar ile uyumludur. (748-1700-01 ve 768-1700-01 hariç) • 762-1501 modeli 742-XXXX-XX, 762-XXXX-XX kodlu gömme rezervuarlar ile uyumludur. (742-1700-01 ve 762-1700-01 hariç) • VitrA gömme rezervuar elektrik bağlantı seti (300-1029 veya 300-1208) ön uygulaması gereklidir. • Uygulama ile birlikte kullanım için Bluetooth 4.0 ve üzerini destekleyen mobil cihaz, Wi-Fi ağı ve VitrA kullanıcı hesabı gerekmektedir.
Bedelsiz montaj, Yerli üretim	**VitrA Pro Temassız Kumanda Paneli** Paslanmaz çelik - antivandal
768-1421 ◆	V-Fix Prime 8 cm gömme rezervuarlar ile uyumlu, parlak krom
768-1440 ◆	V-Fix Prime 8 cm gömme rezervuarlar ile uyumlu, mat krom
762-1421	V-Fix Prime 12 cm gömme rezervuarlar ile uyumlu, parlak krom
762-1440	V-Fix Prime 12 cm gömme rezervuarlar ile uyumlu, mat krom
	• 748-1421, 749-1421, 748-1440, 749-1440, 742-1421, 743-1421, 742-1440, 743-1440 kodları yerine gelmiştir. • 762-14XX'li kodlar, 742-XXXX-XX ve 762-XXXX-XX kodlu 12 cm gömme rezervuarlar ile uyumludur. (762-1700-01 hariç) • 768-14XX'li kodlar, 748-XXXX-XX, 750-XXXX-XX, 768-XXXX-XX ve 765-XXXX-XX kodlu gömme rezervuarlar ile uyumludur. (748-1700-01 ve 768-1700-01 hariç) • 300-1029 veya 300-1208 sıva altı elektrik bağlantı seti VitrA gömme rezervuar ile birlikte sıva altına montaj yapılarak elektrik şebeke bağlantısı yapılmalıdır. • Perakende satışlar bedelsiz montaj kapsamındadır. Proje satışlarında ise numune daire bedelsiz montaj kapsamındadır. • El değmeden hijyen ürünleri ile uyumludur.
	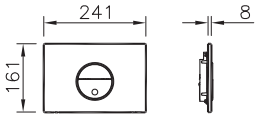
300-1208 Yerli üretim	**Temassız kumanda paneli sıva altı elektrik seti (alçıpan duvarlar için)**

• Seçilen gömme rezervuar seti ile birlikte sayfa 526'da verilen uyumlu kumanda paneli ayrıca sipariş edilmelidir, klozet-gömme rezervuar uyumu için 520-525 nolu sayfalara bakılabilir.
• Temassız kumanda panelleri 2 yıl, mekanik ve pnömatik kumanda panelleri 5 yıl, gömme rezervuarlar 10 yıl garanti kapsamındadır.
• Eczacıbaşı Yapı Gereçleri San. ve Tic. A.Ş'nin ürünler ve teknik detaylarında değişiklik yapma hakkı saklıdır.

Toplu kullanım alanlarında hijyen

Ürün/Kod	Ürün açıklamaları
300-1029 ◆ ⊕ YERLİ ÜRETİM	**Temassız kumanda paneli sıva altı elektrik seti (tuğla duvarlar için)**

Bedelsiz montaj / YERLİ ÜRETİM	**Loop T Temassız Kumanda Paneli** ABS - antivandal
768-0880 ◆ ⊕	V-Fix Prime 8 cm gömme rezervuarlar ile uyumlu, parlak krom
768-0885 ◆ ⊕	V-Fix Prime 8 cm gömme rezervuarlar ile uyumlu, mat krom
762-0880	V-Fix Prime 12 cm gömme rezervuarlar ile uyumlu, parlak krom
762-0885	V-Fix Prime 12 cm gömme rezervuarlar ile uyumlu, mat krom

- 740-0880, 749-0880, 740-0885, 749-0885, 742-0880, 743-0880, 742-0885, 743-0885 kodları yerine gelmiştir.
- 762-08XX'li kodlar, 742-XXXX-XX ve 762-XXXX-XX kodlu 12 cm gömme rezervuarlar ile uyumludur. (762-1700-01 hariç)
- 768-08XX'li kodlar, 748-XXXX-XX, 750-XXXX-XX, 768-XXX-XX, 765-XXXX-XX kodlu gömme rezervuarlar ile uyumludur. (748-1700-01 ve 768-1700-01 hariç)
- 300-1029 veya 300-1208 sıva altı elektrik bağlantı seti VitrA gömme rezervuar ile birlikte sıva altına montaj yapılarak elektrik şebeke bağlantısı yapılmalıdır.
- Perakende satışlar bedelsiz montaj kapsamındadır. Proje satışlarında ise numune daire bedelsiz montaj kapsamındadır.
- El değmeden hijyen ürünleri ile uyumludur.

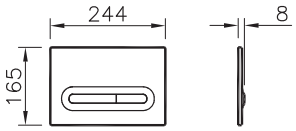

Bedelsiz montaj / YERLİ ÜRETİM	**RenoForm Duvar Önü Platform, asma klozetler için, 6 cm**
773-5061-01	Siyah, taharet deliksiz
773-5060-01 ⊕	Açık gri, taharet deliksiz

- Renovasyon ve yenileme projelerinde altyapı çalışmasına ve kırım döküm işlemine ihtiyaç duymadan ilgili ürünlerin montajının yapılmasını sağlar.
- Renovasyon öncesi montajı yapılmış uyumlu VitrA gömme rezervuarların doldurma, boşaltma ve gider sistemini kullanır.
- 300-1029 sıva altı elektrik bağlantı seti ürüne entegredir.
- Pis ve temiz su uzatma boruları ürüne dahildir.
- Klozet, gömme rezervuar ve kumanda paneli ürüne dahil değildir.
- Uygun temassız kumanda paneli ayrıca sipariş edilmelidir.
- 740-XXXX-XX, 742-XXXX-XX, 748-XXXX-XX, 750-XXXX-XX, 762-XXXX-XX, 768-XXXX-XX ve 765-XXXX-XX kodlu gömme rezervuarlar ile uyumludur. (XXX-1700-XX hariç)
- Elektrik şebeke bağlantısını V-Care Akıllı Panel, temassız taharet ve akıllı kapağa yönlendirir.
- Perakende satışlar bedelsiz montaj kapsamındadır. Proje satışlarında ise numune daire bedelsiz montaj kapsamındadır.

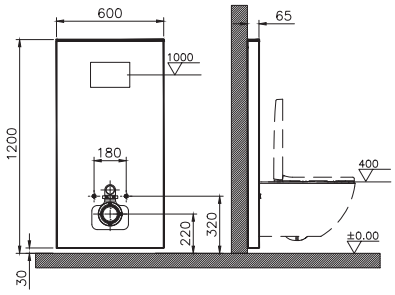

- Seçilen gömme rezervuar seti ile birlikte sayfa 526'da verilen uyumlu kumanda paneli ayrıca sipariş edilmelidir, klozet-gömme rezervuar uyumu için 520-525 nolu sayfalara bakılabilir.
- Temassız kumanda panelleri 2 yıl, mekanik ve pnömatik kumanda panelleri 5 yıl, gömme rezervuarlar 10 yıl garanti kapsamındadır.
- Eczacıbaşı Yapı Gereçleri San. ve Tic. A.Ş'nin ürünler ve teknik detaylarında değişiklik yapma hakkı saklıdır.

Toplu kullanım alanlarında hijyen

Ürün/Kod	Ürün açıklamaları
300-1208 YERLİ ÜRETİM	Temassız kumanda paneli sıva altı elektrik seti (alçıpan duvarlar için)

300-1029 ◆ ⊕ YERLİ ÜRETİM	Temassız kumanda paneli sıva altı elektrik seti (tuğla duvarlar için)

Bedelsiz montaj YERLİ ÜRETİM	RenoForm Duvar Önü Rezervuar, asma klozetler için, 10,5 cm
773-5761-01	Siyah, taharet deliksiz
773-5760-01 ⊕	Açık gri, taharet deliksiz

- Renovasyon ve yenileme projelerinde altyapı çalışmasına ve kırım döküm işlemine ihtiyaç duymadan ilgili ürünlerin montajının yapılmasını sağlar.
- Renovasyon projesinde duvarın arkasında bulunan eski gömme rezervuarın uyumsuz veya elektrik şebekesinin çekilmemiş olduğu durumlarda tercih edilir. 740-XXXX-XX, 742-XXXX-XX, 748-XXXX-XX, 750-XXXX-XX, 762-XXXX-XX, 768-XXXX-XX ve 765-XXXX-XX kodlu gömme rezervuarlar dışında kalanlar uyumsuzdur.
- 300-1029 sıva altı elektrik bağlantı seti ürüne entegredir.
- Pis ve temiz su uzatma boruları ürüne dahildir.
- Klozet ve kumanda paneli ürüne dahil değildir.
- Uygun temassız kumanda paneli ayrıca sipariş edilmelidir.
- Elektrik şebeke bağlantısını V-Care Akıllı Panel, temassız taharet ve akıllı kapağa yönlendirir.
- Ürünün içerisinde 8 cm VitrA gömme rezervuar bulunmaktadır.
- Perakende satışlar bedelsiz montaj kapsamındadır. Proje satışlarında ise numune daire bedelsiz montaj kapsamındadır.

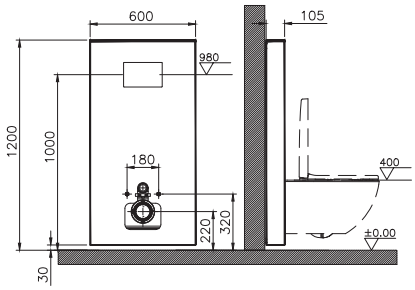

- Seçilen kumanda paneli ile birlikte sayfa 526'da verilen uyumlu gömme rezervuar ayrıca sipariş edilmelidir, klozet-gömme rezervuar uyumu için 520-525 nolu sayfalara bakılabilir.
- Temassız kumanda panelleri 2 yıl, mekanik ve pnömatik kumanda panelleri 5 yıl, gömme rezervuarlar 10 yıl garanti kapsamındadır.
- Eczacıbaşı Yapı Gereçleri San. ve Tic. A.Ş'nin ürünler ve teknik detaylarında değişiklik yapma hakkı saklıdır.

Satın alma ağacı

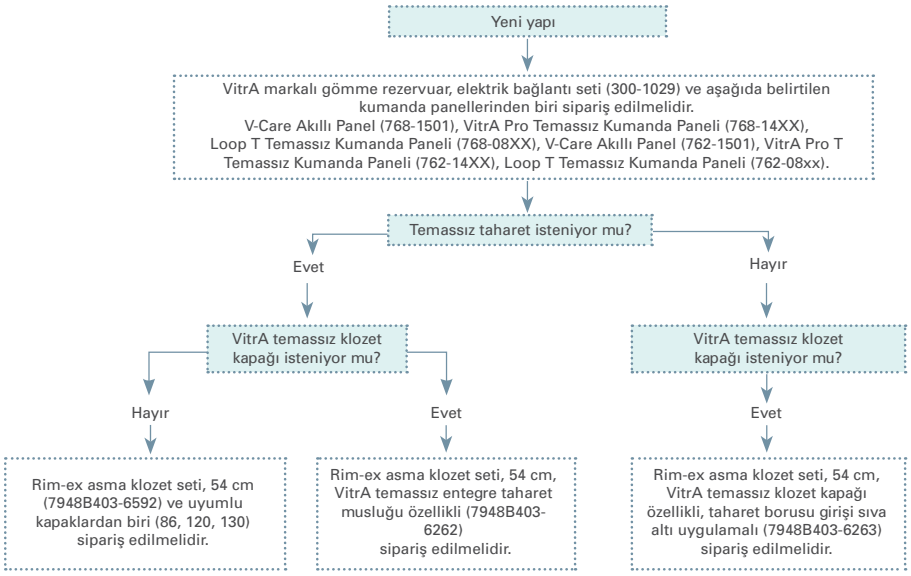

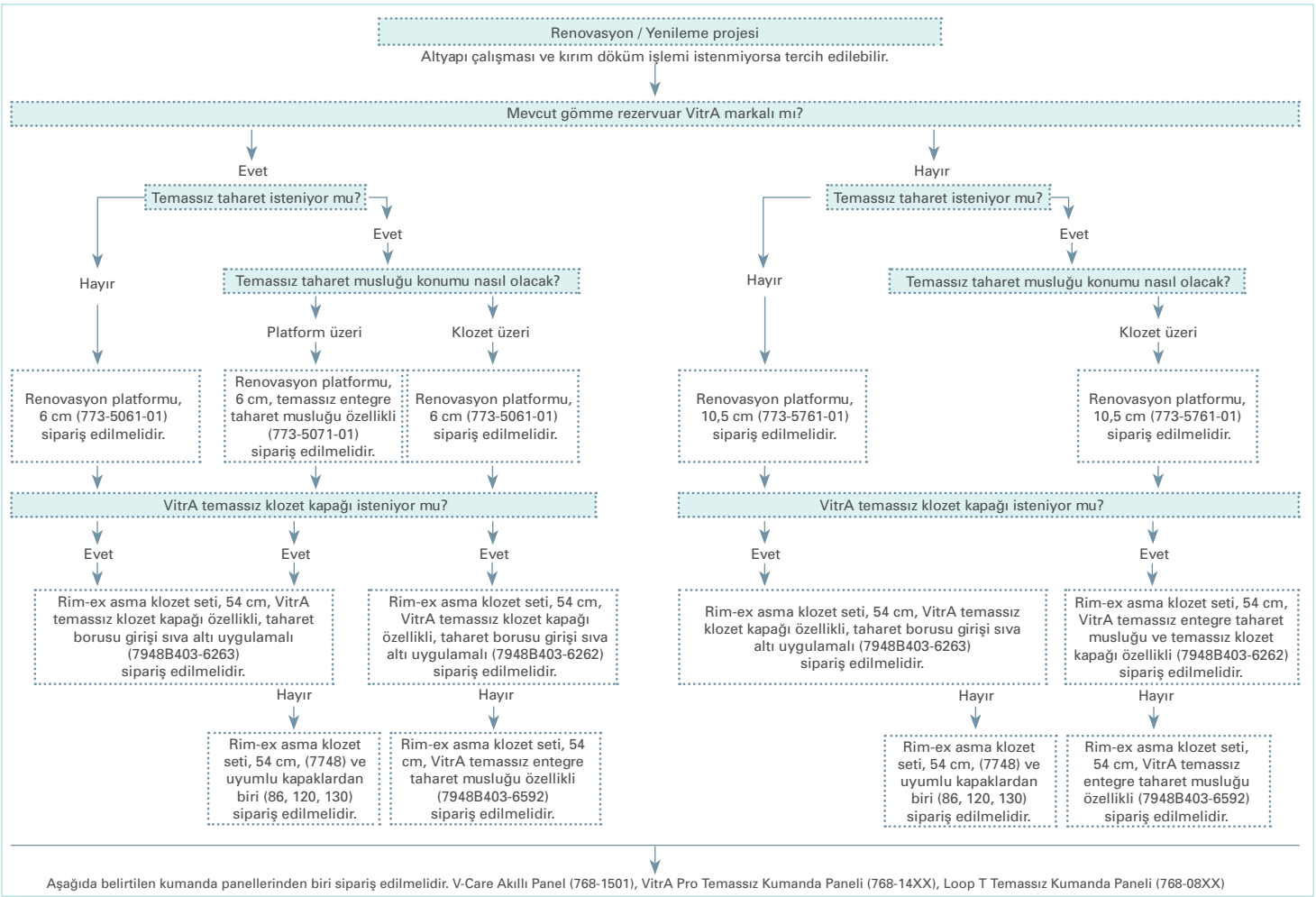

* 4948 kodlu klozet için de aynı satın alma ağacı kullanılabilir.

Toplu kullanım alanlarında hijyen

Ürün/Kod	Ürün açıklamaları	Kaplama
A47111 ◆ ⊕ ∧ Bedelsiz montaj Yerli Üretim	Temassız ankastre lavabo bataryası (uzun) (sıva üstü grubu)	Krom
A4711134 ⊕ ∧ Bedelsiz montaj Yerli Üretim	Temassız ankastre lavabo bataryası (uzun) (sıva üstü grubu)	Fırçalı nikel
A4711129* ⊕ ∧ Bedelsiz montaj Yerli Üretim	Temassız ankastre lavabo bataryası (uzun) (sıva üstü grubu)	Soft bakır
A4711136WTC ◆ ⊕ ∧ Bedelsiz montaj Yerli Üretim	Temassız ankastre lavabo bataryası (uzun) (sıva üstü grubu)	Mat siyah

- Kaba inşaat sırasında A47112 sıva altı montajı yapılmalıdır.
- Sıva altı grubu ürüne dahil değildir.
- Akış başladıktan 60 saniye sonra emniyet amacı ile otomatik olarak su kapanmaktadır.
- Algılama mesafesini, montaj anında kendi kendine ayarlayan sensör (180 mm - 205 mm).
- Çıkış ucu uzunluğu ayarlanabilir Min. 165 mm - Max. 190 mm'dir.
- Çıkış ucu çapı 22 mm'dir.
- Çift su bağlantılıdır.
- Ürün 6V elektrik ile çalışır.
- Su tasarruflu perlatör sayesinde max. 5 L/dk su akışı sağlanmaktadır.
- Kontrol ve valf unitesi ürüne dahil değildir.
- Ürüne teması engellemek ve enerji tasarrufu sağlamak amacıyla sıcaklık ayarı ve emniyet kontrolü üniteden yapılmaktadır.
- STA uzantılı kodlar sipariş verilebilir.
- STA uzantılı kodlarda max 1.3 L/dk su akışı sağlanmaktadır.
- Perakende satışlar bedelsiz montaj kapsamındadır. Proje satışlarında ise numune daire bedelsiz montaj kapsamındadır.

*** A4711126 kodlu ürün yerine devreye alınmıştır.**

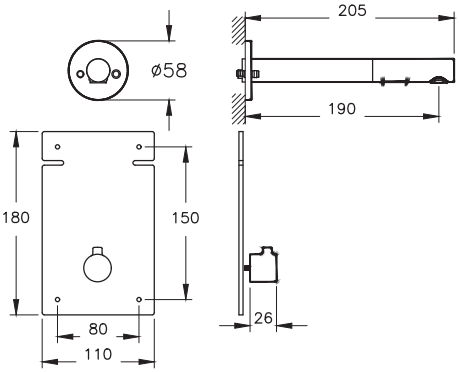

A47110 ◆ ⊕ ∧ Bedelsiz montaj Yerli Üretim	Temassız ankastre lavabo bataryası (kısa) (sıva üstü grubu)	Krom
A4711034 ⊕ ∧ Bedelsiz montaj Yerli Üretim	Temassız ankastre lavabo bataryası (kısa) (sıva üstü grubu)	Fırçalı nikel
A4711029* ⊕ ∧ Bedelsiz montaj Yerli Üretim	Temassız ankastre lavabo bataryası (kısa) (sıva üstü grubu)	Soft bakır
A4711036WTC ⊕ ∧ Bedelsiz montaj Yerli Üretim	Temassız ankastre lavabo bataryası (kısa) (sıva üstü grubu)	Mat siyah

- Kaba inşaat sırasında A47112 sıva altı montajı yapılmalıdır.
- Sıva altı grubu ürüne dahil değildir.
- Akış başladıktan 60 saniye sonra emniyet amacı ile otomatik olarak su kapanmaktadır.
- Algılama mesafesini, montaj anında kendi kendine ayarlayan sensör(180 mm - 210 mm).
- Çıkış ucu uzunluğu ayarlanabilir Min. 135 mm - Max. 160 mm'dir.
- Çıkış ucu çapı 22 mm'dir.
- Çift su bağlantılıdır.
- Ürün 6V elektrik ile çalışır.
- Su tasarruflu perlatör sayesinde max. 5 L/dk su akışı sağlanmaktadır.
- Kontrol ve valf unitesi ürüne dahil değildir.
- Ürüne teması engellemek ve enerji tasarrufu sağlamak amacıyla sıcaklık ayarı ve emniyet kontrolü üniteden yapılmaktadır.
- STA uzantılı kodlar sipariş verilebilir.
- STA uzantılı kodlarda max 1.3 L/dk su akışı sağlanmaktadır.
- Perakende satışlar bedelsiz montaj kapsamındadır. Proje satışlarında ise numune daire bedelsiz montaj kapsamındadır.

*** A4711026 kodlu ürün yerine devreye alınmıştır.**

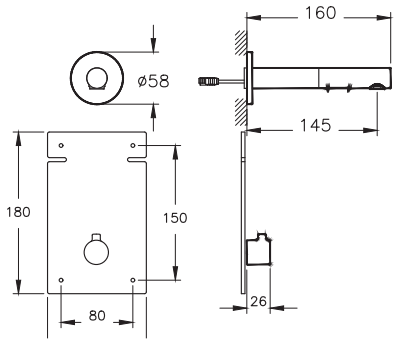

• Bu ürünlerde tesisat ana girişine filtre takılması tavsiye edilir. • Armatür-Lavabo Uyum Tablosu için bkz. sayfa no: 850-901 • Eczacıbaşı Yapı Gereçleri San. ve Tic. A.Ş.'nin ürünler ve teknik detaylarında değişiklik yapma hakkı saklıdır. • Armatürler için garanti süresi 10 yıldır (Elektronik lavabo bataryaları ve zaman ayarlı-dokunmatik lavabo bataryaları hariç).
• Elektronik lavabo bataryaları ve zaman ayarlı-dokunmatik lavabo bataryaları için garanti süresi 2 yıldır.

Toplu kullanım alanlarında hijyen

Ürün/Kod	Ürün açıklamaları	Kaplama
A47112 ◆ ⊕ ∧ Bedelsiz montaj YERLİ ÜRETİM	Temassız ankastre lavabo bataryası (sıva altı grubu)	-

- Kaba inşaat sırasında sıva altına montajı yapılmalıdır.
- Sıva üstü grubu ürüne dahil değildir.
- Kontrol ve valf ünitesi ürüne dahildir.
- Ürüne teması engellemek ve enerji tasarrufu sağlamak amacıyla sıcaklık ayarı ve emniyet kontrolü üniteden yapılmaktadır.

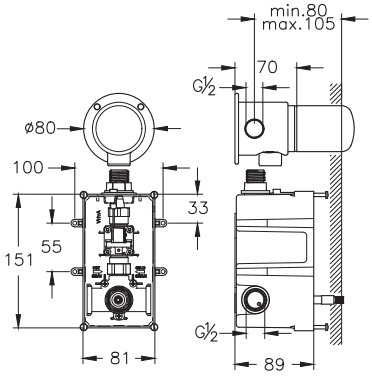

A47213 ◆ ⊕ ∧ Bedelsiz montaj YERLİ ÜRETİM	Origin Temassız Lavabo Bataryası (elektrikli - çift su girişli)	Krom
A4721334 ⊕ ∧ Bedelsiz montaj YERLİ ÜRETİM	Origin Temassız Lavabo Bataryası (elektrikli - çift su girişli)	Fırçalı nikel
A4721329* ⊕ ∧ Bedelsiz montaj YERLİ ÜRETİM	Origin Temassız Lavabo Bataryası (elektrikli - çift su girişli)	Soft bakır
A4721336WTC ◆ ⊕ ∧ Bedelsiz montaj YERLİ ÜRETİM	Origin Temassız Lavabo Bataryası (elektrikli - çift su girişli)	Mat siyah
A47214 ∧ Bedelsiz montaj YERLİ ÜRETİM	Origin Temassız Lavabo Bataryası (pilli - çift su girişli)	Krom
A4721434 ∧ Bedelsiz montaj YERLİ ÜRETİM	Origin Temassız Lavabo Bataryası (pilli - çift su girişli)	Fırçalı nikel
A4721429** ∧ Bedelsiz montaj YERLİ ÜRETİM	Origin Temassız Lavabo Bataryası (pilli - çift su girişli)	Soft bakır
A4721436WTC ∧ Bedelsiz montaj YERLİ ÜRETİM	Origin Temassız Lavabo Bataryası (pilli - çift su girişli)	Mat siyah

- Akış başladıktan 60 sn sonra emniyet amacı ile otomatik olarak su kapanmaktadır.
- Çıkış ucu uzunluğu 125 mm'dir.
- Çıkış ucu yüksekliği 140 mm'dir.
- Sıcak-soğuk su bağlantılıdır.
- Pilli ürün 6V pil, elektrikli ürün 6V elektrik ile çalışır.
- Özel debi kısıcılı perlatör sayesinde max. 5 L/dk su akışı sağlanmaktadır.
- Kontrol ve valf ünitesi ürüne dahildir.
- Ürüne teması engellemek ve enerji tasarrufu sağlamak amacıyla sıcaklık ayarı ve emniyet kontrolü üniteden yapılmaktadır.
- Armatür merkezi ile lavabo hazne başlangıcı arası max. 70 mm olmalıdır (bkz. sayfa 900).
- Perakende satışlar bedelsiz montaj kapsamındadır. Proje satışlarında ise numune daire bedelsiz montaj kapsamındadır.

*** A4721326 kodlu ürün yerine devreye alınmıştır.**
**** A4721426 kodlu ürün yerine devreye alınmıştır.**

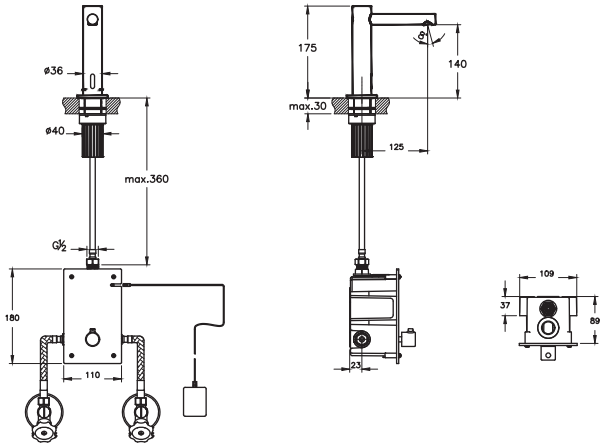

• Bu ürünlerde tesisat ana girişine filtre takılması tavsiye edilir. • Armatür-Lavabo Uyum Tablosu için bkz. sayfa no: 850-901 • Eczacıbaşı Yapı Gereçleri San. ve Tic. A.Ş.'nin ürünler ve teknik detaylarında değişiklik yapma hakkı saklıdır. • Armatürler için garanti süresi 10 yıldır (Elektronik lavabo bataryaları ve zaman ayarlı-dokunmatik lavabo bataryaları hariç).
• Elektronik lavabo bataryaları ve zaman ayarlı-dokunmatik lavabo bataryaları için garanti süresi 2 yıldır.

Toplu kullanım alanlarında hijyen

Ürün/Kod	Ürün açıklamaları	Kaplama
A47215	Origin Temassız Lavabo Bataryası (elektrikli - tek su girişli)	Krom
A4721534	Origin Temassız Lavabo Bataryası (elektrikli - tek su girişli)	Fırçalı nikel
A4721529*	Origin Temassız Lavabo Bataryası (elektrikli - tek su girişli)	Soft bakır
A4721536WTC	Origin Temassız Lavabo Bataryası (elektrikli - tek su girişli)	Mat siyah
A47216	Origin Temassız Lavabo Bataryası (pilli - tek su girişli)	Krom
A4721634	Origin Temassız Lavabo Bataryası (pilli - tek su girişli)	Fırçalı nikel
A4721629**	Origin Temassız Lavabo Bataryası (pilli - tek su girişli)	Soft bakır
A4721636WTC	Origin Temassız Lavabo Bataryası (pilli - tek su girişli)	Mat siyah

- Akış başladıktan 60 sn sonra emniyet amacı ile otomatik olarak su kapanmaktadır.
- Çıkış ucu uzunluğu 125 mm'dir.
- Çıkış ucu yüksekliği 140 mm'dir.
- Tek su bağlantılıdır.
- Pilli ürün 6V pil, elektrikli ürün 6V elektrik ile çalışır.
- Özel debi kısıcılı perlatör sayesinde max. 5 L/dk su akışı sağlanmaktadır.
- Valf ünitesi ve ara musluk ürüne dahildir.
- Armatür merkezi ile lavabo hazne başlangıcı arası max. 70 mm olmalıdır (bkz. sayfa 900).
- Perakende satışlar bedelsiz montaj kapsamındadır. Proje satışlarında ise numune daire bedelsiz montaj kapsamındadır.

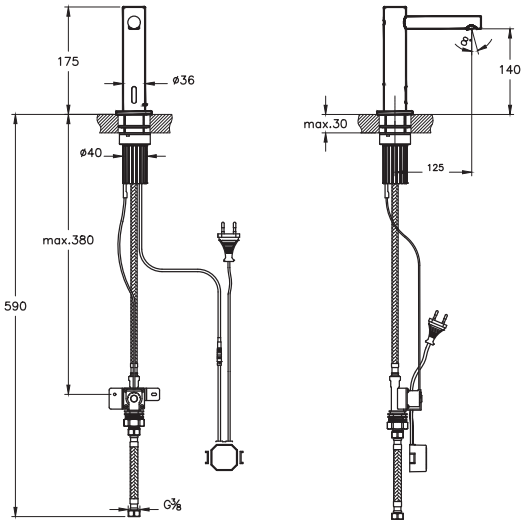

*** A4721526 kodlu ürün yerine devreye alınmıştır.**
**** A4721626 kodlu ürün yerine devreye alınmıştır.**

• Bu ürünlerde tesisat ana girişine filtre takılması tavsiye edilir. • Armatür-Lavabo Uyum Tablosu için bkz. sayfa no: 850-901 • Eczacıbaşı Yapı Gereçleri San. ve Tic. A.Ş.'nin ürünler ve teknik detaylarında değişiklik yapma hakkı saklıdır. • Armatürler için garanti süresi 10 yıldır (Elektronik lavabo bataryaları ve zaman ayarlı-dokunmatik lavabo bataryaları hariç).
• Elektronik lavabo bataryaları ve zaman ayarlı-dokunmatik lavabo bataryaları için garanti süresi 2 yıldır.

Toplu kullanım alanlarında hijyen

Ürün/Kod	Ürün açıklamaları	Kaplama
A47223 Λ Bedelsiz montaj YERLİ ÜRETİM	Origin Temassız Lavabo Bataryası (elektrikli - tek su girişli)	Krom
A4722334 Λ Bedelsiz montaj YERLİ ÜRETİM	Origin Temassız Lavabo Bataryası (elektrikli - tek su girişli)	Fırçalı nikel
A4722329* Λ Bedelsiz montaj YERLİ ÜRETİM	Origin Temassız Lavabo Bataryası (elektrikli - tek su girişli)	Soft bakır
A4722336WTC Λ Bedelsiz montaj YERLİ ÜRETİM	Origin Temassız Lavabo Bataryası (elektrikli - tek su girişli)	Mat siyah
A47224 Λ Bedelsiz montaj YERLİ ÜRETİM	Origin Temassız Lavabo Bataryası (pilli - tek su girişli)	Krom
A4722434 Λ Bedelsiz montaj YERLİ ÜRETİM	Origin Temassız Lavabo Bataryası (pilli - tek su girişli)	Fırçalı nikel
A4722429** Λ Bedelsiz montaj YERLİ ÜRETİM	Origin Temassız Lavabo Bataryası (pilli - tek su girişli)	Soft bakır
A4722436WTC Λ Bedelsiz montaj YERLİ ÜRETİM	Origin Temassız Lavabo Bataryası (pilli - tek su girişli)	Mat siyah

- Akış başladıktan 60 sn sonra emniyet amacı ile otomatik olarak su kapanmaktadır.
- Çıkış ucu uzunluğu 145 mm'dir.
- Çıkış ucu yüksekliği 285 mm'dir.
- Tek su bağlantılıdır.
- Pilli ürün 6V pil, elektrikli ürün 6V elektrik ile çalışır.
- Özel debi kısıcılı perlatör sayesinde max. 5 L/dk su akışı sağlanmaktadır.
- Valf ünitesi ve ara musluk üründe dahildir.
- Armatür merkezi ile lavabo hazne başlangıcı arası max. 70 mm olmalıdır (bkz. sayfa 900).
- Çanak lavabonun yüksekliği max. 150 mm olmalıdır.
- Perakende satışlar bedelsiz montaj kapsamındadır. Proje satışlarında ise numune daire bedelsiz montaj kapsamındadır.

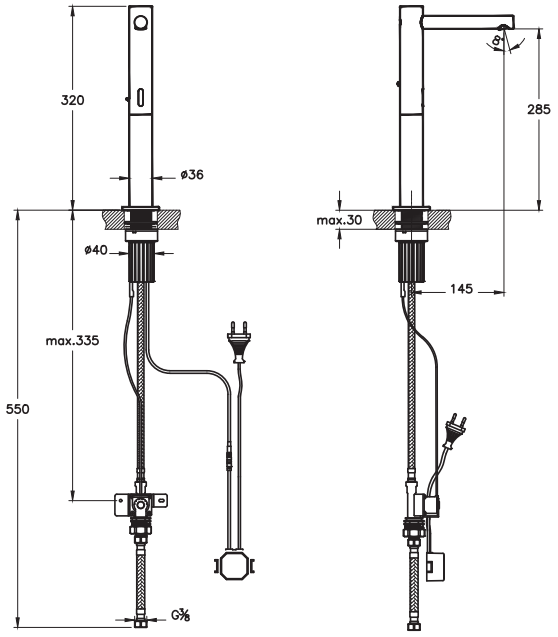

*** A4722326 kodlu ürün yerine devreye alınmıştır.**

**** A4722426 kodlu ürün yerine devreye alınmıştır.**

• Bu ürünlerde tesisat ana girişine filtre takılması tavsiye edilir. • Armatür-Lavabo Uyum Tablosu için bkz. sayfa no: 850-901 • Eczacıbaşı Yapı Gereçleri San. ve Tic. A.Ş.'nin ürünler ve teknik detaylarında değişiklik yapma hakkı saklıdır. • Armatürler için garanti süresi 10 yıldır (Elektronik lavabo bataryaları ve zaman ayarlı-dokunmatik lavabo bataryaları hariç).
• Elektronik lavabo bataryaları ve zaman ayarlı-dokunmatik lavabo bataryaları için garanti süresi 2 yıldır.

Toplu kullanım alanlarında hijyen

Ürün/Kod	Ürün açıklamaları	Kaplama
A44760	Temassız sıvı sabunluk, tezgah üzeri (elektrikli - uzun)	Krom
A4476074	Temassız sıvı sabunluk, tezgah üzeri (elektrikli - uzun)	Soft altın
A4476034	Temassız sıvı sabunluk, tezgah üzeri (elektrikli - uzun)	Fırçalı nikel
A4476029*	Temassız sıvı sabunluk, tezgah üzeri (elektrikli - uzun)	Soft bakır
A4476036WTC	Temassız sıvı sabunluk, tezgah üzeri (elektrikli - uzun)	Mat siyah
A44761	Temassız sıvı sabunluk, tezgah üzeri (pilli - uzun)	Krom
A4476074	Temassız sıvı sabunluk, tezgah üzeri (pilli - uzun)	Soft altın
A4476134	Temassız sıvı sabunluk, tezgah üzeri (pilli - uzun)	Fırçalı nikel
A4476129**	Temassız sıvı sabunluk, tezgah üzeri (pilli - uzun)	Soft bakır
A4476136WTC	Temassız sıvı sabunluk, tezgah üzeri (pilli - uzun)	Mat siyah

Ürün dezenfektan olarak kullanılabilmektedir.

- Pirinç malzemeli çıkış ucu.
- Çıkış ucu uzunluğu 109 mm'dir.
- Çıkış ucu çapı 21 mm'dir.
- Çıkış ucu yüksekliği 249 mm'dir.
- 1000 ml sıvı sabun deposu.
- Pilli ürün 6V pil, elektrikli ürün 6V elektrik ile çalışır.
- Sensörün algılama mesafesi 120 mm'dir.
- Pompa ünitesi ürüne dahildir ve duvara monte edilmelidir.
- Kolay doldurma özelliği.
- Perakende satışlar bedelsiz montaj kapsamındadır. Proje satışlarında ise numune daire bedelsiz montaj kapsamındadır.

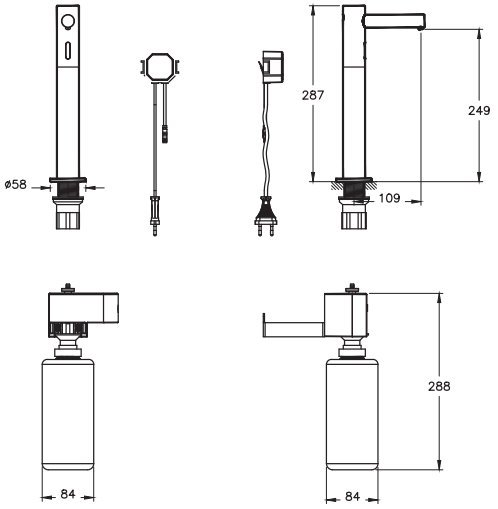

*** A4476026 kodlu ürün yerine devreye alınmıştır.**

**** A4476126 kodlu ürün yerine devreye alınmıştır.**

• Bu ürünlerde tesisat ana girişine filtre takılması tavsiye edilir. • Armatür-Lavabo Uyum Tablosu için bkz. sayfa no: 850-901 • Eczacıbaşı Yapı Gereçleri San. ve Tic. A.Ş.'nin ürünler ve teknik detaylarında değişiklik yapma hakkı saklıdır. • Armatürler için garanti süresi 10 yıldır (Elektronik lavabo bataryaları ve zaman ayarlı-dokunmatik lavabo bataryaları hariç).
• Elektronik lavabo bataryaları ve zaman ayarlı-dokunmatik lavabo bataryaları için garanti süresi 2 yıldır.

Toplu kullanım alanlarında hijyen

Ürün/Kod	Ürün açıklamaları	Kaplama
A44699 ◆ ⊕ Bedelsiz montaj YERLİ ÜRETİM	Temassız sıvı sabunluk, tezgah üzeri (elektrikli - kısa)	Krom
A4469974 Bedelsiz montaj YERLİ ÜRETİM	Temassız sıvı sabunluk, tezgah üzeri (elektrikli - kısa)	Soft altın
A4469934 ⊕ Bedelsiz montaj YERLİ ÜRETİM	Temassız sıvı sabunluk, tezgah üzeri (elektrikli - kısa)	Fırçalı nikel
A4469929* ⊕ Bedelsiz montaj YERLİ ÜRETİM	Temassız sıvı sabunluk, tezgah üzeri (elektrikli - kısa)	Soft bakır
A4469936WTC ◆ ⊕ Bedelsiz montaj YERLİ ÜRETİM	Temassız sıvı sabunluk, tezgah üzeri (elektrikli - kısa)	Mat siyah
A44758 Bedelsiz montaj YERLİ ÜRETİM	Temassız sıvı sabunluk, tezgah üzeri (pilli - kısa)	Krom
A4475874 Bedelsiz montaj YERLİ ÜRETİM	Temassız sıvı sabunluk, tezgah üzeri (pilli - kısa)	Soft altın
A4475834 Bedelsiz montaj YERLİ ÜRETİM	Temassız sıvı sabunluk, tezgah üzeri (pilli - kısa)	Fırçalı nikel
A4475829** Bedelsiz montaj YERLİ ÜRETİM	Temassız sıvı sabunluk, tezgah üzeri (pilli - kısa)	Soft bakır
A4475836WTC Bedelsiz montaj YERLİ ÜRETİM	Temassız sıvı sabunluk, tezgah üzeri (pilli - kısa)	Mat siyah

Ürün dezenfektan olarak kullanılabilmektedir.

- Pirinç malzemeli çıkış ucu.
- Çıkış ucu uzunluğu 109 mm'dir.
- Çıkış ucu yüksekliği 67 mm'dir.
- Çıkış ucu çapı 21 mm'dir.
- 1000 ml sıvı sabun deposu.
- Pilli ürün 6V pil, elektrikli ürün 6V elektrik ile çalışır.
- Sensörün algılama mesafesi 120 mm'dir.
- Pompa ünitesi ürüne dahildir ve duvara monte edilmelidir.
- Kolay doldurma özelliği.
- Perakende satışlar bedelsiz montaj kapsamındadır. Proje satışlarında ise numune daire bedelsiz montaj kapsamındadır.

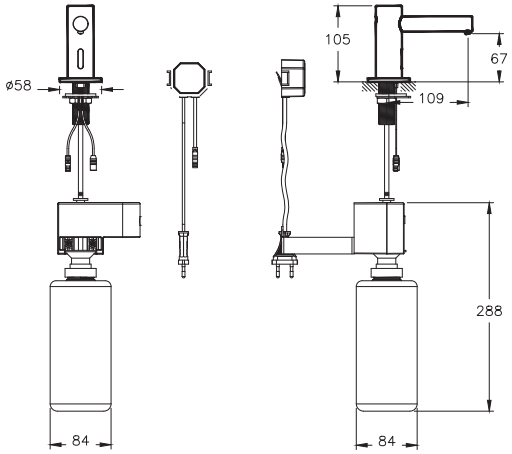

*** A4469926 kodlu ürün yerine devreye alınmıştır.**

**** A4475826 kodlu ürün yerine devreye alınmıştır.**

• Bu ürünlerde tesisat ana girişine filtre takılması tavsiye edilir. • Armatür-Lavabo Uyum Tablosu için bkz. sayfa no: 850-901 • Eczacıbaşı Yapı Gereçleri San. ve Tic. A.Ş.'nin ürünler ve teknik detaylarında değişiklik yapma hakkı saklıdır. • Armatürler için garanti süresi 10 yıldır (Elektronik lavabo bataryaları ve zaman ayarlı-dokunmatik lavabo bataryaları hariç).
• Elektronik lavabo bataryaları ve zaman ayarlı-dokunmatik lavabo bataryaları için garanti süresi 2 yıldır.

Toplu kullanım alanlarında hijyen

Ürün/Kod	Ürün açıklamaları	Kaplama
A44700 ◆ ⊕ Bedelsiz montaj Yerli Üretim	Temassız sıvı sabunluk, ankastre (elektrikli)	Krom
A4470074 Bedelsiz montaj Yerli Üretim	Temassız sıvı sabunluk, ankastre (elektrikli)	Soft altın
A4470034 ⊕ Bedelsiz montaj Yerli Üretim	Temassız sıvı sabunluk, ankastre (elektrikli)	Fırçalı nikel
A4470029* ⊕ Bedelsiz montaj Yerli Üretim	Temassız sıvı sabunluk, ankastre (elektrikli)	Soft bakır
A4470036WTC ◆ ⊕ Bedelsiz montaj Yerli Üretim	Temassız sıvı sabunluk, ankastre (elektrikli)	Mat siyah
A44759 Bedelsiz montaj Yerli Üretim	Temassız sıvı sabunluk, ankastre (pilli)	Krom
A4475934 Bedelsiz montaj Yerli Üretim	Temassız sıvı sabunluk, ankastre (pilli)	Soft altın
A4475934 Bedelsiz montaj Yerli Üretim	Temassız sıvı sabunluk, ankastre (pilli)	Fırçalı nikel
A4475929** Bedelsiz montaj Yerli Üretim	Temassız sıvı sabunluk, ankastre (pilli)	Soft bakır
A4475936WTC Bedelsiz montaj Yerli Üretim	Temassız sıvı sabunluk, ankastre (pilli)	Mat siyah

*Ürün dezenfektan olarak kullanılabilmektedir.

- Kaba inşaat sırasında sıva altı montajı yapılmalıdır.
- Pirinç malzemeli çıkış ucu.
- Çıkış ucu uzunluğu 124 mm'dir.
- Çıkış ucu çapı 21 mm'dir.
- 1000 ml sıvı sabun deposu.
- Pilli ürün 6V pil, elektrikli ürün 6V elektrik ile çalışır.
- Sensörün algılama mesafesi 120 mm'dir.
- Pompa ünitesi ürüne dahildir ve duvara monte edilmelidir.
- Kolay doldurma özelliği.
- Perakende satışlar bedelsiz montaj kapsamındadır. Proje satışlarında ise numune daire bedelsiz montaj kapsamındadır.

*** A4470026 kodlu ürün yerine devreye alınmıştır.**

**** A4475926 kodlu ürün yerine devreye alınmıştır.**

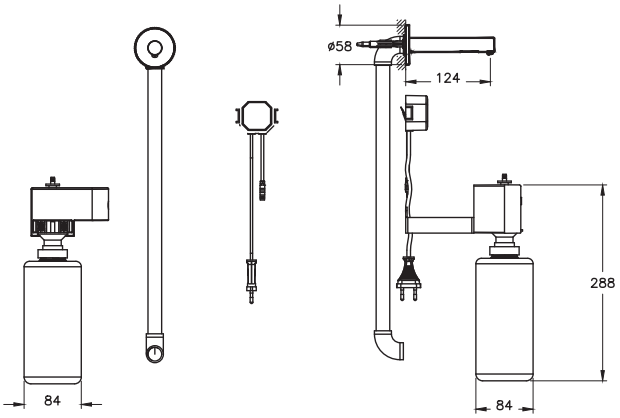

• Bu ürünlerde tesisat ana girişine filtre takılması tavsiye edilir. • Armatür-Lavabo Uyum Tablosu için bkz. sayfa no: 850-901 • Eczacıbaşı Yapı Gereçleri San. ve Tic. A.Ş.'nin ürünler ve teknik detaylarında değişiklik yapma hakkı saklıdır. • Armatürler için garanti süresi 10 yıldır (Elektronik lavabo bataryaları ve zaman ayarlı-dokunmatik lavabo bataryaları hariç).
• Elektronik lavabo bataryaları ve zaman ayarlı-dokunmatik lavabo bataryaları için garanti süresi 2 yıldır.

Toplu kullanım alanlarında hijyen

Ürün/Kod	Ürün açıklamaları	Kaplama
A47128 Bedelsiz montaj YERLİ ÜRETİM	Temassız lavabo bataryası (elektrikli, çift su girişli)	Krom
A47126 Bedelsiz montaj YERLİ ÜRETİM	Temassız lavabo bataryası (pilli - çift su girişli)	Krom

- Akış başladıktan 60 sn sonra emniyet amacı ile otomatik olarak su kapanmaktadır.
- Çıkış ucu uzunluğu 143 mm'dir.
- Çıkış ucu yüksekliği 117 mm'dir.
- Sıcak-soğuk su bağlantılıdır.
- Pilli ürün 6V pil, elektrikli ürün 6V elektrik ile çalışır.
- Max. 1,3 L/dk su akışı sağlanmaktadır.
- Sıcaklık ayarı için yandan kumanda volanı
- İki adet metal partikül filtreli ara musluk ve çek valf ürüne dahildir.
- Armatür merkezi ile lavabo hazne başlangıcı arası max. 70 mm olmalıdır (bkz. sayfa 900).
- Perakende satışlar bedelsiz montaj kapsamındadır. Proje satışlarında ise numune daire bedelsiz montaj kapsamındadır.

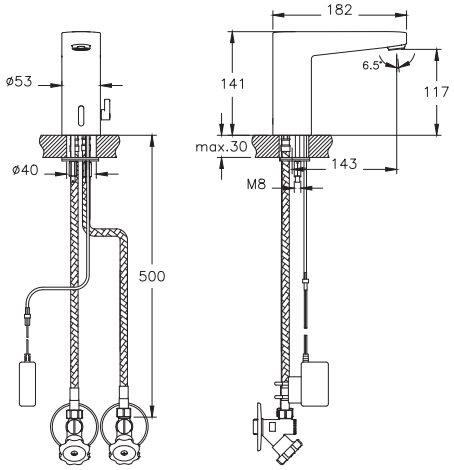

A47127 Bedelsiz montaj YERLİ ÜRETİM	Temassız lavabo bataryası (elektrikli, tek su girişli)	Krom

- Akış başladıktan 60 sn sonra emniyet amacı ile otomatik olarak su kapanmaktadır.
- Çıkış ucu uzunluğu 143 mm'dir.
- Çıkış ucu yüksekliği 117 mm'dir.
- Tek su bağlantılıdır.
- 6V elektrik ile çalışır.
- Özel debi kısıcılı perlatör sayesinde max. 1,3 L/dk su akışı sağlanmaktadır.
- Ara musluk ürüne dahildir.
- Armatür merkezi ile lavabo hazne başlangıcı arası max. 70 mm olmalıdır (bkz. sayfa 900).
- Perakende satışlar bedelsiz montaj kapsamındadır. Proje satışlarında ise numune daire bedelsiz montaj kapsamındadır.

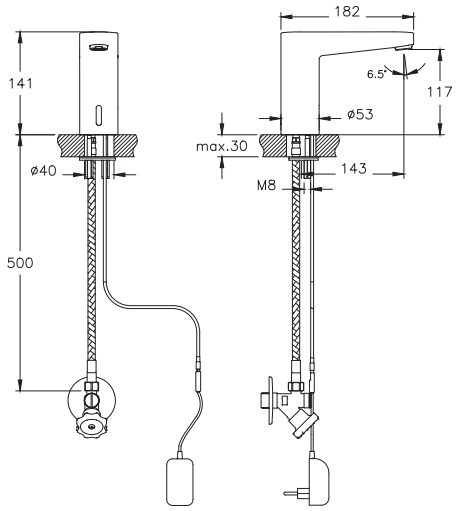

• Bu ürünlerde tesisat ana girişine filtre takılması tavsiye edilir. • Armatür-Lavabo Uyum Tablosu için bkz. sayfa no: 850-901 • Eczacıbaşı Yapı Gereçleri San. ve Tic. A.Ş.'nin ürünler ve teknik detaylarında değişiklik yapma hakkı saklıdır. • Armatürler için garanti süresi 10 yıldır (Elektronik lavabo bataryaları ve zaman ayarlı-dokunmatik lavabo bataryaları hariç).
• Elektronik lavabo bataryaları ve zaman ayarlı-dokunmatik lavabo bataryaları için garanti süresi 2 yıldır.

Toplu kullanım alanlarında hijyen

Ürün/Kod	Ürün açıklamaları	Kaplama
A47131 Bedelsiz montaj, Yerli Üretim	Temassız lavabo bataryası (çanak) (elektrikli, çift su girişli)	Krom
A47129 Bedelsiz montaj, Yerli Üretim	Temassız lavabo bataryası (çanak) (pilli - çift su girişli)	Krom

- Akış başladıktan 60 sn sonra emniyet amacı ile otomatik olarak su kapanmaktadır.
- Çıkış ucu uzunluğu 180 mm'dir.
- Çıkış ucu yüksekliği 258 mm'dir.
- Sıcak-soğuk su bağlantılıdır.
- Pilli ürün 6V pil, elektrikli ürün 6V elektrik ile çalışır.
- Özel debi kısıcılı perlatör sayesinde max. 1,3 L/dk su akışı sağlanmaktadır.
- Ara musluk ürüne dahildir.
- Armatür merkezi ile lavabo hazne başlangıcı arası max. 70 mm olmalıdır (bkz. sayfa 900).
- Çanak lavabonun yüksekliği max. 150 mm olmalıdır.
- Perakende satışlar bedelsiz montaj kapsamındadır. Proje satışlarında ise numune daire bedelsiz montaj kapsamındadır.

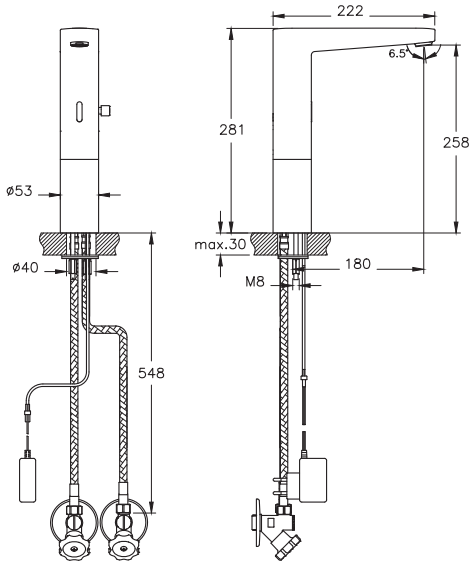

A47130 Bedelsiz montaj, Yerli Üretim	Temassız lavabo bataryası (çanak) (elektrikli, tek su girişli)	Krom

- Akış başladıktan 60 sn sonra emniyet amacı ile otomatik olarak su kapanmaktadır.
- Çıkış ucu uzunluğu 180 mm'dir.
- Çıkış ucu yüksekliği 258 mm'dir.
- Tek su bağlantılıdır.
- 6V elektrik ile çalışır.
- Özel debi kısıcılı perlatör sayesinde max. 1,3 L/dk su akışı sağlanmaktadır.
- Ara musluk ürüne dahildir.
- Armatür merkezi ile lavabo hazne başlangıcı arası max. 70 mm olmalıdır (bkz. sayfa 900).
- Çanak lavabonun yüksekliği max. 150 mm olmalıdır.
- Perakende satışlar bedelsiz montaj kapsamındadır. Proje satışlarında ise numune daire bedelsiz montaj kapsamındadır.

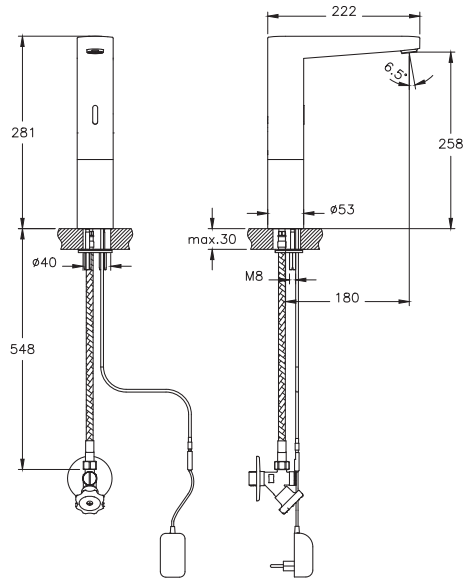

• Bu ürünlerde tesisat ana girişine filtre takılması tavsiye edilir. • Armatür-Lavabo Uyum Tablosu için bkz. sayfa no: 850-901 • Eczacıbaşı Yapı Gereçleri San. ve Tic. A.Ş.'nin ürünler ve teknik detaylarında değişiklik yapma hakkı saklıdır. • Armatürler için garanti süresi 10 yıldır (Elektronik lavabo bataryaları ve zaman ayarlı-dokunmatik lavabo bataryaları hariç).
• Elektronik lavabo bataryaları ve zaman ayarlı-dokunmatik lavabo bataryaları için garanti süresi 2 yıldır.

Toplu kullanım alanlarında hijyen

Ürün/Kod	Ürün açıklamaları	Kaplama
A47122 ◆ Bedelsiz montaj, Yerli Üretim	Temassız lavabo bataryası (elektrikli, çift su girişli)	Krom
A47120 Bedelsiz montaj, Yerli Üretim	Temassız lavabo bataryası (pilli - çift su girişli)	Krom

- Akış başladıktan 60 sn sonra emniyet amacı ile otomatik olarak su kapanmaktadır.
- Çıkış ucu uzunluğu 142 mm'dir.
- Çıkış ucu yüksekliği 113 mm'dir.
- Sıcak-soğuk su bağlantılıdır.
- Pilli ürün 6V pil, elektrikli ürün 6V elektrik ile çalışır.
- Özel debi regülatörü sayesinde max. 1,3 L/dk su akışı sağlanmaktadır.
- Sıcaklık ayarı için yandan kumanda volanı
- İki adet metal partikül filtreli ara musluk ve çek valf ürüne dahildir.
- Armatür merkezi ile lavabo hazne başlangıcı arası max. 70 mm olmalıdır (bkz. sayfa 900).
- Perakende satışlar bedelsiz montaj kapsamındadır. Proje satışlarında ise numune daire bedelsiz montaj kapsamındadır.

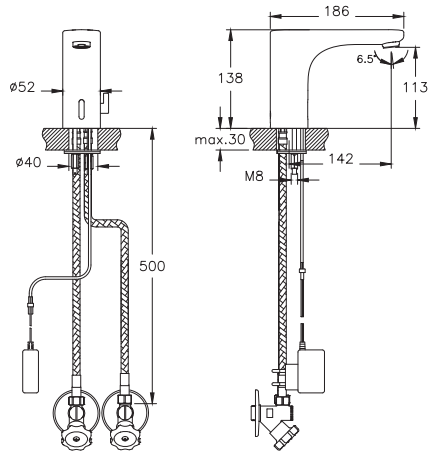

A47121 Bedelsiz montaj, Yerli Üretim	Temassız lavabo bataryası (elektrikli, tek su girişli)	Krom

- Akış başladıktan 60 sn sonra emniyet amacı ile otomatik olarak su kapanmaktadır.
- Çıkış ucu uzunluğu 142 mm'dir.
- Çıkış ucu yüksekliği 113 mm'dir.
- Tek su bağlantılıdır.
- 6V elektrik ile çalışır.
- Özel debi kısıcılı perlatör sayesinde max. 1,3 L/dk su akışı sağlanmaktadır.
- Valf ünitesi ve ara musluk ürüne dahildir.
- Armatür merkezi ile lavabo hazne başlangıcı arası max. 70 mm olmalıdır (bkz. sayfa 900).
- Perakende satışlar bedelsiz montaj kapsamındadır. Proje satışlarında ise numune daire bedelsiz montaj kapsamındadır.

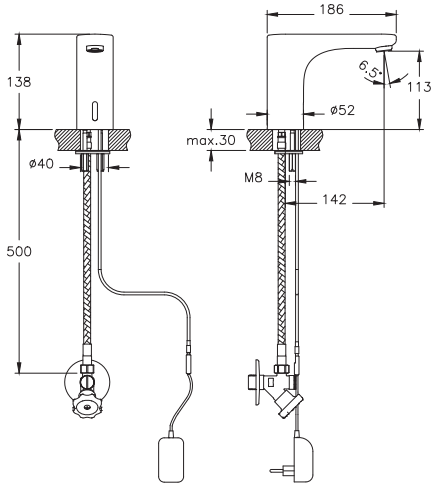

• Bu ürünlerde tesisat ana girişine filtre takılması tavsiye edilir. • Armatür-Lavabo Uyum Tablosu için bkz. sayfa no: 850-901 • Eczacıbaşı Yapı Gereçleri San. ve Tic. A.Ş.'nin ürünler ve teknik detaylarında değişiklik yapma hakkı saklıdır. • Armatürler için garanti süresi 10 yıldır (Elektronik lavabo bataryaları ve zaman ayarlı-dokunmatik lavabo bataryaları hariç).
• Elektronik lavabo bataryaları ve zaman ayarlı-dokunmatik lavabo bataryaları için garanti süresi 2 yıldır.

Toplu kullanım alanlarında hijyen

Ürün/Kod	Ürün açıklamaları	Kaplama
A47125 Bedelsiz montaj YERLİ ÜRETİM	Temassız lavabo bataryası (çanak) (elektrikli, çift su girişli)	Krom
A47123 Bedelsiz montaj YERLİ ÜRETİM	Temassız lavabo bataryası (çanak) (pilli - çift su girişli)	Krom

- Akış başladıktan 60 sn sonra emniyet amacı ile otomatik olarak su kapanmaktadır.
- Çıkış ucu uzunluğu 180 mm'dir.
- Çıkış ucu yüksekliği 253 mm'dir.
- Sıcak-soğuk su bağlantılıdır.
- Pilli ürün 6V pil, elektrikli ürün 6V elektrik ile çalışır.
- Özel debi kısıcılı perlatör sayesinde max. 1,3 L/dk su akışı sağlanmaktadır.
- Kontrol ve valf ünitesi ürüne dahildir.
- Ürüne teması engellemek ve enerji tasarrufu sağlamak amacıyla sıcaklık ayarı ve emniyet kontrolü üniteden yapılmaktadır.
- Armatür merkezi ile lavabo hazne başlangıcı arası max. 70 mm olmalıdır (bkz. sayfa 900).
- Çanak lavabonun yüksekliği max. 140 mm olmalıdır.
- Perakende satışlar bedelsiz montaj kapsamındadır. Proje satışlarında ise numune daire bedelsiz montaj kapsamındadır.

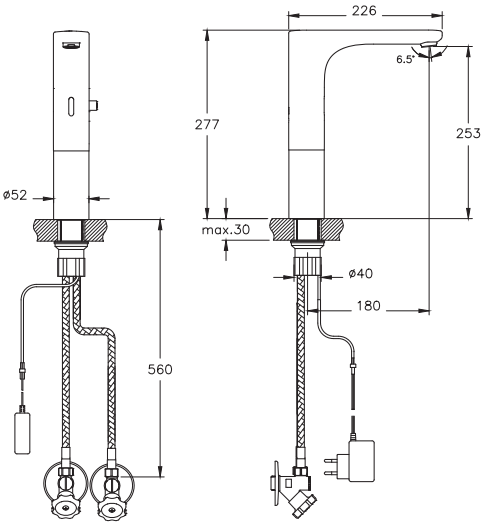

A47124 Bedelsiz montaj YERLİ ÜRETİM	Temassız lavabo bataryası (çanak) (elektrikli, tek su girişli)	Krom

- Akış başladıktan 60 sn sonra emniyet amacı ile otomatik olarak su kapanmaktadır.
- Çıkış ucu uzunluğu 180 mm'dir.
- Çıkış ucu yüksekliği 253 mm'dir.
- Tek su girişlidir.
- 6V elektrik ile çalışır.
- Özel debi kısıcılı perlatör sayesinde max. 1,3 L/dk su akışı sağlanmaktadır.
- Ara musluk dahildir.
- Armatür merkezi ile lavabo hazne başlangıcı arası max. 70 mm olmalıdır (bkz. sayfa 900).
- Çanak lavabonun yüksekliği max. 140 mm olmalıdır.
- Perakende satışlar bedelsiz montaj kapsamındadır. Proje satışlarında ise numune daire bedelsiz montaj kapsamındadır.

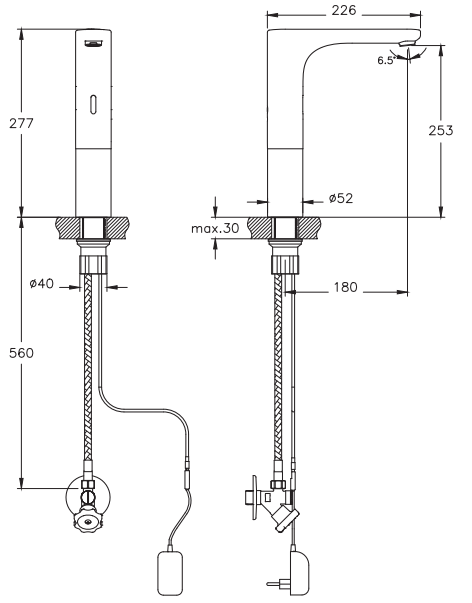

• Bu ürünlerde tesisat ana girişine filtre takılması tavsiye edilir. • Armatür-Lavabo Uyum Tablosu için bkz. sayfa no: 850-901 • Eczacıbaşı Yapı Gereçleri San. ve Tic. A.Ş.'nin ürünler ve teknik detaylarında değişiklik yapma hakkı saklıdır. • Armatürler için garanti süresi 10 yıldır (Elektronik lavabo bataryaları ve zaman ayarlı-dokunmatik lavabo bataryaları hariç).
• Elektronik lavabo bataryaları ve zaman ayarlı-dokunmatik lavabo bataryaları için garanti süresi 2 yıldır.

V-Care Akıllı Ürünler

V-Care Akıllı Ürünler

Ürün/Kod	Ürün açıklamaları
7231B403-6216 ◆ ⊕ Bedelsiz montaj VERLİ ÜRETİM	**V-Care Akıllı Klozet Prime Rim-ex Asma Klozet, 62 cm** Gizli montaj
	Perakende satışlar bedelsiz montaj kapsamındadır. Proje satışlarında ise numune daire bedelsiz montaj kapsamındadır.
	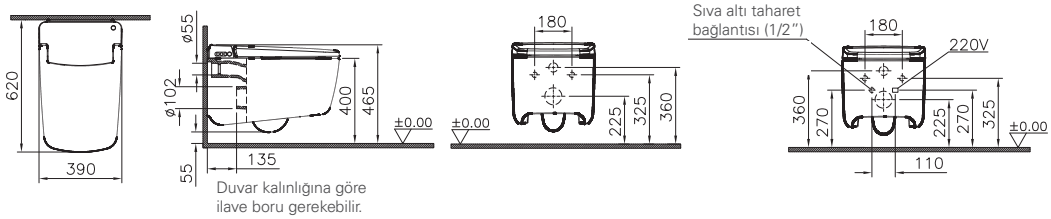
7232B403-6217 Bedelsiz montaj VERLİ ÜRETİM	**V-Care Akıllı Klozet Prime Rim-ex Yerden Tek Klozet, 62 cm** Universal çıkışlı
	Perakende satışlar bedelsiz montaj kapsamındadır. Proje satışlarında ise numune daire bedelsiz montaj kapsamındadır.
	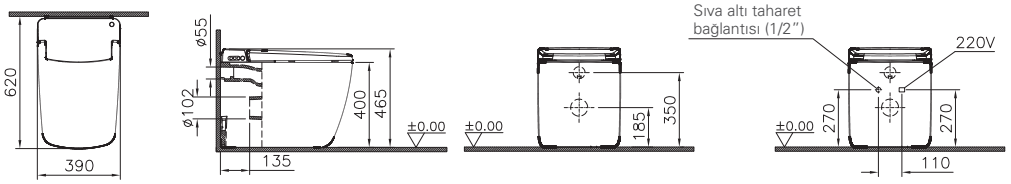
Bedelsiz montaj VERLİ ÜRETİM	**V-Care Akıllı Klozet, 60 cm**
5674B403-6193 ⊕	Basic
5674B403-6194 ◆ ⊕	Comfort
	Perakende satışlar bedelsiz montaj kapsamındadır. Proje satışlarında ise numune daire bedelsiz montaj kapsamındadır.
	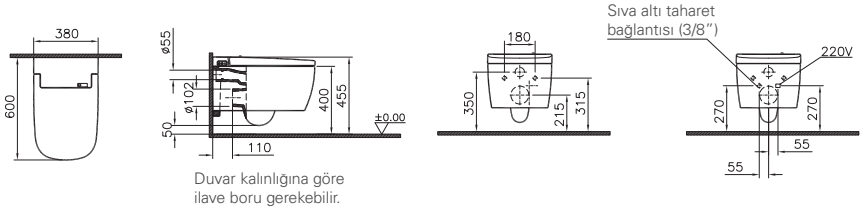 5674B003-6194 kodu temassız özelliktedir.

• 10 yıl garanti sadece seramik sağlık gereçleri için geçerlidir. • Klozet kapakları 2 yıl garanti kapsamındadır.
• Tüm çizimler standart toleranslar dahilindedir. Montaj uygulamalarında kesin ölçü ihtiyacı olursa ürün üzerinden alınan birebir ölçüler kullanılmalıdır.
• Eczacıbaşı Yapı Gereçleri San. ve Tic. A.Ş'nin ürünler ve teknik detaylarında değişiklik yapma hakkı saklıdır.

V-Care Akıllı Ürünler

Ürün/Kod	Ürün açıklamaları
7234B003-6222 Bedelsiz montaj · YERLİ ÜRETİM	**V-Care Ultra Akıllı Klozet, 60 cm** Gizli montaj
	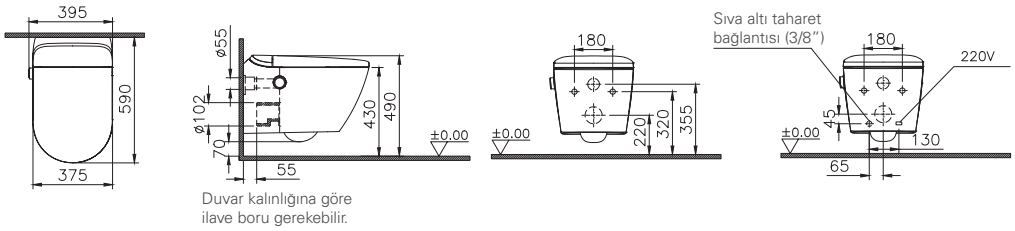
HSSG5400	**Ek garanti paketi**
	• V-Care Akıllı Klozetler 2 yıl garanti kapsamındadır. • Ek garanti paketi kapsamında garanti süresi 4 yıla uzatılır.

• 10 yıl garanti sadece seramik sağlık gereçleri için geçerlidir. • Klozet kapakları 2 yıl garanti kapsamındadır.
• Tüm çizimler standart toleranslar dahilindedir. Montaj uygulamalarında kesin ölçü ihtiyacı olursa ürün üzerinden alınan birebir ölçüler kullanılmalıdır.
• Eczacıbaşı Yapı Gereçleri San. ve Tic. A.Ş'nin ürünler ve teknik detaylarında değişiklik yapma hakkı saklıdır.

V-Care Akıllı Ürünler

Ürün/Kod	Ürün açıklamaları
Bedelsiz montaj, Yerli üretim	**V-Care Akıllı Panel**
768-1501 ◆ ⊕	8 cm gömme rezervuarlar ile uyumlu
762-1501	12 cm gömme rezervuarlar ile uyumlu

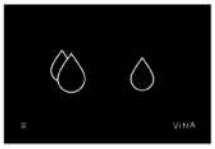

- 748-1501 ve 742-1501 kodları yerine devreye alınmıştır.
- Temperli cam ön paneli vardır.
- Kapasitif dokunmatik butonu bulunmaktadır.
- Optik yakınlık sensörü vardır.
- Bluetooth 4.0 özelliği bulunmaktadır.
- Wifi 802.11b/g/n (WPA/WPA2/WPA2/WPS ağ güvenliği ile) özelliğine sahiptir.
- Tam ve yarım yıkama özelliklerine sahiptir.
- Otomatik yıkama özelliğine sahiptir.
- Periyodik yıkama özelliğine sahiptir.
- Çocukların gereksiz veya temizlik sırasında boşa su harcamasını önleyen kilitleme sistemi bulunmaktadır.
- Bireysel kullanım için mobil uygulama, işletmeler için merkezi yönetim paneli bulunmaktadır.
- Yedek güç ünitesi ile elektrik kesintilerinde 10 yıkama (max. 6 saat) özelliğine sahiptir.
- 768-1501 modeli 748-XXXX-XX, 750-XXXX-XX, 768-XXXX-XX ve 765-XXXX-XX kodlu gömme rezervuarlar ile uyumludur. (748-1700-01 ve 768-1700-01 hariç)
- 762-1501 modeli 742-XXXX-XX, 762-XXXX-XX kodlu gömme rezervuarlar ile uyumludur. (742-1700-01 ve 762-1700-01 hariç)
- VitrA gömme rezervuar elektrik bağlantı seti (300-1029 veya 300-1208) ön uygulaması gereklidir.
- Uygulama ile birlikte kullanım için Bluetooth 4.0 ve üzerini destekleyen mobil cihaz, Wi-Fi ağı ve VitrA kullanıcı hesabı gerekmektedir.

300-1208 Yerli üretim	Temassız kumanda paneli sıva altı elektrik seti (alçıpan duvarlar için)

300-1029 ◆ ⊕ Yerli üretim	Temassız kumanda paneli sıva altı elektrik seti (tuğla duvarlar için)

- Seçilen gömme rezervuar seti ile birlikte sayfa 526'da verilen uyumlu kumanda paneli ayrıca sipariş edilmelidir, klozet-gömme rezervuar uyumu için 520-525 nolu sayfalara bakılabilir.
- Temassız kumanda panelleri 2 yıl, mekanik ve pnömatik kumanda panelleri 5 yıl, gömme rezervuarlar 10 yıl garanti kapsamındadır.
- Eczacıbaşı Yapı Gereçleri San. ve Tic. A.Ş'nin ürünler ve teknik detaylarında değişiklik yapma hakkı saklıdır.

Sento Çocuk Koleksiyonu

Sento Çocuk Koleksiyonu

Ürün/Kod	Ürün açıklamaları
YERLİ ÜRETİM	**Standart lavabo, 45 cm**
7350B003-0041 ⊕	Orta armatür delikli, su taşma deliksiz
7350B003-0001 ⊕	Orta armatür delikli, su taşma delikli
YERLİ ÜRETİM	**Yarım ayak**
7354B021-0156 ⊕	Mavi
7354B003-0156 ⊕	Beyaz

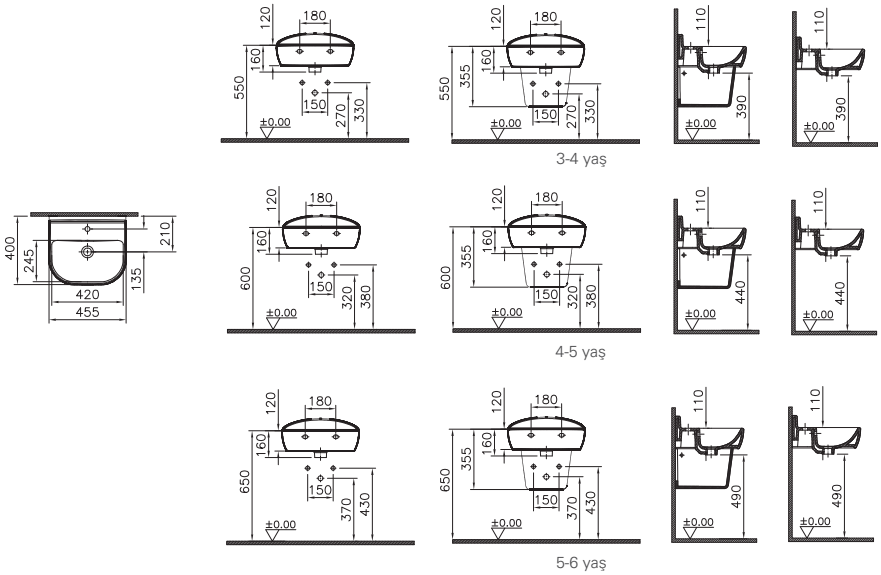

YERLİ ÜRETİM	**İkili lavabo (çift kademeli), 85 cm**
7351B003-1739 ⊕	İki armatür delikli, su taşma deliksiz
7351B003-1740 ⊕	İki armatür delikli, su taşma delikli
YERLİ ÜRETİM	**Yarım ayak**
7354B021-0156 ⊕	Mavi
7354B003-0156 ⊕	Beyaz

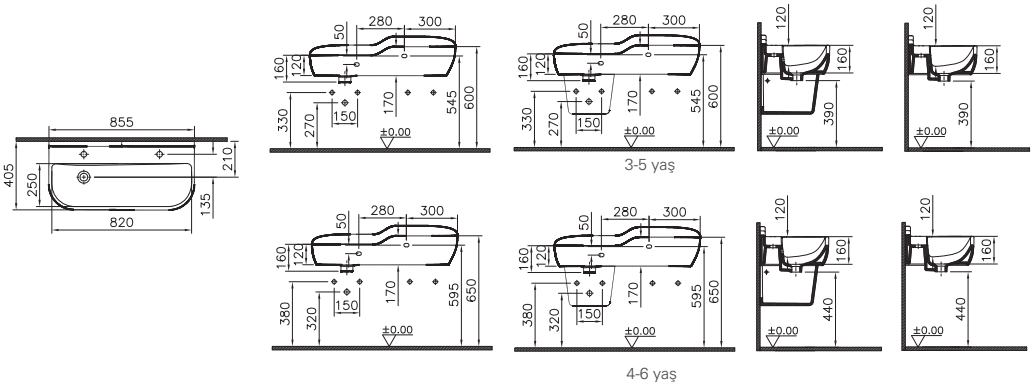

- 10 yıl garanti sadece seramik sağlık gereçleri için geçerlidir.
- Tüm çizimler standart toleranslar dahilindedir. Montaj uygulamalarında kesin ölçü ihtiyacı olursa ürün üzerinden alınan birebir ölçüler kullanılmalıdır.
- Eczacıbaşı Yapı Gereçleri San. ve Tic. A.Ş'nin ürünler ve teknik detaylarında değişiklik yapma hakkı saklıdır.

Sento Çocuk Koleksiyonu

Ürün/Kod	Ürün açıklamaları
YERLİ ÜRETİM	**Üçlü lavabo (üç kademeli), 125 cm**
7352B003-1741	Üç armatür delikli, su taşma deliksiz
7352B003-1742	Üç armatür delikli, su taşma delikli
YERLİ ÜRETİM	**Yarım ayak**
7354B021-0156 ⊕	Mavi
7354B003-0156 ⊕	Beyaz

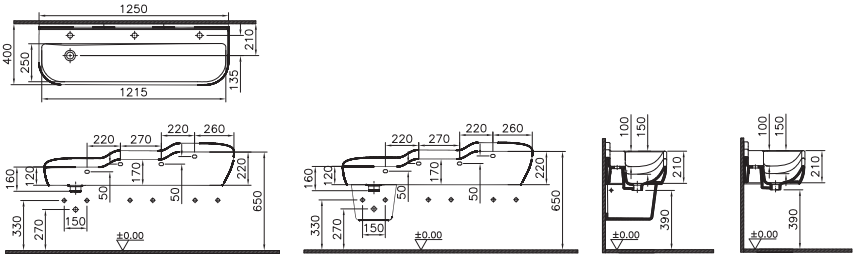

YERLİ ÜRETİM	**Üçlü lavabo (tek kademeli), 125 cm**
7353B003-1741 ⊕	Üç armatür delikli, su taşma deliksiz
7353B003-1742 ⊕	Üç armatür delikli, su taşma delikli
YERLİ ÜRETİM	**Yarım ayak**
7354B021-0156 ⊕	Mavi
7354B003-0156 ⊕	Beyaz

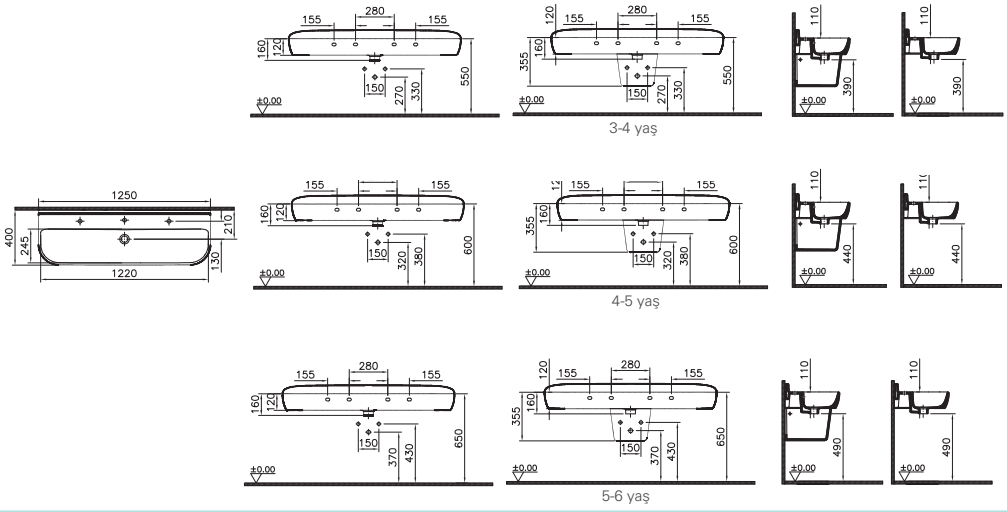

YERLİ ÜRETİM	**Sabit seramik sifon üst grubu**
6392L021-0159 ⊕	Mavi
6392L003-0159 ◆ ⊕	Beyaz

• 10 yıl garanti sadece seramik sağlık gereçleri için geçerlidir. • Klozet kapakları 2 yıl garanti kapsamındadır.
• Tüm çizimler standart toleranslar dahilindedir. Montaj uygulamalarında kesin ölçü ihtiyacı olursa ürün üzerinden alınan birebir ölçüler kullanılmalıdır.
• Eczacıbaşı Yapı Gereçleri San. ve Tic. A.Ş'nin ürünler ve teknik detaylarında değişiklik yapma hakkı saklıdır.

Sento Çocuk Koleksiyonu

Ürün/Kod	Ürün açıklamaları	Kaplama
A42666	Lavabo bataryası (çocuklar için)	Krom-Turuncu

- Çıkış ucu uzunluğu 105 mm'dir.
- Çıkış ucu yüksekliği 81 mm'dir.
- Özel debi kısıcılı perlatör sayesinde max. 5 L/dk su akışı sağlanmaktadır.
- Ek aparat gerektirmeyen pratik montaj

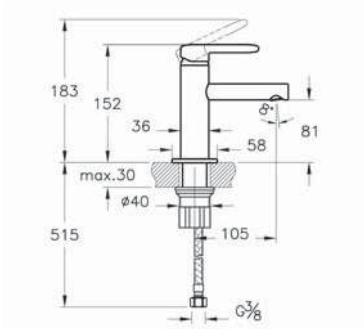

A4266646	Lavabo bataryası (çocuklar için)	Yeşil-Turuncu

- Çıkış ucu uzunluğu 105 mm'dir.
- Çıkış ucu yüksekliği 81 mm'dir.
- Özel debi kısıcılı perlatör sayesinde max. 5 L/dk su akışı sağlanmaktadır.
- Ek aparat gerektirmeyen pratik montaj

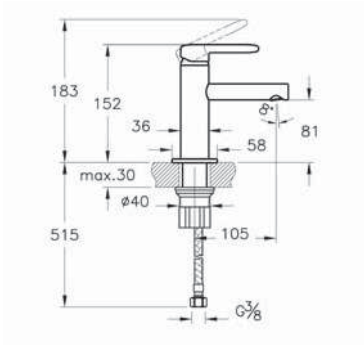

A47188	Temassız lavabo bataryası (elektrikli, tek su girişli)	Krom-Yeşil
A47187	Temassız lavabo bataryası (pilli, tek su girişli)	Krom-Yeşil

- Akış başladıktan 60 sn. sonra emniyet amacı ile otomatik olarak su kapanmaktadır.
- Çıkış ucu uzunluğu 130 mm'dir.
- Çıkış ucu yüksekliği 135 mm'dir.
- Tek su bağlantılıdır.
- Pilli ürün 6V pil, elektrikli ürün 6V elektrik ile çalışır.
- Armatür merkezi ile lavabo hazne başlangıcı arası max. 70 mm olmalıdır (bkz. sayfa 900).
- A47027 oransal valf ürüne dahildir.
- Perakende satışlar bedelsiz montaj kapsamındadır. Proje satışlarında ise numune daire bedelsiz montaj kapsamındadır.

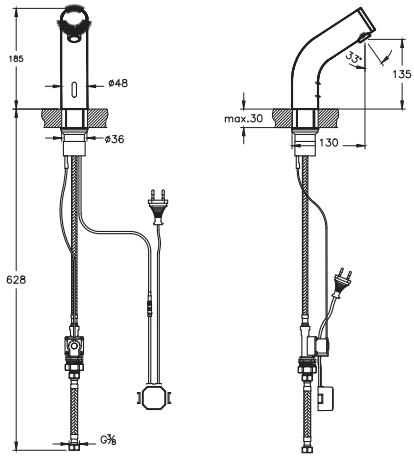

- Bu ürünlerde tesisat ana girişine filtre takılması tavsiye edilir.
- Armatürler için garanti süresi 10 yıldır. (Elektronik lavabo bataryaları ve zaman ayarlı-dokunmatik lavabo bataryaları hariç)
- Elektronik lavabo bataryaları ve zaman ayarlı-dokunmatik lavabo bataryaları için garanti süresi 2 yıldır.
- Eczacıbaşı Yapı Gereçleri San. ve Tic. A.Ş.'nin ürünler ve teknik detaylarında değişiklik yapma hakkı saklıdır.

Sento Çocuk Koleksiyonu

Ürün/Kod	Ürün açıklamaları
YERLİ ÜRETİM	**SmoothFlush Duvara Tam Dayalı Takım Klozet, 57 cm**
7362B003-0092 ⊕	Taharet borusu girişi standart uygulamalı
7362B003-0610 ⊕	Gizli taharet borulu
YERLİ ÜRETİM	**Rezervuar**
7363B003-0108 ⊕	Alttan su girişli
7363B003-5723 ⊕	Alttan su girişli 330-3022 tek kademeli iç takım dahildir.

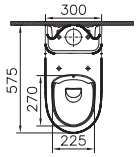

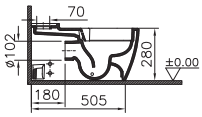

Duvar kalınlığına göre ilave boru gerekebilir.

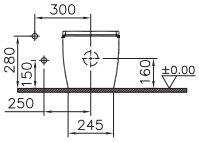

Taharet borulu

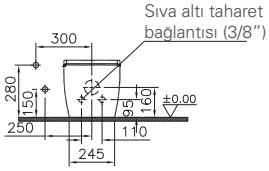

Gizli taharet borulu

YERLİ ÜRETİM	**SmoothFlush Yerden Tek Klozet, 50 cm**
7361B003-0090 ⊕	Taharet borusu girişi sıva altı uygulama

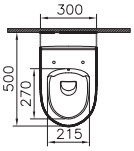

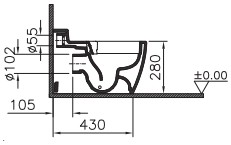

Duvar kalınlığına göre ilave boru gerekebilir.

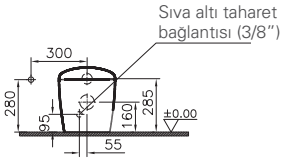

Taharet borulu

• 10 yıl garanti sadece seramik sağlık gereçleri için geçerlidir. • Klozet kapakları 2 yıl garanti kapsamındadır. • Tüm rezervuar iç takımları 5 yıl garanti kapsamındadır (contalar hariç).
• Tüm çizimler standart toleranslar dahilindedir. Montaj uygulamalarında kesin ölçü ihtiyacı olursa ürün üzerinden alınan birebir ölçüler kullanılmalıdır.
• Eczacıbaşı Yapı Gereçleri San. ve Tic. A.Ş'nin ürünler ve teknik detaylarında değişiklik yapma hakkı saklıdır.

Sento Çocuk Koleksiyonu

Ürün/Kod	Ürün açıklamaları
YERLİ ÜRETİM	**SmoothFlush Asma Klozet, 47 cm**
7360B003-0090	Taharet borusu girişi sıva altı uygulamalı

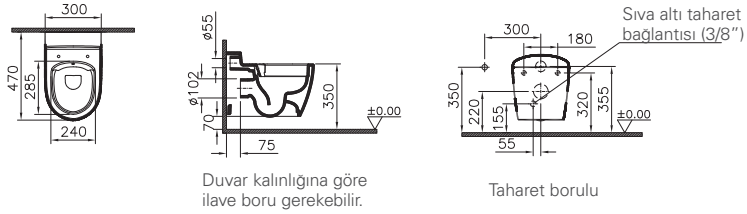

YERLİ ÜRETİM	**Çocuk klozet kapağı** Duroplast
133-100-009	Yeşil-sarı, metal menteşeli, üstten sıkmalı, yavaş kapanır, turuncu destek parçalı
133-101-009	Yeşil-sarı, metal menteşeli, üstten sıkmalı, yavaş kapanır, beyaz destek parçalı
133-003-009	Beyaz, metal menteşeli, üstten sıkmalı, yavaş kapanır, beyaz destek parçalı

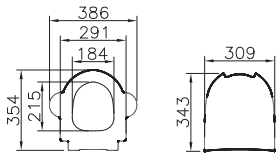

740-2001 YERLİ ÜRETİM	**Sento Çocuk Koleksiyonu Kumanda Paneli**
	• Mekanik kontrollüdür. • Kolay montaj • 761-XXXX-XX, 762-XXXX-XX, 765-XXX-XX ve 768-XXXX-XX kodlu gömme rezervuarlar ile uyumludur. • ABS

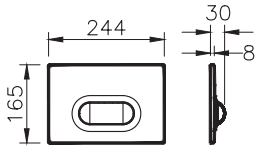

• 10 yıl garanti sadece seramik sağlık gereçleri için geçerlidir. • Klozet kapakları 2 yıl garanti kapsamındadır.
• Tüm çizimler standart toleranslar dahilindedir. Montaj uygulamalarında kesin ölçü ihtiyacı olursa ürün üzerinden alınan birebir ölçüler kullanılmalıdır.
• Eczacıbaşı Yapı Gereçleri San. ve Tic. A.Ş'nin ürünler ve teknik detaylarında değişiklik yapma hakkı saklıdır.

Sento Çocuk Koleksiyonu

Ürün/Kod	Ürün açıklamaları	Kaplama

65865 Bedelsiz montaj · Yerli Üretim

Yuvarlak çocuk aynası, 20 cm — Turuncu

- MDF üzeri lake
- GxDxY 20x18x20 cm

Perakende satışlar bedelsiz montaj kapsamındadır. Proje satışlarında ise numune daire bedelsiz montaj kapsamındadır.

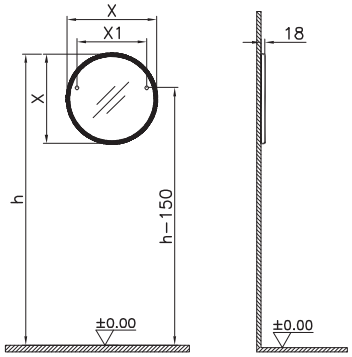

	X (mm)	X1 (mm)
65865	200	310
65866	400	310
65867	600	970

65866 Bedelsiz montaj · Yerli Üretim

Yuvarlak çocuk aynası, 40 cm — Turuncu

- MDF üzeri lake
- GxDxY 40x18x40 cm

Perakende satışlar bedelsiz montaj kapsamındadır. Proje satışlarında ise numune daire bedelsiz montaj kapsamındadır.

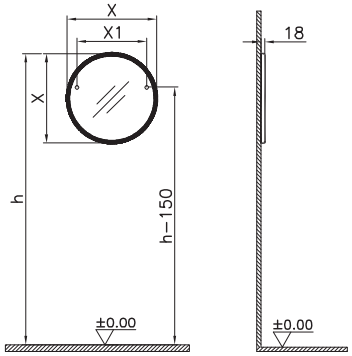

	X (mm)	X1 (mm)
65865	200	310
65866	400	310
65867	600	970

65867 Bedelsiz montaj · Yerli Üretim

Yuvarlak çocuk aynası, 60 cm — Turuncu

- MDF üzeri lake
- GxDxY 60x18x60 cm

Perakende satışlar bedelsiz montaj kapsamındadır. Proje satışlarında ise numune daire bedelsiz montaj kapsamındadır.

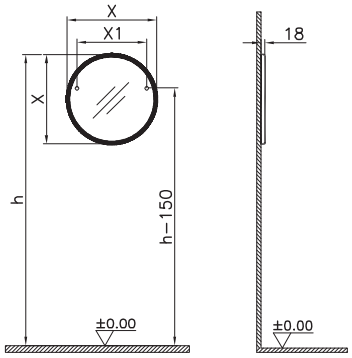

	X (mm)	X1 (mm)
65865	200	310
65866	400	310
65867	600	970

• GxDxY Genişlik, Derinlik, Yüksekliği ifade eder. • Tüm ürünlerin kesin ölçüleri için teknik çizimleri referans alınız. • Tüm mobilyalar 2 yıl garanti kapsamındadır.
• Eczacıbaşı Yapı Gereçleri San. ve Tic. A.Ş'nin ürünler ve teknik detaylarında değişiklik yapma hakkı saklıdır.

Sento Çocuk Koleksiyonu

Ürün/Kod	Ürün açıklamaları	Kaplama
A4491567	Sıvı sabunluk tutacağı (duvardan)	
	• Pirinç malzeme • Hijyenik kaplama • Çocuklar için güvenli kullanım sağlayan silikon parçalar	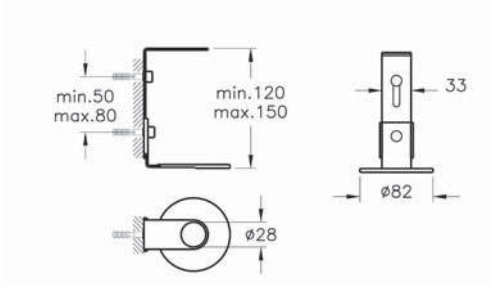
A4491667	Tuvalet fırçalığı (duvardan)	
	• Pirinç malzeme • Hijyenik kaplama • Çocuklar için güvenli kullanım sağlayan silikon parçalar	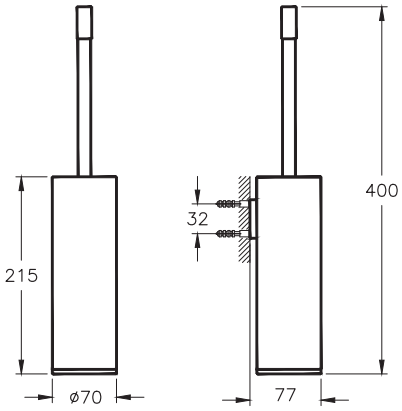
A4491467	Tuvalet kağıtlığı	
	• Zamak malzeme • Hijyenik kaplama • Çocuklar için güvenli kullanım sağlayan silikon parçalar	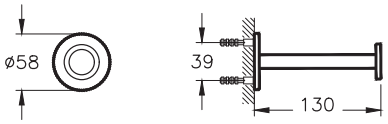

• Eczacıbaşı Yapı Gereçleri San. ve Tic. A.Ş'nin ürünler ve teknik detaylarında değişiklik yapma hakkı saklıdır. • Banyo aksesuarları için garanti süresi 5 yıldır.
• Tavsiye edilen satış fiyatıdır. Fiyatlara KDV dahil değildir.

VitrA

Seramik ve Tamamlayıcı ürünler

1 Ocak 2024 tarihi itibariyle satış hattına alınan seriler ve ürünler

Seramik ürünler
- Nest Trendy; 7870
- ArchiPlan; 7442, 7444, 7861
- S20 Round; 5828

Tamamlayıcı ürünler
- Nest Trendy; 220, 230

1 Şubat 2024 tarihi itibariyle satış hattına alınan seriler ve ürünler

Seramik ürünler
- Outline Recycled; 7991, 7992, 7993, 7994, 7995

1 Mart 2024 tarihi itibariyle satış hattına alınan seriler ve ürünler

Seramik ürünler
- Helataşları; 7950, 7952

1 Nisan 2024 tarihi itibariyle satış hattına alınan seriler ve ürünler

Seramik ürünler
- V-Care; 7234

1 Ocak 2024 tarihi itibariyle satış hattından kaldırılan seriler ve ürünler

Seramik ürünler
- İstanbul; 4251, 4516, 4519, 4520
- Voyage; 7220, 7221, 7222, 7223, 7224, 7227, 7228, 7229, 7233
- Memoria; 5886, 5887
- Frame; 5654
- Water Jewels; 7328
- Nest Trendy; 5174
- Nuo; 7433, 7435
- Integra; 7037
- S20; 5466, 5467, 5475
- Metropole Infinit; M58000018001, M58000018002, M58000018003

Tamamlayıcı ürünler
- Voyage; 129
- Water Jewels; 59

1 Temmuz 2024 tarihi itibariyle satış hattından kaldırılan seriler ve ürünler

Seramik ürünler
- Metropole; 4456, 4457, 5940, 5941, 5942, 5943, 5661, 5662, 5663, 5667, 5668, 5669, 5679, 7011
- Shift; 4385, 7073, 7076, 7077, 7080
- Zentrum Round; 5797
- Helataşları; 5950, 5952
- Etajerli Lavabolar; 5233

Seramik ve Tamamlayıcı ürünler ikon açıklamaları

Yeşil Bina Sertifikasyonu

Yeşil bina sertifikasyonlarının (LEED, BREEAM ve DGNB) geçerli olduğu projelere, çeşitli çevresel özellikleriyle katkı sağlayan ürünlerdir. Çevresel ayak izi daha düşük olan bu ürünlerin, sağladıkları su tasarrufu, tamamlanan yaşam döngüsü analizleri (LCA), çevresel ürün beyanları (EPD), sorumlu hammadde edinimi sertifikaları (FSC), kullandıkları yerel malzeme vb. özellikleri ile projelerde yer almaları önerilir.

Su tasarrufu

VitrA tarafından geliştirilen ve Avrupa Birliği normlarına göre en düşük su tüketimli klozetler olarak onaylanan 2,5/4 L su ile fonksiyon sağlayan klozetler, özel hazne yapıları ve iç takımları sayesinde daha az su harcar. VitrA gömme rezervuarlar özel hazneli klozetler ile kullanıldığında %70'e varan su tasarrufu gerçekleşir.

Özel ihtiyaç

Farklı hayatlara ve ihtiyaçlara yönelik olarak tasarlanan VitrA banyo ürünleri banyo alanında pratiklik sağlarken, tekerlekli sandalye ile kullanıma uygundur.

VitrA Temassız

Entegre sensörle çalışan VitrA Temassız Teknolojisi, ürünlerin el değmeden kontrol edilmesini böylece patojenlerin çapraz bulaşma riskini azaltarak banyolarda hijyen sağlar.

VitrA Rim-ex

Yenilikçi Rim-ex, kanalsız iç hazne tasarımıyla kolay temizlenir, çok daha az kir tutar ve maksimum hijyen sağlar. Bütünsel ve estetik görümüm sunan VitrA Rim-ex klozet, Akdeniz Üniversitesi tarafından yapılan testlere göre, standart klozete oranla %95 daha hijyeniktir.

VitrA SmoothFlush

VitrA SmoothFlush kanalsız klozetlerde sağlığa zararlı bakteri ve organizmalara saklanacak alan tanıyan kanal ve delikler bulunmaz. Bu sayede, VitrA SmoothFlush kanalsız klozetler daha kolay temizlenir ve maksimum hijyen sağlar.

Kolay montaj

Yenilikçi uygulamalar ile ürünlerin montajları kolay ve hızlı yapılır.

Kolay sök-tak

VitrA Kolay Sök-Tak klozet kapakları, pratik şekilde vidasız kolay monte edilebilir. İhtiyaç duyuldukça sökülüp temizlendikten sonra yerine takılabilir.

Seramik ve Tamamlayıcı ürünler ikon açıklamaları

Yavaş kapanan sessiz kapak
Özel menteşe sayesinde sessiz ve yumuşak kapanma sağlar.

VitrA Clean
Su lekeleri ve kireç artıkları banyolar için önemli bir sorundur. VitrA Clean teknolojisi lavabolar, klozetler ve bidelere uygulanır. Böylece vitrifiyeler temizlik malzemesi olarak kullanılan sert kimyasallara gerek kalmadan yıllarca lekesiz ve güzel kalır.

Gizli Montaj
Standart asma klozetlerin van yüzeyinde bulunan girintili montaj detayı ve vidalar VitrA asma klozetlerde haznenin içine gizlenmistir. Bu sayede kirlere saklanacak alan kalmaz, klozetin tüm yüzeyi kolayca temizlenir.

Güçlü ve sessiz
QuantumFlush, suyun gücünden en verimli şekilde ve sessizce yararlanır. Laminer akış karakteristiği sayesinde suyun türbülanslı kinetik enerjisini düşürerek, çarpışmaların ve düzensizliklerin ortaya çıkardığı gürültüyü önler. Bu sayede QuantumFlush, standart klozetlere kıyasla çok daha sessiz bir yıkama sağlar.

Mükemmel temizlik teknolojisi
QuantumFlush'ın arka kısmında, laminer akış prensibine dayalı hesaplamalarla tasarlanan 3 çıkışlı yüksek momentum manifoldu (high momentum manifold) bulunur. Bu mühendislik çözümü, su akışını manifold içinde düzenler ve suyun türbülanslı akış karakteristiğini laminer akış karakteristiğine dönüştürür. Böylece suyun hazne içinde camsı bir akış ile hareket etmesini sağlayarak enerji kaybını önler. Enerjisini koruyan su, her noktaya ulaşarak hazneyi en iyi şekilde temizler.

Güçlü ve sıçratmaz
Mevcut yıkama sistemlerinde, düzensiz akış sebebiyle su tanecikleri hazne içinde çarpışarak sıçratmalara ve bioaerosollerin banyo ortamına yayılımına neden olur. QuantumFlush, standartların üzerinde bir yıkama gücü sağlamasına karşın, suyu sıçratmaz ve hijyenik bir tuvalet deneyimi sağlar.

Özel ihtiyaç
Farklı hayatlara ve ihtiyaçlara yönelik olarak tasarlanan VitrA banyo ürünleri banyo alanında pratiklik sağlarken tekerlekli sandalye ile kullanıma uygundur.

Geri dönüştürülmüş lavabo
Seramik sağlık gereçleri üretimi sırasında ortaya çıkan tüm atıklardan yararlanılarak %100 atık hammaddeden oluşan seramik ürünü temsil eder.

VitrA QuantumFlush

Mükemmel temizlik teknolojisi

Laminer akış prensibiyle mühendislik edilen QuantumFlush, suyu en güçlü şekilde, sıçratmadan ve sessizce klozetin tüm iç yüzeyine yayarak temizlik sağlamak üzere tasarlandı.

%120
daha iyi temizleme performansı

QuantumFlush'ın arka kısmında, laminer akış prensibine dayalı hesaplamalarla tasarlanan 3 çıkışlı yüksek momentum manifoldu bulunur. Bu mühendislik çözümü, su akışını manifold içinde düzenler ve suyun türbülanslı akış karakteristiğini laminer akış karakteristiğine dönüştürür. Böylece suyun hazne içinde camsı bir akış ile hareket etmesini sağlayarak enerji kaybını önler. Enerjisini koruyan su, her noktaya ulaşarak hazneyi en iyi şekilde temizler.

2x
daha az türbülans, daha az sıçrama

Mevcut yıkama sistemlerinde, düzensiz akış sebebiyle su tanecikleri hazne içinde çarpışarak sıçratmalara ve bioaerosollerin banyo ortamına yayılımına neden olur. QuantumFlush, standartların üzerinde bir yıkama gücü sağlamasına karşın, suyu sıçratmaz ve hijyenik bir tuvalet deneyimi sağlar.

7x
daha sessiz

QuantumFlush, dünyanın **en sessiz** klozetlerinden biri

Akredite laboratuvar testlerine göre, QuantumFlush, normal bir klozete kıyasla 8.45 dBA daha az ses enerjisi üretmektedir.
Bu 8.45 dBA fark, yaklaşık olarak 7 kat daha az ses demektir.

Quiet Mark tarafından onaylıdır.

VitrA

VitrA Rim-ex

Bakterilere yer bırakmayan kanalsız klozet

VitrA Rim-ex bakterilere saklanacak kanal bırakmaz, patentli teknolojisi suyun hazne içerisinde her yeri temizlemesini sağlar. VitrA Rim-ex kanalsız klozetlerde sağlığa zararlı bakterileri ve organizmaları saklayan kanal ve delikler bulunmaz; bu sayede standart klozetlere oranla %95 daha az kir tutar, daha kolay temizlenir. 3 kanallı su dağıtma sistemi ve iç hazne tasarımı, patentli teknolojisi sayesinde her yıkamada su değmeyen alan kalmayacak şekilde klozetin haznesinin temizlenmesini, standartların ötesinde %25 daha iyi yıkama yapılmasını sağlar.

Kanalsız klozet

Kanallı klozet

VitrA

VitrA Hygiene

Zararlı bakteri gelişimini engelleyen iyon teknolojisi

Tüm VitrA markalı seramiklerde bakteri gelişimini %99,9 oranında önleyen VitrA Hygiene özel sır teknolojisi kullanılır.
VitrA Hygiene sırrı, kullanım esnasında yüzeyine bulaşan ve çoğalarak kolonileşmeye çalışan bakterilerin hücre yapısını bozarak onları etkisiz hale getirir.

Tüm dünyada kullanılan ISO 22196, JIS Z 2801, ASTM E 3031- 15, TSE 13420 test metotlarına göre VitrA Hygiene'in hem gram negatif *(E.coli)* hem de gram pozitif *(S.aureus)* bakterilere karşı etkili olduğu ulusal ve uluslararası akredite laboratuvarlar tarafından onaylanmıştır.

VitrA Hygiene sırrı seramik ürünlerin pişirilme süreci öncesinde ürünün hem iç hem de dış yüzeylerini tamamen kaplayacak şekilde uygulandıktan sonra yüksek sıcaklıkta pişirilir, böylece sır tabakası ürünle bütünleşir banyolarda tam hijyenik koruma en yoğun kullanım koşullarında bile ürünün kullanıldığı yıllar boyunca devam eder.

VitrA Hygiene ile daha az kimyasal, daha fazla hijyen.

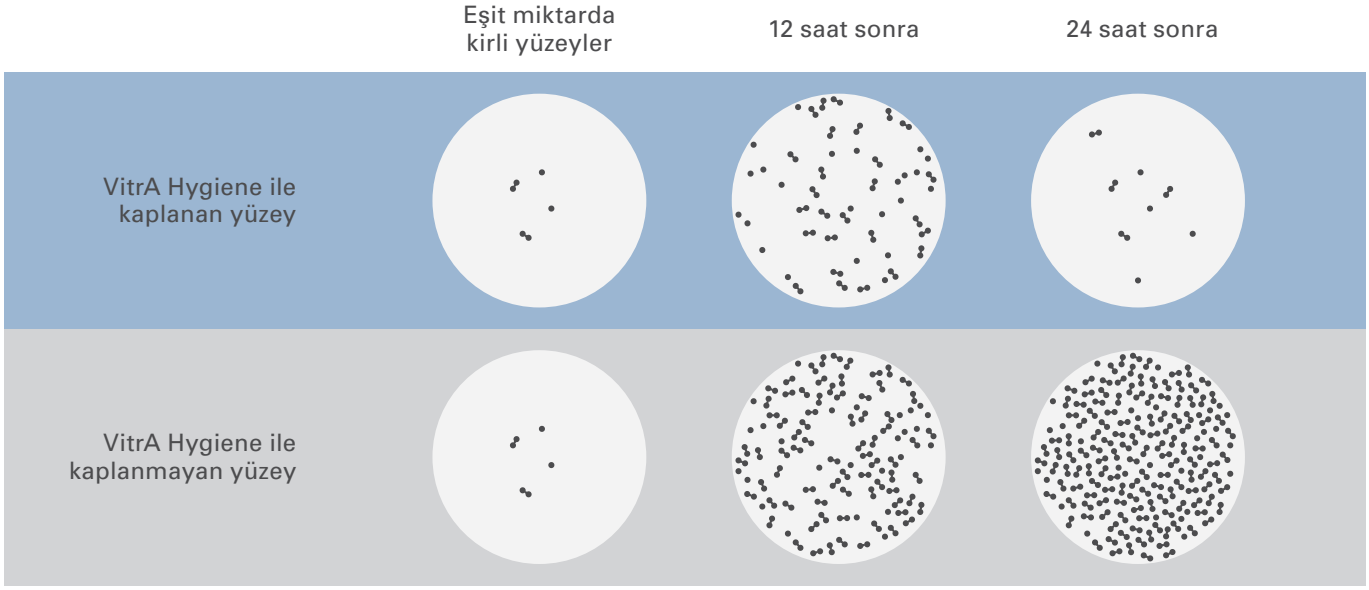

VitrA

VitrA Clean

Kir ve kirli su tutmayan yüzey

VitrA Clean, tüm seramik yüzeyi kaplayan su itici yapısı sayesinde yüzeyde kir ve kirli suyun tutunmasını önler ve güçlü temizleyicilere ihtiyaç duyulmadan kolay temizlik sağlar. Bu teknoloji sayesinde su taneleri yüzeyde yayılmaz, küre olarak kalır ve eğimli yüzeylerde yerçekimi kuvveti ile aşağı doğru kayarlar. Kayma sırasında su taneleri yüzeyde bulunan kirleri de beraberlerinde taşıyarak yüzeyin kendi kendine temizlenmesini sağlarlar.

VitrA Inovasyon ekibinin geliştirdiği uzun zincirli yapıdaki moleküllerden oluşan VitrA Clean, renk ve özellik fark etmeksizin lavabolar, klozetler ve bidelerde tüm seramik yüzeyi kaplayacak şekilde uygulanabilir. VitrA Clean özelliği en yoğun kullanım koşullarında bile ürünün kullanıldığı yıllar boyunca devam eder.

VitrA

VitrA Klozet Kapağı Teknolojileri

Konforlu ve hijyenik kapak teknolojileri

1- Ekstra hijyenik kapak
Duroplast, gözeneksiz yapısı sayesinde kimyasalları bünyesinde emmez, sağlıya zararlı organizmaların oluşmasına izin vermez. Bu sebeple plastik kapaklara göre daha hijyenik ve dayanıklıdır.

2- Kolay temizlenebilir kapak
VitrA Kolay Sök-Tak Klozet Kapağı vida gerektirmeyen montaj özelliği sayesinde rahatça çıkarılıp temizlenir, kolayca geri takılır.

3- Yavaş kapanan sessiz kapak
Özel menteşesi sayesinde yavaş ve sessiz kapanır, güvenli kullanım sağlar.

Seriler

Plural	274
İstanbul	283
Liquid	285
Outline	292
Outline Recycled	294
Memoria	296
Equal	299
Frame	303
Water Jewels	307
Valarte	311
Metropole	314
Nest Trendy	344
Sento	350
Sento Çocuk Koleksiyonu	362
ArchiPlan	366
Nuo	380
Geo	383
Integra	386
Zentrum	412
S20	425

VitrA

Plural

Ürün/Kod	Ürün açıklamaları
YERLİ ÜRETİM	**Çanak Lavabo, oval, kompakt, 45x38 cm** Armatür deliksiz, su taşma deliksiz, clean
7810B403-0016 ◆ ⊕	Beyaz
7810B401-0016 ◆ ⊕	Mat beyaz
7810B420-0016 ◆ ⊕	Mat bej
7810B483-0016 ◆ ⊕	Mat siyah
7810B474-0016 ⊕	Mat kil beji
7810B475-0016 ◆ ⊕	Mat yosun yeşili
7810B477-0016 ◆ ⊕	Mat terra rossa
	Ürün ile aynı renkte seramik süzgeç dahildir.
	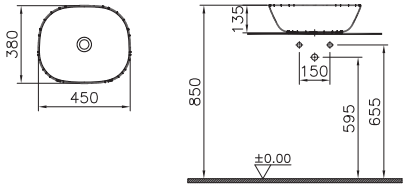 Tezgah üstü kullanım
YERLİ ÜRETİM	**Çanak Lavabo, oval, kompakt, 45x38 cm** Armatür deliksiz, su taşma deliksiz, clean
7811B403-0016 ⊕	Beyaz
7811B401-0016 ◆ ⊕	Mat beyaz
7811B420-0016 ◆ ⊕	Mat bej
7811B483-0016 ⊕	Mat siyah
7811B474-0016 ⊕	Mat kil beji
7811B475-0016 ⊕	Mat yosun yeşili
7811B477-0016 ⊕	Mat terra rossa
	Ürün ile aynı renkte seramik süzgeç dahildir.
	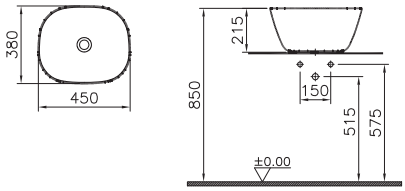 Tezgah üstü kullanım

- VitrA markalı tüm seramik ürünlerde VitrA Hygiene uygulanır. • Bu seride pisuvar hariç tüm seramik banyo ürünlerinde VitrA Clean teknolojisi uygulanmaktadır.
- 10 yıl garanti sadece seramik sağlık gereçleri için geçerlidir.
- Tüm çizimler standart toleranslar dahilindedir. Montaj uygulamalarında kesin ölçü ihtiyacı olursa ürün üzerinden alınan birebir ölçüler kullanılmalıdır.
- Eczacıbaşı Yapı Gereçleri San. ve Tic. A.Ş'nin ürünler ve teknik detaylarında değişiklik yapma hakkı saklıdır.

Plural

Ürün/Kod	Ürün açıklamaları
	Çanak lavabo, üçgen, kompakt, 47x40 cm Armatür deliksiz, su taşma deliksiz, clean
7812B403-0016 ◆ ⊕	Beyaz
7812B401-0016 ◆ ⊕	Mat beyaz
7812B420-0016 ◆ ⊕	Mat bej
7812B483-0016 ⊕	Mat siyah
7812B474-0016 ⊕	Mat kil beji
7812B475-0016 ⊕	Mat yosun yeşili
7812B477-0016 ◆ ⊕	Mat terra rossa
	Ürün ile aynı renkte seramik süzgeç dahildir.
	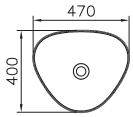 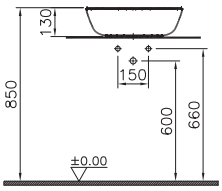 Tezgah üstü kullanım
	Tezgah altı lavabo, oval, kompakt, 45x38 cm Armatür deliksiz, su taşma deliksiz, clean
7810B403-1083 ⊕	Beyaz
7810B401-1083 ⊕	Mat beyaz
7810B420-1083 ⊕	Mat bej
7810B483-1083 ⊕	Mat siyah
7810B474-1083 ⊕	Mat kil beji
7810B475-1083 ⊕	Mat yosun yeşili
7810B477-1083 ⊕	Mat terra rossa
	Ürün ile aynı renkte seramik süzgeç dahildir.
	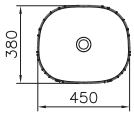 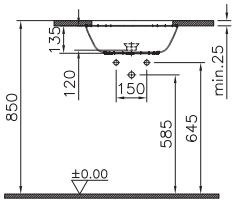

• VitrA markalı tüm seramik ürünlerde VitrA Hygiene uygulanır. • Bu seride pisuvar hariç tüm seramik banyo ürünlerinde VitrA Clean teknolojisi uygulanmaktadır.
• 10 yıl garanti sadece seramik sağlık gereçleri için geçerlidir.
• Tüm çizimler standart toleranslar dahilindedir. Montaj uygulamalarında kesin ölçü ihtiyacı olursa ürün üzerinden alınan birebir ölçüler kullanılmalıdır.
• Eczacıbaşı Yapı Gereçleri San. ve Tic. A.Ş'nin ürünler ve teknik detaylarında değişiklik yapma hakkı saklıdır.

VitrA

Plural

Ürün/Kod	Ürün açıklamaları
YERLİ ÜRETİM	**Tezgah altı lavabo, üçgen, kompakt, 47x40 cm** Armatür deliksiz, su taşma deliksiz, clean
7812B403-1083 ⊕	Beyaz
7812B401-1083 ⊕	Mat beyaz
7812B420-1083 ⊕	Mat bej
7812B483-1083 ⊕	Mat siyah
7812B474-1083 ⊕	Mat kil beji
7812B475-1083 ⊕	Mat yosun yeşili
7812B477-1083 ⊕	Mat terra rossa
	Ürün ile aynı renkte seramik süzgeç dahildir. 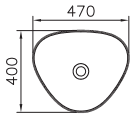 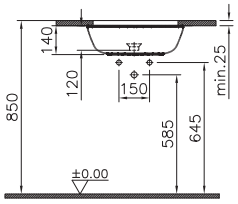
YERLİ ÜRETİM	**Monoblok lavabo, kompakt, 50x53 cm** Tek armatür delikli, su taşma delikli, clean
7814B403-0001	Beyaz
7814B401-0001	Mat beyaz
7814B420-0001	Mat bej
7814B483-0001	Mat siyah
7814B474-0001	Mat kil beji
7814B475-0001	Mat yosun yeşili
7814B477-0001	Mat terra rossa
	Ürün ile aynı renkte seramik süzgeç dahildir. 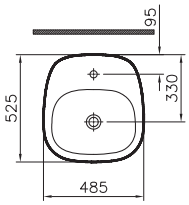 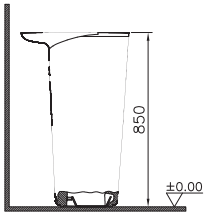 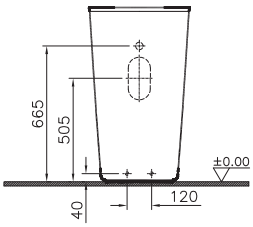

• VitrA markalı tüm seramik ürünlerde VitrA Hygiene uygulanır. • Bu seride pisuvar hariç tüm seramik banyo ürünlerinde VitrA Clean teknolojisi uygulanmaktadır.
• 10 yıl garanti sadece seramik sağlık gereçleri için geçerlidir.
• Tüm çizimler standart toleranslar dahilindedir. Montaj uygulamalarında kesin ölçü ihtiyacı olursa ürün üzerinden alınan birebir ölçüler kullanılmalıdır.
• Eczacıbaşı Yapı Gereçleri San. ve Tic. A.Ş'nin ürünler ve teknik detaylarında değişiklik yapma hakkı saklıdır.

VitrA

Plural

Ürün/Kod	Ürün açıklamaları
YERLİ ÜRETİM	**Monoblok lavabo, kompakt, 50x53 cm** Tek armatür delikli, su taşma deliksiz, clean
7814B403-0041 ⊕	Beyaz
7814B401-0041 ◆ ⊕	Mat beyaz
7814B420-0041 ◆ ⊕	Mat bej
7814B483-0041 ◆ ⊕	Mat siyah
7814B474-0041 ⊕	Mat kil beji
7814B475-0041 ⊕	Mat yosun yeşili
7814B477-0041 ⊕	Mat terra rossa
	Ürün ile aynı renkte seramik süzgeç dahildir.
	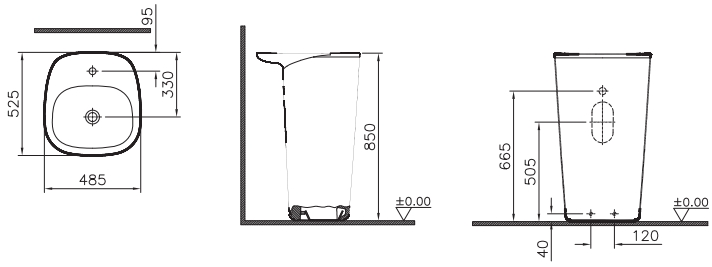
YERLİ ÜRETİM	**Monoblok sifon seti**
A45157 ◆ Λ	Krom
A4515734 Λ	Fırçalı nikel
A4515726 Λ	Parlak bakır
A4515736 Λ	Mat siyah
	• G 1 1/4" girişlidir. • Lavabo sifon merkezi ile zemin arası min. 370 max. 560 mm'dir. • Metal taşlıdır. • Pis su gideri ve sıcak-soğuk su girişleri yerde olduğu için, tesisat buna uygun olarak önceden ayarlanmalıdır. • 2 adet ara musluk ürüne dahildir. • Ara musluk flex bağlantıları armatürden çıkan flex bağlantıları ile birleştirilmelidir. • Pirinç malzemeli boru • 7814B4XX-0001 ve 7814B4XX- 0041 ürünlerinden biriyle kullanımı zorunludur.
	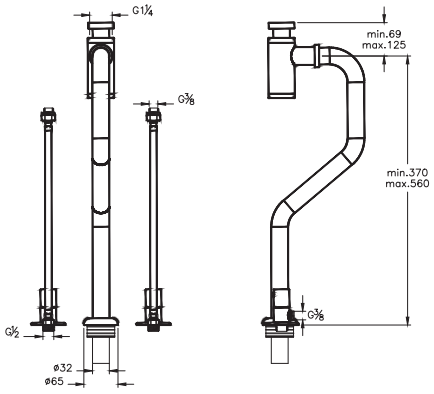

• VitrA markalı tüm seramik ürünlerde VitrA Hygiene uygulanır. • Bu seride pisuvar hariç tüm seramik banyo ürünlerinde VitrA Clean teknolojisi uygulanmaktadır.
• 10 yıl garanti sadece seramik sağlık gereçleri için geçerlidir.
• Tüm çizimler standart toleranslar dahilindedir. Montaj uygulamalarında kesin ölçü ihtiyacı olursa ürün üzerinden alınan birebir ölçüler kullanılmalıdır.
• Eczacıbaşı Yapı Gereçleri San. ve Tic. A.Ş'nin ürünler ve teknik detaylarında değişiklik yapma hakkı saklıdır.

VitrA

Plural

Ürün/Kod	Ürün açıklamaları
YERLİ ÜRETİM	**Asma bide, 55 cm** Tek armatür delikli, su taşma delikli, yanlardan deliksiz, clean, gizli montajlı
7831B403-0288	Beyaz
7831B401-0288	Mat beyaz
7831B420-0288	Mat bej
7831B483-0288	Mat siyah
	A2278201 sifon uzatma çubuğu sipariş edilmelidir.
	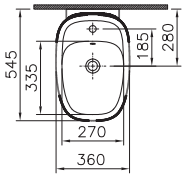 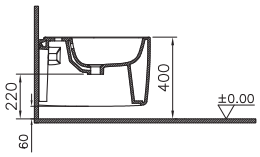 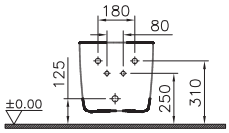
YERLİ ÜRETİM	**Yerden bide, duvara tam dayalı, 55 cm** Tek armatür delikli, su taşma delikli, yanlardan deliksiz, clean
7816B403-0288	Beyaz
7816B401-0288	Mat beyaz
7816B420-0288	Mat bej
7816B483-0288	Mat siyah
	A2278201 sifon uzatma çubuğu sipariş edilmelidir.
	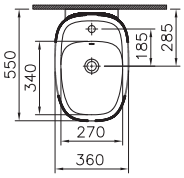 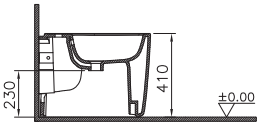 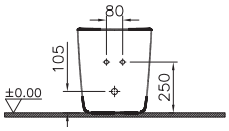

- VitrA markalı tüm seramik ürünlerde VitrA Hygiene uygulanır. • Bu seride pisuvar hariç tüm seramik banyo ürünlerinde VitrA Clean teknolojisi uygulanmaktadır.
- 10 yıl garanti sadece seramik sağlık gereçleri için geçerlidir.
- Tüm çizimler standart toleranslar dahilindedir. Montaj uygulamalarında kesin ölçü ihtiyacı olursa ürün üzerinden alınan birebir ölçüler kullanılmalıdır.
- Eczacıbaşı Yapı Gereçleri San. ve Tic. A.Ş'nin ürünler ve teknik detaylarında değişiklik yapma hakkı saklıdır.

VitrA

Plural

Ürün/Kod	Ürün açıklamaları
YERLİ ÜRETİM	**Asma klozet, Rim-ex, 55 cm** Taharet borulu, taharet borusu girişi sıva altı uygulamalı, clean, gizli montajlı
7830B403-0090 ◆ ⊕	Beyaz,
7830B401-0090 ◆ ⊕	Mat beyaz
7830B420-0090 ◆ ⊕	Mat bej
7830B483-0090 ◆ ⊕	Mat siyah

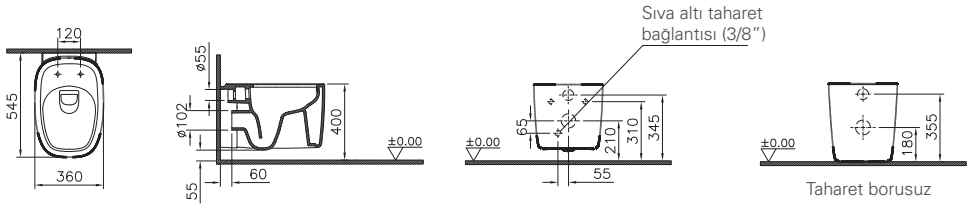

Ürün/Kod	Ürün açıklamaları
YERLİ ÜRETİM	**Yerden klozet, Rim-ex, duvara tam dayalı, 55 cm** Taharet borulu, taharet borusu girişi sıva altı uygulamalı, clean
7815B403-0090 ⊕	Beyaz
7815B401-0090 ⊕	Mat beyaz
7815B420-0090 ⊕	Mat be
7815B483-0090 ⊕	Mat siyah
	7815 klozet duvara tam dayalı yerden klozetler için gömme rezervuarlar ile uyumlu olarak kullanılabilir.
	Vitrus cam rezervuar ile kullanıldığında taharet delikli ürün "7815B4XX-1769" koduyla, taharet deliksiz ürün için "7815B4XX-1768" koduyla sipariş girilmelidir.

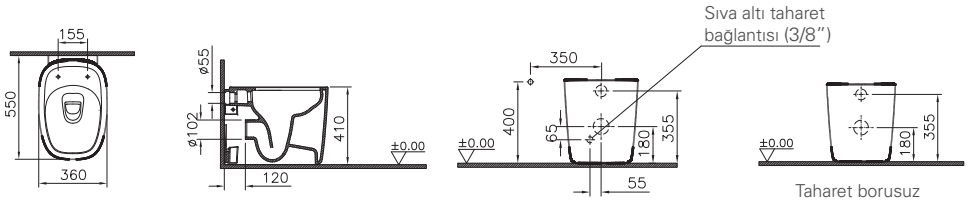

• VitrA markalı tüm seramik ürünlerde VitrA Hygiene uygulanır. • Bu seride pisuvar hariç tüm seramik banyo ürünlerinde VitrA Clean teknolojisi uygulanmaktadır.
• 10 yıl garanti sadece seramik sağlık gereçleri için geçerlidir.
• Tüm çizimler standart toleranslar dahilindedir. Montaj uygulamalarında kesin ölçü ihtiyacı olursa ürün üzerinden alınan birebir ölçüler kullanılmalıdır.
• Eczacıbaşı Yapı Gereçleri San. ve Tic. A.Ş'nin ürünler ve teknik detaylarında değişiklik yapma hakkı saklıdır.

VitrA

Plural

Ürün/Kod	Ürün açıklamaları
YERLİ ÜRETİM	**Rim-ex klozet rozeti**
6393L003-7172 ⊕	Altın rengi taharet setli, beyaz
6393L003-7173 ⊕	Bakır rengi taharet setli, beyaz
6393L001-7172 ⊕	Altın rengi taharet setli, mat beyaz
6393L001-7173 ⊕	Bakır rengi taharet setli, mat beyaz
6393L020-7172 ⊕	Altın rengi taharet setli, bej
6393L020-7173 ⊕	Bakır rengi taharet setli, bej
6393L083-7172 ⊕	Altın rengi taharet setli, mat siyah
6393L083-7173 ⊕	Bakır rengi taharet setli, mat siyah
	Kapak menteşesine uyumlu renkte rozet seçilmesi tavsiye edilir.
Bedelsiz montaj, YERLİ ÜRETİM	**Pisuvar, Rim-ex** Temassız, arkadan su girişli
7808B003-5330	Beyaz, pilli
7808B001-5330	Mat beyaz, pilli
7808B020-5330	Mat bej, pilli
7808B083-5330	Mat siyah, pilli
7808B003-5331 ⊕	Beyaz, elektrikli
7808B001-5331 ⊕	Mat beyaz, elektrikli
7808B020-5331 ⊕	Mat bej, elektrikli
7808B083-5331 ⊕	Mat siyah, elektrikli
	Perakende satışlar bedelsiz montaj kapsamındadır. Proje satışlarında ise numune daire bedelsiz montaj kapsamındadır.
	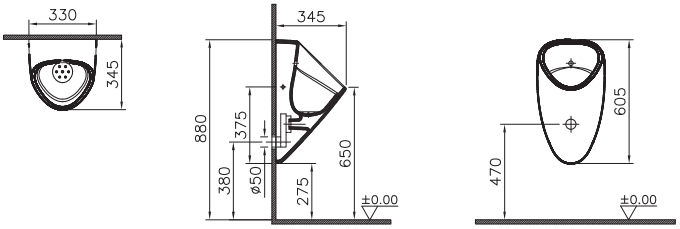

• VitrA markalı tüm seramik ürünlerde VitrA Hygiene uygulanır. • Bu seride pisuvar hariç tüm seramik banyo ürünlerinde VitrA Clean teknolojisi uygulanmaktadır.
• 10 yıl garanti sadece seramik sağlık gereçleri için geçerlidir.
• Tüm çizimler standart toleranslar dahilindedir. Montaj uygulamalarında kesin ölçü ihtiyacı olursa ürün üzerinden alınan birebir ölçüler kullanılmalıdır.
• Eczacıbaşı Yapı Gereçleri San. ve Tic. A.Ş'nin ürünler ve teknik detaylarında değişiklik yapma hakkı saklıdır.

VitrA

Plural

Ürün/Kod	Ürün açıklamaları
Bedelsiz montaj / YERLİ ÜRETİM	**Pisuvar, Rim-ex** Temassız, arkadan su girişli
7809B003-5330	Beyaz, pilli
7809B001-5330	Mat beyaz, pilli
7809B020-5330	Mat bej, pilli
7809B083-5330	Mat siyah, pilli
7809B003-5331	Beyaz, elektrikli
7809B001-5331	Mat beyaz, elektrikli
7809B020-5331	Mat bej, elektrikli
7809B083-5331	Mat siyah, elektrikli
	Perakende satışlar bedelsiz montaj kapsamındadır. Proje satışlarında ise numune daire bedelsiz montaj kapsamındadır.

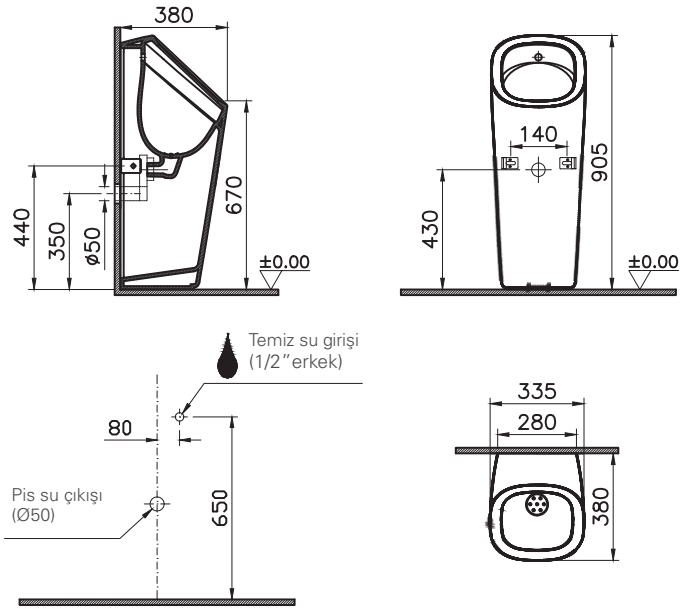

- VitrA markalı tüm seramik ürünlerde VitrA Hygiene uygulanır. • Bu seride pisuvar hariç tüm seramik banyo ürünlerinde VitrA Clean teknolojisi uygulanmaktadır.
- 10 yıl garanti sadece seramik sağlık gereçleri için geçerlidir.
- Tüm çizimler standart toleranslar dahilindedir. Montaj uygulamalarında kesin ölçü ihtiyacı olursa ürün üzerinden alınan birebir ölçüler kullanılmalıdır.
- Eczacıbaşı Yapı Gereçleri San. ve Tic. A.Ş'nin ürünler ve teknik detaylarında değişiklik yapma hakkı saklıdır.

VitrA

Plural

Ürün/Kod	Ürün açıklamaları
	Klozet kapağı Duroplast, üstten sıkmalı, yavaş kapanır, kolay sök-tak
126-003-009 ◆ ⊕	Beyaz, metal menteşeli, yavaş kapanır
126-003-029 ◆ ⊕	Beyaz, bakır metal menteşeli, yavaş kapanır
126-003-019 ⊕	Beyaz, altın metal menteşeli, yavaş kapanır
126-401-009 ◆ ⊕	Mat beyaz, metal menteşeli
126-401-019 ⊕	Mat beyaz, altın metal menteşeli
126-401-029 ◆ ⊕	Mat beyaz, bakır metal menteşeli
126-420-009 ◆ ⊕	Mat bej, metal menteşeli
126-420-019 ⊕	Mat bej, altın metal menteşeli
126-420-029 ◆ ⊕	Mat bej, bakır metal menteşeli
126-483-009 ◆ ⊕	Mat siyah, metal menteşeli
126-483-019 ⊕	Mat siyah, altın metal menteşeli
126-483-029 ◆ ⊕	Mat siyah, bakır metal menteşeli

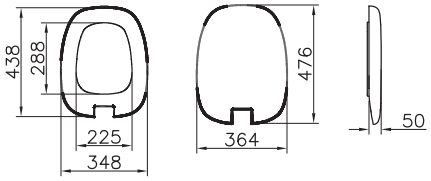

• VitrA markalı tüm seramik ürünlerde VitrA Hygiene uygulanır. • Bu seride pisuvar hariç tüm seramik banyo ürünlerinde VitrA Clean teknolojisi uygulanmaktadır.
• 10 yıl garanti sadece seramik sağlık gereçleri için geçerlidir.
• Tüm çizimler standart toleranslar dahilindedir. Montaj uygulamalarında kesin ölçü ihtiyacı olursa ürün üzerinden alınan birebir ölçüler kullanılmalıdır.
• Eczacıbaşı Yapı Gereçleri San. ve Tic. A.Ş'nin ürünler ve teknik detaylarında değişiklik yapma hakkı saklıdır.

VitrA

İstanbul by Covegrove.

Ürün/Kod	Ürün açıklamaları
	Çanak lavabo, yuvarlak, kompakt, 50x50 cm Armatür deliksiz, su taşma deliksiz, clean
4522B403-0016 ⊕	Beyaz
4522B470-0016	Siyah
	Ürün ile aynı renkte seramik süzgeç ve A45118 lavabo sifonu dahildir.

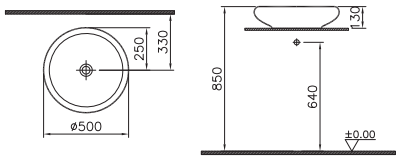

	Çanak lavabo, yuvarlak, 60x55 cm Armatür deliksiz, su taşma deliksiz, clean
4280B403-0016 ◆ ⊕	Beyaz
4280B470-0016	Siyah
	Ürün ile aynı renkte seramik süzgeç ve A45118 lavabo sifonu dahildir.

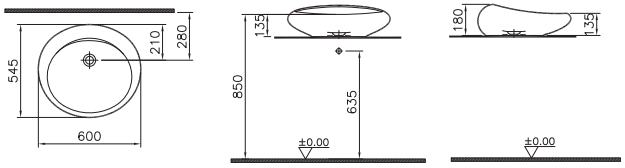

	Çanak lavabo, oval, 85x51 cm Armatür deliksiz, su taşma deliksiz, clean
4446B403-0016 ◆ ⊕	Beyaz
4446B470-0016	Siyah
	Ürün ile aynı renkte seramik süzgeç ve A45118 lavabo sifonu dahildir.

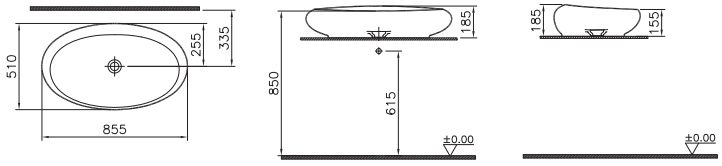

• VitrA markalı tüm seramik ürünlerde VitrA Hygiene uygulanır. • Bu seride pisuvar hariç tüm seramik banyo ürünlerinde VitrA Clean teknolojisi uygulanmaktadır.
• 10 yıl garanti sadece seramik sağlık gereçleri için geçerlidir.
• Tüm çizimler standart toleranslar dahilindedir. Montaj uygulamalarında kesin ölçü ihtiyacı olursa ürün üzerinden alınan birebir ölçüler kullanılmalıdır.
• Eczacıbaşı Yapı Gereçleri San. ve Tic. A.Ş'nin ürünler ve teknik detaylarında değişiklik yapma hakkı saklıdır.

VitrA

İstanbul by Covegrove.

Ürün/Kod	Ürün açıklamaları
YERLİ ÜRETİM	**Asma klozet, Rim-ex, 53 cm** Taharet borulu, taharet borusu girişi sıva altı uygulamalı, clean, gizli montajlı
4518B403-0090 ◆ ⊕	Beyaz
4518B470-0090 ⊕	Siyah

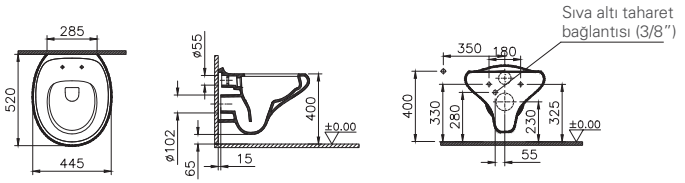

Bedelsiz montaj, YERLİ ÜRETİM	**Pisuvar** Temassız, arkadan su girişli
4517B003-5300	Beyaz, pilli
4517B003-5301 ⊕	Beyaz, elektrikli
4517B070-5300	Siyah, pilli
4517B070-5301 ⊕	Siyah, elektrikli
	Perakende satışlar bedelsiz montaj kapsamındadır. Proje satışlarında ise numune daire bedelsiz montaj kapsamındadır.

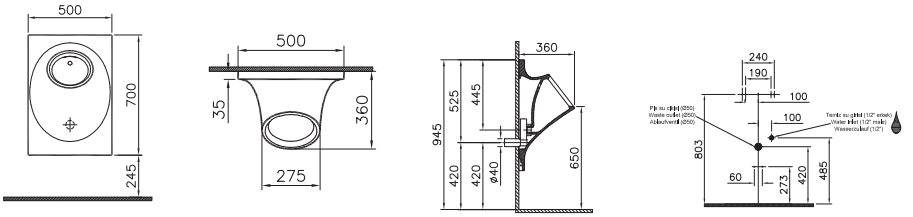

YERLİ ÜRETİM	**İnce klozet kapağı** Duroplast Metal menteşeli, üstten sıkmalı, yavaş kapanır, kolay sök-tak
166-003-109 ◆ ⊕	Beyaz
166-070-109 ⊕	Siyah
	LED aydınlatmalı versiyon devreden kaldırılmıştır.

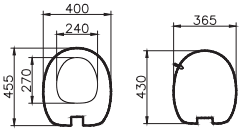

• VitrA markalı tüm seramik ürünlerde VitrA Hygiene uygulanır. • Bu seride pisuvar hariç tüm seramik banyo ürünlerinde VitrA Clean teknolojisi uygulanmaktadır.
• 10 yıl garanti sadece seramik sağlık gereçleri için geçerlidir.
• Tüm çizimler standart toleranslar dahilindedir. Montaj uygulamalarında kesin ölçü ihtiyacı olursa ürün üzerinden alınan birebir ölçüler kullanılmalıdır.
• Eczacıbaşı Yapı Gereçleri San. ve Tic. A.Ş'nin ürünler ve teknik detaylarında değişiklik yapma hakkı saklıdır.

VitrA

Liquid

Ürün/Kod	Ürün açıklamaları
YERLİ ÜRETİM	**Lavabo, kompakt, 40x50 cm**
7317B403-0001	Tek armatür delikli, su taşma delikli, clean
7317B403-1740	İki armatür delikli, su taşma delikli, clean
7317B403-0012	Armatür deliksiz, su taşma delikli, clean
7317B403-0041 ⊕	Tek armatür delikli, su taşma deliksiz, clean
7317B403-1739	İki armatür delikli, su taşma deliksiz, clean
7317B403-0016 ⊕	Armatür deliksiz, su taşma deliksiz, clean
	Ürün ile aynı renkte seramik süzgeç dahildir. Sifon ayrıca sipariş edilmelidir.

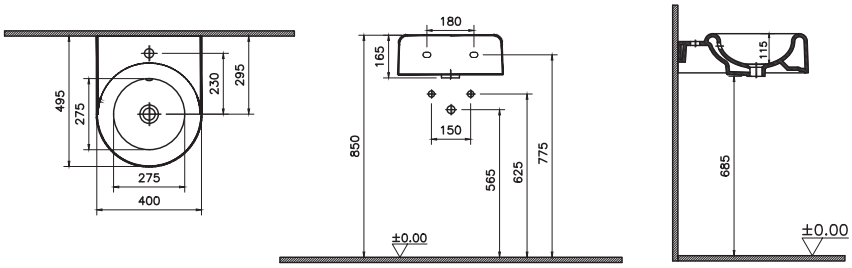

YERLİ ÜRETİM	**Lavabo, 60x50 cm**
7316B403-0001	Tek armatür delikli, su taşma delikli, clean
7316B403-1740	İki armatür delikli, su taşma delikli, clean
7316B403-0012	Armatür deliksiz, su taşma delikli, clean
7316B403-0041 ◆ ⊕	Tek armatür delikli, su taşma deliksiz, clean
7316B403-1739	İki armatür delikli, su taşma deliksiz, clean
7316B403-0016 ◆ ⊕	Armatür deliksiz, su taşma deliksiz, clean
	Ürün ile aynı renkte seramik süzgeç dahildir. Sifon ayrıca sipariş edilmelidir.

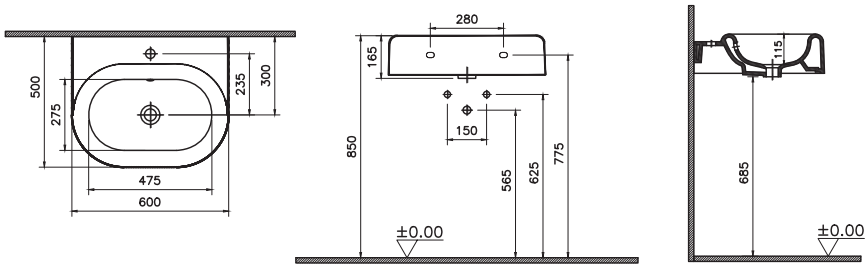

• VitrA markalı tüm seramik ürünlerde VitrA Hygiene uygulanır. • Bu seride pisuvar hariç tüm seramik banyo ürünlerinde VitrA Clean teknolojisi uygulanmaktadır.
• 10 yıl garanti sadece seramik sağlık gereçleri için geçerlidir.
• Tüm çizimler standart toleranslar dahilindedir. Montaj uygulamalarında kesin ölçü ihtiyacı olursa ürün üzerinden alınan birebir ölçüler kullanılmalıdır.
• Eczacıbaşı Yapı Gereçleri San. ve Tic. A.Ş'nin ürünler ve teknik detaylarında değişiklik yapma hakkı saklıdır.

VitrA

Liquid

Ürün/Kod	Ürün açıklamaları
	Asimetrik etajerli lavabo, 80x41 cm
7314B403-0001	Tek armatür delikli, su taşma delikli, clean
7314B403-0012	Armatür deliksiz, su taşma delikli, clean
7314B403-0041	Tek armatür delikli, su taşma deliksiz, clean
7314B403-0016	Armatür deliksiz, su taşma deliksiz, clean
	Ürün ile aynı renkte seramik süzgeç dahildir. Sifon ayrıca sipariş edilmelidir.

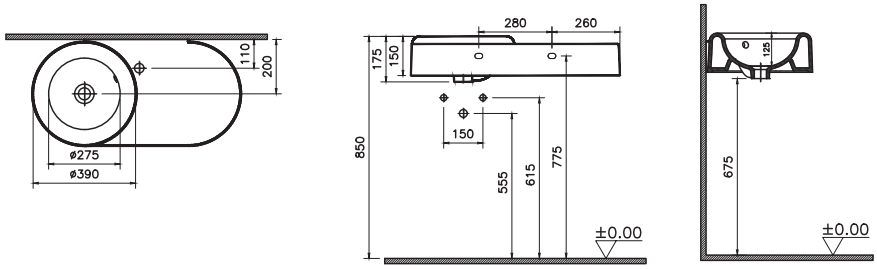

	Lavabo, çift hazneli, 120x41 cm
7313B403-0001	Tek armatür delikli, su taşma delikli, clean
7313B403-0012	Armatür deliksiz, su taşma delikli, clean
7313B403-0041	Tek armatür delikli, su taşma deliksiz, clean
7313B403-0016	Armatür deliksiz, su taşma deliksiz, clean
	Ürün ile aynı renkte seramik süzgeç dahildir. Sifon ayrıca sipariş edilmelidir.

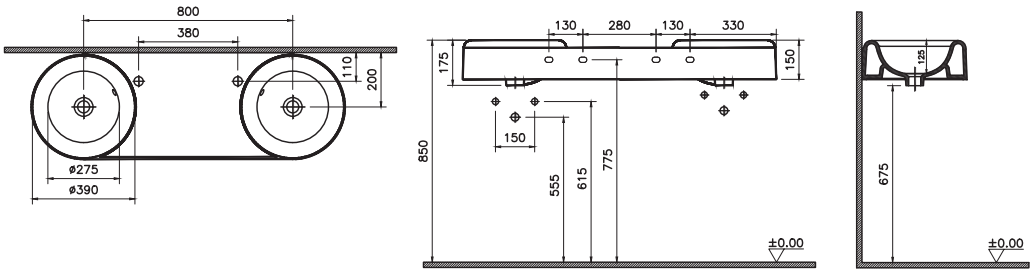

	Kolon ayak
7319B403-0156	7313, 7314, 7317 lavaboları ile uyumludur.

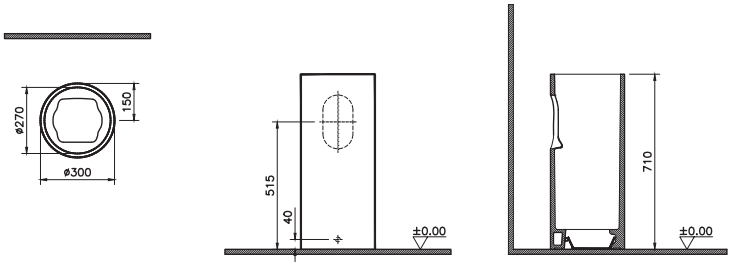

- VitrA markalı tüm seramik ürünlerde VitrA Hygiene uygulanır. • Bu seride pisuvar hariç tüm seramik banyo ürünlerinde VitrA Clean teknolojisi uygulanmaktadır.
- 10 yıl garanti sadece seramik sağlık gereçleri için geçerlidir.
- Tüm çizimler standart toleranslar dahilindedir. Montaj uygulamalarında kesin ölçü ihtiyacı olursa ürün üzerinden alınan birebir ölçüler kullanılmalıdır.
- Eczacıbaşı Yapı Gereçleri San. ve Tic. A.Ş'nin ürünler ve teknik detaylarında değişiklik yapma hakkı saklıdır.

VitrA

Liquid

Ürün/Kod	Ürün açıklamaları
	Tezgah üstü lavabo, yuvarlak, kompakt, 40x40 cm
7311B403-0016 ⊕	Armatür deliksiz, su taşma deliksiz, clean
	Ürün ile aynı renkte seramik süzgeç dahildir. Sifon ayrıca sipariş edilmelidir.

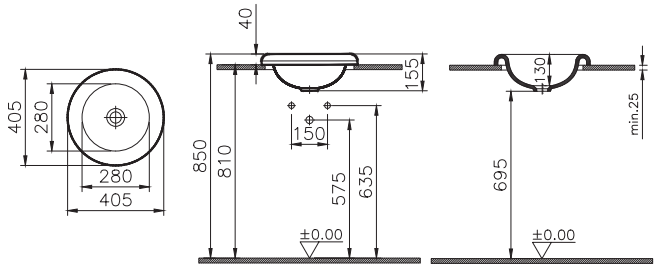

	Tezgah üstü lavabo, oval, kompakt, 53x40 cm
7300B403-0016 ◆	Armatür deliksiz, su taşma deliksiz, clean
	Ürün ile aynı renkte seramik süzgeç dahildir. Sifon ayrıca sipariş edilmelidir.

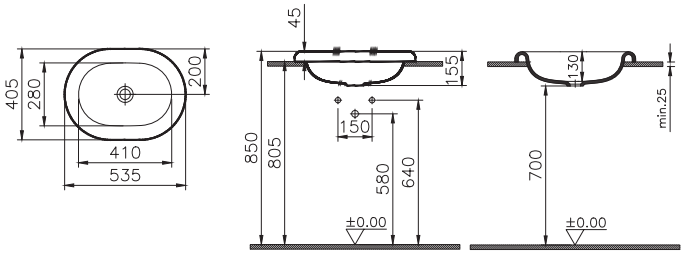

	Tezgah üstü lavabo, yuvarlak, kompakt, 43x31 cm
7301B403-0016	Armatür deliksiz, su taşma deliksiz, clean
	Ürün ile aynı renkte seramik süzgeç dahildir. Sifon ayrıca sipariş edilmelidir.

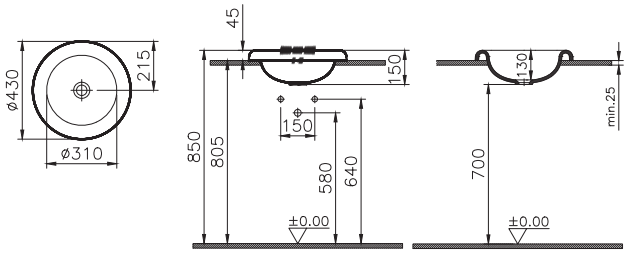

• VitrA markalı tüm seramik ürünlerde VitrA Hygiene uygulanır. • Bu seride pisuvar hariç tüm seramik banyo ürünlerinde VitrA Clean teknolojisi uygulanmaktadır.
• 10 yıl garanti sadece seramik sağlık gereçleri için geçerlidir.
• Tüm çizimler standart toleranslar dahilindedir. Montaj uygulamalarında kesin ölçü ihtiyacı olursa ürün üzerinden alınan birebir ölçüler kullanılmalıdır.
• Eczacıbaşı Yapı Gereçleri San. ve Tic. A.Ş'nin ürünler ve teknik detaylarında değişiklik yapma hakkı saklıdır.

VitrA

Liquid

Ürün/Kod	Ürün açıklamaları
	Çanak lavabo, yuvarlak, kompakt, 40x40 cm
7312B403-0016 ◆ ⊕	Armatür deliksiz, su taşma deliksiz, clean
	Ürün ile aynı renkte seramik süzgeç dahildir. Sifon ayrıca sipariş edilmelidir.

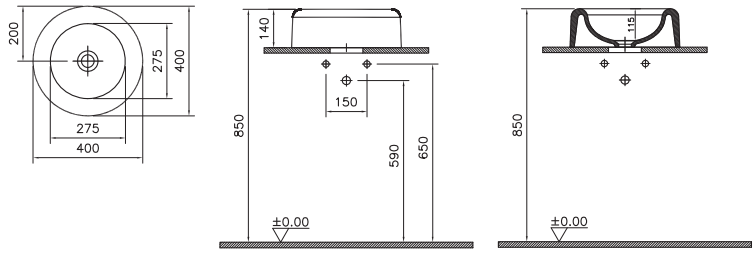

Tezgah üstü kullanım

	Çanak lavabo, yuvarlak, 60x40 cm
7315B403-0016	Armatür deliksiz, su taşma deliksiz, clean
7315B403-0041 ◆ ⊕	Tek armatür delikli, su taşma deliksiz, clean
	Ürün ile aynı renkte seramik süzgeç dahildir. Sifon ayrıca sipariş edilmelidir.

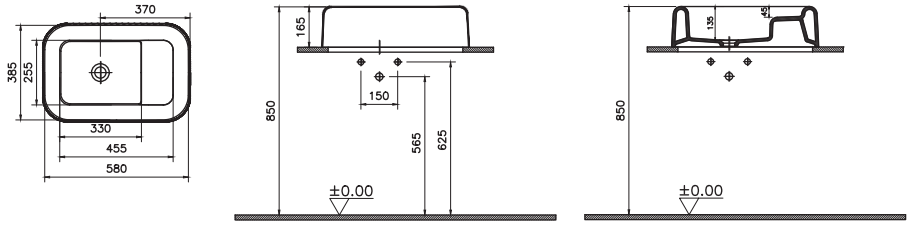

	Çanak lavabo, yuvarlak, kompakt, 43x30 cm
7302B403-0016	Armatür deliksiz, su taşma deliksiz, clean
	Ürün ile aynı renkte seramik süzgeç dahildir. Sifon ayrıca sipariş edilmelidir.

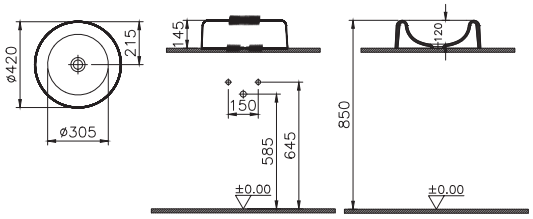

- VitrA markalı tüm seramik ürünlerde VitrA Hygiene uygulanır. • Bu seride pisuvar hariç tüm seramik banyo ürünlerinde VitrA Clean teknolojisi uygulanmaktadır.
- 10 yıl garanti sadece seramik sağlık gereçleri için geçerlidir.
- Tüm çizimler standart toleranslar dahilindedir. Montaj uygulamalarında kesin ölçü ihtiyacı olursa ürün üzerinden alınan birebir ölçüler kullanılmalıdır.
- Eczacıbaşı Yapı Gereçleri San. ve Tic. A.Ş'nin ürünler ve teknik detaylarında değişiklik yapma hakkı saklıdır.

VitrA

Liquid

Ürün/Kod	Ürün açıklamaları
YERLİ ÜRETİM	**Seramik tezgah, 100 cm**
7310B403-1904 ◆	Oval lavabo delikli, armatür deliksiz, clean
7310B403-1885 ◆ ⊕	Oval lavabo delikli, tek armatür delikli, clean
	• Oval lavabo delikli tezgahlar 7300B403-xxxx lavabolarla uyumludur. • Mobilya ile kullanıma uygundur. • Ürün ile aynı renkte seramik süzgeç dahildir. Sifon ayrıca sipariş edilmelidir.

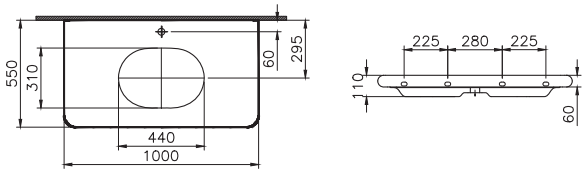

YERLİ ÜRETİM	**Seramik tezgah, 100 cm**
7310B403-1826	Yuvarlak lavabo delikli, armatür delikli, clean
7310B403-1828	Yuvarlak lavabo delikli, armatür deliksiz clean
7310B403-1827	Lavabo deliksiz, armatür deliksiz
	• Yurvaklak lavabo delikli tezgahlar 7311B403-xxxx lavabolarla uyumludur. • Mobilya ile kullanıma uygundur. • Ürün ile aynı renkte seramik süzgeç dahildir. Sifon ayrıca sipariş edilmelidir.

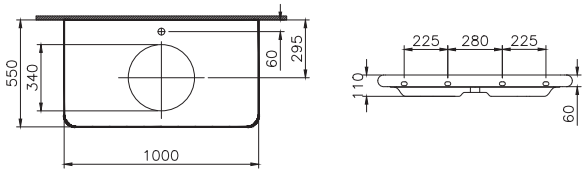

YERLİ ÜRETİM	**Monoblok lavabo, kompakt, 40x40 cm**
7318B403-0016 ◆ ⊕	Tek armatür delikli, su taşma deliksiz, clean

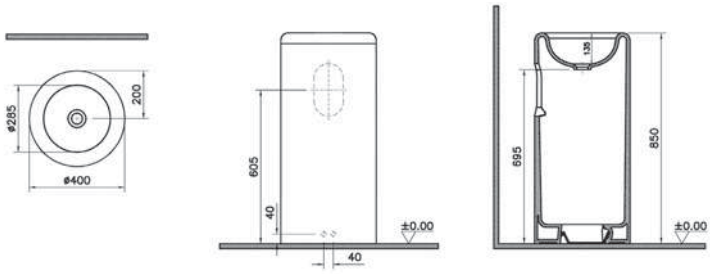

• VitrA markalı tüm seramik ürünlerde VitrA Hygiene uygulanır. • Bu seride pisuvar hariç tüm seramik banyo ürünlerinde VitrA Clean teknolojisi uygulanmaktadır.
• 10 yıl garanti sadece seramik sağlık gereçleri için geçerlidir.
• Tüm çizimler standart toleranslar dahilindedir. Montaj uygulamalarında kesin ölçü ihtiyacı olursa ürün üzerinden alınan birebir ölçüler kullanılmalıdır.
• Eczacıbaşı Yapı Gereçleri San. ve Tic. A.Ş'nin ürünler ve teknik detaylarında değişiklik yapma hakkı saklıdır.

VitrA

Liquid

Ürün/Kod	Ürün açıklamaları
YERLİ ÜRETİM	**Asma klozet, Rim-ex, 54 cm**
7321B403-0090 ◆ ⊕	Taharet borulu, taharet borusu girişi sıva altı uygulamalı, clean, gizli montajlı

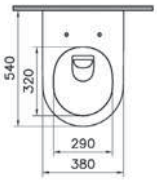

Duvar kalınlığına göre ek boru gerekebilir.

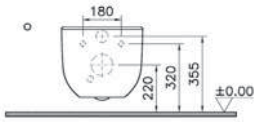

Gizli bağlantı.

YERLİ ÜRETİM	**Yerden klozet, Rim-ex, duvara tam dayalı, 54 cm**
7320B403-0090 ⊕	Taharet borulu, taharet borusu girişi sıva altı uygulamalı, clean

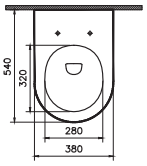

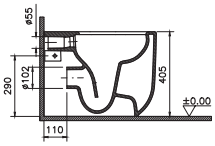

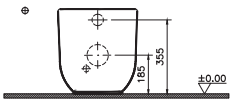

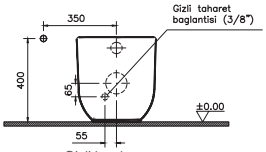

Gizli bağlantı.

YERLİ ÜRETİM	**Asma bide, 54cm** Gizli montajlı
7323B403-0288	Tek armatür delikli, yanlardan deliksiz, clean

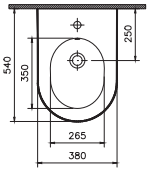

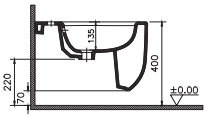

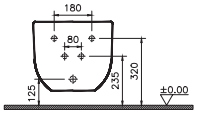

• VitrA markalı tüm seramik ürünlerde VitrA Hygiene uygulanır. • Bu seride pisuvar hariç tüm seramik banyo ürünlerinde VitrA Clean teknolojisi uygulanmaktadır.
• 10 yıl garanti sadece seramik sağlık gereçleri için geçerlidir.
• Tüm çizimler standart toleranslar dahilindedir. Montaj uygulamalarında kesin ölçü ihtiyacı olursa ürün üzerinden alınan birebir ölçüler kullanılmalıdır.
• Eczacıbaşı Yapı Gereçleri San. ve Tic. A.Ş'nin ürünler ve teknik detaylarında değişiklik yapma hakkı saklıdır.

VitrA

Liquid

Ürün/Kod	Ürün açıklamaları
YERLİ ÜRETİM	**Yerden bide, duvara tam dayalı, 54 cm**
7322B403-0288	Tek armatür delikli, yanlardan deliksiz, clean
	Perakende satışlar bedelsiz montaj kapsamındadır. Proje satışlarında ise numune daire bedelsiz montaj kapsamındadır.
	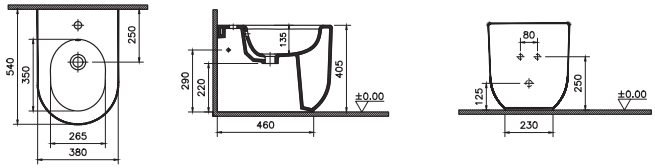
Bedelsiz montaj, YERLİ ÜRETİM	**Pisuvar, Rim-ex**
7324B003-5330	Entegre yıkama sistemli, titreşim sensörlü, arkadan su girişli, pilli
7324B003-5331 ◆ ⊕	Entegre yıkama sistemli, titreşim sensörlü, arkadan su girişli, elektrikli
	Perakende satışlar bedelsiz montaj kapsamındadır. Proje satışlarında ise numune daire bedelsiz montaj kapsamındadır.
	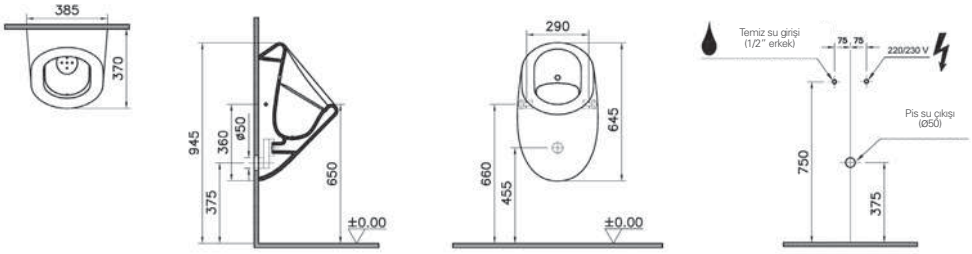
YERLİ ÜRETİM	**Klozet kapağı** Duroplast, üstten sıkmalı
137-003R009 ◆ ⊕	Metal menteşeli, üstten sıkmalı, yavaş kapanır, kolay sök-tak
	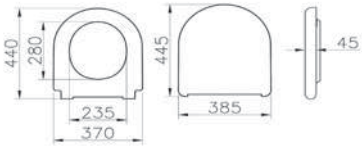

• VitrA markalı tüm seramik ürünlerde VitrA Hygiene uygulanır. • Bu seride pisuvar hariç tüm seramik banyo ürünlerinde VitrA Clean teknolojisi uygulanmaktadır.
• 10 yıl garanti sadece seramik sağlık gereçleri için geçerlidir. • Klozet kapakları 2 yıl garanti kapsamındadır.
• Tüm çizimler standart toleranslar dahilindedir. Montaj uygulamalarında kesin ölçü ihtiyacı olursa ürün üzerinden alınan birebir ölçüler kullanılmalıdır.
• Eczacıbaşı Yapı Gereçleri San. ve Tic. A.Ş'nin ürünler ve teknik detaylarında değişiklik yapma hakkı saklıdır.

VitrA

Outline

Ürün/Kod	Ürün açıklamaları
	Çanak lavabo, TV şekilli, 55x43 cm Armatür deliksiz, su taşma deliksiz.
5991B403-0016 ◆ ⊕	Beyaz, clean
5991B401-0016 ◆ ⊕	Mat beyaz, clean
5991B420-0016 ◆ ⊕	Mat bej, clean
5991B483-0016 ◆ ⊕	Mat siyah, clean
5991B476-0016	Mat taş gri, clean
	Ürün ile aynı renkte seramik süzgeç dahildir.
	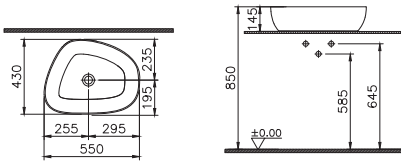
	Çanak lavabo, yuvarlak, 40x40 cm Armatür deliksiz, su taşma deliksiz
5992B403-0016 ◆ ⊕	Beyaz, clean
5992B401-0016 ◆ ⊕	Mat beyaz, clean
5992B420-0016 ⊕	Mat bej, clean
5992B483-0016 ⊕	Mat siyah, clean
5992B476-0016	Mat taş gri, clean
	Ürün ile aynı renkte seramik süzgeç dahildir.
	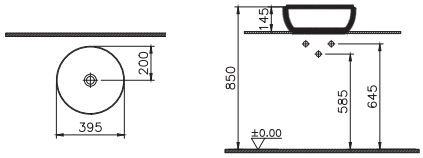
	Çanak lavabo, TV şekilli, 60x40 cm Armatür deliksiz, su taşma deliksiz
5993B403-0016 ◆ ⊕	Beyaz, clean
5993B401-0016 ⊕	Mat beyaz, clean
5993B420-0016 ⊕	Mat bej, clean
5993B483-0016 ⊕	Mat siyah, clean
5993B476-0016	Mat taş gri, clean
	Ürün ile aynı renkte seramik süzgeç dahildir.
	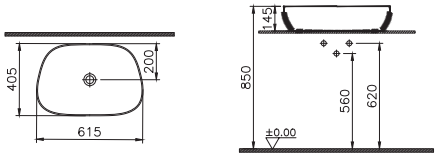

• VitrA markalı tüm seramik ürünlerde VitrA Hygiene uygulanır. • Bu seride pisuvar hariç tüm seramik banyo ürünlerinde VitrA Clean teknolojisi uygulanmaktadır.
• 10 yıl garanti sadece seramik sağlık gereçleri için geçerlidir.
• Tüm çizimler standart toleranslar dahilindedir. Montaj uygulamalarında kesin ölçü ihtiyacı olursa ürün üzerinden alınan birebir ölçüler kullanılmalıdır.
• Eczacıbaşı Yapı Gereçleri San. ve Tic. A.Ş'nin ürünler ve teknik detaylarında değişiklik yapma hakkı saklıdır.

VitrA

Outline

Ürün/Kod	Ürün açıklamaları
VERLİ ÜRETİM	**Çanak lavabo, dikdörtgen, 45x40 cm** Armatür deliksiz, su taşma deliksiz
5994B403-0016 ◆ ⊕	Beyaz, clean
5994B401-0016 ⊕	Mat beyaz, clean
5994B420-0016 ⊕	Mat bej, clean
5994B483-0016 ⊕	Mat siyah, clean
5994B476-0016	Mat taş gri, clean
	Ürün ile aynı renkte seramik süzgeç dahildir.
	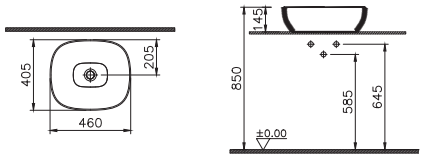
VERLİ ÜRETİM	**Çanak lavabo, oval, 60x40 cm** Armatür deliksiz, su taşma deliksiz
5995B403-0016 ◆ ⊕	Beyaz, clean
5995B401-0016 ⊕	Mat beyaz, clean
5995B420-0016 ◆ ⊕	Mat bej, clean
5995B483-0016 ⊕	Mat siyah, clean
5995B476-0016	Mat taş gri, clean
	Ürün ile aynı renkte seramik süzgeç dahildir.
	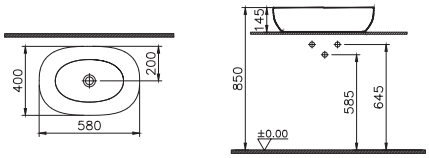

• VitrA markalı tüm seramik ürünlerde VitrA Hygiene uygulanır. • Bu seride pisuvar hariç tüm seramik banyo ürünlerinde VitrA Clean teknolojisi uygulanmaktadır.
• 10 yıl garanti sadece seramik sağlık gereçleri için geçerlidir.
• Tüm çizimler standart toleranslar dahilindedir. Montaj uygulamalarında kesin ölçü ihtiyacı olursa ürün üzerinden alınan birebir ölçüler kullanılmalıdır.
• Eczacıbaşı Yapı Gereçleri San. ve Tic. A.Ş'nin ürünler ve teknik detaylarında değişiklik yapma hakkı saklıdır.

VitrA

Outline Recycled YENİ

Ürün/Kod	Ürün açıklamaları
YERLİ ÜRETİM YENİ	**Çanak lavabo, TV şekilli, 57x45 cm**
7991B066-0016	Armatür deliksiz, su taşma deliksiz, mat bej
	• Ürün ile aynı renkte seramik süzgeç dahildir. • Ürün %100 geri dönüştürülmüştür. 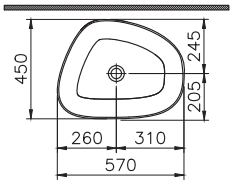 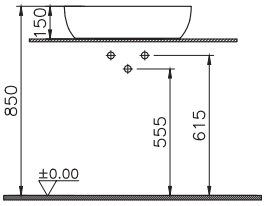
YERLİ ÜRETİM YENİ	**Çanak lavabo, yuvarlak, 41x41 cm**
7992B066-0016	Armatür deliksiz, su taşma deliksiz, mat bej
	• Ürün ile aynı renkte seramik süzgeç dahildir. • Ürün %100 geri dönüştürülmüştür. 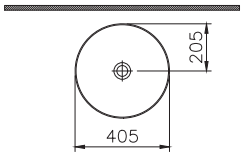 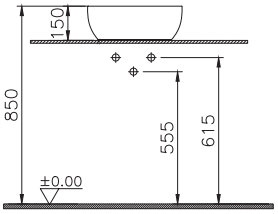
YERLİ ÜRETİM YENİ	**Çanak lavabo, TV şekilli, 63x42 cm**
7993B066-0016	Armatür deliksiz, su taşma deliksiz, mat bej
	• Ürün ile aynı renkte seramik süzgeç dahildir. • Ürün %100 geri dönüştürülmüştür. 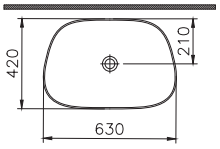 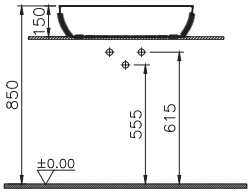

• VitrA markalı tüm seramik ürünlerde VitrA Hygiene uygulanır. • Bu seride pisuvar hariç tüm seramik banyo ürünlerinde VitrA Clean teknolojisi uygulanmaktadır.
• 10 yıl garanti sadece seramik sağlık gereçleri için geçerlidir.
• Tüm çizimler standart toleranslar dahilindedir. Montaj uygulamalarında kesin ölçü ihtiyacı olursa ürün üzerinden alınan birebir ölçüler kullanılmalıdır.
• Eczacıbaşı Yapı Gereçleri San. ve Tic. A.Ş'nin ürünler ve teknik detaylarında değişiklik yapma hakkı saklıdır.

VitrA

Outline Recycled YENİ

Ürün/Kod	Ürün açıklamaları
YERLİ ÜRETİM YENİ	**Çanak lavabo, dikdörtgen, 48x42 cm**
7994B066-0016	Armatür deliksiz, su taşma deliksiz, mat bej
	• Ürün ile aynı renkte seramik süzgeç dahildir. • Ürün %100 geri dönüştürülmüştür. 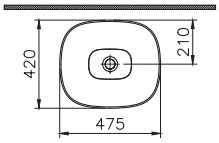 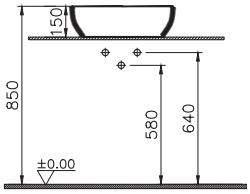
YERLİ ÜRETİM YENİ	**Çanak lavabo, oval, 60x41 cm**
7995B066-0016	Armatür deliksiz, su taşma deliksiz, mat bej
	• Ürün ile aynı renkte seramik süzgeç dahildir. • Ürün %100 geri dönüştürülmüştür. 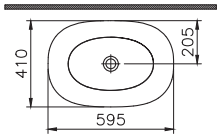 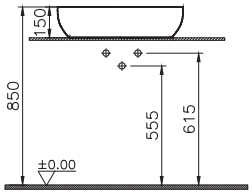

• VitrA markalı tüm seramik ürünlerde VitrA Hygiene uygulanır. • Bu seride pisuvar hariç tüm seramik banyo ürünlerinde VitrA Clean teknolojisi uygulanmaktadır.
• 10 yıl garanti sadece seramik sağlık gereçleri için geçerlidir.
• Tüm çizimler standart toleranslar dahilindedir. Montaj uygulamalarında kesin ölçü ihtiyacı olursa ürün üzerinden alınan birebir ölçüler kullanılmalıdır.
• Eczacıbaşı Yapı Gereçleri San. ve Tic. A.Ş'nin ürünler ve teknik detaylarında değişiklik yapma hakkı saklıdır.

VitrA

Memoria

Ürün/Kod	Ürün açıklamaları
YERLİ ÜRETİM	**Çanak lavabo, yuvarlak, kompakt, 50x51 cm** Tek armatür delikli, su taşma deliksiz
5880B403-0563 ⊕	Beyaz, clean
5880B401-0563 ⊕	Mat beyaz, clean
5880B420-0563 ⊕	Bej, clean
5880B483-0563 ⊕	Mat siyah, clean
	Ürün ile aynı renkte seramik süzgeç dahildir. Sifon ayrıca sipariş edilmelidir.

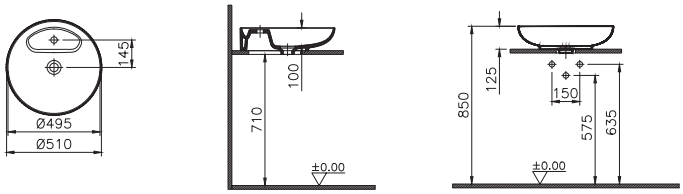

YERLİ ÜRETİM	**Çanak lavabo, oval, 75x47 cm** Tek armatür delikli, su taşma deliksiz
5881B403-0563 ⊕	Beyaz, clean
5881B401-0563 ⊕	Mat beyaz, clean
5881B420-0563 ⊕	Mat bej, clean
5881B483-0563 ⊕	Mat siyah, clean
	Ürün ile aynı renkte seramik süzgeç dahildir. Sifon ayrıca sipariş edilmelidir.

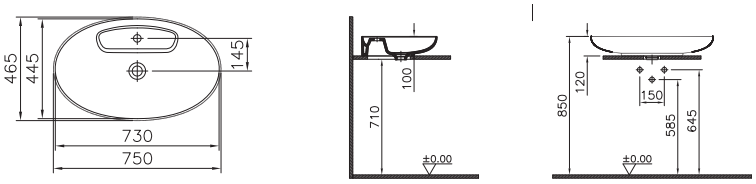

- VitrA markalı tüm seramik ürünlerde VitrA Hygiene uygulanır. • Bu seride pisuvar hariç tüm seramik banyo ürünlerinde VitrA Clean teknolojisi uygulanmaktadır.
- 10 yıl garanti sadece seramik sağlık gereçleri için geçerlidir.
- Tüm çizimler standart toleranslar dahilindedir. Montaj uygulamalarında kesin ölçü ihtiyacı olursa ürün üzerinden alınan birebir ölçüler kullanılmalıdır.
- Eczacıbaşı Yapı Gereçleri San. ve Tic. A.Ş'nin ürünler ve teknik detaylarında değişiklik yapma hakkı saklıdır.

VitrA

Memoria

Ürün/Kod	Ürün açıklamaları
M58000003000	**Infinit çanak lavabo, TV, 63 cm**
	Infinit sifon kapağı ve sifon valfi dahildir. Sifon alt grubu ayrı sipariş edilmelidir.

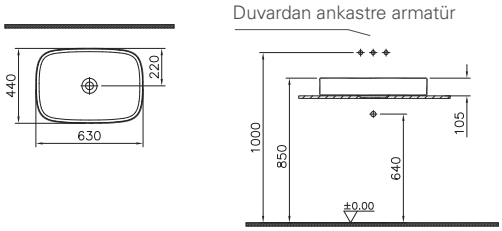

M58000002000	**Infinit çanak lavabo, oval, 80 cm**
	Infinit sifon kapağı ve sifon valfi dahildir. Sifon alt grubu ayrı sipariş edilmelidir.

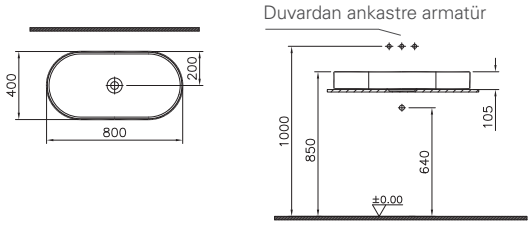

	Asma klozet, Rim-ex, 54 cm Taharet borulu, taharet borusu girişi sıva altı uygulamalı, clean, gizli montajlı
5885B403-0559 ◆ ⊕	Beyaz, clean
5885B401-0559 ◆ ⊕	Mat beyaz, clean
5885B420-0559 ◆ ⊕	Mat bej, clean
5885B483-0559 ◆ ⊕	Mat siyah, clean

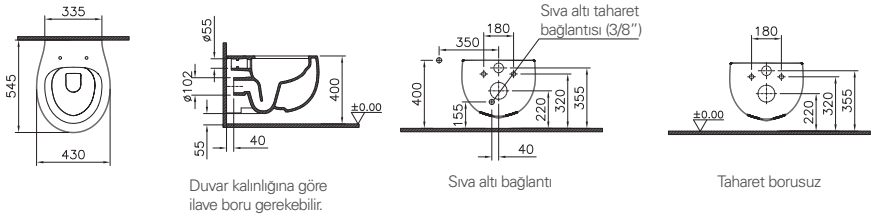

• Memoria serisi infinit lavabolar sadece beyaz renkli olarak üretilmektedir. • VitrA markalı tüm seramik ürünlerde VitrA Hygiene uygulanır.
• Bu seride pisuvar hariç tüm seramik banyo ürünlerinde VitrA Clean teknolojisi uygulanmaktadır. • 10 yıl garanti sadece seramik sağlık gereçleri için geçerlidir.
• İnfinit lavabolar 5 yıl garanti kapsamındadır. • Tüm çizimler standart toleranslar dahilindedir. Montaj uygulamalarında kesin ölçü ihtiyacı olursa ürün üzerinden alınan birebir ölçüler kullanılmalıdır.
• Eczacıbaşı Yapı Gereçleri San. ve Tic. A.Ş'nin ürünler ve teknik detaylarında değişiklik yapma hakkı saklıdır.

VitrA

Memoria

Ürün/Kod	Ürün açıklamaları
	Klozet kapağı, duroplast, üstten sıkmalı Yavaş kapanır, kolay sök-tak, metal menteşeli
106-003R009 ◆ ⊕	Beyaz
106-401R009 ◆ ⊕	Mat beyaz
106-420R009 ◆ ⊕	Mat bej
106-483R009 ◆ ⊕	Mat siyah

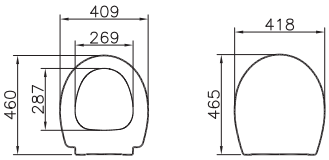

• VitrA markalı tüm seramik ürünlerde VitrA Hygiene uygulanır. • Bu seride pisuvar hariç tüm seramik banyo ürünlerinde VitrA Clean teknolojisi uygulanmaktadır.
• 10 yıl garanti sadece seramik sağlık gereçleri için geçerlidir. • Klozet kapakları 2 yıl garanti kapsamındadır.
• Tüm çizimler standart toleranslar dahilindedir. Montaj uygulamalarında kesin ölçü ihtiyacı olursa ürün üzerinden alınan birebir ölçüler kullanılmalıdır.
• Eczacıbaşı Yapı Gereçleri San. ve Tic. A.Ş'nin ürünler ve teknik detaylarında değişiklik yapma hakkı saklıdır.

VitrA

Equal

Ürün/Kod	Ürün açıklamaları
YERLİ ÜRETİM	**Lavabo, dikdörtgen, kompakt, 43x45 cm**
7240B403-0001	Tek armatür delikli, su taşma delikli, beyaz, clean
7240B476-0001	Tek armatür delikli, su taşma delikli, mat taş gri, clean
7240B440-0001	Tek armatür delikli, su taşma delikli, indigo mavi, clean
7240B403-0631	Tek armatür delikli, su taşma delikli, arka tarafı sırlı, sadece tezgah üstü kullanıma uygun, beyaz, clean
7240B476-0631	Tek armatür delikli, su taşma delikli, arka tarafı sırlı, sadece tezgah üstü kullanıma uygun, mat taş gri, clean
7240B440-0631	Tek armatür delikli, su taşma delikli, arka tarafı sırlı, sadece tezgah üstü kullanıma uygun, indigo mavi, clean
	Süzgeç ve sifon ürüne dahil değildir.

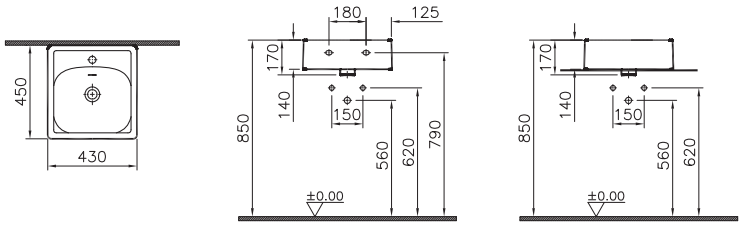

YERLİ ÜRETİM	**Lavabo, dikdörtgen, 60x45 cm**
7241B403-0001 ⊕	Tek armatür delikli, su taşma delikli, beyaz, clean
7241B476-0001 ⊕	Tek armatür delikli, su taşma delikli, mat taş gri, clean
7241B440-0001	Tek armatür delikli, su taşma delikli, indigo mavi, clean
7241B403-0631 ⊕	Tek armatür delikli, su taşma delikli, arka tarafı sırlı, sadece tezgah üstü kullanıma uygun, beyaz, clean
7241B476-0631 ⊕	Tek armatür delikli, su taşma delikli, arka tarafı sırlı, sadece tezgah üstü kullanıma uygun, mat taş gri, clean
7241B440-0631	Tek armatür delikli, su taşma delikli, arka tarafı sırlı, sadece tezgah üstü kullanıma uygun, indigo mavi, clean
7241B403-1514 ⊕	Tek armatür delikli, su taşma delikli, entegre temassız sıvı sabunluk delikli, beyaz, clean
	Süzgeç ve sifon ürüne dahil değildir.

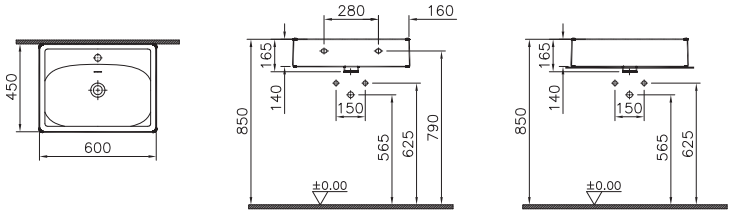

• VitrA markalı tüm seramik ürünlerde VitrA Hygiene uygulanır. • Bu seride pisuvar hariç tüm seramik banyo ürünlerinde VitrA Clean teknolojisi uygulanmaktadır.
• 10 yıl garanti sadece seramik sağlık gereçleri için geçerlidir. • Tüm çizimler standart toleranslar dahilindedir. Montaj uygulamalarında kesin ölçü ihtiyacı olursa ürün üzerinden alınan birebir ölçüler kullanılmalıdır. • Eczacıbaşı Yapı Gereçleri San. ve Tic. A.Ş'nin ürünler ve teknik detaylarında değişiklik yapma hakkı saklıdır.

VitrA

Equal

Ürün/Kod	Ürün açıklamaları
YERLİ ÜRETİM	**Lavabo, dikdörtgen, 80x45 cm**
7242B403-0001	Tek armatür delikli, su taşma delikli, beyaz, clean
7242B476-0001	Tek armatür delikli, su taşma delikli, mat taş gri, clean
7242B440-0001	Tek armatür delikli, su taşma delikli, indigo mavi, clean
7242B403-0631	Tek armatür delikli, su taşma delikli, arka tarafı sırlı, sadece tezgah üstü kullanıma uygun, beyaz, clean
7242B476-0631	Tek armatür delikli, su taşma delikli, arka tarafı sırlı, sadece tezgah üstü kullanıma uygun, mat taş gri, clean
7242B440-0631	Tek armatür delikli, su taşma delikli, arka tarafı sırlı, sadece tezgah üstü kullanıma uygun, indigo mavi, clean
	Süzgeç ve sifon ürüne dahil değildir.

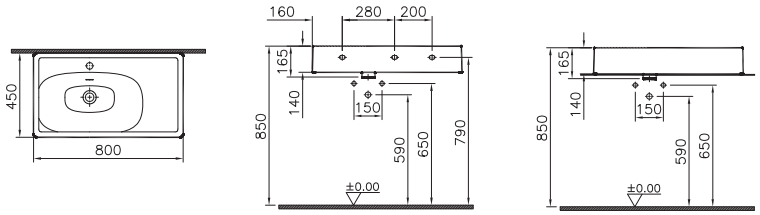

YERLİ ÜRETİM	**Etajerli lavabo, 100x52 cm** Tek armatür delikli, su taşma delikli
7243B403-0001 ⊕	Beyaz, clean
7243B476-0001 ⊕	Mat taş gri, clean
	Süzgeç ve sifon ürüne dahil değildir.

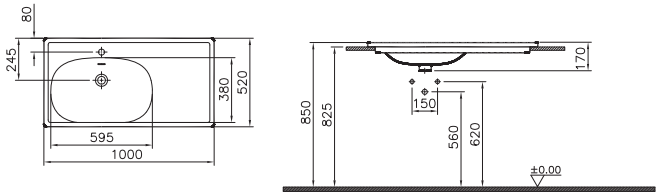

YERLİ ÜRETİM	**Etajerli lavabo, çift hazneli, 130x52 cm** İki armatür delikli, iki su taşma delikli
7244B403-0001	Beyaz, clean
7244B476-0001	Mat taş gri, clean
	Süzgeç ve sifon ürüne dahil değildir.

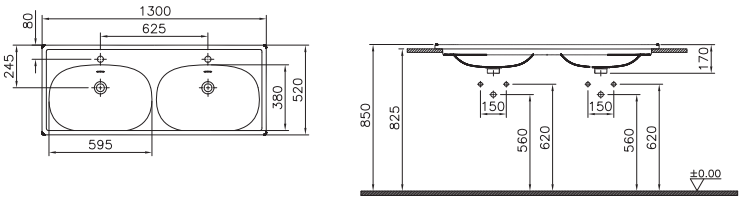

- VitrA markalı tüm seramik ürünlerde VitrA Hygiene uygulanır. • Bu seride pisuvar hariç tüm seramik banyo ürünlerinde VitrA Clean teknolojisi uygulanmaktadır.
- 10 yıl garanti sadece seramik sağlık gereçleri için geçerlidir.
- Tüm çizimler standart toleranslar dahilindedir. Montaj uygulamalarında kesin ölçü ihtiyacı olursa ürün üzerinden alınan birebir ölçüler kullanılmalıdır.
- Eczacıbaşı Yapı Gereçleri San. ve Tic. A.Ş'nin ürünler ve teknik detaylarında değişiklik yapma hakkı saklıdır.

VitrA

Equal

Ürün/Kod	Ürün açıklamaları
YERLİ ÜRETİM	**Asma klozet, Rim-ex, 54 cm** Clean, gizli montajlı
7245B403-0090 ◆ ⊕	Taharet borusu girişi sıva altı uygulamalı, beyaz
7245B476-0090 ◆ ⊕	Taharet borusu girişi sıva altı uygulamalı, mat taş gri

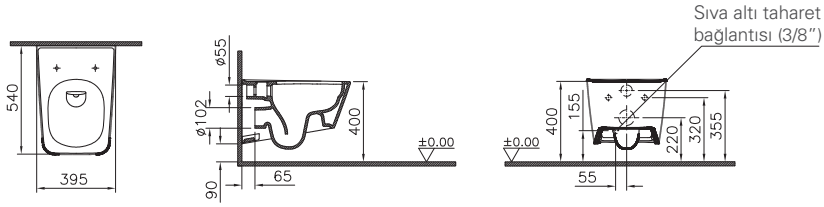

YERLİ ÜRETİM	**Asma bide, 54 cm** Yanlardan deliksiz, clean, gizli montajlı
7246B403-0288	Beyaz, clean
7246B476-0288	Mat taş gri, clean

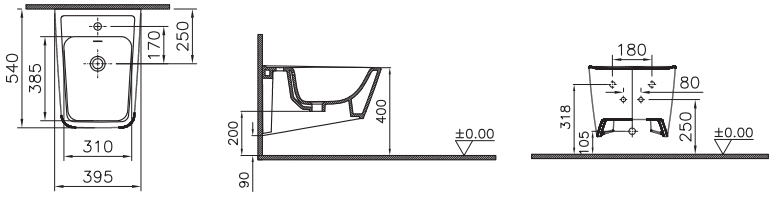

YERLİ ÜRETİM	**İnce klozet kapağı** Duroplast, çift kat görünümlü
119-003R009 ◆ ⊕	Metal menteşeli, üstten sıkmalı, yavaş kapanır, kolay sök-tak, beyaz
119-476R009 ◆ ⊕	Metal menteşeli, üstten sıkmalı, yavaş kapanır, kolay sök-tak, mat taş gri

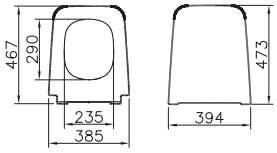

• VitrA markalı tüm seramik ürünlerde VitrA Hygiene uygulanır. • Bu seride pisuvar hariç tüm seramik banyo ürünlerinde VitrA Clean teknolojisi uygulanmaktadır.
• 10 yıl garanti sadece seramik sağlık gereçleri için geçerlidir. • Klozet kapakları 2 yıl garanti kapsamındadır. • XX-XXXR009 kodlu klozet kapakları kolay sök-tak özellikli kapaklardır.
• Tüm çizimler standart toleranslar dahilindedir. Montaj uygulamalarında kesin ölçü ihtiyacı olursa ürün üzerinden alınan birebir ölçüler kullanılmalıdır.
• Eczacıbaşı Yapı Gereçleri San. ve Tic. A.Ş'nin ürünler ve teknik detaylarında değişiklik yapma hakkı saklıdır.

VitrA

Equal

Ürün/Kod	Ürün açıklamaları
	Seramik sifon üst grubu
6392L403-0159	Beyaz
6392L476-0159	Mat taş gri
6392L440-0159	İndigo mavi

• VitrA markalı tüm seramik ürünlerde VitrA Hygiene uygulanır. • Bu seride pisuvar hariç tüm seramik banyo ürünlerinde VitrA Clean teknolojisi uygulanmaktadır.
• 10 yıl garanti sadece seramik sağlık gereçleri için geçerlidir.
• Tüm çizimler standart toleranslar dahilindedir. Montaj uygulamalarında kesin ölçü ihtiyacı olursa ürün üzerinden alınan birebir ölçüler kullanılmalıdır.
• Eczacıbaşı Yapı Gereçleri San. ve Tic. A.Ş'nin ürünler ve teknik detaylarında değişiklik yapma hakkı saklıdır.

VitrA

Frame

Ürün/Kod	Ürün açıklamaları
YERLİ ÜRETİM	**Tezgah üstü lavabo, oval, 55x40 cm** Armatür deliksiz, su taşma deliksiz, clean
5652B403-0016 ◆ ⊕	Beyaz
5652B401-0016 ⊕	Mat beyaz
5652B470-0016 ⊕	Siyah
5652B483-0016 ⊕	Mat siyah
	Süzgeç ve sifon ürüne dahil değildir.
	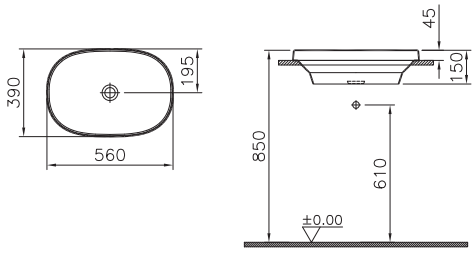
YERLİ ÜRETİM	**Tezgah üstü lavabo, TV şekilli, 55x40 cm** Armatür deliksiz, su taşma deliksiz, clean
5653B403-0016 ◆ ⊕	Beyaz
5653B401-0016 ◆ ⊕	Mat beyaz
5653B470-0016 ⊕	Siyah
5653B483-0016 ⊕	Mat siyah
	Süzgeç ve sifon ürüne dahil değildir.
	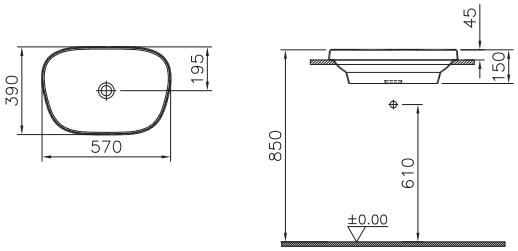

• VitrA markalı tüm seramik ürünlerde VitrA Hygiene uygulanır. • Bu seride pisuvar hariç tüm seramik banyo ürünlerinde VitrA Clean teknolojisi uygulanmaktadır.
• 10 yıl garanti sadece seramik sağlık gereçleri için geçerlidir. • Tüm çizimler standart toleranslar dahilindedir. Montaj uygulamalarında kesin ölçü ihtiyacı olursa ürün üzerinden alınan birebir ölçüler kullanılmalıdır. • Eczacıbaşı Yapı Gereçleri San. ve Tic. A.Ş'nin ürünler ve teknik detaylarında değişiklik yapma hakkı saklıdır.

VitrA

Frame

Ürün/Kod	Ürün açıklamaları
	Armatür bantlı tezgah üstü lavabo, TV şekilli, 55x40 cm Tek armatür delikli, su taşma deliksiz, clean
5696B403-0041 ◆ ⊕	Beyaz
5696B401-0041 ⊕	Mat beyaz
5696B470-0041 ⊕	Siyah
5696B483-0041 ⊕	Mat siyah
	Süzgeç ve sifon ürüne dahil değildir.

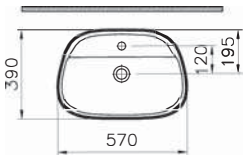

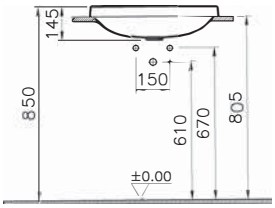

	Yarı monoblok lavabo, kompakt, 50x48 cm Tek armatür delikli, su taşma delikli, clean
5798B403-0001	Beyaz
5798B470-0001	Siyah
	Süzgeç ve sifon ürüne dahildir.

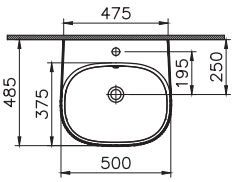

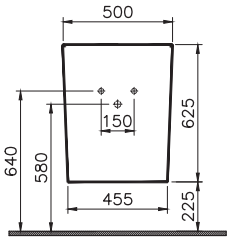

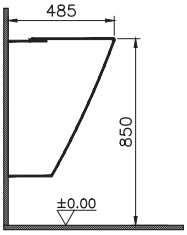

• VitrA markalı tüm seramik ürünlerde VitrA Hygiene uygulanır. • Bu seride pisuvar hariç tüm seramik banyo ürünlerinde VitrA Clean teknolojisi uygulanmaktadır.
• 10 yıl garanti sadece seramik sağlık gereçleri için geçerlidir. • Tüm çizimler standart toleranslar dahilindedir. Montaj uygulamalarında kesin ölçü ihtiyacı olursa ürün üzerinden alınan birebir ölçüler kullanılmalıdır. • Eczacıbaşı Yapı Gereçleri San. ve Tic. A.Ş'nin ürünler ve teknik detaylarında değişiklik yapma hakkı saklıdır.

Frame

Ürün/Kod	Ürün açıklamaları
	Etajerli lavabo, 65x54 cm Tek armatür delikli, su taşma delikli, clean
5707B403-0001	Beyaz
5707B420-0001	Mat bej
5707B403-1514	Entegre temassız sıvı sabunluk delikli, beyaz
	Süzgeç ve sifon ürüne dahil değildir.

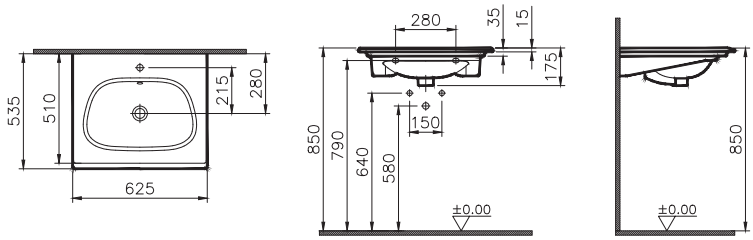

	Etajerli lavabo, 85x54 cm Tek armatür delikli, su taşma delikli, clean
5708B403-0001 ⊕	Beyaz
5708B420-0001 ⊕	Mat bej
	Süzgeç ve sifon ürüne dahil değildir.

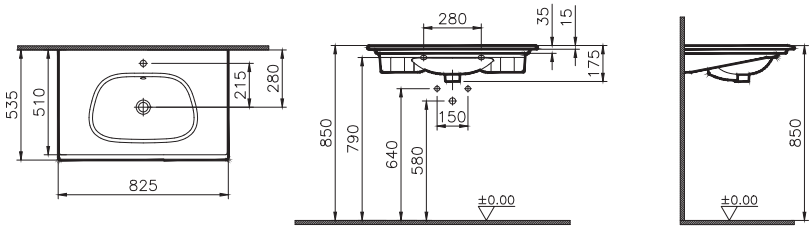

• VitrA markalı tüm seramik ürünlerde VitrA Hygiene uygulanır. • Bu seride pisuvar hariç tüm seramik banyo ürünlerinde VitrA Clean teknolojisi uygulanmaktadır.
• 10 yıl garanti sadece seramik sağlık gereçleri için geçerlidir. • Tüm çizimler standart toleranslar dahilindedir. Montaj uygulamalarında kesin ölçü ihtiyacı olursa ürün üzerinden alınan birebir ölçüler kullanılmalıdır. • Eczacıbaşı Yapı Gereçleri San. ve Tic. A.Ş'nin ürünler ve teknik detaylarında değişiklik yapma hakkı saklıdır.

VitrA

Frame

Ürün/Kod	Ürün açıklamaları
	Etajerli lavabo, 105x54 cm Tek armatür delikli, su taşma delikli, clean
5709B403-0001	Beyaz
5709B420-0001	Mat bej
	Süzgeç ve sifon ürüne dahil değildir.
	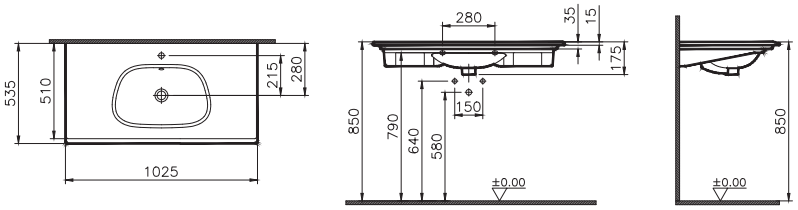
	Seramik sifon üst grubu Clean
6392L403-0159	Beyaz
6392L401-0159	Mat beyaz
6392L470-0159	Siyah
6392L483-0159	Mat siyah
6392L420-0159	Mat bej

• VitrA markalı tüm seramik ürünlerde VitrA Hygiene uygulanır. • Bu seride pisuvar hariç tüm seramik banyo ürünlerinde VitrA Clean teknolojisi uygulanmaktadır.
• 10 yıl garanti sadece seramik sağlık gereçleri için geçerlidir. • Tüm çizimler standart toleranslar dahilindedir. Montaj uygulamalarında kesin ölçü ihtiyacı olursa ürün üzerinden alınan birebir ölçüler kullanılmalıdır. • Eczacıbaşı Yapı Gereçleri San. ve Tic. A.Ş'nin ürünler ve teknik detaylarında değişiklik yapma hakkı saklıdır.

VitrA

Water Jewels

Ürün/Kod	Ürün açıklamaları
4334B403-1361 ◆ ⊕ YERLİ ÜRETİM	**Çanak lavabo, yuvarlak, kompakt, 40x40 cm** Armatür deliksiz, su taşma deliksiz, beyaz, clean
	• Tezgah altı montaj için 310278YP1TE kodlu montaj aparatı ayrıca sipariş edilmelidir. • Süzgeç ve sifon ürüne dahil değildir.
4334B497-1747 ⊕ YERLİ ÜRETİM	**Çanak lavabo, yuvarlak, kompakt, 40x40 cm** Armatür deliksiz, su taşma deliksiz, siyah-beyaz, clean
	• Tezgah altı montaj için 310278YP1TE kodlu montaj aparatı ayrıca sipariş edilmelidir. • Süzgeç ve sifon ürüne dahil değildir.
4334B470-1361 YERLİ ÜRETİM	**Çanak lavabo, yuvarlak, kompakt, 40x40 cm** Armatür deliksiz, su taşma deliksiz, siyah, clean
	• Tezgah altı montaj için 310278YP1TE kodlu montaj aparatı ayrıca sipariş edilmelidir. • Süzgeç ve sifon ürüne dahil değildir.
4334B476-1361 YERLİ ÜRETİM	**Çanak lavabo, yuvarlak, kompakt, 40x40 cm** Armatür deliksiz, su taşma deliksiz, mat taş gri, clean
	• Tezgah altı montaj için 310278YP1TE kodlu montaj aparatı ayrıca sipariş edilmelidir. • Süzgeç ve sifon ürüne dahil değildir.
4334B426-1361 YERLİ ÜRETİM	**Çanak lavabo, yuvarlak, kompakt, 40x40 cm** Armatür deliksiz, su taşma deliksiz, terrarosa-mavi, clean
	• Tezgah altı montaj için 310278YP1TE kodlu montaj aparatı ayrıca sipariş edilmelidir. • Süzgeç ve sifon ürüne dahil değildir.

Çanak

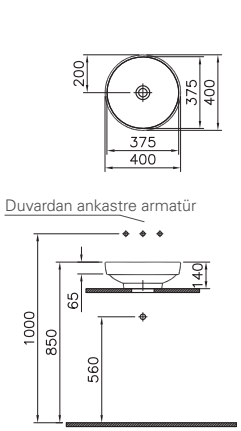

Tezgah üstü

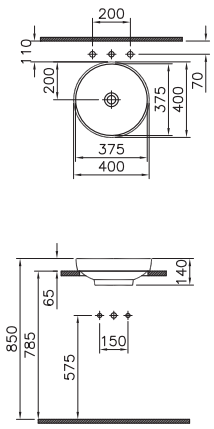

Tezgah altı

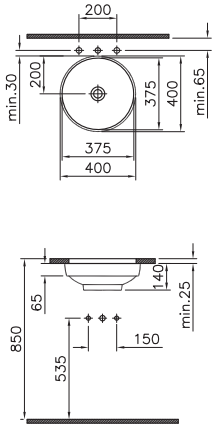

• VitrA markalı tüm seramik ürünlerde VitrA Hygiene uygulanır. • VitrA Clean ayaklar, rezervuarlar, pisuvarlar, helataşları, duş tekneleri ve eviyeler hariç tüm seramik ürünlerimize uygulanabilir.
• 10 yıl garanti sadece seramik sağlık gereçleri için geçerlidir. • PVD kaplamalar 2 yıl garanti kapsamındadır.
• Tüm çizimler standart toleranslar dahilindedir. Montaj uygulamalarında kesin ölçü ihtiyacı olursa ürün üzerinden alınan birebir ölçüler kullanılmalıdır.
• Eczacıbaşı Yapı Gereçleri San. ve Tic. A.Ş'nin ürünler ve teknik detaylarında değişiklik yapma hakkı saklıdır.

VitrA

Water Jewels

Ürün/Kod	Ürün açıklamaları
4441B403-1361 ⊕ YERLİ ÜRETİM	**Çanak lavabo, kare, kompakt, 40x39 cm** Armatür deliksiz, su taşma deliksiz, beyaz, clean
	• Tezgah altı montaj için 310278YP1TE kodlu montaj aparatı ayrıca sipariş edilmelidir. • Süzgeç ve sifon ürüne dahil değildir.
4441B497-1747 ⊕ YERLİ ÜRETİM	**Çanak lavabo, kare, kompakt, 40x39 cm** Armatür deliksiz, su taşma deliksiz, siyah-beyaz, clean
	• Tezgah altı montaj için 310278YP1TE kodlu montaj aparatı ayrıca sipariş edilmelidir. • Süzgeç ve sifon ürüne dahil değildir.
4441B470-1361 YERLİ ÜRETİM	**Çanak lavabo, kare, kompakt, 40x39 cm** Armatür deliksiz, su taşma deliksiz, siyah, clean
	• Tezgah altı montaj için 310278YP1TE kodlu montaj aparatı ayrıca sipariş edilmelidir. • Süzgeç ve sifon ürüne dahil değildir.
4441B476-1361 YERLİ ÜRETİM	**Çanak lavabo, kare, kompakt, 40x39 cm** Armatür deliksiz, su taşma deliksiz, mat taş gri, clean
	• Tezgah altı montaj için 310278YP1TE kodlu montaj aparatı ayrıca sipariş edilmelidir. • Süzgeç ve sifon ürüne dahil değildir.

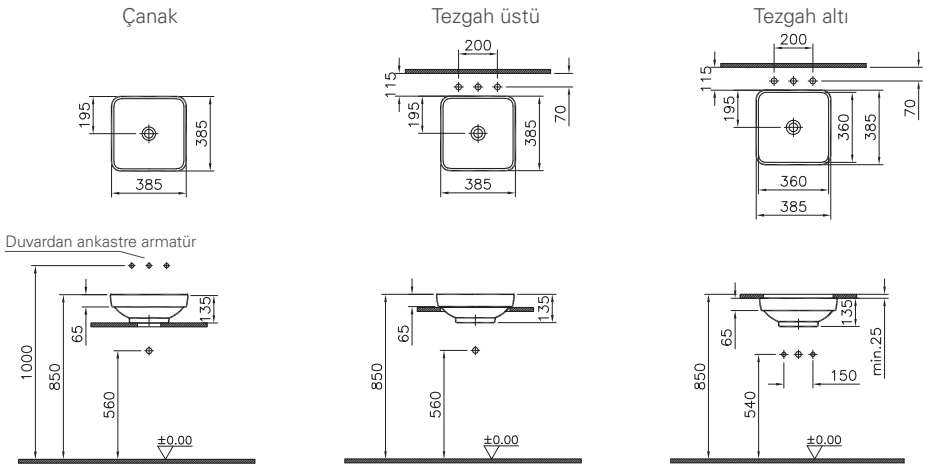

• VitrA markalı tüm seramik ürünlerde VitrA Hygiene uygulanır. • VitrA Clean ayaklar, rezervuarlar, pisuvarlar, helataşları, duş tekneleri ve eviyeler hariç tüm seramik ürünlerimize uygulanabilir.
• 10 yıl garanti sadece seramik sağlık gereçleri için geçerlidir. • PVD kaplamalar 2 yıl garanti kapsamındadır.
• Tüm çizimler standart toleranslar dahilindedir. Montaj uygulamalarında kesin ölçü ihtiyacı olursa ürün üzerinden alınan birebir ölçüler kullanılmalıdır.
• Eczacıbaşı Yapı Gereçleri San. ve Tic. A.Ş'nin ürünler ve teknik detaylarında değişiklik yapma hakkı saklıdır.

VitrA

Water Jewels

Ürün/Kod	Ürün açıklamaları
4442B403-1361	**Çanak lavabo, dikdörtgen, 60x39 cm** Armatür deliksiz, su taşma deliksiz, beyaz, clean
	• Tezgah altı montaj için 310278YP1TE kodlu montaj aparatı ayrıca sipariş edilmelidir. • Süzgeç ve sifon ürüne dahil değildir.
4442B497-1747	**Çanak lavabo, dikdörtgen, 60x39 cm** Armatür deliksiz, su taşma deliksiz, siyah-beyaz, clean
	• Tezgah altı montaj için 310278YP1TE kodlu montaj aparatı ayrıca sipariş edilmelidir. • Süzgeç ve sifon ürüne dahil değildir.
4442B470-1361	**Çanak lavabo, dikdörtgen, 60x39 cm** Armatür deliksiz, su taşma deliksiz, siyah, clean
	• Tezgah altı montaj için 310278YP1TE kodlu montaj aparatı ayrıca sipariş edilmelidir. • Süzgeç ve sifon ürüne dahil değildir.
4442B476-1361	**Çanak lavabo, dikdörtgen, 60x39 cm** Armatür deliksiz, su taşma deliksiz, mat taş gri, clean
	• Tezgah altı montaj için 310278YP1TE kodlu montaj aparatı ayrıca sipariş edilmelidir. • Süzgeç ve sifon ürüne dahil değildir.

Çanak

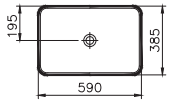

Tezgah üstü

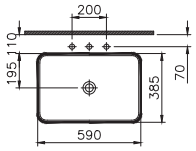

Tezgah altı

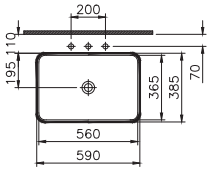

Duvardan ankastre armatür

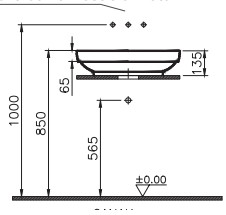

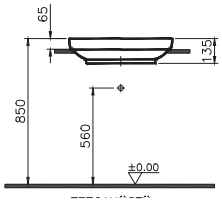

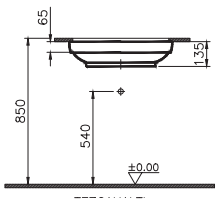

• VitrA markalı tüm seramik ürünlerde VitrA Hygiene uygulanır. • VitrA Clean ayaklar, rezervuarlar, pisuvarlar, helataşları, duş tekneleri ve eviyeler hariç tüm seramik ürünlerimize uygulanabilir.
• 10 yıl garanti sadece seramik sağlık gereçleri için geçerlidir. • PVD kaplamalar 2 yıl garanti kapsamındadır.
• Tüm çizimler standart toleranslar dahilindedir. Montaj uygulamalarında kesin ölçü ihtiyacı olursa ürün üzerinden alınan birebir ölçüler kullanılmalıdır.
• Eczacıbaşı Yapı Gereçleri San. ve Tic. A.Ş'nin ürünler ve teknik detaylarında değişiklik yapma hakkı saklıdır.

VitrA

Water Jewels

Ürün/Kod	Ürün açıklamaları
310278YP1TE	Çanak lavabo tezgah altı montaj aparatı
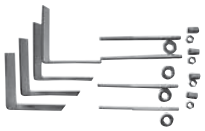	
	Seramik sifon üst grubu Clean
6392L403-0159	Beyaz
6392L470-0159	Siyah
6392L476-0159	Mat taş gri
6392L440-0159	İndigo mavi

• VitrA markalı tüm seramik ürünlerde VitrA Hygiene uygulanır. • VitrA Clean ayaklar, rezervuarlar, pisuvarlar, helataşları, duş tekneleri ve eviyeler hariç tüm seramik ürünlerimize uygulanabilir.
• 10 yıl garanti sadece seramik sağlık gereçleri için geçerlidir. • PVD kaplamalar 2 yıl garanti kapsamındadır. • XX-XXXR009 kodlu klozet kapakları kolay sök-tak özellikli kapaklardır.
• Tüm çizimler standart toleranslar dahilindedir. Montaj uygulamalarında kesin ölçü ihtiyacı olursa ürün üzerinden alınan birebir ölçüler kullanılmalıdır.
• Eczacıbaşı Yapı Gereçleri San. ve Tic. A.Ş'nin ürünler ve teknik detaylarında değişiklik yapma hakkı saklıdır.

VitrA

Valarte

Ürün/Kod	Ürün açıklamaları
7800B403-0012	**Tezgah üstü lavabo, dikdörtgen, 60x37 cm** Armatür deliksiz, su taşma delikli, clean
	Süzgeç ve sifon ürüne dahil değildir.
	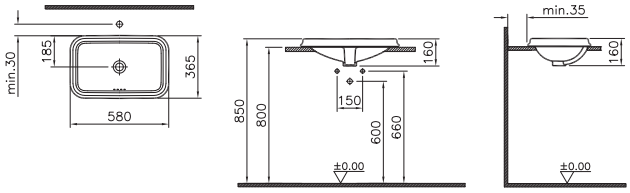
	Etajerli lavabo, 65x53 cm
7801B403-0001	Tek armatür delikli, su taşma delikli, clean
7801B403-0033	Üç armatür delikli, su taşma delikli, clean
7801B403-6171	Tek armatür delikli, su taşma delikli, metal ayaklı, clean
7801B403-6172	Üç armatür delikli, su taşma delikli, metal ayaklı, clean
4168B003-0156	**Kolon ayak**
	Süzgeç ve sifon ürüne dahil değildir.
	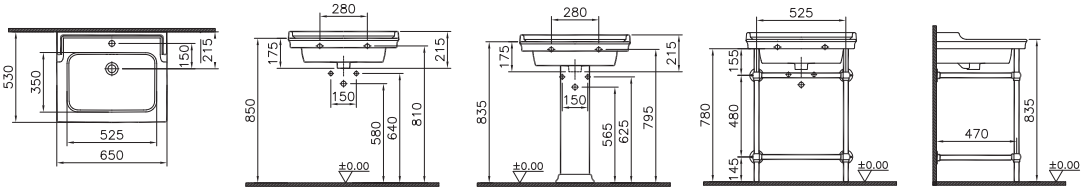 7801+370-1102
	Etajerli lavabo, 80x53 cm
7802B403-0001 ◆	Tek armatür delikli, su taşma delikli, clean
7802B403-0033	Üç armatür delikli, su taşma delikli, clean
7802B403-6173	Tek armatür delikli, su taşma delikli, metal ayaklı, clean
7802B403-6174 ◆	Üç armatür delikli, su taşma delikli, metal ayaklı, clean
4168B003-0156	**Kolon ayak**
	Süzgeç ve sifon ürüne dahil değildir.
	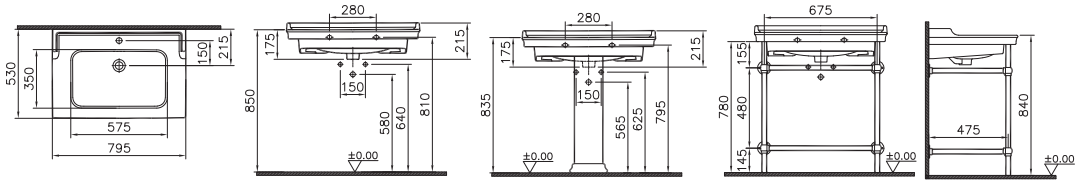 7802+370-1103

• Valarte serisi sadece X03 beyaz renkli olarak üretilmektedir. • VitrA markalı tüm seramik ürünlerde VitrA Hygiene uygulanır. • VitrA Clean ayaklar, rezervuarlar, pisuvarlar, helataşları, duş tekneleri ve eviyeler hariç tüm seramik ürünlerimize uygulanabilir. • 10 yıl garanti sadece seramik sağlık gereçleri için geçerlidir.
• Tüm çizimler standart toleranslar dahilindedir. Montaj uygulamalarında kesin ölçü ihtiyacı olursa ürün üzerinden alınan birebir ölçüler kullanılmalıdır.
• Eczacıbaşı Yapı Gereçleri San. ve Tic. A.Ş'nin ürünler ve teknik detaylarında değişiklik yapma hakkı saklıdır.

VitrA

Valarte

Ürün/Kod	Ürün açıklamaları
YERLİ ÜRETİM	**Etajerli lavabo, 100x53 cm**
7803B403-0001 ◆	Tek armatür delikli, su taşma delikli, clean
7803B403-0033	Üç armatür delikli, su taşma delikli, clean
7803B403-6175	Tek armatür delikli, su taşma delikli, metal ayaklı, clean
7803B403-6176	Üç armatür delikli, su taşma delikli, metal ayaklı, clean
4168B003-0156	**Kolon ayak**
	Süzgeç ve sifon ürüne dahil değildir.

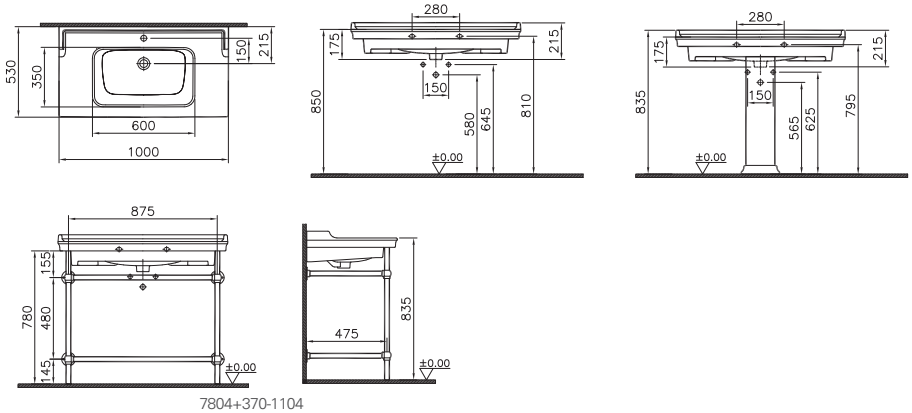

YERLİ ÜRETİM	**Takım klozet, arkası açık, 70 cm** Universal çıkışlı
4160B403-0088	Taharet borusu girişi standart uygulamalı, clean
	Rezervuar
4161B003-1619	Alt soldan su girişli, alttan standart montaj delikli
4161B003-1620	Yanlardan su girişli, alttan standart montaj delikli
4161B003-1621	Alt soldan su girişli, alttan ve arkadan montaj delikli

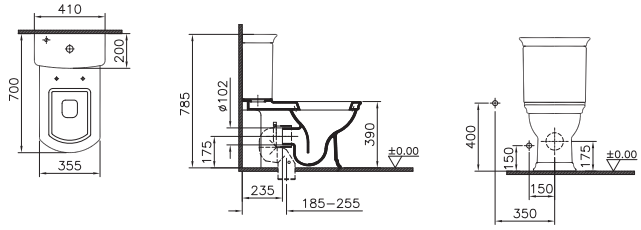

• Valarte serisi sadece X03 beyaz renkli olarak üretilmektedir. • VitrA markalı tüm seramik ürünlerde VitrA Hygiene uygulanır. • VitrA Clean ayaklar, rezervuarlar, pisuvarlar, helataşları, duş tekneleri ve eviyeler hariç tüm seramik ürünlerimize uygulanabilir. • 10 yıl garanti sadece seramik sağlık gereçleri için geçerlidir. • Klozet kapakları 2 yıl garanti kapsamındadır.
• Tüm çizimler standart toleranslar dahilindedir. Montaj uygulamalarında kesin ölçü ihtiyacı olursa ürün üzerinden alınan birebir ölçüler kullanılmalıdır.
• Eczacıbaşı Yapı Gereçleri San. ve Tic. A.Ş'nin ürünler ve teknik detaylarında değişiklik yapma hakkı saklıdır.

VitrA

Valarte

Ürün/Kod	Ürün açıklamaları
YERLİ ÜRETİM	**Yerden klozet, duvara tam dayalı, 56 cm** Arkadan çıkışlı, clean
4164B403-0090	Taharet borusu girişi sıva altı uygulamalı

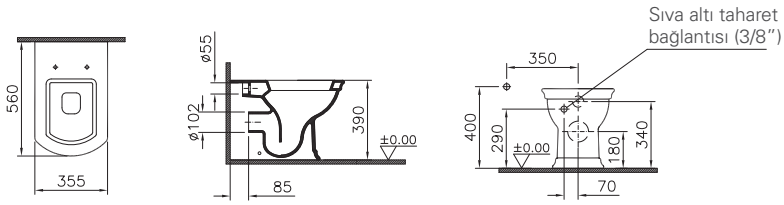

YERLİ ÜRETİM	**Asma klozet, Rim-ex, 54 cm** Gizli montajlı, clean
7805B403-0090 ⊕	Taharet borusu girişi sıva altı uygulamalı

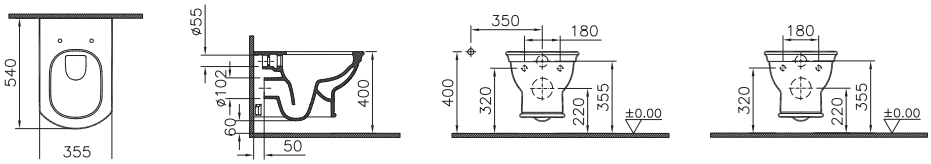

Duvar kalınlığına göre ilave boru gerekebilir.

Taharet borusuz

YERLİ ÜRETİM	**Klozet kapağı** Duroplast, üstten sıkmalı
124-003R009 ◆	Metal menteşeli, üstten sıkmalı, yavaş kapanır, kolay sök-tak

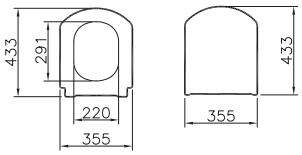

• Valarte serisi sadece X03 beyaz renkli olarak üretilmektedir. • VitrA markalı tüm seramik ürünlerde VitrA Hygiene uygulanır. • VitrA Clean ayaklar, rezervuarlar, pisuvarlar, helataşları, duş tekneleri ve eviyeler hariç tüm seramik ürünlerimize uygulanabilir. • 10 yıl garanti sadece seramik sağlık gereçleri için geçerlidir. • Klozet kapakları 2 yıl garanti kapsamındadır.
• XX-XXXR009 kodlu klozet kapakları kolay sök-tak özellikli kapaklardır. • Tüm çizimler standart toleranslar dahilindedir. Montaj uygulamalarında kesin ölçü ihtiyacı olursa ürün üzerinden alınan birebir ölçüler kullanılmalıdır. • Eczacıbaşı Yapı Gereçleri San. ve Tic. A.Ş'nin ürünler ve teknik detaylarında değişiklik yapma hakkı saklıdır.

VitrA

Metropole

Ürün/Kod	Ürün açıklamaları
	Lavabo, 50x47 cm
7525B003-0001	Tek armatür delikli, su taşma delikli, beyaz
7525B003-0041	Tek armatür delikli, su taşma deliksiz, beyaz
7525B001-0001	Tek armatür delikli, su taşma delikli, mat beyaz
7525B001-0041	Tek armatür delikli, su taşma deliksiz, mat beyaz
7525B020-0001	Tek armatür delikli, su taşma delikli, taupe
7525B020-0041	Tek armatür delikli, su taşma deliksiz, taupe
7525B076-0001	Tek armatür delikli, su taşma delikli, mat taş gri
7525B076-0041	Tek armatür delikli, su taşma deliksiz, mat taş gri
7525B083-0001	Tek armatür delikli, su taşma delikli, mat siyah
7525B083-0041	Tek armatür delikli, su taşma deliksiz, mat siyah
5691B003-0156	Yarım ayak
	Seramik sifon tapası ürüne dahildir, sifon alt grubu dahil değildir.

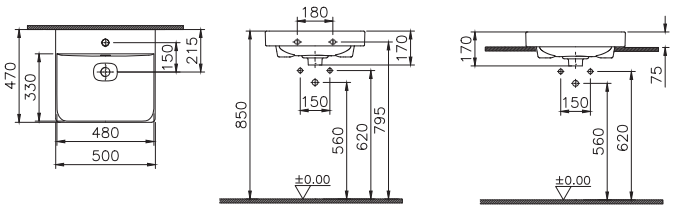

Tezgah üstü kullanım

	Çanak lavabo, 50x47 cm
7525B003-0973	Tek armatür delikli, su taşma delikli, beyaz
7525B003-0937	Tek armatür delikli, su taşma deliksiz, beyaz
7525B001-0973	Tek armatür delikli, su taşma delikli, mat beyaz
7525B001-0937	Tek armatür delikli, su taşma deliksiz, mat beyaz
7525B020-0973	Tek armatür delikli, su taşma delikli, taupe
7525B020-0937	Tek armatür delikli, su taşma deliksiz, taupe
7525B076-0973	Tek armatür delikli, su taşma delikli, mat taş gri
7525B076-0937	Tek armatür delikli, su taşma deliksiz, mat taş gri
7525B083-0973	Tek armatür delikli, su taşma delikli, mat siyah
7525B083-0937	Tek armatür delikli, su taşma deliksiz, mat siyah
	Seramik sifon tapası ürüne dahildir, sifon alt grubu dahil değildir.

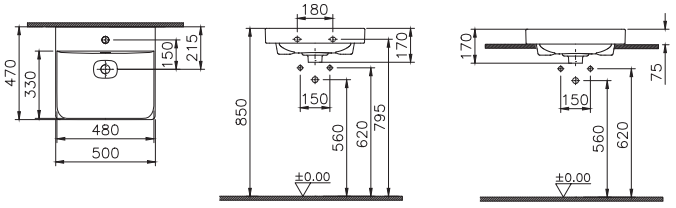

Tezgah üstü kullanım

• Metropole serisi 752x - 753x - 754x kodlu lavabolarda 6370 seramik sifon ürünle birlikte aynı renkte verilecektir. • VitrA markalı tüm seramik ürünlerde VitrA Hygiene uygulanır.
• VitrA Clean ayaklar, rezervuarlar, pisuvarlar, helataşları, duş tekneleri ve eviyeler hariç tüm seramik ürünlerimize uygulanabilir. • 10 yıl garanti sadece seramik sağlık gereçleri için geçerlidir.
• Tüm çizimler standart toleranslar dahilindedir. Montaj uygulamalarında kesin ölçü ihtiyacı olursa ürün üzerinden alınan birebir ölçüler kullanılmalıdır.
• Eczacıbaşı Yapı Gereçleri San. ve Tic. A.Ş'nin ürünler ve teknik detaylarında değişiklik yapma hakkı saklıdır.

VitrA

Metropole

Ürün/Kod	Ürün açıklamaları
YERLİ ÜRETİM	**Lavabo, 60x47 cm**
7526B003-0001	Tek armatür delikli, su taşma delikli, beyaz
7526B003-0041	Tek armatür delikli, su taşma deliksiz, beyaz
7526B003-1514	Tek armatür delikli, su taşma delikli, sabunluk delikli, beyaz
7526B001-0001	Tek armatür delikli, su taşma delikli, mat beyaz
7526B001-0041	Tek armatür delikli, su taşma deliksiz, mat beyaz
7526B020-0001	Tek armatür delikli, su taşma delikli, taupe
7526B020-0041	Tek armatür delikli, su taşma deliksiz, taupe
7526B076-0001	Tek armatür delikli, su taşma delikli, mat taş gri
7526B076-0041	Tek armatür delikli, su taşma deliksiz, mat taş gri
7526B083-0001	Tek armatür delikli, su taşma delikli, mat siyah
7526B083-0041	Tek armatür delikli, su taşma deliksiz, mat siyah
5691B003-0156	Yarım ayak
	Seramik sifon tapası ürüne dahildir, sifon alt grubu dahil değildir. 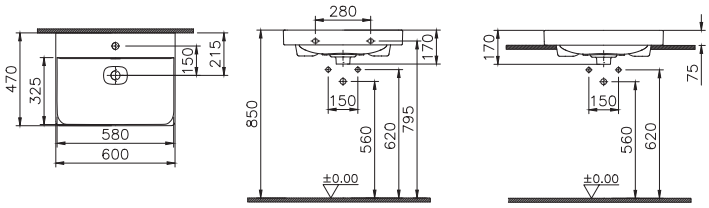 Tezgah üstü kullanım
YERLİ ÜRETİM	**Çanak lavabo, 60x47 cm**
7526B003-0973 ◆	Tek armatür delikli, su taşma delikli, beyaz
7526B003-0937	Tek armatür delikli, su taşma deliksiz, beyaz
7526B001-0973	Tek armatür delikli, su taşma delikli, mat beyaz
7526B001-0937	Tek armatür delikli, su taşma deliksiz, mat beyaz
7526B020-0973	Tek armatür delikli, su taşma delikli, taupe
7526B020-0937	Tek armatür delikli, su taşma deliksiz, taupe
7526B076-0973	Tek armatür delikli, su taşma delikli, mat taş gri
7526B076-0937	Tek armatür delikli, su taşma deliksiz, mat taş gri
7526B083-0973	Tek armatür delikli, su taşma delikli, mat siyah
7526B083-0937	Tek armatür delikli, su taşma deliksiz, mat siyah
	Seramik sifon tapası ürüne dahildir, sifon alt grubu dahil değildir. 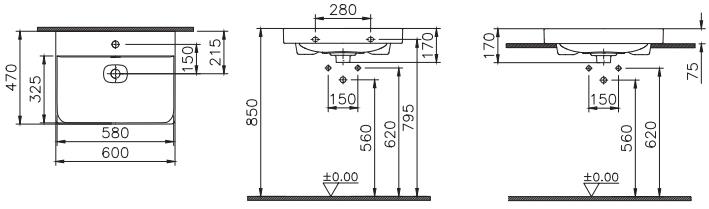 Tezgah üstü kullanım

• Metropole serisi 752x - 753x - 754x kodlu lavabolarda 6370 seramik sifon ürünle birlikte aynı renkte verilecektir. • VitrA markalı tüm seramik ürünlerde VitrA Hygiene uygulanır.
• VitrA Clean ayaklar, rezervuarlar, pisuvarlar, helataşları, duş tekneleri ve eviyeler hariç tüm seramik ürünlerimize uygulanabilir. • 10 yıl garanti sadece seramik sağlık gereçleri için geçerlidir.
• Tüm çizimler standart toleranslar dahilindedir. Montaj uygulamalarında kesin ölçü ihtiyacı olursa ürün üzerinden alınan birebir ölçüler kullanılmalıdır.
• Eczacıbaşı Yapı Gereçleri San. ve Tic. A.Ş'nin ürünler ve teknik detaylarında değişiklik yapma hakkı saklıdır.

VitrA

Metropole

Ürün/Kod	Ürün açıklamaları
VERLI ÜRETİM	**Lavabo, 80x47 cm**
7527B003-0001	Tek armatür delikli, su taşma delikli, beyaz
7527B003-0041	Tek armatür delikli, su taşma deliksiz, beyaz
7527B003-1514	Tek armatür delikli, su taşma delikli, sabunluk delikli, beyaz
7527B001-0001	Tek armatür delikli, su taşma delikli, beyaz
7527B001-0041	Tek armatür delikli, su taşma deliksiz, mat beyaz
7527B020-0001	Tek armatür delikli, su taşma delikli, taupe
7527B020-0041	Tek armatür delikli, su taşma deliksiz, taupe
7527B076-0001	Tek armatür delikli, su taşma delikli, mat taş gri
7527B076-0041	Tek armatür delikli, su taşma deliksiz, mat taş gri
7527B083-0001	Tek armatür delikli, su taşma delikli, mat siyah
7527B083-0041	Tek armatür delikli, su taşma deliksiz, mat siyah
5691B003-0156	Yarım ayak
	Seramik sifon tapası ürüne dahildir, sifon alt grubu dahil değildir.

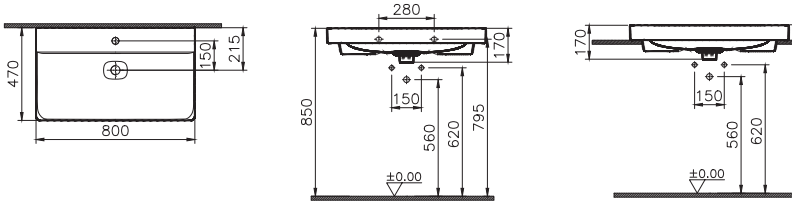

Tezgah üstü kullanım

VERLI ÜRETİM	**Çanak lavabo, 80x47 cm**
7527B003-0973	Tek armatür delikli, su taşma delikli, beyaz
7527B003-0937	Tek armatür delikli, su taşma deliksiz, beyaz
7527B001-0973	Tek armatür delikli, su taşma delikli, mat beyaz
7527B001-0937	Tek armatür delikli, su taşma deliksiz, mat beyaz
7527B020-0973	Tek armatür delikli, su taşma delikli, taupe
7527B020-0937	Tek armatür delikli, su taşma deliksiz, taupe
7527B076-0973	Tek armatür delikli, su taşma delikli, mat taş gri
7527B076-0937	Tek armatür delikli, su taşma deliksiz, mat taş gri
7527B083-0973	Tek armatür delikli, su taşma delikli, mat siyah
7527B083-0937	Tek armatür delikli, su taşma deliksiz, mat siyah
	Seramik sifon tapası ürüne dahildir, sifon alt grubu dahil değildir.

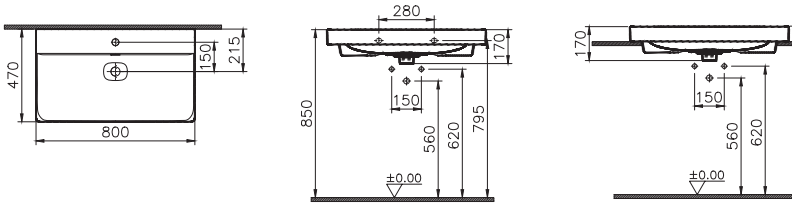

Tezgah üstü kullanım

• Metropole serisi 752x - 753x - 754x kodlu lavabolarda 6370 seramik sifon ürünle birlikte aynı renkte verilecektir. • VitrA markalı tüm seramik ürünlerde VitrA Hygiene uygulanır.
• VitrA Clean ayaklar, rezervuarlar, pisuvarlar, helataşları, duş tekneleri ve eviyeler hariç tüm seramik ürünlerimize uygulanabilir. • 10 yıl garanti sadece seramik sağlık gereçleri için geçerlidir.
• Tüm çizimler standart toleranslar dahilindedir. Montaj uygulamalarında kesin ölçü ihtiyacı olursa ürün üzerinden alınan birebir ölçüler kullanılmalıdır.
• Eczacıbaşı Yapı Gereçleri San. ve Tic. A.Ş'nin ürünler ve teknik detaylarında değişiklik yapma hakkı saklıdır.

VitrA

Metropole

Ürün/Kod	Ürün açıklamaları
YERLİ ÜRETİM	**Lavabo, 90x47 cm**
7528B003-0001	Tek armatür delikli, su taşma delikli, beyaz
7528B003-0041	Tek armatür delikli, su taşma deliksiz, beyaz
7528B001-0001	Tek armatür delikli, su taşma delikli, mat beyaz
7528B001-0041	Tek armatür delikli, su taşma deliksiz, mat beyaz
7528B020-0001	Tek armatür delikli, su taşma delikli, taupe
7528B020-0041	Tek armatür delikli, su taşma deliksiz, taupe
7528B076-0001	Tek armatür delikli, su taşma delikli, mat taş gri
7528B076-0041	Tek armatür delikli, su taşma deliksiz, mat taş gri
7528B083-0001	Tek armatür delikli, su taşma delikli, mat siyah
7528B083-0041	Tek armatür delikli, su taşma deliksiz, mat siyah
5691B003-0156	Yarım ayak
	Seramik sifon tapası ürüne dahildir, sifon alt grubu dahil değildir.

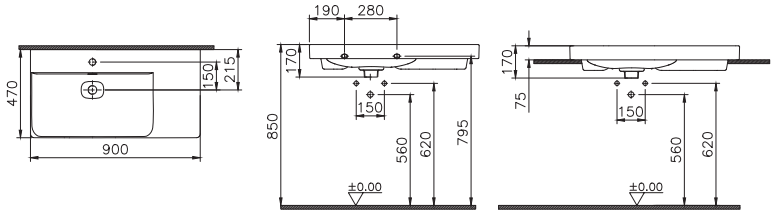

YERLİ ÜRETİM	**Çanak lavabo, 90x47 cm**
7528B003-0973	Tek armatür delikli, su taşma delikli, beyaz
7528B003-0937	Tek armatür delikli, su taşma deliksiz, beyaz
7528B001-0973	Tek armatür delikli, su taşma delikli, mat beyaz
7528B001-0937	Tek armatür delikli, su taşma deliksiz, mat beyaz
7528B020-0973	Tek armatür delikli, su taşma delikli, taupe
7528B020-0937	Tek armatür delikli, su taşma deliksiz, taupe
7528B076-0973	Tek armatür delikli, su taşma delikli, mat taş gri
7528B076-0937	Tek armatür delikli, su taşma deliksiz, mat taş gri
7528B083-0973	Tek armatür delikli, su taşma delikli, mat siyah
7528B083-0937	Tek armatür delikli, su taşma deliksiz, mat siyah
	Seramik sifon tapası ürüne dahildir, sifon alt grubu dahil değildir.

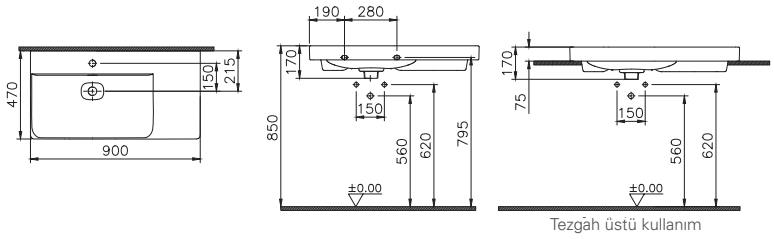

• Metropole serisi 752x - 753x - 754x kodlu lavabolarda 6370 seramik sifon ürünle birlikte aynı renkte verilecektir. • VitrA markalı tüm seramik ürünlerde VitrA Hygiene uygulanır.
• VitrA Clean ayaklar, rezervuarlar, pisuvarlar, helataşları, duş tekneleri ve eviyeler hariç tüm seramik ürünlerimize uygulanabilir. • 10 yıl garanti sadece seramik sağlık gereçleri için geçerlidir.
• Tüm çizimler standart toleranslar dahilindedir. Montaj uygulamalarında kesin ölçü ihtiyacı olursa ürün üzerinden alınan birebir ölçüler kullanılmalıdır.
• Eczacıbaşı Yapı Gereçleri San. ve Tic. A.Ş'nin ürünler ve teknik detaylarında değişiklik yapma hakkı saklıdır.

VitrA

Metropole

Ürün/Kod	Ürün açıklamaları
YERLİ ÜRETİM	**Lavabo, 100x47 cm**
7529B003-0001	Tek armatür delikli, su taşma delikli, beyaz
7529B003-0041	Tek armatür delikli, su taşma deliksiz, beyaz
7529B001-0001	Tek armatür delikli, su taşma delikli, mat beyaz
7529B001-0041	Tek armatür delikli, su taşma deliksiz, mat beyaz
7529B020-0001	Tek armatür delikli, su taşma delikli, taupe
7529B020-0041	Tek armatür delikli, su taşma deliksiz, taupe
7529B076-0001	Tek armatür delikli, su taşma delikli, mat taş gri
7529B076-0041	Tek armatür delikli, su taşma deliksiz, mat taş gri
7529B083-0001	Tek armatür delikli, su taşma delikli, mat siyah
7529B083-0041	Tek armatür delikli, su taşma deliksiz, mat siyah
5691B003-0156	Yarım ayak
	Seramik sifon tapası ürüne dahildir, sifon alt grubu dahil değildir.

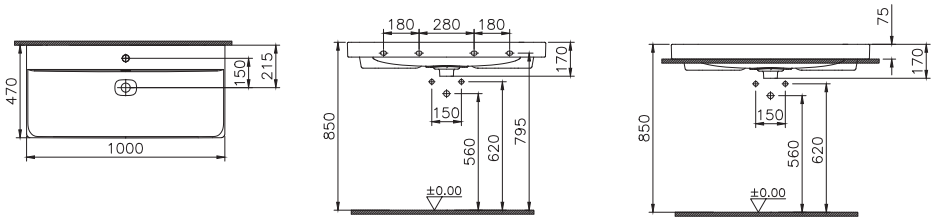

Tezgah üstü kullanım

YERLİ ÜRETİM	**Çanak lavabo, 100x47 cm**
7529B003-0973	Tek armatür delikli, su taşma delikli, beyaz
7529B003-0937	Tek armatür delikli, su taşma deliksiz, beyaz
7529B001-0973	Tek armatür delikli, su taşma delikli, mat beyaz
7529B001-0937	Tek armatür delikli, su taşma deliksiz, mat beyaz
7529B020-0973	Tek armatür delikli, su taşma delikli, taupe
7529B020-0937	Tek armatür delikli, su taşma deliksiz, taupe
7529B076-0973	Tek armatür delikli, su taşma delikli, mat taş gri
7529B076-0937	Tek armatür delikli, su taşma deliksiz, mat taş gri
7529B083-0973	Tek armatür delikli, su taşma delikli, mat siyah
7529B083-0937	Tek armatür delikli, su taşma deliksiz, mat siyah
	Seramik sifon tapası ürüne dahildir, sifon alt grubu dahil değildir.

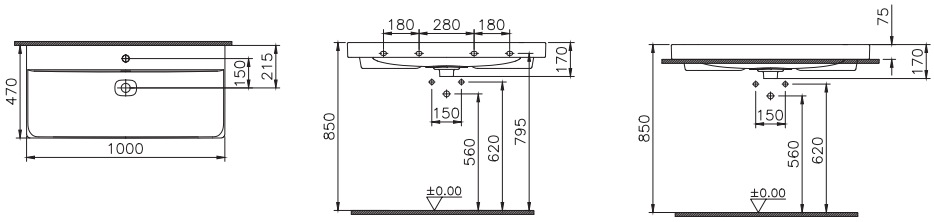

Tezgah üstü kullanım

• Metropole serisi 752x - 753x - 754x kodlu lavabolarda 6370 seramik sifon ürünle birlikte aynı renkte verilecektir. • VitrA markalı tüm seramik ürünlerde VitrA Hygiene uygulanır.
• VitrA Clean ayaklar, rezervuarlar, pisuvarlar, helataşları, duş tekneleri ve eviyeler hariç tüm seramik ürünlerimize uygulanabilir. • 10 yıl garanti sadece seramik sağlık gereçleri için geçerlidir.
• Tüm çizimler standart toleranslar dahilindedir. Montaj uygulamalarında kesin ölçü ihtiyacı olursa ürün üzerinden alınan birebir ölçüler kullanılmalıdır.
• Eczacıbaşı Yapı Gereçleri San. ve Tic. A.Ş'nin ürünler ve teknik detaylarında değişiklik yapma hakkı saklıdır.

VitrA

Metropole

Ürün/Kod	Ürün açıklamaları
YERLİ ÜRETİM	**Lavabo, 120x47 cm**
7530B003-0001	İki armatür delikli, su taşma delikli, beyaz
7530B003-0041	İki armatür delikli, su taşma deliksiz, beyaz
7530B001-0001	İki armatür delikli, su taşma delikli, mat beyaz
7530B001-0041	İki armatür delikli, su taşma deliksiz, mat beyaz
7530B020-0001	İki armatür delikli, su taşma delikli, taupe
7530B020-0041	İki armatür delikli, su taşma deliksiz, taupe
7530B076-0001	İki armatür delikli, su taşma delikli, mat taş gri
7530B076-0041	İki armatür delikli, su taşma deliksiz, mat taş gri
7530B083-0001	İki armatür delikli, su taşma delikli, mat siyah
7530B083-0041	İki armatür delikli, su taşma deliksiz, mat siyah
5691B003-0156	Yarım ayak
	Seramik sifon tapası ürüne dahildir, sifon alt grubu dahil değildir.

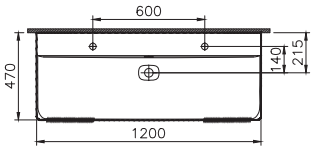

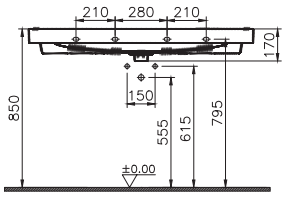

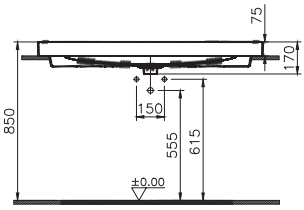

Tezgah üstü kullanım

YERLİ ÜRETİM	**Çanak lavabo, 120x47 cm**
7530B003-0973	İki armatür delikli, su taşma delikli, beyaz
7530B003-0937	İki armatür delikli, su taşma deliksiz, beyaz
7530B001-0973	İki armatür delikli, su taşma delikli, mat beyaz
7530B001-0937	İki armatür delikli, su taşma deliksiz, mat beyaz
7530B020-0973	İki armatür delikli, su taşma delikli, taupe
7530B020-0937	İki armatür delikli, su taşma deliksiz, taupe
7530B076-0973	İki armatür delikli, su taşma delikli, mat taş gri
7530B076-0937	İki armatür delikli, su taşma deliksiz, mat taş gri
7530B083-0973	İki armatür delikli, su taşma delikli, mat siyah
7530B083-0937	İki armatür delikli, su taşma deliksiz, mat siyah
	Seramik sifon tapası ürüne dahildir, sifon alt grubu dahil değildir.

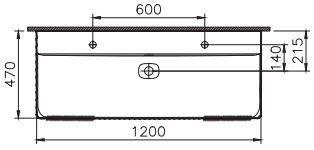

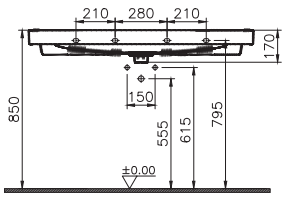

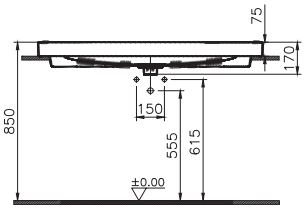

Tezgah üstü kullanım

• Metropole serisi 752x - 753x - 754x kodlu lavabolarda 6370 seramik sifon ürünle birlikte aynı renkte verilecektir. • VitrA markalı tüm seramik ürünlerde VitrA Hygiene uygulanır.
• VitrA Clean ayaklar, rezervuarlar, pisuvarlar, helataşları, duş tekneleri ve eviyeler hariç tüm seramik ürünlerimize uygulanabilir. • 10 yıl garanti sadece seramik sağlık gereçleri için geçerlidir.
• Tüm çizimler standart toleranslar dahilindedir. Montaj uygulamalarında kesin ölçü ihtiyacı olursa ürün üzerinden alınan birebir ölçüler kullanılmalıdır.
• Eczacıbaşı Yapı Gereçleri San. ve Tic. A.Ş'nin ürünler ve teknik detaylarında değişiklik yapma hakkı saklıdır.

VitrA

Metropole

Ürün/Kod	Ürün açıklamaları
YERLİ ÜRETİM	**Yarım tezgah lavabo, 55x47 cm**
7531B003-0001	Tek armatür delikli, su taşma delikli, beyaz
7531B001-0001	Tek armatür delikli, su taşma delikli, mat beyaz
7531B020-0001	Tek armatür delikli, su taşma delikli, taupe
7531B076-0001	Tek armatür delikli, su taşma delikli, mat taş gri
7531B083-0001	Tek armatür delikli, su taşma delikli, mat siyah
	Seramik sifon tapası ürüne dahildir, sifon alt grubu dahil değildir.

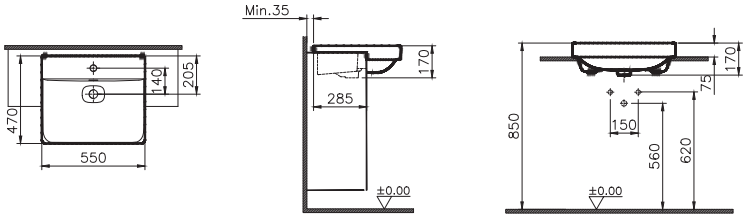

YERLİ ÜRETİM	**Çanak lavabo, yuvarlak, 40x40 cm**
7532B003-0673	Armatür deliksiz, su taşma delikli, beyaz
7532B003-1398 ◆	Armatür deliksiz, su taşma deliksiz, beyaz
7532B001-0673	Armatür deliksiz, su taşma delikli, mat beyaz
7532B001-1398	Armatür deliksiz, su taşma deliksiz, mat beyaz
7532B020-0673	Armatür deliksiz, su taşma delikli, taupe
7532B020-1398	Armatür deliksiz, su taşma deliksiz, taupe
7532B076-0673	Armatür deliksiz, su taşma delikli, mat taş gri
7532B076-1398	Armatür deliksiz, su taşma deliksiz, mat taş gri
7532B083-0673	Armatür deliksiz, su taşma delikli, mat siyah
7532B083-1398	Armatür deliksiz, su taşma deliksiz, mat siyah
	Seramik sifon tapası ürüne dahildir, sifon alt grubu dahil değildir.

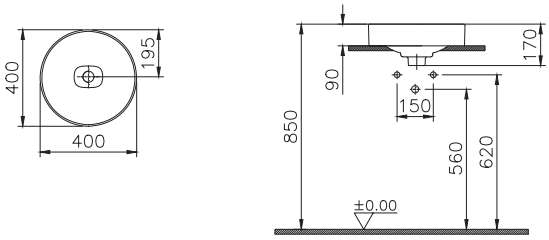

• Metropole serisi 752x - 753x - 754x kodlu lavabolarda 6370 seramik sifon ürünle birlikte aynı renkte verilecektir. • VitrA markalı tüm seramik ürünlerde VitrA Hygiene uygulanır.
• VitrA Clean ayaklar, rezervuarlar, pisuvarlar, helataşları, duş tekneleri ve eviyeler hariç tüm seramik ürünlerimize uygulanabilir. • 10 yıl garanti sadece seramik sağlık gereçleri için geçerlidir.
• Tüm çizimler standart toleranslar dahilindedir. Montaj uygulamalarında kesin ölçü ihtiyacı olursa ürün üzerinden alınan birebir ölçüler kullanılmalıdır.
• Eczacıbaşı Yapı Gereçleri San. ve Tic. A.Ş'nin ürünler ve teknik detaylarında değişiklik yapma hakkı saklıdır.

VitrA

Metropole

Ürün/Kod	Ürün açıklamaları
YERLİ ÜRETİM	**Tezgah altı lavabo, yuvarlak, 40x40 cm**
7532B001-1082	Armatür deliksiz, su taşma delikli, mat beyaz
7532B001-1083	Armatür deliksiz, su taşma deliksiz, mat beyaz
7532B003-1082	Armatür deliksiz, su taşma delikli, beyaz
7532B003-1083 ◆	Armatür deliksiz, su taşma deliksiz, beyaz
7532B020-1082	Armatür deliksiz, su taşma delikli, taupe
7532B020-1083 ◆	Armatür deliksiz, su taşma deliksiz, taupe
7532B076-1082	Armatür deliksiz, su taşma delikli, mat taş gri
7532B076-1083	Armatür deliksiz, su taşma deliksiz, mat taş gri
7532B083-1082	Armatür deliksiz, su taşma delikli, mat siyah
7532B083-1083	Armatür deliksiz, su taşma deliksiz, mat siyah
	Seramik sifon tapası ürüne dahildir, sifon alt grubu dahil değildir.

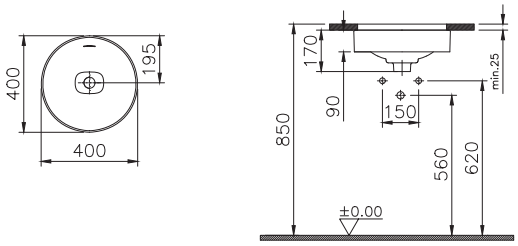

YERLİ ÜRETİM	**Çanak lavabo, Kare, 40x40 cm**
7533B003-0673	Armatür deliksiz, su taşma delikli, beyaz
7533B003-1398 ◆	Armatür deliksiz, su taşma deliksiz, beyaz
7533B001-0673	Armatür deliksiz, su taşma delikli, mat beyaz
7533B001-1398	Armatür deliksiz, su taşma deliksiz, mat beyaz
7533B020-0673	Armatür deliksiz, su taşma delikli, taupe
7533B020-1398	Armatür deliksiz, su taşma deliksiz, taupe
7533B076-0673	Armatür deliksiz, su taşma delikli, mat taş gri
7533B076-1398	Armatür deliksiz, su taşma deliksiz, mat taş gri
7533B083-0673	Armatür deliksiz, su taşma delikli, mat siyah
7533B083-1398	Armatür deliksiz, su taşma deliksiz, mat siyah
	Seramik sifon tapası ürüne dahildir, sifon alt grubu dahil değildir.

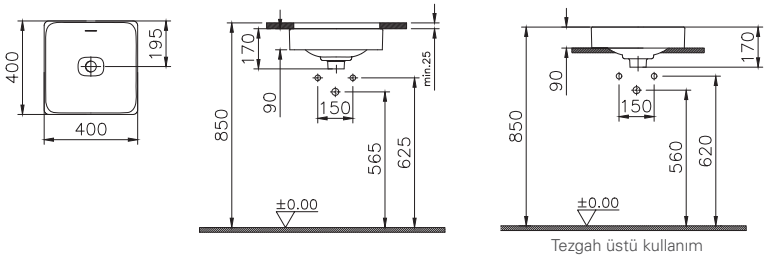

• Metropole serisi 752x - 753x - 754x kodlu lavabolarda 6370 seramik sifon ürünle birlikte aynı renkte verilecektir. • VitrA markalı tüm seramik ürünlerde VitrA Hygiene uygulanır.
• VitrA Clean ayaklar, rezervuarlar, pisuvarlar, helataşları, duş tekneleri ve eviyeler hariç tüm seramik ürünlerimize uygulanabilir. • 10 yıl garanti sadece seramik sağlık gereçleri için geçerlidir.
• Tüm çizimler standart toleranslar dahilindedir. Montaj uygulamalarında kesin ölçü ihtiyacı olursa ürün üzerinden alınan birebir ölçüler kullanılmalıdır.
• Eczacıbaşı Yapı Gereçleri San. ve Tic. A.Ş'nin ürünler ve teknik detaylarında değişiklik yapma hakkı saklıdır.

VitrA

Metropole

Ürün/Kod	Ürün açıklamaları
YERLİ ÜRETİM	**Tezgah altı lavabo, kare, 40x40 cm**
7533B003-1082	Armatür deliksiz, su taşma delikli, beyaz
7533B003-1083	Armatür deliksiz, su taşma deliksiz, beyaz
7533B001-1082	Armatür deliksiz, su taşma delikli, mat beyaz
7533B001-1083	Armatür deliksiz, su taşma deliksiz, mat beyaz
7533B020-1082	Armatür deliksiz, su taşma delikli, taupe
7533B020-1083	Armatür deliksiz, su taşma deliksiz, taupe
7533B076-1082	Armatür deliksiz, su taşma delikli, mat taş gri
7533B076-1083	Armatür deliksiz, su taşma deliksiz, mat taş gri
7533B083-1082	Armatür deliksiz, su taşma delikli, mat siyah
7533B083-1083	Armatür deliksiz, su taşma deliksiz, mat siyah
	Seramik sifon tapası ürüne dahildir, sifon alt grubu dahil değildir.

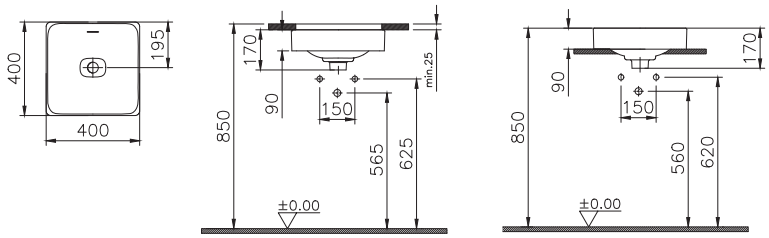

Tezgah üstü kullanım

YERLİ ÜRETİM	**Çanak lavabo, dikdörtgen, 50x40 cm**
7534B003-0673	Armatür deliksiz, su taşma delikli, beyaz
7534B003-1398	Armatür deliksiz, su taşma deliksiz, beyaz
7534B001-0673	Armatür deliksiz, su taşma delikli, mat beyaz
7534B001-1398	Armatür deliksiz, su taşma deliksiz, mat beyaz
7534B020-0673	Armatür deliksiz, su taşma delikli, taupe
7534B020-1398	Armatür deliksiz, su taşma deliksiz, taupe
7534B076-0673	Armatür deliksiz, su taşma delikli, mat taş gri
7534B076-1398	Armatür deliksiz, su taşma deliksiz, mat taş gri
7534B083-0673	Armatür deliksiz, su taşma delikli, mat siyah
7534B083-1398	Armatür deliksiz, su taşma deliksiz, mat siyah
	Seramik sifon tapası ürüne dahildir, sifon alt grubu dahil değildir.

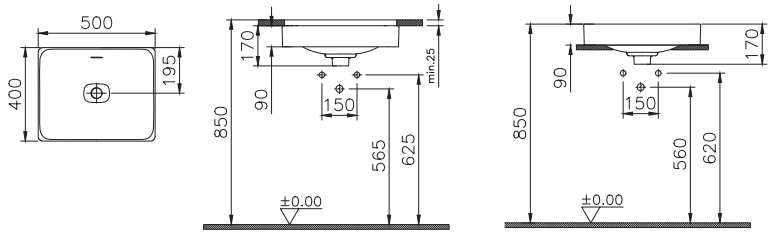

Tezgah üstü kullanım

• Metropole serisi 752x - 753x - 754x kodlu lavabolarda 6370 seramik sifon ürünle birlikte aynı renkte verilecektir. • VitrA markalı tüm seramik ürünlerde VitrA Hygiene uygulanır.
• VitrA Clean ayaklar, rezervuarlar, pisuvarlar, helataşları, duş tekneleri ve eviyeler hariç tüm seramik ürünlerimize uygulanabilir. • 10 yıl garanti sadece seramik sağlık gereçleri için geçerlidir.
• Tüm çizimler standart toleranslar dahilindedir. Montaj uygulamalarında kesin ölçü ihtiyacı olursa ürün üzerinden alınan birebir ölçüler kullanılmalıdır.
• Eczacıbaşı Yapı Gereçleri San. ve Tic. A.Ş'nin ürünler ve teknik detaylarında değişiklik yapma hakkı saklıdır.

VitrA

Metropole

Ürün/Kod	Ürün açıklamaları
VERLİ ÜRETİM	**Tezgah altı lavabo, dikdörtgen, 50x40 cm**
7534B003-1082	Armatür deliksiz, su taşma delikli, beyaz
7534B003-1083	Armatür deliksiz, su taşma deliksiz, beyaz
7534B001-1082	Armatür deliksiz, su taşma delikli, mat beyaz
7534B001-1083	Armatür deliksiz, su taşma deliksiz, mat beyaz
7534B020-1082	Armatür deliksiz, su taşma delikli, taupe
7534B020-1083	Armatür deliksiz, su taşma deliksiz, taupe
7534B076-1082	Armatür deliksiz, su taşma delikli, mat taş gri
7534B076-1083	Armatür deliksiz, su taşma deliksiz, mat taş gri
7534B083-1082	Armatür deliksiz, su taşma delikli, mat siyah
7534B083-1083	Armatür deliksiz, su taşma deliksiz, mat siyah
	Seramik sifon tapası ürüne dahildir, sifon alt grubu dahil değildir.

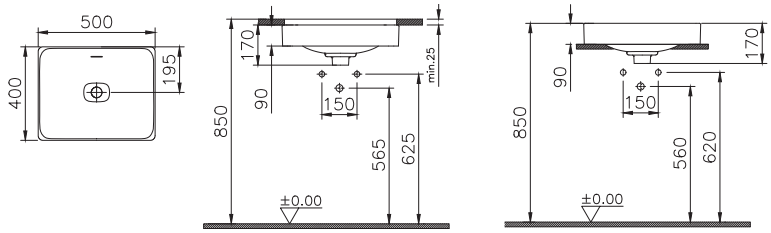

Tezgah üstü kullanım

VERLİ ÜRETİM	**Çanak lavabo, Dikdörtgen, 60x40 cm**
7535B003-0673	Armatür deliksiz, su taşma delikli, beyaz
7535B003-1398 ◆	Armatür deliksiz, su taşma deliksiz, beyaz
7535B001-0673	Armatür deliksiz, su taşma delikli, mat beyaz
7535B001-1398	Armatür deliksiz, su taşma deliksiz, mat beyaz
7535B020-0673	Armatür deliksiz, su taşma delikli, taupe
7535B020-1398	Armatür deliksiz, su taşma deliksiz, taupe
7535B076-0673	Armatür deliksiz, su taşma delikli, mat taş gri
7535B076-1398	Armatür deliksiz, su taşma deliksiz, mat taş gri
7535B083-0673	Armatür deliksiz, su taşma delikli, mat siyah
7535B083-1398	Armatür deliksiz, su taşma deliksiz, mat siyah
	Seramik sifon tapası ürüne dahildir, sifon alt grubu dahil değildir.

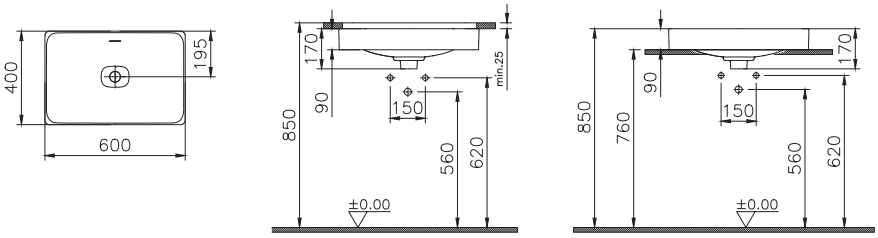

Tezgah üstü kullanım

• Metropole serisi 752x - 753x - 754x kodlu lavabolarda 6370 seramik sifon ürünle birlikte aynı renkte verilecektir. • VitrA markalı tüm seramik ürünlerde VitrA Hygiene uygulanır.
• VitrA Clean ayaklar, rezervuarlar, pisuvarlar, helataşları, duş tekneleri ve eviyeler hariç tüm seramik ürünlerimize uygulanabilir. • 10 yıl garanti sadece seramik sağlık gereçleri için geçerlidir.
• Tüm çizimler standart toleranslar dahilindedir. Montaj uygulamalarında kesin ölçü ihtiyacı olursa ürün üzerinden alınan birebir ölçüler kullanılmalıdır.
• Eczacıbaşı Yapı Gereçleri San. ve Tic. A.Ş'nin ürünler ve teknik detaylarında değişiklik yapma hakkı saklıdır.

VitrA

Metropole

Ürün/Kod	Ürün açıklamaları
YERLİ ÜRETİM	**Tezgah altı lavabo, dikdörtgen, 60x40 cm**
7535B003-1082	Armatür deliksiz, su taşma delikli, beyaz
7535B003-1083 ◆	Armatür deliksiz, su taşma deliksiz, beyaz
7535B001-1082	Armatür deliksiz, su taşma delikli, mat beyaz
7535B001-1083	Armatür deliksiz, su taşma deliksiz, mat beyaz
7535B020-1082	Armatür deliksiz, su taşma delikli, taupe
7535B020-1083 ◆	Armatür deliksiz, su taşma deliksiz, taupe
7535B076-1082	Armatür deliksiz, su taşma delikli, mat taş gri
7535B076-1083	Armatür deliksiz, su taşma deliksiz, mat taş gri
7535B083-1082	Armatür deliksiz, su taşma delikli, mat siyah
7535B083-1083	Armatür deliksiz, su taşma deliksiz, mat siyah
	Seramik sifon tapası ürüne dahildir, sifon alt grubu dahil değildir.

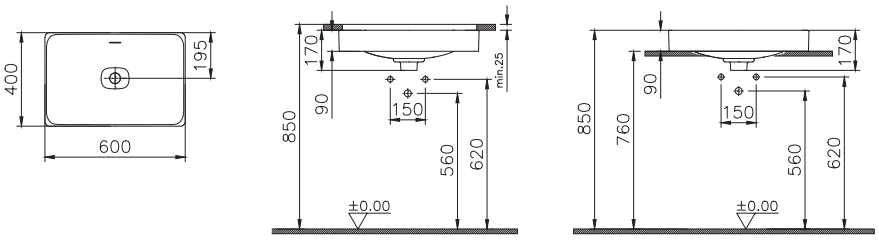

Tezgah üstü kullanım

YERLİ ÜRETİM	**Çanak lavabo, dikdörtgen, 80x40 cm**
7536B003-0673	Armatür deliksiz, su taşma delikli, beyaz
7536B003-1398 ◆	Armatür deliksiz, su taşma deliksiz, beyaz
7536B001-0673	Armatür deliksiz, su taşma delikli, mat beyaz
7536B001-1398	Armatür deliksiz, su taşma deliksiz, mat beyaz
7536B020-0673	Armatür deliksiz, su taşma delikli, taupe
7536B020-1398	Armatür deliksiz, su taşma deliksiz, taupe
7536B076-0673	Armatür deliksiz, su taşma delikli, mat taş gri
7536B076-1398	Armatür deliksiz, su taşma deliksiz, mat taş gri
7536B083-0673	Armatür deliksiz, su taşma delikli, mat siyah
7536B083-1398	Armatür deliksiz, su taşma deliksiz, mat siyah
	Seramik sifon tapası ürüne dahildir, sifon alt grubu dahil değildir.

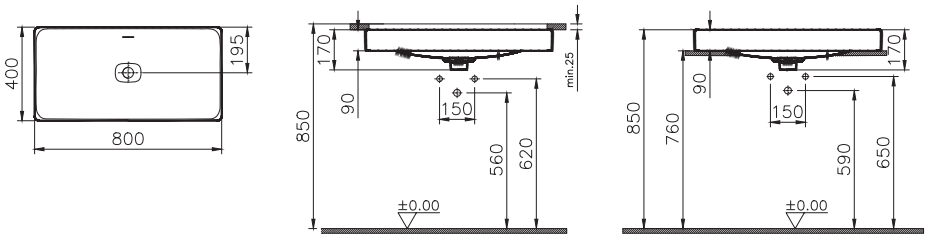

Tezgah üstü kullanım

• Metropole serisi 752x - 753x - 754x kodlu lavabolarda 6370 seramik sifon ürünle birlikte aynı renkte verilecektir. • VitrA markalı tüm seramik ürünlerde VitrA Hygiene uygulanır.
• VitrA Clean ayaklar, rezervuarlar, pisuvarlar, helataşları, duş tekneleri ve eviyeler hariç tüm seramik ürünlerimize uygulanabilir. • 10 yıl garanti sadece seramik sağlık gereçleri için geçerlidir.
• Tüm çizimler standart toleranslar dahilindedir. Montaj uygulamalarında kesin ölçü ihtiyacı olursa ürün üzerinden alınan birebir ölçüler kullanılmalıdır.
• Eczacıbaşı Yapı Gereçleri San. ve Tic. A.Ş'nin ürünler ve teknik detaylarında değişiklik yapma hakkı saklıdır.

VitrA

Metropole

Ürün/Kod	Ürün açıklamaları
	Tezgah altı lavabo, dikdörtgen, 80x40 cm
7536B003-1082	Armatür deliksiz, su taşma delikli, beyaz
7536B003-1083	Armatür deliksiz, su taşma deliksiz, beyaz
7536B001-1082	Armatür deliksiz, su taşma delikli, mat beyaz
7536B001-1083	Armatür deliksiz, su taşma deliksiz, mat beyaz
7536B020-1082	Armatür deliksiz, su taşma delikli, taupe
7536B020-1083	Armatür deliksiz, su taşma deliksiz, taupe
7536B076-1082	Armatür deliksiz, su taşma delikli, mat taş gri
7536B076-1083	Armatür deliksiz, su taşma deliksiz, mat taş gri
7536B083-1082	Armatür deliksiz, su taşma delikli, mat siyah
7536B083-1083	Armatür deliksiz, su taşma deliksiz, mat siyah
	Seramik sifon tapası ürüne dahildir, sifon alt grubu dahil değildir.

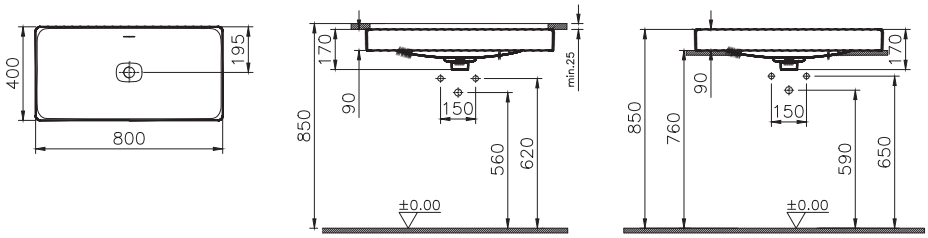

Tezgah üstü kullanım

	Etajerli lavabo, 60x53 cm
7537B003-0001	Tek armatür delikli, su taşma delikli, beyaz
7537B001-0001	Tek armatür delikli, su taşma delikli, mat beyaz
7537B020-0001	Tek armatür delikli, su taşma delikli, taupe
7537B076-0001	Tek armatür delikli, su taşma delikli, mat taş gri
7537B083-0001	Tek armatür delikli, su taşma delikli, mat siyah
7537B003-0033	Üç armatür delikli, su taşma delikli, beyaz
7537B003-1514	Tek armatür delikli, su taşma delikli, sabunluk delikli, beyaz
	Seramik sifon tapası ürüne dahildir, sifon alt grubu dahil değildir.

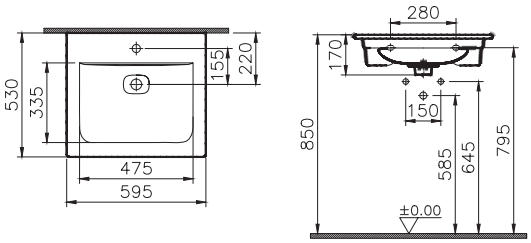

• Metropole serisi 752x - 753x - 754x kodlu lavabolarda 6370 seramik sifon ürünle birlikte aynı renkte verilecektir. • VitrA markalı tüm seramik ürünlerde VitrA Hygiene uygulanır.
• VitrA Clean ayaklar, rezervuarlar, pisuvarlar, helataşları, duş tekneleri ve eviyeler hariç tüm seramik ürünlerimize uygulanabilir. • 10 yıl garanti sadece seramik sağlık gereçleri için geçerlidir.
• Tüm çizimler standart toleranslar dahilindedir. Montaj uygulamalarında kesin ölçü ihtiyacı olursa ürün üzerinden alınan birebir ölçüler kullanılmalıdır.
• Eczacıbaşı Yapı Gereçleri San. ve Tic. A.Ş'nin ürünler ve teknik detaylarında değişiklik yapma hakkı saklıdır.

VitrA

Metropole

Ürün/Kod	Ürün açıklamaları
YERLİ ÜRETİM	**Etajerli lavabo, 80x53 cm**
7538B003-0001 ◆	Tek armatür delikli, su taşma delikli, beyaz
7538B001-0001	Tek armatür delikli, su taşma delikli, mat beyaz
7538B020-0001	Tek armatür delikli, su taşma delikli, taupe
7538B076-0001	Tek armatür delikli, su taşma delikli, mat taş gri
7538B083-0001	Tek armatür delikli, su taşma delikli, mat siyah
7538B003-0033	Üç armatür delikli, su taşma delikli, beyaz
	Seramik sifon tapası ürüne dahildir, sifon alt grubu dahil değildir.

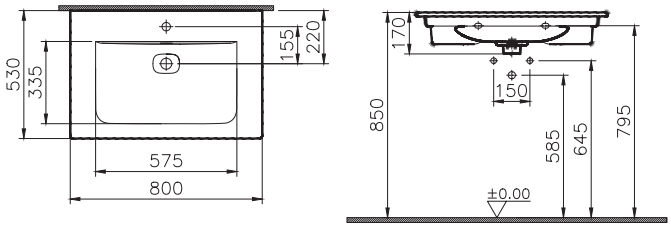

YERLİ ÜRETİM	**Etajerli lavabo, 100x53 cm**
7539B003-0001 ◆	Tek armatür delikli, su taşma delikli, beyaz
7539B001-0001	Tek armatür delikli, su taşma delikli, mat beyaz
7539B020-0001	Tek armatür delikli, su taşma delikli, taupe
7539B076-0001	Tek armatür delikli, su taşma delikli, mat taş gri
7539B083-0001	Tek armatür delikli, su taşma delikli, mat siyah
7539B003-0033	Üç armatür delikli, su taşma delikli, beyaz
	Seramik sifon tapası ürüne dahildir, sifon alt grubu dahil değildir.

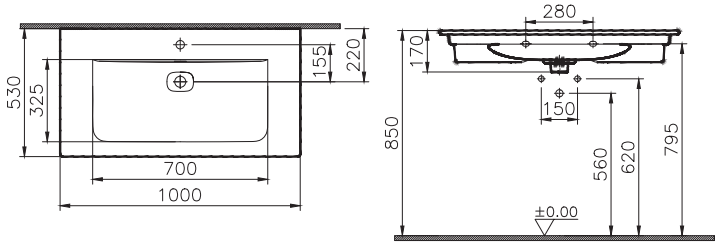

• Metropole serisi 752x - 753x - 754x kodlu lavabolarda 6370 seramik sifon ürünle birlikte aynı renkte verilecektir. • VitrA markalı tüm seramik ürünlerde VitrA Hygiene uygulanır.
• VitrA Clean ayaklar, rezervuarlar, pisuvarlar, helataşları, duş tekneleri ve eviyeler hariç tüm seramik ürünlerimize uygulanabilir. • 10 yıl garanti sadece seramik sağlık gereçleri için geçerlidir.
• Tüm çizimler standart toleranslar dahilindedir. Montaj uygulamalarında kesin ölçü ihtiyacı olursa ürün üzerinden alınan birebir ölçüler kullanılmalıdır.
• Eczacıbaşı Yapı Gereçleri San. ve Tic. A.Ş'nin ürünler ve teknik detaylarında değişiklik yapma hakkı saklıdır.

VitrA

Metropole

Ürün/Kod	Ürün açıklamaları
YERLİ ÜRETİM	**Etajerli lavabo, 120x53 cm**
7540B003-0001	Tek armatür delikli, su taşma delikli, beyaz
7540B001-0001	Tek armatür delikli, su taşma delikli, mat beyaz
7540B020-0001	Tek armatür delikli, su taşma delikli, taupe
7540B076-0001	Tek armatür delikli, su taşma delikli, mat taş gri
7540B083-0001	Tek armatür delikli, su taşma delikli, mat siyah
7540B003-0033	Üç armatür delikli, su taşma delikli, beyaz
	Seramik sifon tapası ürüne dahildir, sifon alt grubu dahil değildir.

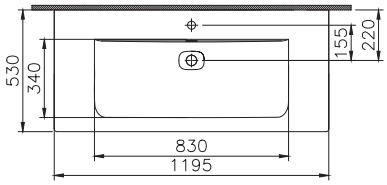

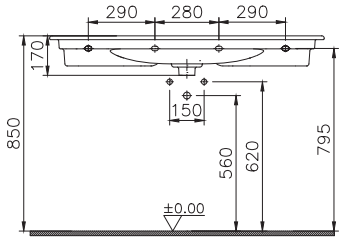

YERLİ ÜRETİM	**Çanak lavabo, yuvarlak, kompakt, 38x38 cm**
7542B003-0016 ◆	Armatür deliksiz, su taşma deliksiz, beyaz, armatür bantlı yarım ayak ile kullanıma uygun
7542B003-1398	Armatür deliksiz, su taşma deliksiz, beyaz, seramik tezgah ile kullanıma uygun
7542B001-0016	Armatür deliksiz, su taşma deliksiz, mat beyaz, armatür bantlı yarım ayak ile kullanıma uygun
7542B001-1398	Armatür deliksiz, su taşma deliksiz, mat beyaz, seramik tezgah ile kullanıma uygun
7542B020-0016	Armatür deliksiz, su taşma deliksiz, taupe, armatür bantlı yarım ayak ile kullanıma uygun
7542B020-1398	Armatür deliksiz, su taşma deliksiz, taupe, seramik tezgah ile kullanıma uygun
7542B076-0016	Armatür deliksiz, su taşma deliksiz, mat taş gri, armatür bantlı yarım ayak ile kullanıma uygun
7542B076-1398	Armatür deliksiz, su taşma deliksiz, mat taş gri, seramik tezgah ile kullanıma uygun
7542B083-0016	Armatür deliksiz, su taşma deliksiz, mat siyah, armatür bantlı yarım ayak ile kullanıma uygun
7542B083-1398	Armatür deliksiz, su taşma deliksiz, mat siyah, seramik tezgah ile kullanıma uygun
	Seramik sifon tapası ürüne dahildir, sifon alt grubu dahil değildir.

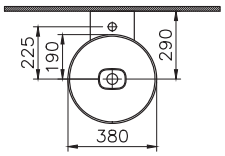

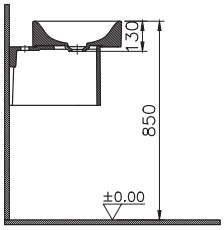

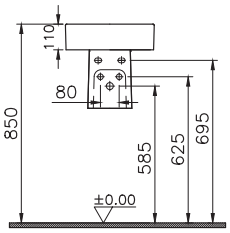

Ara musluklar rozetsiz olarak kullanılmalıdır.

• Metropole serisi 752x - 753x - 754x kodlu lavabolarda 6370 seramik sifon ürünle birlikte aynı renkte verilecektir. • VitrA markalı tüm seramik ürünlerde VitrA Hygiene uygulanır.
• VitrA Clean ayaklar, rezervuarlar, pisuvarlar, helataşları, duş tekneleri ve eviyeler hariç tüm seramik ürünlerimize uygulanabilir. • 10 yıl garanti sadece seramik sağlık gereçleri için geçerlidir.
• Tüm çizimler standart toleranslar dahilindedir. Montaj uygulamalarında kesin ölçü ihtiyacı olursa ürün üzerinden alınan birebir ölçüler kullanılmalıdır.
• Eczacıbaşı Yapı Gereçleri San. ve Tic. A.Ş'nin ürünler ve teknik detaylarında değişiklik yapma hakkı saklıdır.

VitrA

Metropole

Ürün/Kod	Ürün açıklamaları
VERLİ ÜRETİM	**Armatür bantlı yarım ayak, 38 cm**
7543B003-1890 ◆	Beyaz
7543B001-1890	Mat beyaz
7543B020-1890	Taupe
7543B076-1890	Mat taş gri
7543B083-1890	Mat siyah

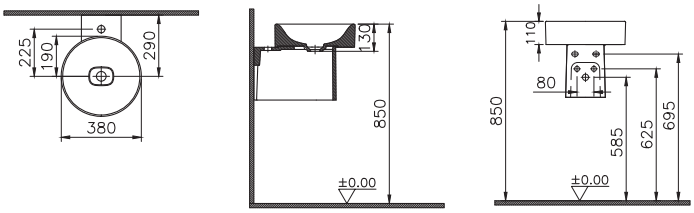

Ara musluklar rozetsiz olarak kullanılmalıdır.

VERLİ ÜRETİM	**Seramik tezgah, 100 cm**
7544B003-1826	Beyaz, tek armatür delikli
7544B001-1826	Mat beyaz, tek armatür delikli
7544B020-1826	Taupe, tek armatür delikli
7544B076-1826	Mat taş gri, tek armatür delikli
7544B083-1826	Mat siyah, tek armatür delikli
	7542 ile birlikte kullanımı uygundur.

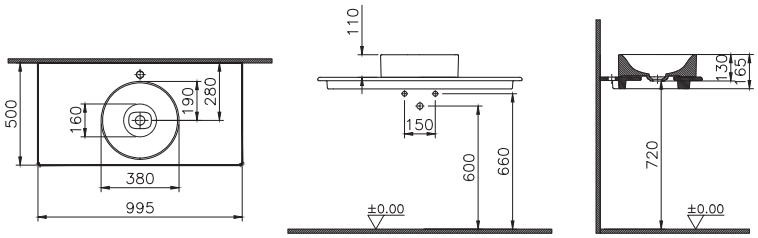

VERLİ ÜRETİM	**Seramik tezgah, 80 cm**
7546B003-1826	Beyaz, tek armatür delikli
7546B001-1826	Mat beyaz, tek armatür delikli
7546B020-1826	Taupe, tek armatür delikli
7546B076-1826	Mat taş gri, tek armatür delikli
7546B083-1826	Mat siyah, tek armatür delikli
	7542 ile birlikte kullanımı uygundur.

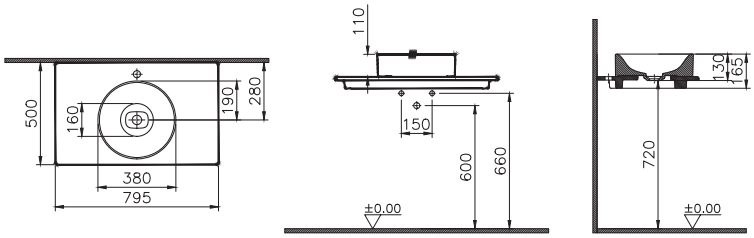

• Metropole serisi 752x - 753x - 754x kodlu lavabolarda 6370 seramik sifon ürünle birlikte aynı renkte verilecektir. • VitrA markalı tüm seramik ürünlerde VitrA Hygiene uygulanır.
• VitrA Clean ayaklar, rezervuarlar, pisuvarlar, helataşları, duş tekneleri ve eviyeler hariç tüm seramik ürünlerimize uygulanabilir. • 10 yıl garanti sadece seramik sağlık gereçleri için geçerlidir.
• Tüm çizimler standart toleranslar dahilindedir. Montaj uygulamalarında kesin ölçü ihtiyacı olursa ürün üzerinden alınan birebir ölçüler kullanılmalıdır.
• Eczacıbaşı Yapı Gereçleri San. ve Tic. A.Ş'nin ürünler ve teknik detaylarında değişiklik yapma hakkı saklıdır.

VitrA

Metropole

Ürün/Kod	Ürün açıklamaları
YERLİ ÜRETİM	Lavabo, kompakt, 50x46 cm
5661B003-0001	Tek armatür delikli, su taşma delikli
5661B003-0041	Tek armatür delikli, su taşma deliksiz
5661B003-0973	Tek armatür delikli, su taşma delikli, tezgah üstü kullanıma uygundur
5661B003-0937	Tek armatür delikli, su taşma deliksiz, tezgah üstü kullanıma uygundur
4456B003-0156	Yarım ayak
4457B003-0156	Kolon ayak

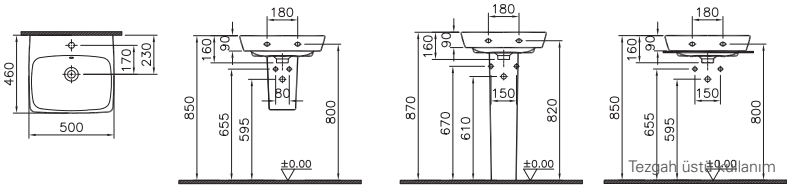

1 Temmuz 2024 tarihi itibariyle satış hattından kaldırılacaktır.

YERLİ ÜRETİM	Lavabo, 60x46 cm
5662B003-0001	Tek armatür delikli, su taşma delikli
5662B003-0041	Tek armatür delikli, su taşma deliksiz
5662B003-0973	Tek armatür delikli, su taşma delikli, tezgah üstü kullanıma uygundur
5662B003-0937	Tek armatür delikli, su taşma deliksiz, tezgah üstü kullanıma uygundur
4456B003-0156	Yarım ayak
4457B003-0156	Kolon ayak

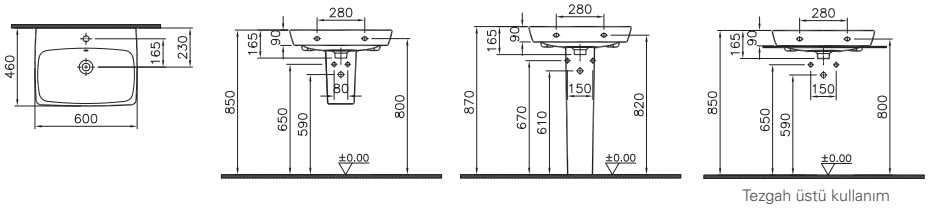

1 Temmuz 2024 tarihi itibariyle satış hattından kaldırılacaktır.

• VitrA markalı tüm seramik ürünlerde VitrA Hygiene uygulanır. • VitrA Clean ayaklar, rezervuarlar, pisuvarlar, helataşları, duş tekneleri ve eviyeler hariç tüm seramik ürünlerimize uygulanabilir. • 10 yıl garanti sadece seramik sağlık gereçleri için geçerlidir. • Tüm çizimler standart toleranslar dahilindedir. Montaj uygulamalarında kesin ölçü ihtiyacı olursa ürün üzerinden alınan birebir ölçüler kullanılmalıdır. • Eczacıbaşı Yapı Gereçleri San. ve Tic. A.Ş'nin ürünler ve teknik detaylarında değişiklik yapma hakkı saklıdır.

VitrA

Metropole

Ürün/Kod	Ürün açıklamaları
YERLİ ÜRETİM	Lavabo, 80x46 cm
5663B003-0001	Tek armatür delikli, su taşma delikli
5663B003-0041	Tek armatür delikli, su taşma deliksiz
5663B003-0973	Tek armatür delikli, su taşma delikli, tezgah üstü kullanıma uygundur
5663B003-0937	Tek armatür delikli, su taşma deliksiz, tezgah üstü kullanıma uygundur
4456B003-0156	Yarım ayak
4457B003-0156	Kolon ayak

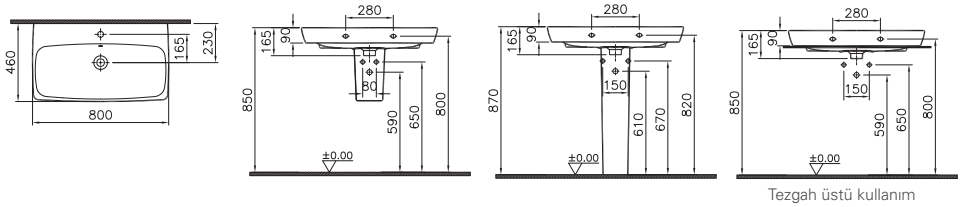

1 Temmuz 2024 tarihi itibariyle satış hattından kaldırılacaktır.

5679B003-0001 YERLİ ÜRETİM	Yarım tezgah lavabo, 60x46 cm Tek armatür delikli, su taşma delikli

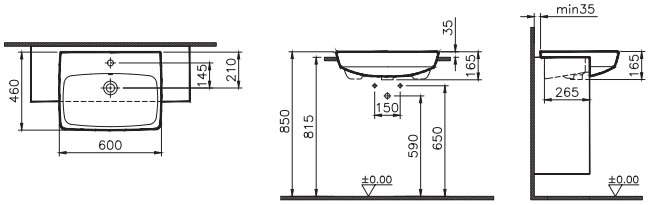

1 Temmuz 2024 tarihi itibariyle satış hattından kaldırılacaktır.

YERLİ ÜRETİM	Çanak lavabo, yuvarlak, kompakt, 45x45 cm
5940B003-0012	Armatür deliksiz, su taşma delikli
5940B003-0016	Armatür deliksiz, su taşma deliksiz

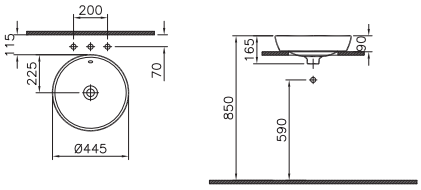

1 Temmuz 2024 tarihi itibariyle satış hattından kaldırılacaktır.

• VitrA markalı tüm seramik ürünlerde VitrA Hygiene uygulanır. • VitrA Clean ayaklar, rezervuarlar, pisuvarlar, helataşları, duş tekneleri ve eviyeler hariç tüm seramik ürünlerimize uygulanabilir. • 10 yıl garanti sadece seramik sağlık gereçleri için geçerlidir. • Tüm çizimler standart toleranslar dahilindedir. Montaj uygulamalarında kesin ölçü ihtiyacı olursa ürün üzerinden alınan birebir ölçüler kullanılmalıdır. • Eczacıbaşı Yapı Gereçleri San. ve Tic. A.Ş'nin ürünler ve teknik detaylarında değişiklik yapma hakkı saklıdır.

VitrA

Metropole

Ürün/Kod	Ürün açıklamaları
YERLİ ÜRETİM	**Tezgah altı lavabo, yuvarlak, kompakt, 45x45 cm**
5940B003-1082	Armatür deliksiz, su taşma delikli
5940B003-1083	Armatür deliksiz, su taşma deliksiz
	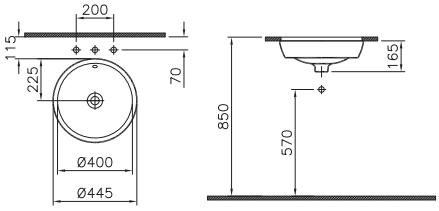 **1 Temmuz 2024 tarihi itibariyle satış hattından kaldırılacaktır.**
YERLİ ÜRETİM	**Armatür bantlı çanak lavabo, yuvarlak, kompakt, 45x45 cm**
5941B003-0001	Armatür delikli, su taşma delikli
5941B003-0041	Armatür delikli, su taşma deliksiz
	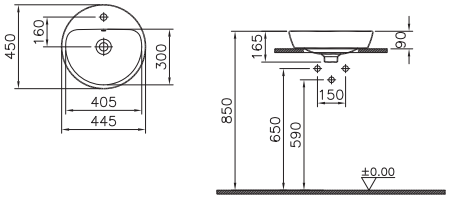 **1 Temmuz 2024 tarihi itibariyle satış hattından kaldırılacaktır.**
YERLİ ÜRETİM	**Çanak lavabo, oval, 60x46 cm**
5942B003-0012	Armatür deliksiz, su taşma delikli
5942B003-0016	Armatür deliksiz, su taşma deliksiz
	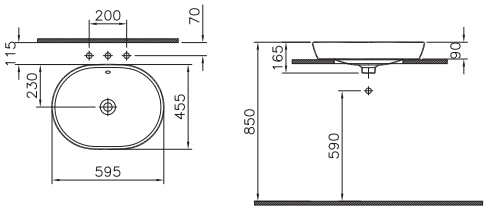 **1 Temmuz 2024 tarihi itibariyle satış hattından kaldırılacaktır.**

• VitrA markalı tüm seramik ürünlerde VitrA Hygiene uygulanır. • VitrA Clean ayaklar, rezervuarlar, pisuvarlar, helataşları, duş tekneleri ve eviyeler hariç tüm seramik ürünlerimize uygulanabilir. • 10 yıl garanti sadece seramik sağlık gereçleri için geçerlidir. • Tüm çizimler standart toleranslar dahilindedir. Montaj uygulamalarında kesin ölçü ihtiyacı olursa ürün üzerinden alınan birebir ölçüler kullanılmalıdır. • Eczacıbaşı Yapı Gereçleri San. ve Tic. A.Ş'nin ürünler ve teknik detaylarında değişiklik yapma hakkı saklıdır.

VitrA

Metropole

Ürün/Kod	Ürün açıklamaları
YERLİ ÜRETİM	**Tezgah altı lavabo, oval, 60x46 cm**
5942B003-1082	Armatür deliksiz, su taşma delikli
5942B003-1083	Armatür deliksiz, su taşma deliksiz
	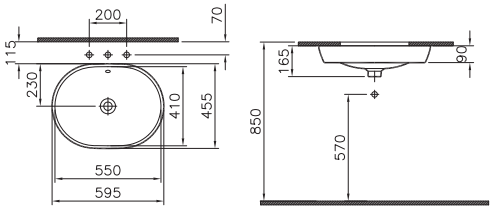 **1 Temmuz 2024 tarihi itibariyle satış hattından kaldırılacaktır.**
YERLİ ÜRETİM	**Armatür bantlı çanak lavabo, oval, 60x46 cm**
5943B003-0001	Armatür delikli, su taşma delikli
5943B003-0041	Armatür delikli, su taşma deliksiz
	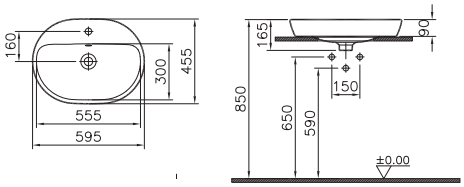 **1 Temmuz 2024 tarihi itibariyle satış hattından kaldırılacaktır.**
YERLİ ÜRETİM	**Çanak lavabo, dikdörtgen, kompakt, 50x40 cm**
5667B003-0012	Armatür deliksiz, su taşma delikli
5667B003-0016	Armatür deliksiz, su taşma deliksiz
	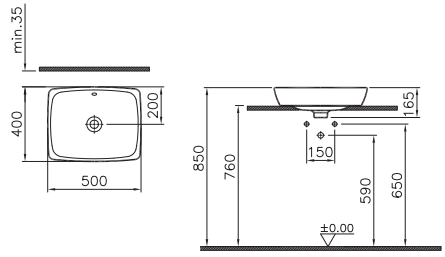 **1 Temmuz 2024 tarihi itibariyle satış hattından kaldırılacaktır.**

• VitrA markalı tüm seramik ürünlerde VitrA Hygiene uygulanır. • VitrA Clean ayaklar, rezervuarlar, pisuvarlar, helataşları, duş tekneleri ve eviyeler hariç tüm seramik ürünlerimize uygulanabilir. • 10 yıl garanti sadece seramik sağlık gereçleri için geçerlidir. • Tüm çizimler standart toleranslar dahilindedir. Montaj uygulamalarında kesin ölçü ihtiyacı olursa ürün üzerinden alınan birebir ölçüler kullanılmalıdır. • Eczacıbaşı Yapı Gereçleri San. ve Tic. A.Ş'nin ürünler ve teknik detaylarında değişiklik yapma hakkı saklıdır.

VitrA

Metropole

Ürün/Kod	Ürün açıklamaları
YERLİ ÜRETİM	**Çanak lavabo, dikdörtgen, 60x40 cm**
5668B003-0012	Armatür deliksiz, su taşma delikli
5668B003-0016	Armatür deliksiz, su taşma deliksiz
	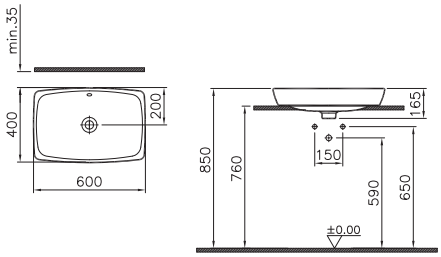 **1 Temmuz 2024 tarihi itibariyle satış hattından kaldırılacaktır.**
YERLİ ÜRETİM	**Çanak lavabo, dikdörtgen, 80x40 cm**
5669B003-0012	Armatür deliksiz, su taşma delikli
5669B003-0016	Armatür deliksiz, su taşma deliksiz
	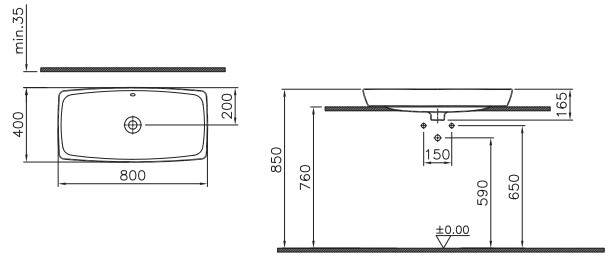 **1 Temmuz 2024 tarihi itibariyle satış hattından kaldırılacaktır.**
YERLİ ÜRETİM	**Tezgah altı lavabo, dikdörtgen, kompakt, 50x40 cm**
5667B003-1082	Armatür deliksiz, su taşma delikli
5667B003-1083	Armatür deliksiz, su taşma deliksiz
	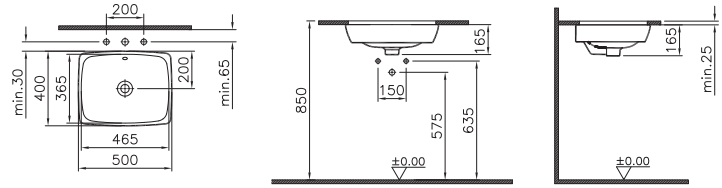 **1 Temmuz 2024 tarihi itibariyle satış hattından kaldırılacaktır.**

• VitrA markalı tüm seramik ürünlerde VitrA Hygiene uygulanır. • VitrA Clean ayaklar, rezervuarlar, pisuvarlar, helataşları, duş tekneleri ve eviyeler hariç tüm seramik ürünlerimize uygulanabilir. • 10 yıl garanti sadece seramik sağlık gereçleri için geçerlidir. • Tüm çizimler standart toleranslar dahilindedir. Montaj uygulamalarında kesin ölçü ihtiyacı olursa ürün üzerinden alınan birebir ölçüler kullanılmalıdır. • Eczacıbaşı Yapı Gereçleri San. ve Tic. A.Ş'nin ürünler ve teknik detaylarında değişiklik yapma hakkı saklıdır.

VitrA

Metropole

Ürün/Kod	Ürün açıklamaları
YERLİ ÜRETİM	**Tezgah altı lavabo, dikdörtgen, 60x40 cm**
5668B003-1082	Armatür deliksiz, su taşma delikli
5668B003-1083	Armatür deliksiz, su taşma deliksiz

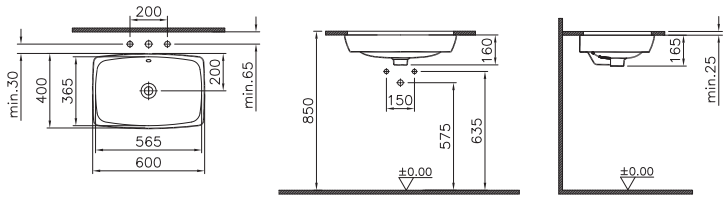

1 Temmuz 2024 tarihi itibariyle satış hattından kaldırılacaktır.

YERLİ ÜRETİM	**Tezgah altı lavabo, dikdörtgen, 80x40 cm**
5669B003-1082	Armatür deliksiz, su taşma delikli
5669B003-1083	Armatür deliksiz, su taşma deliksiz

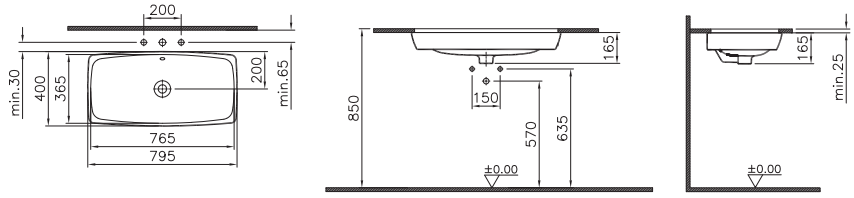

1 Temmuz 2024 tarihi itibariyle satış hattından kaldırılacaktır.

YERLİ ÜRETİM	**Tezgah altı lavabo, VitrA Fresh özellikli (Autoclean), oval, 60x47 cm**
7011B003-5300	Armatür deliksiz, su taşma delikli, sensör kontrollü
7011B003-5301	Armatür deliksiz, su taşma delikli, bas butonlu
7011B003-5302	Armatür deliksiz, su taşma deliksiz, sensör kontrollü
7011B003-5303	Armatür deliksiz, su taşma deliksiz, bas butonlu

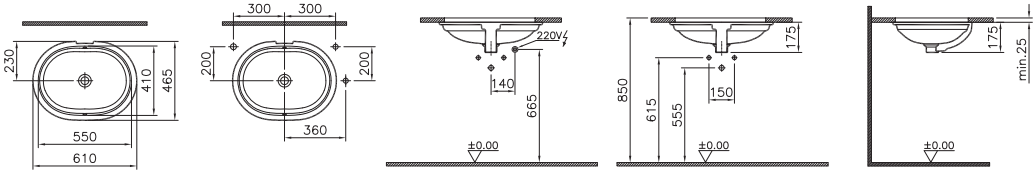

7011B003-5300 ve 7011B003-5302 kodları temassız özelliklidir.

1 Temmuz 2024 tarihi itibariyle satış hattından kaldırılacaktır.

• VitrA markalı tüm seramik ürünlerde VitrA Hygiene uygulanır. • VitrA Clean ayaklar, rezervuarlar, pisuvarlar, helataşları, duş tekneleri ve eviyeler hariç tüm seramik ürünlerimize uygulanabilir. • 10 yıl garanti sadece seramik sağlık gereçleri için geçerlidir. • Tüm çizimler standart toleranslar dahilindedir. Montaj uygulamalarında kesin ölçü ihtiyacı olursa ürün üzerinden alınan birebir ölçüler kullanılmalıdır. • Eczacıbaşı Yapı Gereçleri San. ve Tic. A.Ş'nin ürünler ve teknik detaylarında değişiklik yapma hakkı saklıdır.

VitrA

Metropole

Ürün/Kod	Ürün açıklamaları
	Takım klozet, duvara tam dayalı, 65 cm Universal çıkışlı
5677B003-0092	Taharet borusu girişi standart uygulamalı
5677B003-0610	Taharet borusu girişi sıva altı uygulamalı
4471B003-5294 ◆	**Rezervuar** Alttan su girişli, üstten kumandalı, 311185 kodlu özel iç takım dahildir.

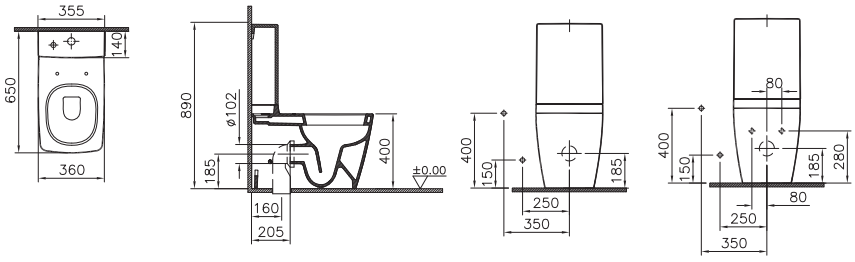

Sıva altı bağlantı

	Yerden tek klozet, Rim-ex, duvara tam dayalı, 54 cm Universal çıkışlı
7670B003-0090	Taharet borusu girişi sıva altı uygulamalı, arkadan çıkışlı, beyaz
7670B001-0090	Taharet borusu girişi sıva altı uygulamalı, arkadan çıkışlı, mat beyaz
7670B020-0090	Taharet borusu girişi sıva altı uygulamalı, arkadan çıkışlı, mat bej
7670B070-0090	Taharet borusu girişi sıva altı uygulamalı, arkadan çıkışlı, siyah
7670B083-0090	Taharet borusu girişi sıva altı uygulamalı, arkadan çıkışlı, mat siyah

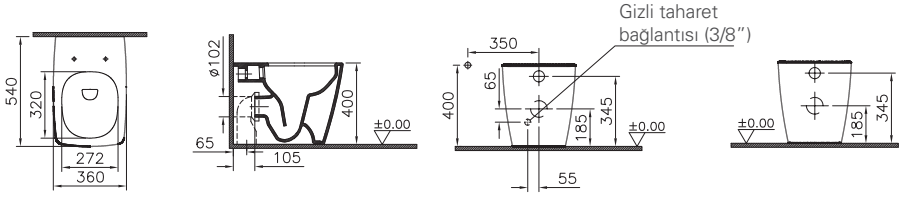

Sıva altı bağlantı

Taharet borusuz

• 10 yıl garanti sadece seramik sağlık gereçleri için geçerlidir. • İnfinit ürünler 5 yıl garanti kapsamındadır. • Klozet kapakları 2 yıl garanti kapsamındadır.
• Tüm çizimler standart toleranslar dahilindedir. Montaj uygulamalarında kesin ölçü ihtiyacı olursa ürün üzerinden alınan birebir ölçüler kullanılmalıdır.
• Eczacıbaşı Yapı Gereçleri San. ve Tic. A.Ş'nin ürünler ve teknik detaylarında değişiklik yapma hakkı saklıdır.

Metropole

Ürün/Kod	Ürün açıklamaları
	Yerden tek klozet, Rim-ex, duvara tam dayalı, 54 cm Taharet borusu girişi sıva altı uygulamalı, arkadan çıkışlı
7670B003-1584	Standart kartuşlu entegre taharet musluklu (sıcak ve soğuk su karıştırabilme özelliği vardır)
7670B003-7211	Termostatik kartuşlu entegre taharet musluklu (sıcak ve soğuk su karıştırabilme özelliği vardır)

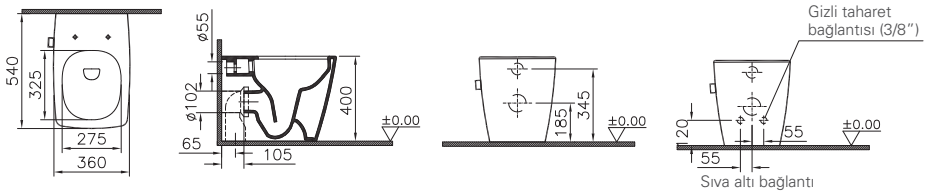

	Asma klozet, kompakt, 49 cm
5671B003-0559	Taharet borusu girişi sıva altı uygulamalı, gizli montajlı

2,5/4 L

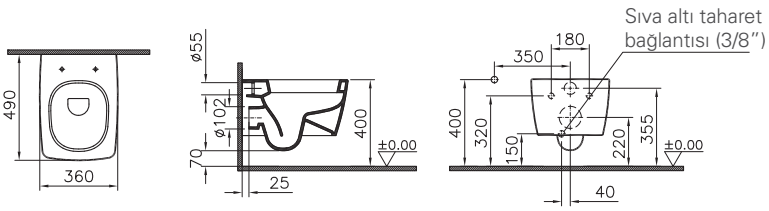

• 10 yıl garanti sadece seramik sağlık gereçleri için geçerlidir. • İnfinit ürünler 5 yıl garanti kapsamındadır. • Klozet kapakları 2 yıl garanti kapsamındadır.
• Tüm çizimler standart toleranslar dahilindedir. Montaj uygulamalarında kesin ölçü ihtiyacı olursa ürün üzerinden alınan birebir ölçüler kullanılmalıdır.
• Eczacıbaşı Yapı Gereçleri San. ve Tic. A.Ş'nin ürünler ve teknik detaylarında değişiklik yapma hakkı saklıdır.

VitrA

Metropole

Ürün/Kod	Ürün açıklamaları
YERLİ ÜRETİM	**Asma klozet, Rim-ex, 56 cm** Gizli montajlı
7672B003-0559	Taharet borusu girişi sıva altı uygulamalı, beyaz
7672B001-0559 ⊕	Taharet borusu girişi sıva altı uygulamalı, mat beyaz
7672B020-0559 ⊕	Taharet borusu girişi sıva altı uygulamalı, mat bej
7672B070-0559 ⊕	Taharet borusu girişi sıva altı uygulamalı, siyah
7672B083-0559 ⊕	Taharet borusu girişi sıva altı uygulamalı, mat siyah

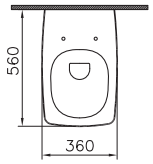

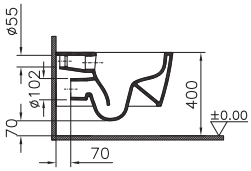

Duvar kalınlığına göre ilave boru gerekebilir.

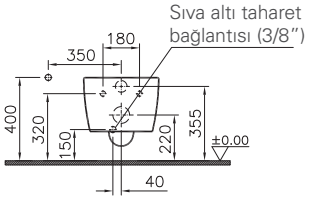

Sıvaaltı bağlantı

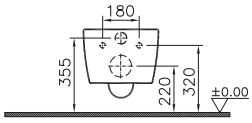

Taharet borusuz

YERLİ ÜRETİM	**Asma klozet, Rim-ex, 56 cm** Gizli montajlı
7672B003-1684	Taharet borusu girişi sıva altı uygulamalı, standart kartuşlu entegre taharet musluklu (sıcak ve soğuk su karıştırabilme özelliği vardır)
7672B003-7211	Taharet borusu girişi sıva altı uygulamalı, termostatik kartuşlu entegre taharet musluklu (sıcak ve soğuk su karıştırabilme özelliği vardır)

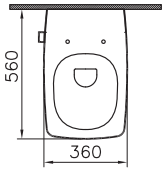

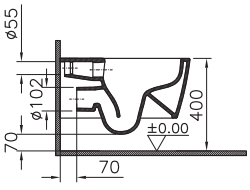

Duvar kalınlığına göre ilave boru gerekebilir.

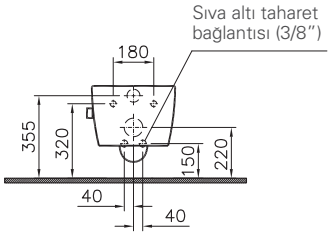

Sıva altı bağlantı

• 10 yıl garanti sadece seramik sağlık gereçleri için geçerlidir. • İnfinit lavabolar 5 yıl garanti kapsamındadır.
• Tüm çizimler standart toleranslar dahilindedir. Montaj uygulamalarında kesin ölçü ihtiyacı olursa ürün üzerinden alınan birebir ölçüler kullanılmalıdır.
• Eczacıbaşı Yapı Gereçleri San. ve Tic. A.Ş'nin ürünler ve teknik detaylarında değişiklik yapma hakkı saklıdır.

VitrA

Metropole

Ürün/Kod	Ürün açıklamaları
	Asma klozet, Rim-ex, 56 cm Gizli montajlı
7672B003-1687	Taharet borusu girişi sıva altı uygulamalı, standart kartuşlu entegre taharet musluklu (sıcak ve soğuk su karıştırabilme özelliği vardır), VitrA Fresh deterjan hazneli
7672B003-7212	Taharet borusu girişi sıva altı uygulamalı, termostatik kartuşlu entegre taharet musluklu (sıcak ve soğuk su karıştırabilme özelliği vardır), VitrA Fresh deterjan hazneli
	Standart kartuş: Kullanım konforu için taharet suyu sıcaklığı kumanda kolundan ayarlanmalıdır. Ani sıcak su nedeniyle kullanıcıda yanma olmaması için, kullanım öncesi kumanda kolunun orta konuma (mix) getirilerek suyun açılması tavsiye edilmektedir. Gazlı ısıtıcılı sistemlerde (kombi, şofben vb) taharet ucundan çıkan suyun debisi, ısıtıcının alev almamasına veya sıcak suyun kullanıcıya geç ulaşmasına neden olabilir. Merkezi sıcak su sistemlerinde ve elektrikli ısıtıcılarda termostatik kartuşlu ürünlerin kullanılması tavsiye edilir. **Termostatik kartuş:** Kullanım konforu için taharet suyu sıcaklığı maksimum 38 derece olacak şekilde sınırlandırılmıştır. Gazlı ısıtıcılı sistemlerde (kombi, şofben vb) taharet ucundan çıkan suyun debisi, ısıtıcının alev almamasına veya sıcak suyun kullanıcıya geç ulaşmasına neden olabilir. Merkezi sıcak su sistemlerinde ve elektrikli ısıtıcılarda termostatik kartuşlu ürünlerin kullanılması tavsiye edilir.
	  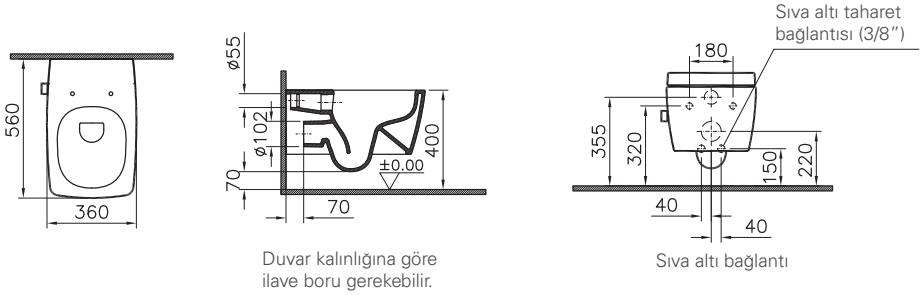
	Asma klozet, Rim-ex, 56 cm Gizli montajlı
7672B003-1685	Taharet borusu girişi sıva altı uygulamalı, VitrA Fresh deterjan hazneli
	  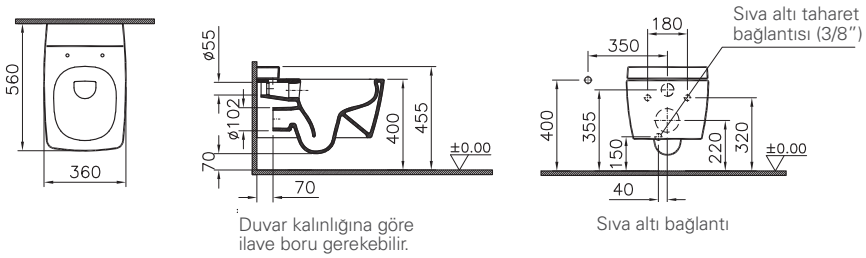

• VitrA markalı tüm seramik ürünlerde VitrA Hygiene uygulanır. • VitrA Clean ayaklar, rezervuarlar, pisuvarlar, helataşları, duş tekneleri ve eviyeler hariç tüm seramik ürünlerimize uygulanabilir. • 10 yıl garanti sadece seramik sağlık gereçleri için geçerlidir. • Klozet kapakları 2 yıl garanti kapsamındadır. • Tüm çizimler standart toleranslar dahilindedir. Montaj uygulamalarında kesin ölçü ihtiyacı olursa ürün üzerinden alınan birebir ölçüler kullanılmalıdır. • Eczacıbaşı Yapı Gereçleri San. ve Tic. A.Ş'nin ürünler ve teknik detaylarında değişiklik yapma hakkı saklıdır.

VitrA

Metropole

Ürün/Kod	Ürün açıklamaları
Bedelsiz montaj / YERLİ ÜRETİM	**Asma klozet, Rim-ex, 56 cm** Gizli montajlı
7672B403-6592	VitrA Temassız entegre taharet musluğu özellikli, taharet borusu girişi sıva altı uygulamalı,
	• Klozet kapağı dahil değildir. • Perakende satışlar bedelsiz montaj kapsamındadır. Proje satışlarında ise numune daire bedelsiz montaj kapsamındadır.
	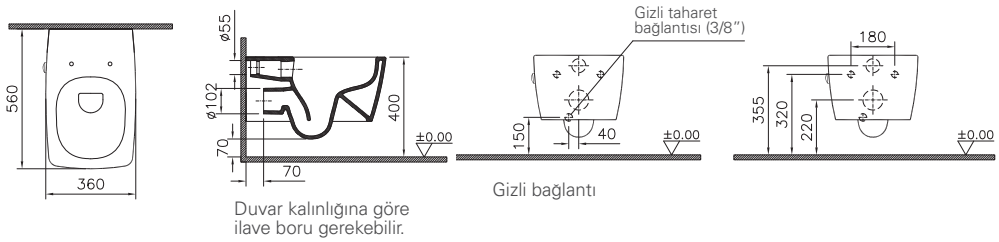 Duvar kalınlığına göre ilave boru gerekebilir. Gizli bağlantı
YERLİ ÜRETİM	**Asma klozet, 56 cm** Gizli montajlı
5676B003-0559	Taharet borusu girişi sıva altı uygulamalı
2,5/4 L	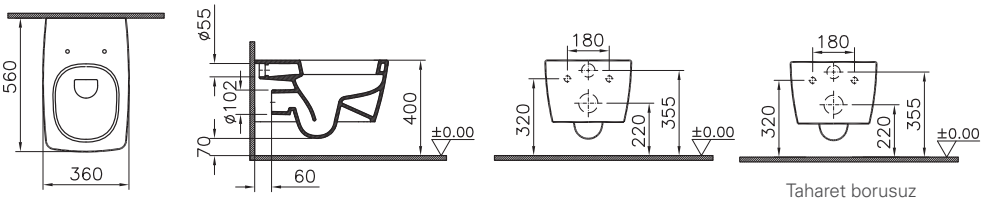 Duvar kalınlığına göre ilave boru gerekebilir. Taharet borusuz
YERLİ ÜRETİM	**Asma klozet, 56 cm** Gizli montajlı
5676B003-1684	Taharet borusu girişi sıva altı uygulamalı, standart kartuşlu entegre taharet musluklu (sıcak ve soğuk su karıştırabilme özelliği vardır)
5676B003-7211	Taharet borusu girişi sıva altı uygulamalı, termostatik kartuşlu entegre taharet musluklu (sıcak ve soğuk su karıştırabilme ozelliği vardır)
2,5/4 L	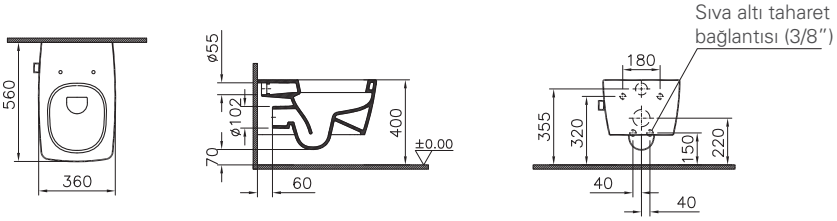 Duvar kalınlığına göre ilave boru gerekebilir. Sıva altı bağlantı

• VitrA markalı tüm seramik ürünlerde VitrA Hygiene uygulanır. • VitrA Clean ayaklar, rezervuarlar, pisuvarlar, helataşları, duş tekneleri ve eviyeler hariç tüm seramik ürünlerimize uygulanabilir. • 10 yıl garanti sadece seramik sağlık gereçleri için geçerlidir. • Klozet kapakları 2 yıl garanti kapsamındadır. • Tüm çizimler standart toleranslar dahilindedir. Montaj uygulamalarında kesin ölçü ihtiyacı olursa ürün üzerinden alınan birebir ölçüler kullanılmalıdır. • Eczacıbaşı Yapı Gereçleri San. ve Tic. A.Ş'nin ürünler ve teknik detaylarında değişiklik yapma hakkı saklıdır.

VitrA

Metropole

Ürün/Kod	Ürün açıklamaları
YERLİ ÜRETİM	**Asma klozet, 56 cm** Taharet borusu girişi sıva altı uygulamalı, gizli montajlı
5676B003-1687	Standart kartuşlu entegre taharet musluklu (sıcak ve soğuk su karıştırabilme ozelliği vardır), VitrA Fresh deterjan hazneli
5676B003-7212	Termostatik kartuşlu entegre taharet musluklu (sıcak ve soğuk su karıştırabilme özelliği vardır), VitrA Fresh deterjan hazneli

2,5/4 L

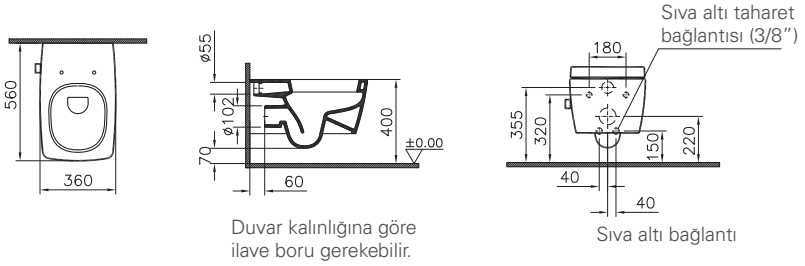

YERLİ ÜRETİM	**Asma klozet, 56 cm** Taharet borusu girişi sıva altı uygulamalı, gizli montajlı
5676B003-1685	VitrA Fresh deterjan hazneli

2,5/4 L

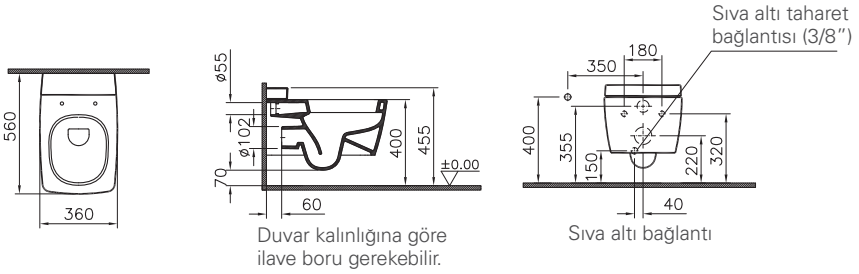

Bedelsiz montaj, YERLİ ÜRETİM	**Asma Klozet, 56 cm** Taharet borusu girişi sıva altı uygulamalı, gizli montajlı
5676B403-6592	VitrA temassız entegre taharet musluğu özellikli
	Perakende satışlar bedelsiz montaj kapsamındadır. Proje satışlarında ise numune daire bedelsiz montaj kapsamındadır.

2,5/4 L

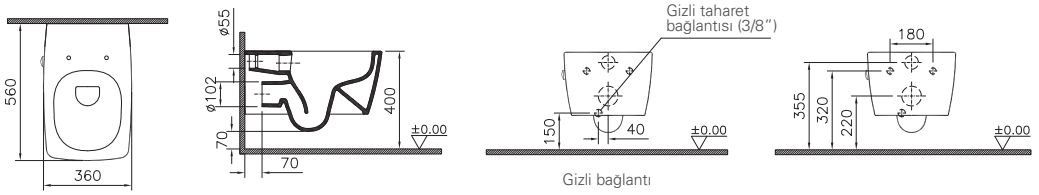

• VitrA markalı tüm seramik ürünlerde VitrA Hygiene uygulanır. • VitrA Clean ayaklar, rezervuarlar, pisuvarlar, helataşları, duş tekneleri ve eviyeler hariç tüm seramik ürünlerimize uygulanabilir. • 10 yıl garanti sadece seramik sağlık gereçleri için geçerlidir. • Klozet kapakları 2 yıl garanti kapsamındadır. • Tüm çizimler standart toleranslar dahilindedir. Montaj uygulamalarında kesin ölçü ihtiyacı olursa ürün üzerinden alınan birebir ölçüler kullanılmalıdır. • Eczacıbaşı Yapı Gereçleri San. ve Tic. A.Ş'nin ürünler ve teknik detaylarında değişiklik yapma hakkı saklıdır.

VitrA

Metropole

Ürün/Kod	Ürün açıklamaları
	Asma bide, 56 cm Yanlardan deliksiz, tek armatür delikli, gizli montajlı
5675B003-1046	Beyaz
5675B001-1046	Mat beyaz
5675B020-1046	Mat bej
5675B070-1046	Siyah
5675B083-1046	Mat siyah
	• Tuğla duvarlar için 424032YP1TE veya alçıpan duvarlar için 780-5820 bide taşıyıcı aparatı sipariş edilmelidir. • A2278201 sifon uzatma çubuğu sipariş edilmelidir.
	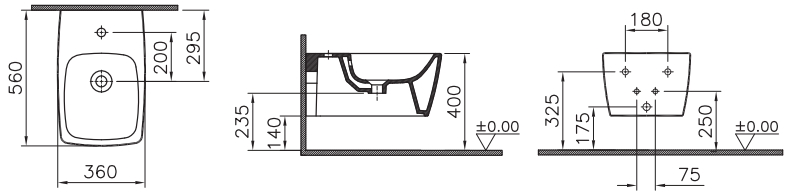
	Yerden bide, duvara tam dayalı, 54 cm Yanlardan deliksiz, tek armatür delikli
5659B003-0288	Beyaz
5659B001-0288	Mat beyaz
5659B020-0288	Mat bej
5659B070-0288	Siyah
5659B083-0288	Mat siyah
	A2278201 sifon uzatma çubuğu sipariş edilmelidir.
	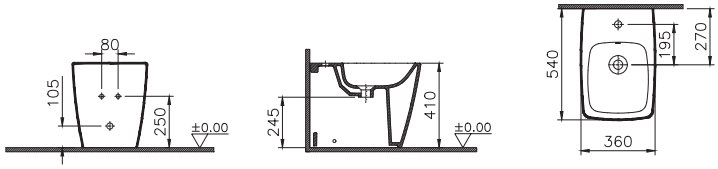

• VitrA markalı tüm seramik ürünlerde VitrA Hygiene uygulanır. • VitrA Clean ayaklar, rezervuarlar, pisuvarlar, helataşları, duş tekneleri ve eviyeler hariç tüm seramik ürünlerimize uygulanabilir.
• 10 yıl garanti sadece seramik sağlık gereçleri için geçerlidir. • Klozet kapakları 2 yıl garanti kapsamındadır. • XX-XXXR009 kodlu klozet kapakları kolay sök-tak özellikli kapaklardır.
• Tüm çizimler standart toleranslar dahilindedir. Montaj uygulamalarında kesin ölçü ihtiyacı olursa ürün üzerinden alınan birebir ölçüler kullanılmalıdır.
• Eczacıbaşı Yapı Gereçleri San. ve Tic. A.Ş'nin ürünler ve teknik detaylarında değişiklik yapma hakkı saklıdır.

VitrA

Metropole

Ürün/Kod	Ürün açıklamaları
	Klozet kapağı Duroplast
90-003R009 ◆	Metal menteşeli, üstten sıkmalı, yavaş kapanır, kolay sök-tak
	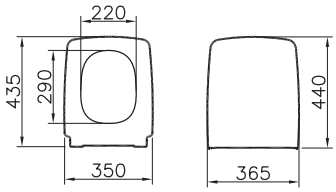
	İnce klozet kapağı Çift kat görünümlü Duroplast
122-003R009	Yavaş kapanır, kolay sök-tak, metal menteşeli, beyaz
122-401R009	Yavaş kapanır, kolay sök-tak, metal menteşeli, mat beyaz
122-420R009	Yavaş kapanır, kolay sök-tak, metal menteşeli, mat bej
122-070R009	Yavaş kapanır, kolay sök-tak, metal menteşeli, siyah
122-483R009	Yavaş kapanır, kolay sök-tak, metal menteşeli, mat siyah
	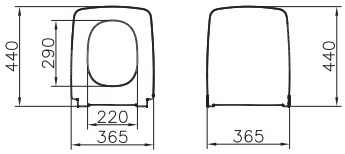
	İnce klozet kapağı Tek kat görünümlü Duroplast
132-003R009 ◆	Yavaş kapanır, kolay sök-tak, metal menteşeli, beyaz
132-401R009 ◆ ⊕	Yavaş kapanır, kolay sök-tak, metal menteşeli, mat beyaz
132-420R009 ◆ ⊕	Yavaş kapanır, kolay sök-tak, metal menteşeli, mat bej
132-070R009 ◆ ⊕	Yavaş kapanır, kolay sök-tak, metal menteşeli, siyah
132-483R009 ◆ ⊕	Yavaş kapanır, kolay sök-tak, metal menteşeli, mat siyah
	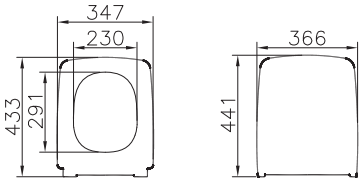

• VitrA markalı tüm seramik ürünlerde VitrA Hygiene uygulanır. • VitrA Clean ayaklar, rezervuarlar, pisuvarlar, helataşları, duş tekneleri ve eviyeler hariç tüm seramik ürünlerimize uygulanabilir.
• 10 yıl garanti sadece seramik sağlık gereçleri için geçerlidir. • Klozet kapakları 2 yıl garanti kapsamındadır. • XX-XXXR009 kodlu klozet kapakları kolay sök-tak özellikli kapaklardır.
• Tüm çizimler standart toleranslar dahilindedir. Montaj uygulamalarında kesin ölçü ihtiyacı olursa ürün üzerinden alınan birebir ölçüler kullanılmalıdır.
• Eczacıbaşı Yapı Gereçleri San. ve Tic. A.Ş'nin ürünler ve teknik detaylarında değişiklik yapma hakkı saklıdır.

VitrA

Metropole

Ürün/Kod	Ürün açıklamaları
6397L003-0159 YERLİ ÜRETİM	Seramik sifon üst grubu
	Sifon tapası
6370L003-1001	Beyaz
6370L001-1001	Mat beyaz
6370L083-1001	Mat siyah
6370L076-1001	Mat taş gri
6370L020-1001	Mat bej
	752X ve 753X lavabolar ile uyumludur.
YENİ	Sifon tapası
6371L003-1001	Beyaz
6371L001-1001	Mat beyaz
6371L083-1001	Mat siyah
6371L076-1001	Mat taş gri
6371L020-1001	Mat bej
	752X ve 753X lavabolar ile uyumludur. Bas-aç özellikli, tamamen kapanabilir. **1 Mart 2024 tarihi itibariyle satış hattına alınacaktır.**
YENİ	Sifon tapası
6372L003-1001	Beyaz
6372L001-1001	Mat beyaz
6372L083-1001	Mat siyah
6372L076-1001	Mat taş gri
6372L020-1001	Mat bej
	752X ve 753X lavabolar ile uyumludur. Pop-up özellikli,tamamen kapanabilir. **1 Mart 2024 tarihi itibariyle satış hattına alınacaktır.**

• VitrA markalı tüm seramik ürünlerde VitrA Hygiene uygulanır. • VitrA Clean ayaklar, rezervuarlar, pisuvarlar, helataşları, duş tekneleri ve eviyeler hariç tüm seramik ürünlerimize uygulanabilir.
• 10 yıl garanti sadece seramik sağlık gereçleri için geçerlidir. • Klozet kapakları 2 yıl garanti kapsamındadır. • XX-XXXR009 kodlu klozet kapakları kolay sök-tak özellikli kapaklardır.
• Tüm çizimler standart toleranslar dahilindedir. Montaj uygulamalarında kesin ölçü ihtiyacı olursa ürün üzerinden alınan birebir ölçüler kullanılmalıdır.
• Eczacıbaşı Yapı Gereçleri San. ve Tic. A.Ş'nin ürünler ve teknik detaylarında değişiklik yapma hakkı saklıdır.

VitrA

Nest Trendy

Ürün/Kod	Ürün açıklamaları
YERLİ ÜRETİM	**Dar tezgah lavabo, kompakt, 60x35 cm**
5689B003-0029	Sağdan tek soldan tek armatür delikli, su taşma delikli
5689B003-0028	Sağdan tek soldan tek armatür delikli, su taşma delikli

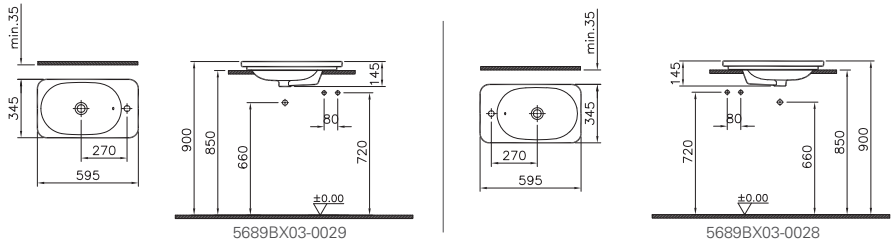

YERLİ ÜRETİM	**Tezgah lavabo, 60x45 cm**
5685B003-0001	Tek armatür delikli, su taşma delikli
5685B003-0033	Üç armatür delikli, su taşma delikli
5685B003-1072	Tek armatür delikli, su taşma delikli, LED ışıklı
5685B003-1090	Üç armatür delikli, su taşma delikli, LED ışıklı

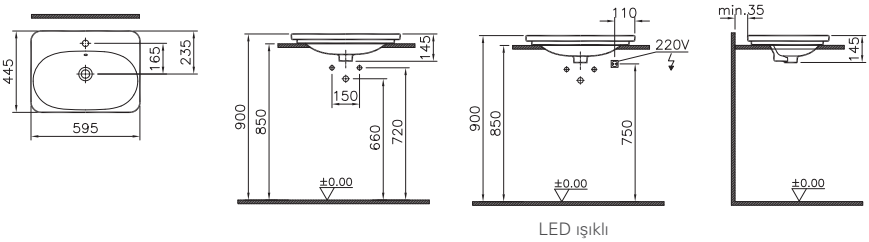

• Nest Trendy serisi sadece X03 beyaz renkli olarak üretilmektedir. • VitrA markalı tüm seramik ürünlerde VitrA Hygiene uygulanır.
• VitrA Clean ayaklar, rezervuarlar, pisuvarlar, helataşları, duş tekneleri ve eviyeler hariç tüm seramik ürünlerimize uygulanabilir. • 10 yıl garanti sadece seramik sağlık gereçleri için geçerlidir.
• Tüm çizimler standart toleranslar dahilindedir. Montaj uygulamalarında kesin ölçü ihtiyacı olursa ürün üzerinden alınan birebir ölçüler kullanılmalıdır.
• Eczacıbaşı Yapı Gereçleri San. ve Tic. A.Ş'nin ürünler ve teknik detaylarında değişiklik yapma hakkı saklıdır.

VitrA

Nest Trendy

Ürün/Kod	Ürün açıklamaları
YERLİ ÜRETİM	**Tezgah lavabo, 80x45 cm**
5686B003-0001	Tek armatür delikli, su taşma delikli
5686B003-0033	Üç armatür delikli, su taşma delikli
5686B003-1072	Tek armatür delikli, su taşma delikli, LED ışıklı
5686B003-1090	Üç armatür delikli, su taşma delikli, LED ışıklı

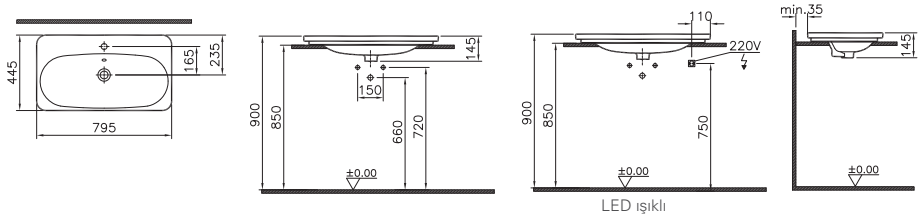

YERLİ ÜRETİM	**Tezgah lavabo, 100x45 cm**
5687B003-0001	Tek armatür delikli, su taşma delikli
5687B003-0033	Üç armatür delikli, su taşma delikli
5687B003-1072	Tek armatür delikli, su taşma delikli, LED ışıklı
5687B003-1090	Üç armatür delikli, su taşma delikli, LED ışıklı

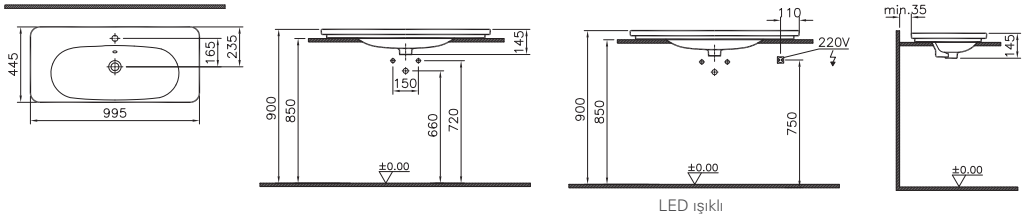

• Nest Trendy serisi sadece X03 beyaz renkli olarak üretilmektedir. • VitrA markalı tüm seramik ürünlerde VitrA Hygiene uygulanır.
• VitrA Clean ayaklar, rezervuarlar, pisuvarlar, helataşları, duş tekneleri ve eviyeler hariç tüm seramik ürünlerimize uygulanabilir. • 10 yıl garanti sadece seramik sağlık gereçleri için geçerlidir.
• Tüm çizimler standart toleranslar dahilindedir. Montaj uygulamalarında kesin ölçü ihtiyacı olursa ürün üzerinden alınan birebir ölçüler kullanılmalıdır.
• Eczacıbaşı Yapı Gereçleri San. ve Tic. A.Ş'nin ürünler ve teknik detaylarında değişiklik yapma hakkı saklıdır.

VitrA

Nest Trendy

Ürün/Kod	Ürün açıklamaları
7870B403-0090 ◆ ⊕ YERLİ ÜRETİM YENİ	**QuantumFlush asma klozet, 57 cm** Taharet borusu girişi sıva altı uygulamalı, gizli montajlı

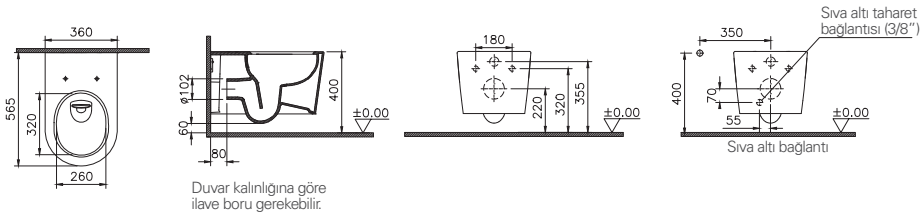

7870B403-6355 YERLİ ÜRETİM YENİ	**QuantumFlush temassız hijyen seti** Entegre temassız taharet musluğu, temassız kapak

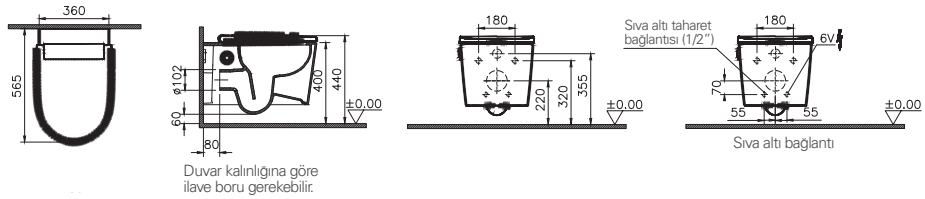

7870B403-6592 YERLİ ÜRETİM YENİ	**QuantumFlush temassız hijyen seti** Entegre temassız taharet musluğu

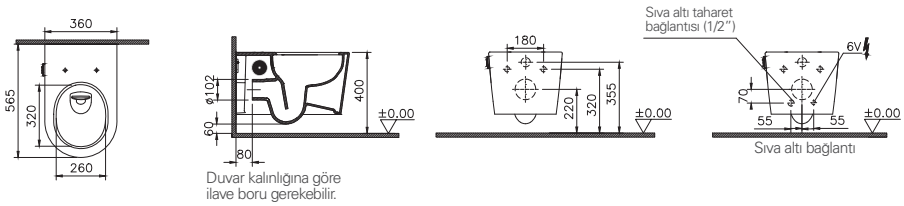

• Nest Trendy serisi sadece X03 beyaz renkli olarak üretilmektedir. • VitrA markalı tüm seramik ürünlerde VitrA Hygiene uygulanır.
• VitrA Clean ayaklar, rezervuarlar, pisuvarlar, helataşları, duş tekneleri ve eviyeler hariç tüm seramik ürünlerimize uygulanabilir. • 10 yıl garanti sadece seramik sağlık gereçleri için geçerlidir.
• Tüm çizimler standart toleranslar dahilindedir. Montaj uygulamalarında kesin ölçü ihtiyacı olursa ürün üzerinden alınan birebir ölçüler kullanılmalıdır.
• Eczacıbaşı Yapı Gereçleri San. ve Tic. A.Ş'nin ürünler ve teknik detaylarında değişiklik yapma hakkı saklıdır.

VitrA

Nest Trendy

Ürün/Kod	Ürün açıklamaları
220-003R009 YENİ YERLİ ÜRETİM	**QuantumFlush Slim klozet kapağı** Yavaş kapanır, kolay sök-tak, metal menteşeli
	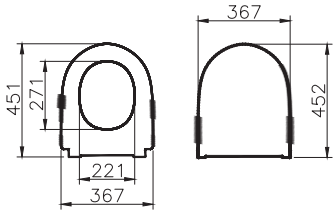
230-003R009 ◆ YENİ YERLİ ÜRETİM	**QuantumFlush slim etekli klozet kapağı** Yavaş kapanır, kolay sök-tak, metal menteşeli
	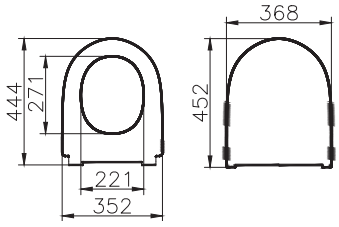

• Nest serisi sadece X03 beyaz renkli olarak üretilmektedir. • VitrA markalı tüm seramik ürünlerde VitrA Hygiene uygulanır.
• VitrA Clean ayaklar, rezervuarlar, pisuvarlar, helataşları, duş tekneleri ve eviyeler hariç tüm seramik ürünlerimize uygulanabilir. • 10 yıl garanti sadece seramik sağlık gereçleri için geçerlidir.
• Tüm çizimler standart toleranslar dahilindedir. Montaj uygulamalarında kesin ölçü ihtiyacı olursa ürün üzerinden alınan birebir ölçüler kullanılmalıdır.
• Eczacıbaşı Yapı Gereçleri San. ve Tic. A.Ş'nin ürünler ve teknik detaylarında değişiklik yapma hakkı saklıdır.

VitrA

Nest Trendy

Ürün/Kod	Ürün açıklamaları
YERLİ ÜRETİM	**Asma klozet, Rim-ex, 57 cm** Gizli montajlı
5176B003-0559	Taharet borusu girişi sıva altı uygulamalı

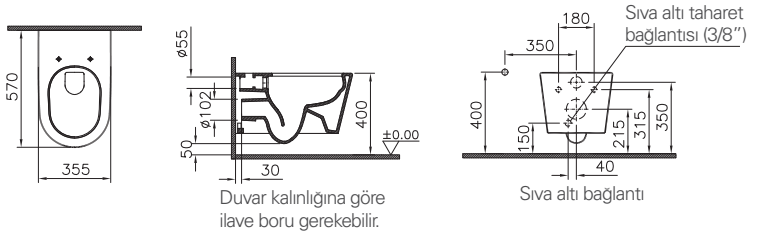

YERLİ ÜRETİM	**Asma klozet, Rim-ex, 57 cm** Gizli montajlı
5176B003-1684	Taharet borusu girişi sıva altı uygulamalı, standart kartuşlu entegre taharet musluklu (sıcak ve soğuk su karıştırabilme özelliği vardır)
5176B003-7211	Taharet borusu girişi sıva altı uygulamalı, termostatik kartuşlu entegre taharet musluklu (sıcak ve soğuk su karıştırabilme özelliği vardır)

Kullanım konforu için taharet suyu sıcaklığı kumanda kolundan ayarlanmalıdır. Ani sıcak su nedeniyle kullanıcıda yanma olmaması için, kullanım öncesi kumanda kolunun orta konuma (mix) getirilerek suyun açılması tavsiye edilmektedir. Gazlı ısıtıcılı sistemlerde (kombi, şofben vb) taharet ucundan çıkan suyun debisi, ısıtıcının alev almamasına veya sıcak suyun kullanıcıya geç ulaşmasına neden olabilir. Merkezi sıcak su sistemlerinde ve elektrikli ısıtıcılarda termostatik kartuşlu ürünlerin kullanılması tavsiye edilir.

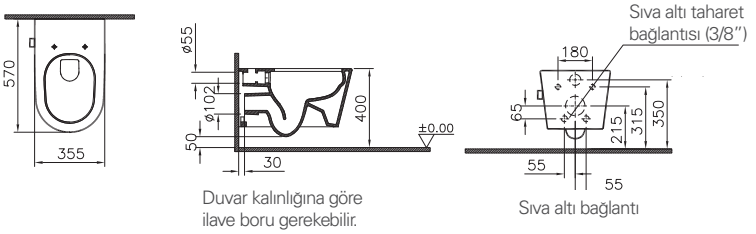

YERLİ ÜRETİM	**Asma klozet, Rim-ex, 57 cm** Gizli montajlı
5176B003-1687	Taharet borusu girişi sıva altı uygulamalı, standart kartuşlu entegre taharet musluklu (sıcak ve soğuk su karıştırabilme özelliği vardır), VitrA Fresh deterjan hazneli
5176B003-7212	Taharet borusu girişi sıva altı uygulamalı, termostatik kartuşlu entegre taharet musluklu (sıcak ve soğuk su karıştırabilme özelliği vardır), VitrA Fresh deterjan hazneli

Kullanım konforu için taharet suyu sıcaklığı maksimum 38 derece olacak şekilde sınırlandırılmıştır. Gazlı ısıtıcılı sistemlerde (kombi, şofben vb) taharet ucundan çıkan suyun debisi, ısıtıcının alev almamasına veya sıcak suyun kullanıcıya geç ulaşmasına neden olabilir. Merkezi sıcak su sistemlerinde ve elektrikli ısıtıcılarda termostatik kartuşlu ürünlerin kullanılması tavsiye edilir.

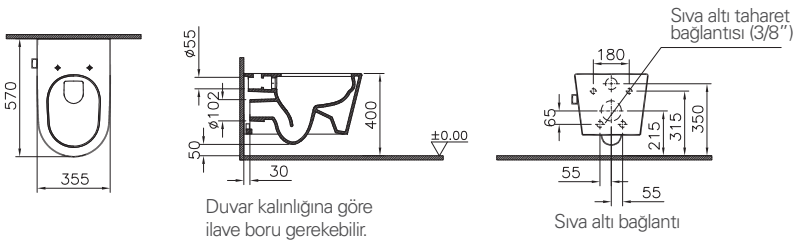

• Nest serisi sadece X03 beyaz renkli olarak üretilmektedir. • VitrA markalı tüm seramik ürünlerde VitrA Hygiene uygulanır.
• VitrA Clean ayaklar, rezervuarlar, pisuvarlar, helataşları, duş tekneleri ve eviyeler hariç tüm seramik ürünlerimize uygulanabilir. • 10 yıl garanti sadece seramik sağlık gereçleri için geçerlidir.
• Tüm çizimler standart toleranslar dahilindedir. Montaj uygulamalarında kesin ölçü ihtiyacı olursa ürün üzerinden alınan birebir ölçüler kullanılmalıdır.
• Eczacıbaşı Yapı Gereçleri San. ve Tic. A.Ş'nin ürünler ve teknik detaylarında değişiklik yapma hakkı saklıdır.

VitrA

Nest Trendy

Ürün/Kod	Ürün açıklamaları
	Asma klozet, Rim-ex, 57 cm
5176B003-1685	Taharet borusu girişi sıva altı uygulamalı, VitrA Fresh deterjan hazneli

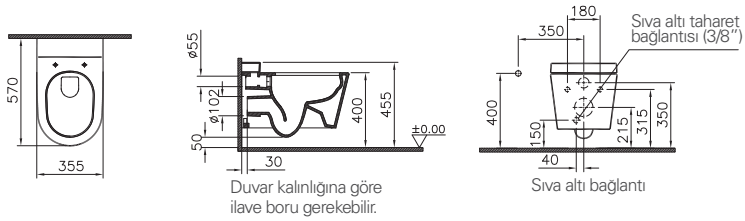

5176BX03-1685

5138B003-0090	**Yerden tek klozet, duvara tam dayalı, 57 cm** Arkadan çıkışlı Taharet borusu girişi sıva altı uygulamalı

3/4,5 L

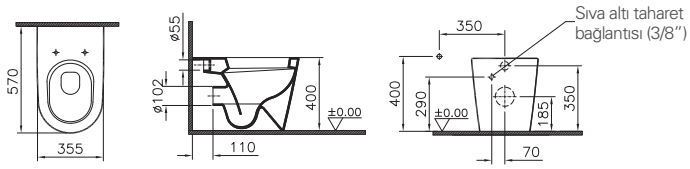

	Klozet kapağı Duroplast
89-003-001	Metal menteşeli, üstten sıkmalı
89-003-009	Metal menteşeli, üstten sıkmalı, yavaş kapanır
89-003R009 ◆	Metal menteşeli, üstten sıkmalı, yavaş kapanır, kolay sök-tak
89-003-509	Metal menteşeli, üstten sıkmalı, yavaş kapanır, tek alt kapak

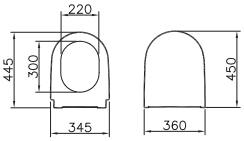

• Nest serisi sadece X03 beyaz renkli olarak üretilmektedir. • VitrA markalı tüm seramik ürünlerde VitrA Hygiene uygulanır.
• VitrA Clean ayaklar, rezervuarlar, pisuvarlar, helataşları, duş tekneleri ve eviyeler hariç tüm seramik ürünlerimize uygulanabilir. • 10 yıl garanti sadece seramik sağlık gereçleri için geçerlidir.
• Tüm çizimler standart toleranslar dahilindedir. Montaj uygulamalarında kesin ölçü ihtiyacı olursa ürün üzerinden alınan birebir ölçüler kullanılmalıdır.
• Eczacıbaşı Yapı Gereçleri San. ve Tic. A.Ş'nin ürünler ve teknik detaylarında değişiklik yapma hakkı saklıdır.

VitrA

Sento

Ürün/Kod	Ürün açıklamaları
YERLİ ÜRETİM	**Etajerli lavabo, kompakt, 50x38 cm**
5945B003-0029	Sağdan tek armatür delikli, su taşma delikli
5945B003-0921	Sağdan tek armatür delikli, su taşma delikli Tezgah üstü kullanıma uygundur.

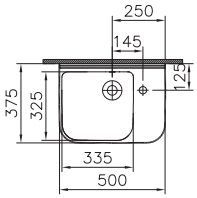

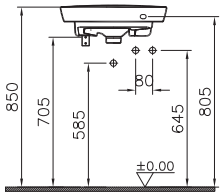

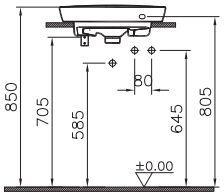

5946B003-0001 YERLİ ÜRETİM	**Etajerli lavabo, 65x49 cm** Tek armatür delikli, su taşma delikli
5281L003-7201 YERLİ ÜRETİM	**Yarım ayak**

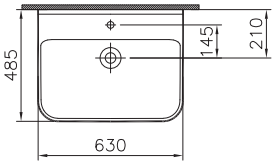

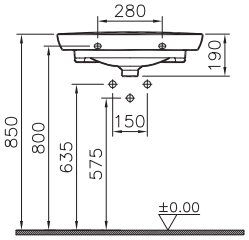

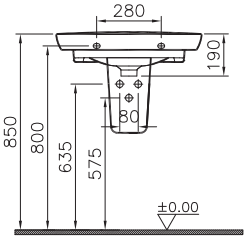

5947B003-0001 YERLİ ÜRETİM	**Etajerli lavabo, 80x49 cm** Tek armatür delikli, su taşma delikli
5281L003-7201 YERLİ ÜRETİM	**Yarım ayak**

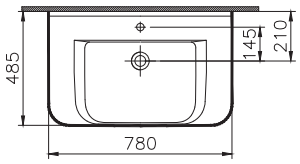

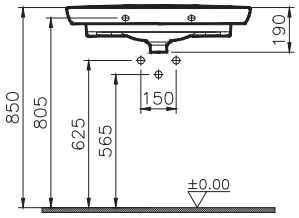

• VitrA markalı tüm seramik ürünlerde VitrA Hygiene uygulanır. • VitrA Clean ayaklar, rezervuarlar, pisuvarlar, helataşları, duş tekneleri ve eviyeler hariç tüm seramik ürünlerimize uygulanabilir.
• 10 yıl garanti sadece seramik sağlık gereçleri için geçerlidir.
• Tüm çizimler standart toleranslar dahilindedir. Montaj uygulamalarında kesin ölçü ihtiyacı olursa ürün üzerinden alınan birebir ölçüler kullanılmalıdır.
• Eczacıbaşı Yapı Gereçleri San. ve Tic. A.Ş'nin ürünler ve teknik detaylarında değişiklik yapma hakkı saklıdır.

VitrA

Sento

Ürün/Kod	Ürün açıklamaları
5948B003-0001	**Etajerli lavabo, 100x49 cm** Tek armatür delikli, su taşma delikli
5281L003-7201	Yarım ayak

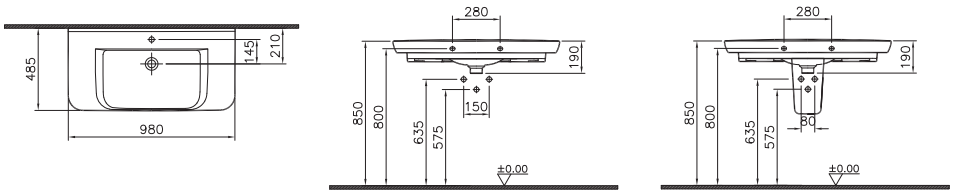

5949B003-0001	**Etajerli lavabo, 130x49 cm** İki armatür delikli, su taşma delikli
5281L003-7201	Yarım ayak

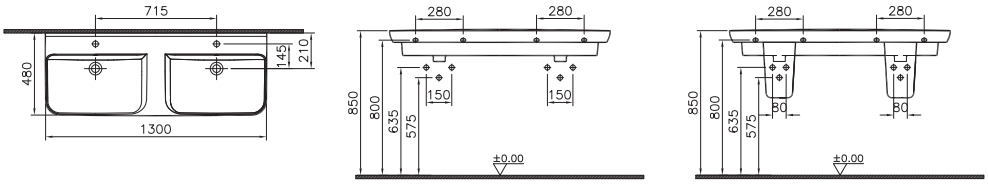

5637B003-0001	**Yarım tezgah lavabo, 55x46 cm** Tek armatür delikli, su taşma delikli

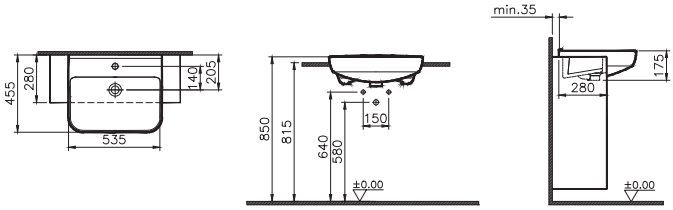

• VitrA markalı tüm seramik ürünlerde VitrA Hygiene uygulanır. • VitrA Clean ayaklar, rezervuarlar, pisuvarlar, helataşları, duş tekneleri ve eviyeler hariç tüm seramik ürünlerimize uygulanabilir.
• 10 yıl garanti sadece seramik sağlık gereçleri için geçerlidir. • Klozet kapakları 2 yıl garanti kapsamındadır
• Tüm çizimler standart toleranslar dahilindedir. Montaj uygulamalarında kesin ölçü ihtiyacı olursa ürün üzerinden alınan birebir ölçüler kullanılmalıdır.
• Eczacıbaşı Yapı Gereçleri San. ve Tic. A.Ş'nin ürünler ve teknik detaylarında değişiklik yapma hakkı saklıdır.

VitrA

Sento

Ürün/Kod	Ürün açıklamaları
YERLİ ÜRETİM	**Takım klozet, Rim-ex duvara tam dayalı, 65 cm** Universal çıkışlı
5987B003-0092	Taharet borusu standart uygulamalı
5987B003-0610	Taharet borusu sıva altı uygulamalı
5639B003-0108 ◆	**Rezervuar** Alttan su girişli

3/4,5 L

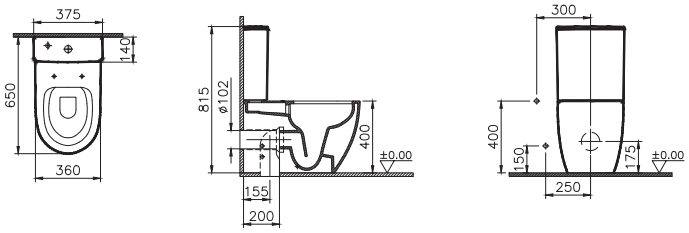

YERLİ ÜRETİM	**Takım klozet, Rim-ex, arkası açık, 65 cm**
5988B003-0088	Taharet borusu girişi sıva altı uygulamalı
5639B003-0108 ◆	**Rezervuar** Alttan su girişli

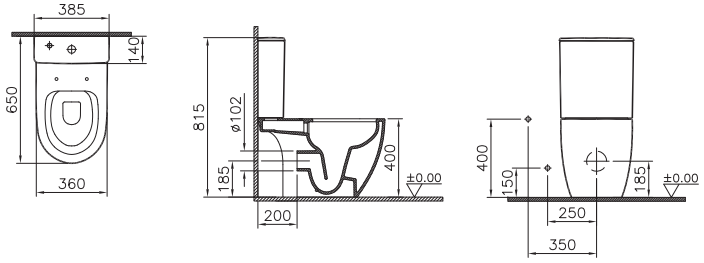

YERLİ ÜRETİM	**Yerden tek klozet, duvara tam dayalı, 54 cm** Arkadan çıkışlı
5985B003-0090	Taharet borusu girişi sıva altı uygulamalıtaharet borulu

2,5/4 L

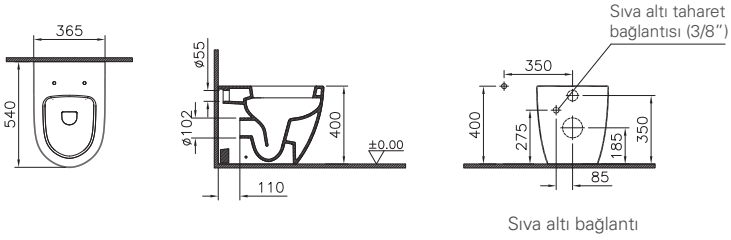

• VitrA markalı tüm seramik ürünlerde VitrA Hygiene uygulanır. • VitrA Clean ayaklar, rezervuarlar, pisuvarlar, helataşları, duş tekneleri ve eviyeler hariç tüm seramik ürünlerimize uygulanabilir.
• 10 yıl garanti sadece seramik sağlık gereçleri için geçerlidir. • Klozet kapakları 2 yıl garanti kapsamındadır.
• Tüm çizimler standart toleranslar dahilindedir. Montaj uygulamalarında kesin ölçü ihtiyacı olursa ürün üzerinden alınan birebir ölçüler kullanılmalıdır.
• Eczacıbaşı Yapı Gereçleri San. ve Tic. A.Ş'nin ürünler ve teknik detaylarında değişiklik yapma hakkı saklıdır.

VitrA

Sento

Ürün/Kod	Ürün açıklamaları
	Yerden tek klozet, Rim-ex duvara tam dayalı, 54 cm Arkadan çıkışlı
7985B003-0090	Taharet borusu girişi sıva altı uygulamalı, beyaz
7985B001-0090	Taharet borusu girişi sıva altı uygulamalı, arkadan çıkışlı, mat beyaz
7985B020-0090	Taharet borusu girişi sıva altı uygulamalı, arkadan çıkışlı, mat bej
7985B070-0090	Taharet borusu girişi sıva altı uygulamalı, arkadan çıkışlı, siyah
7985B076-0090	Taharet borusu girişi sıva altı uygulamalı, arkadan çıkışlı, mat taş gri
7985B083-0090	Taharet borusu girişi sıva altı uygulamalı, arkadan çıkışlı, mat siyah

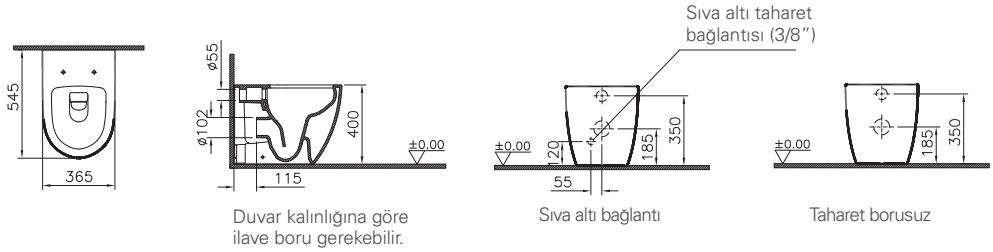

	Yerden tek klozet, Rim-ex duvara tam dayalı, 54 cm Arkadan çıkışlı
7985B003-7200	Taharet borusu girişi sıva altı uygulamalı, standart kartuşlu entegre taharet musluklu (sıcak ve soğuk su karıştırabilme özelliği vardır)
7985B003-7201	Taharet borusu girişi sıva altı uygulamalı, termostatik kartuşlu entegre taharet musluklu (sıcak ve soğuk su karıştırabilme ozelliği vardır)

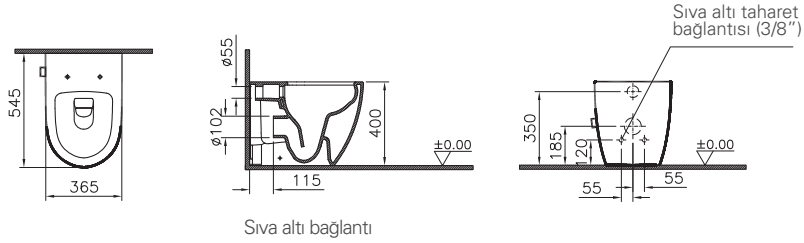

• VitrA markalı tüm seramik ürünlerde VitrA Hygiene uygulanır. • VitrA Clean ayaklar, rezervuarlar, pisuvarlar, helataşları, duş tekneleri ve eviyeler hariç tüm seramik ürünlerimize uygulanabilir.
• 10 yıl garanti sadece seramik sağlık gereçleri için geçerlidir. • Klozet kapakları 2 yıl garanti kapsamındadır.
• Tüm çizimler standart toleranslar dahilindedir. Montaj uygulamalarında kesin ölçü ihtiyacı olursa ürün üzerinden alınan birebir ölçüler kullanılmalıdır.
• Eczacıbaşı Yapı Gereçleri San. ve Tic. A.Ş'nin ürünler ve teknik detaylarında değişiklik yapma hakkı saklıdır.

VitrA

Sento

Ürün/Kod	Ürün açıklamaları
YERLİ ÜRETİM	**Asma klozet, Rim-ex, 54 cm** Gizli montajlı
7748B003-0559	Taharet borusu girişi sıva altı uygulamalı, beyaz
7748B001-0559 ⊕	Taharet borusu girişi sıva altı uygulamalı, mat beyaz
7748B020-0559 ⊕	Taharet borusu girişi sıva altı uygulamalı, mat bej
7748B070-0559 ⊕	Taharet borusu girişi sıva altı uygulamalı, siyah
7748B076-0559	Taharet borusu girişi sıva altı uygulamalı, mat taş gri
7748B083-0559 ⊕	Taharet borusu girişi sıva altı uygulamalı, mat siyah

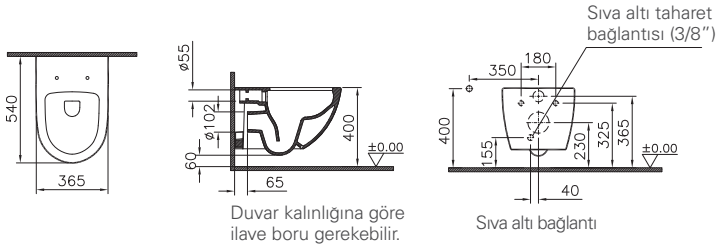

YERLİ ÜRETİM	**Asma klozet, Rim-ex, 54 cm** Gizli montajlı
7748B003-1684	Beyaz, taharet borusu girişi sıva altı uygulamalı, standart kartuşlu entegre taharet musluklu (sıcak ve soğuk su karıştırabilme özelliği vardır)
7748B003-7211	Beyaz, taharet borusu girişi sıva altı uygulamalı, termostatik kartuşlu entegre taharet musluklu (sıcak ve soğuk su karıştırabilme özelliği vardır)

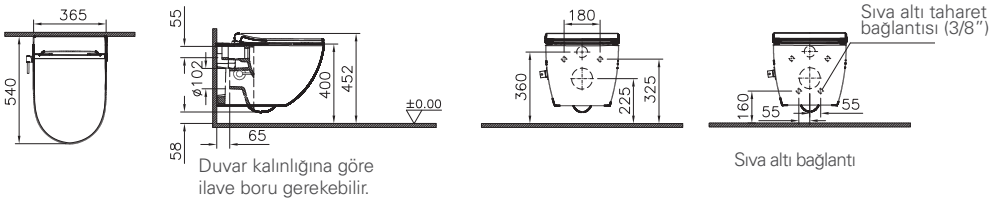

• VitrA markalı tüm seramik ürünlerde VitrA Hygiene uygulanır. • VitrA Clean ayaklar, rezervuarlar, pisuvarlar, helataşları, duş tekneleri ve eviyeler hariç tüm seramik ürünlerimize uygulanabilir.
• 10 yıl garanti sadece seramik sağlık gereçleri için geçerlidir. • Klozet kapakları 2 yıl garanti kapsamındadır.
• Tüm çizimler standart toleranslar dahilindedir. Montaj uygulamalarında kesin ölçü ihtiyacı olursa ürün üzerinden alınan birebir ölçüler kullanılmalıdır.
• Eczacıbaşı Yapı Gereçleri San. ve Tic. A.Ş'nin ürünler ve teknik detaylarında değişiklik yapma hakkı saklıdır.

VitrA

Sento

Ürün/Kod	Ürün açıklamaları
Bedelsiz montaj / YERLİ ÜRETİM	**Asma klozet seti, Rim-ex, 54 cm**
7948B403-6262 ◆ ⊕	VitrA temassız entegre taharet musluğu ve temassız klozet kapağı özellikli
	Perakende satışlar bedelsiz montaj kapsamındadır. Proje satışlarında ise numune daire bedelsiz montaj kapsamındadır.

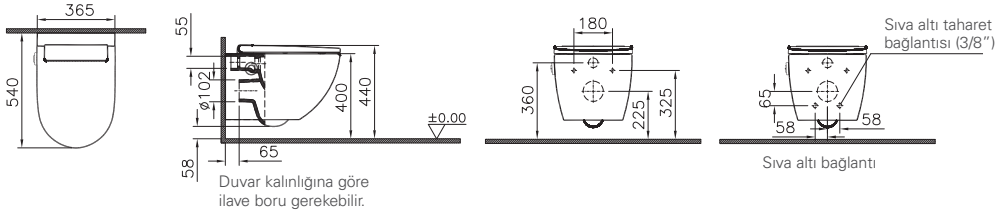

Bedelsiz montaj / YERLİ ÜRETİM	**Asma klozet seti, Rim-ex, 54 cm**
7948B403-6263	VitrA temassız klozet kapağı özellikli, taharet borusu girişi sıva altı uygulamalı
	Perakende satışlar bedelsiz montaj kapsamındadır. Proje satışlarında ise numune daire bedelsiz montaj kapsamındadır.

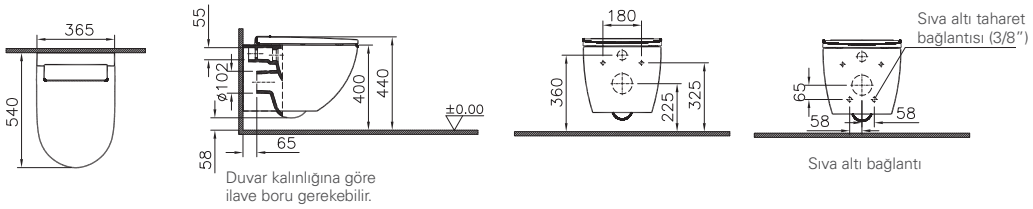

• VitrA markalı tüm seramik ürünlerde VitrA Hygiene uygulanır. • VitrA Clean ayaklar, rezervuarlar, pisuvarlar, helataşları, duş tekneleri ve eviyeler hariç tüm seramik ürünlerimize uygulanabilir.
• 10 yıl garanti sadece seramik sağlık gereçleri için geçerlidir. • Klozet kapakları 2 yıl garanti kapsamındadır.
• Tüm çizimler standart toleranslar dahilindedir. Montaj uygulamalarında kesin ölçü ihtiyacı olursa ürün üzerinden alınan birebir ölçüler kullanılmalıdır.
• Eczacıbaşı Yapı Gereçleri San. ve Tic. A.Ş'nin ürünler ve teknik detaylarında değişiklik yapma hakkı saklıdır.

VitrA

Sento

Ürün/Kod	Ürün açıklamaları
Bedelsiz montaj / Yerli üretim	**Asma klozet, Rim-ex, 54 cm** Gizli montajlı
7948B403-6592	VitrA temassız entegre taharet musluğu özellikli
	• Klozet kapağı dahil değildir. • Perakende satışlar bedelsiz montaj kapsamındadır. Proje satışlarında ise numune daire bedelsiz montaj kapsamındadır. 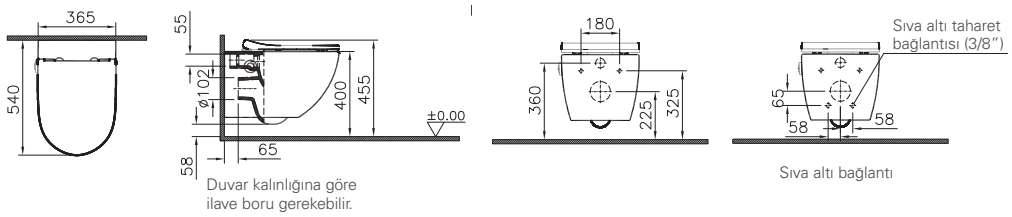
Yerli üretim	**Asma klozet, Rim-ex, kompakt, 50 cm** Taharet borusu girişi sıva altı uygulamalı, gizli montajlı
7747B003-0559	Beyaz
7747B001-0559	Mat beyaz
7747B020-0559	Mat taupe
7747B070-0559	Siyah
7747B076-0559	Mat taş gri
7747B083-0559	Mat siyah
	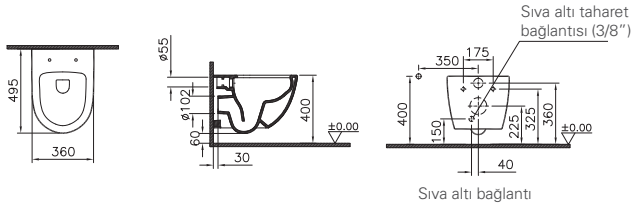

• VitrA markalı tüm seramik ürünlerde VitrA Hygiene uygulanır. • VitrA Clean ayaklar, rezervuarlar, pisuvarlar, helataşları, duş tekneleri ve eviyeler hariç tüm seramik ürünlerimize uygulanabilir.
• 10 yıl garanti sadece seramik sağlık gereçleri için geçerlidir. • Klozet kapakları 2 yıl garanti kapsamındadır.
• Tüm çizimler standart toleranslar dahilindedir. Montaj uygulamalarında kesin ölçü ihtiyacı olursa ürün üzerinden alınan birebir ölçüler kullanılmalıdır.
• Eczacıbaşı Yapı Gereçleri San. ve Tic. A.Ş'nin ürünler ve teknik detaylarında değişiklik yapma hakkı saklıdır.

VitrA

Sento

Ürün/Kod	Ürün açıklamaları
YERLİ ÜRETİM	**Asma klozet, 54 cm** Gizli montajlı
4448B003-0559	Taharet borusu girişi sıva altı uygulamalı

2,5/4 L

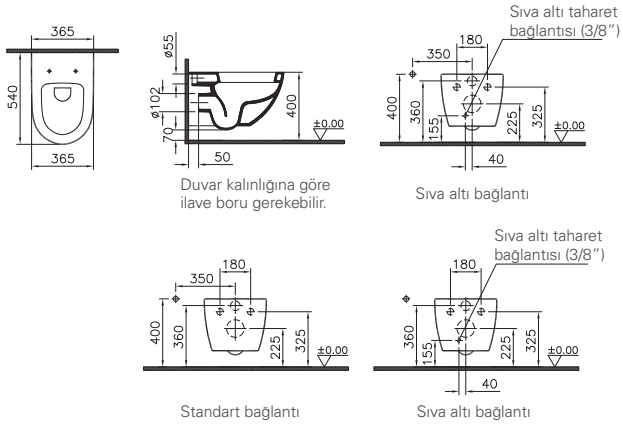

YERLİ ÜRETİM	**Asma klozet, 54 cm** Gizli montajlı
4448B003-1684	Beyaz, taharet borusu girişi sıva altı uygulamalı, standart kartuşlu entegre taharet musluklu
4448B003-7211	Taharet borusu girişi sıva altı uygulamalı, termostatik kartuşlu entegre taharet musluklu (sıcak ve soğuk su karıştırabilme özelliği vardır)

2,5/4 L

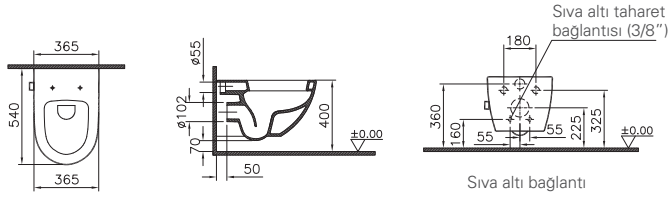

Bedelsiz montaj, YERLİ ÜRETİM	**Asma klozet seti, 54 cm**
4948B403-6262	VitrA temassız entegre taharet musluğu ve temassız klozet kapağı özellikli

- Perakende satışlar bedelsiz montaj kapsamındadır. Proje satışlarında ise numune daire bedelsiz montaj kapsamındadır.
- Temassız özellikli klozet kapağı dahildir.

2,5/4 L

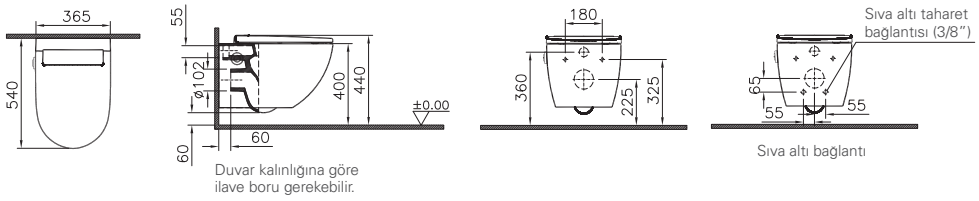

- VitrA markalı tüm seramik ürünlerde VitrA Hygiene uygulanır. • VitrA Clean ayaklar, rezervuarlar, pisuvarlar, helataşları, duş tekneleri ve eviyeler hariç tüm seramik ürünlerimize uygulanabilir.
- 10 yıl garanti sadece seramik sağlık gereçleri için geçerlidir. • Klozet kapakları 2 yıl garanti kapsamındadır.
- Tüm çizimler standart toleranslar dahilindedir. Montaj uygulamalarında kesin ölçü ihtiyacı olursa ürün üzerinden alınan birebir ölçüler kullanılmalıdır.
- Eczacıbaşı Yapı Gereçleri San. ve Tic. A.Ş'nin ürünler ve teknik detaylarında değişiklik yapma hakkı saklıdır.

VitrA

Sento

Ürün/Kod	Ürün açıklamaları
Bedelsiz montaj · YERLİ ÜRETİM	**Asma klozet seti, 54 cm**
4948B403-6263	VitrA temassız klozet kapağı özellikli, taharet borusu girişi sıva altı uygulamalı
2,5/4 L	• Perakende satışlar bedelsiz montaj kapsamındadır. Proje satışlarında ise numune daire bedelsiz montaj kapsamındadır. • Temassız özellikli klozet kapağı dahildir. 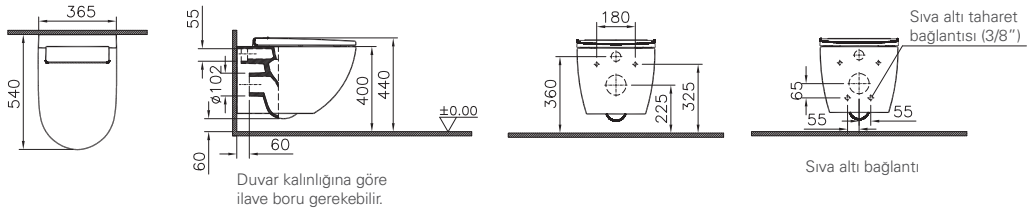
Bedelsiz montaj · YERLİ ÜRETİM	**Asma klozet, 54 cm** Gizli montajlı
4948B403-6592	VitrA temassız entegre taharet musluğu özellikli
2,5/4 L	• Klozet kapağı dahil değildir. • Perakende satışlar bedelsiz montaj kapsamındadır. Proje satışlarında ise numune daire bedelsiz montaj kapsamındadır. 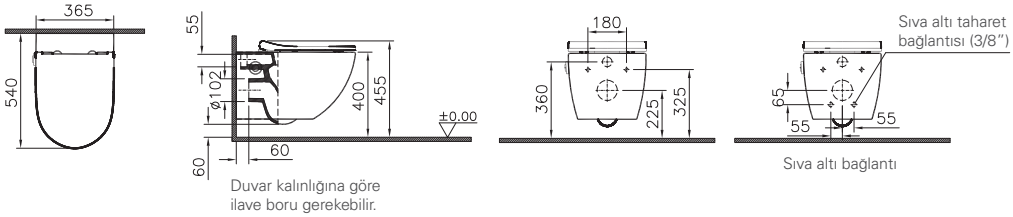
YERLİ ÜRETİM	**Asma klozet, kompakt, 50 cm** Gizli montajlı
4337B003-0559	Taharet borusu girişi sıva altı uygulamalı
2,5/4 L	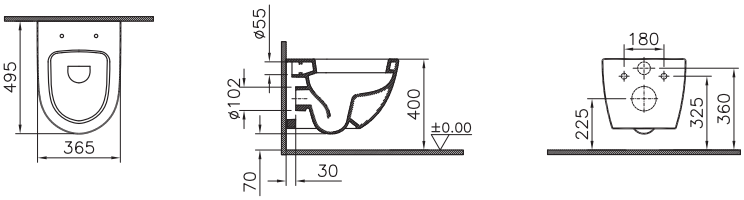

• VitrA markalı tüm seramik ürünlerde VitrA Hygiene uygulanır. • VitrA Clean ayaklar, rezervuarlar, pisuvarlar, helataşları, duş tekneleri ve eviyeler hariç tüm seramik ürünlerimize uygulanabilir.
• 10 yıl garanti sadece seramik sağlık gereçleri için geçerlidir. • Klozet kapakları 2 yıl garanti kapsamındadır. • XX-XXXR009 kodlu klozet kapakları kolay sök-tak özellikli kapaklardır.
• Tüm çizimler standart toleranslar dahilindedir. Montaj uygulamalarında kesin ölçü ihtiyacı olursa ürün üzerinden alınan birebir ölçüler kullanılmalıdır.
• Eczacıbaşı Yapı Gereçleri San. ve Tic. A.Ş'nin ürünler ve teknik detaylarında değişiklik yapma hakkı saklıdır.

VitrA

Sento

Ürün/Kod	Ürün açıklamaları
	Yerden bide, duvara tam dayalı, 54 cm Yanlardan deliksiz, tek armatür delikli
5986B003-0288	Beyaz
5986B001-0288	Mat beyaz
5986B020-0288	Mat bej
5986B070-0288	Siyah
5986B076-0288	Mat taş gri
5986B083-0288	Mat siyah

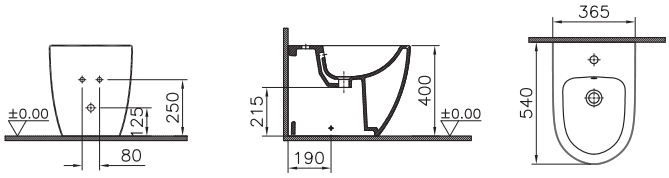

	Asma bide, 54 cm Yanlardan deliksiz, tek armatür delikli, gizli montajlı
4338B003-1046	Beyaz
4338B001-1046	Mat beyaz
4338B020-1046	Mat bej
4338B070-1046	Siyah
4338B076-1046	Mat taş gri
4338B083-1046	Mat siyah

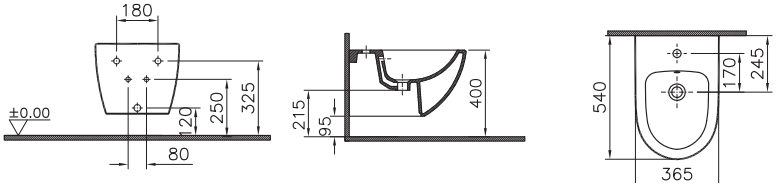

• VitrA markalı tüm seramik ürünlerde VitrA Hygiene uygulanır. • VitrA Clean ayaklar, rezervuarlar, pisuvarlar, helataşları, duş tekneleri ve eviyeler hariç tüm seramik ürünlerimize uygulanabilir. • 10 yıl garanti sadece seramik sağlık gereçleri için geçerlidir. • Tüm çizimler standart toleranslar dahilindedir. Montaj uygulamalarında kesin ölçü ihtiyacı olursa ürün üzerinden alınan birebir ölçüler kullanılmalıdır. • Eczacıbaşı Yapı Gereçleri San. ve Tic. A.Ş'nin ürünler ve teknik detaylarında değişiklik yapma hakkı saklıdır.

VitrA

Sento

Ürün/Kod	Ürün açıklamaları
YERLİ ÜRETİM	**Klozet kapağı** Duroplast
86-003-001	Metal menteşeli, üstten sıkmalı
86-003-009	Metal menteşeli, üstten sıkmalı, yavaş kapanır
86-003R009 ◆	Metal menteşeli, üstten sıkmalı, yavaş kapanır, kolay sök-tak
86-003-509	Metal menteşeli, üstten sıkmalı, yavaş kapanır, tek alt kapak

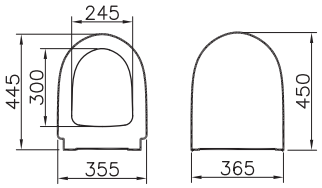

YERLİ ÜRETİM	**İnce klozet kapağı** Çift kat görünümlü, duroplast
120-003-001	Metal menteşeli, üstten sıkmalı, yavaş kapanır, beyaz
120-003-009	Metal menteşeli, yavaş kapanır, beyaz
120-003R009	Metal menteşeli, yavaş kapanır, kolay sök-tak, beyaz
120-401-009	Metal menteşeli, yavaş kapanır, mat beyaz
120-401R009	Metal menteşeli, yavaş kapanır, kolay sök-tak, mat beyaz
120-420-009	Metal menteşeli, yavaş kapanır, mat bej
120-420R009	Metal menteşeli ,yavaş kapanır, kolay sök-tak, mat bej
120-483R009	Metal menteşeli, yavaş kapanır, kolay sök-tak, mat siyah
120-483-009	Metal menteşeli, yavaş kapanır, mat siyah
120-070-009	Metal menteşeli, yavaş kapanır, siyah
120-070R009	Metal menteşeli, yavaş kapanır, kolay sök-tak, siyah

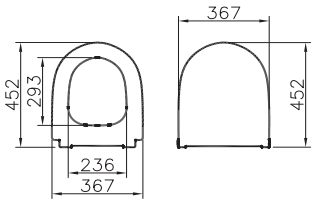

• VitrA markalı tüm seramik ürünlerde VitrA Hygiene uygulanır. • VitrA Clean ayaklar, rezervuarlar, pisuvarlar, helataşları, duş tekneleri ve eviyeler hariç tüm seramik ürünlerimize uygulanabilir.
• 10 yıl garanti sadece seramik sağlık gereçleri için geçerlidir. • Klozet kapakları 2 yıl garanti kapsamındadır. • XX-XXXR009 kodlu klozet kapakları kolay sök-tak özellikli kapaklardır.
• Tüm çizimler standart toleranslar dahilindedir. Montaj uygulamalarında kesin ölçü ihtiyacı olursa ürün üzerinden alınan birebir ölçüler kullanılmalıdır.
• Eczacıbaşı Yapı Gereçleri San. ve Tic. A.Ş'nin ürünler ve teknik detaylarında değişiklik yapma hakkı saklıdır.

VitrA

Sento

Ürün/Kod	Ürün açıklamaları
YERLİ ÜRETİM	**İnce klozet kapağı** Tek kat görünümlü, duroplast
130-003-001	Metal menteşeli, üstten sıkmalı, beyaz
130-003-009	Metal menteşeli, üstten sıkmalı, yavaş kapanır, beyaz
130-003R009 ◆	Metal menteşeli, üstten sıkmalı, yavaş kapanır, kolay sök-tak, beyaz
130-401-009	Metal menteşeli, üstten sıkmalı, yavaş kapanır, mat beyaz
130-401R009 ◆ ⊕	Metal menteşeli, üstten sıkmalı, yavaş kapanır, kolay sök-tak, mat beyaz
130-420-009	Metal menteşeli, üstten sıkmalı, yavaş kapanır, mat bej
130-420R009 ◆ ⊕	Metal menteşeli, üstten sıkmalı, yavaş kapanır, kolay sök-tak, mat bej
130-070-009	Metal menteşeli, üstten sıkmalı, yavaş kapanır, siyah
130-070R009 ⊕	Metal menteşeli, üstten sıkmalı, yavaş kapanır, kolay sök-tak, siyah
130-483-009	Metal menteşeli, üstten sıkmalı, yavaş kapanır, mat siyah
130-483R009 ◆ ⊕	Metal menteşeli, üstten sıkmalı, yavaş kapanır, kolay sök-tak, mat siyah

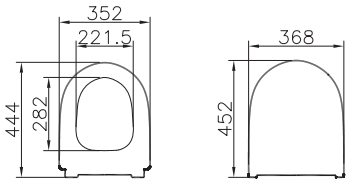

• VitrA markalı tüm seramik ürünlerde VitrA Hygiene uygulanır. • VitrA Clean ayaklar, rezervuarlar, pisuvarlar, helataşları, duş tekneleri ve eviyeler hariç tüm seramik ürünlerimize uygulanabilir.
• 10 yıl garanti sadece seramik sağlık gereçleri için geçerlidir. • Klozet kapakları 2 yıl garanti kapsamındadır. • XX-XXXR009 kodlu klozet kapakları kolay sök-tak özellikli kapaklardır.
• Tüm çizimler standart toleranslar dahilindedir. Montaj uygulamalarında kesin ölçü ihtiyacı olursa ürün üzerinden alınan birebir ölçüler kullanılmalıdır.
• Eczacıbaşı Yapı Gereçleri San. ve Tic. A.Ş'nin ürünler ve teknik detaylarında değişiklik yapma hakkı saklıdır.

VitrA

Sento Çocuk Koleksiyonu

Ürün/Kod	Ürün açıklamaları
YERLİ ÜRETİM	**Standart lavabo, kompakt, 45x40 cm**
7350B003-0041 ⊕	Tek armatür delikli, su taşma deliksiz
7350B003-0001 ⊕	Tek armatür delikli, su taşma delikli
YERLİ ÜRETİM	**Yarım ayak**
7354B021-0156 ⊕	Mavi
7354B003-0156 ⊕	Beyaz

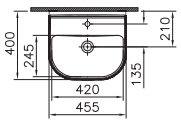

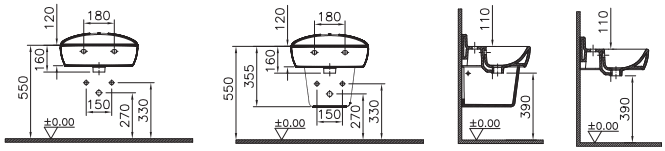

3-4 yaş

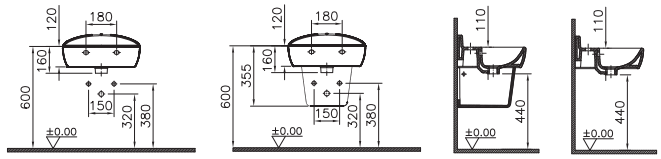

4-5 yaş

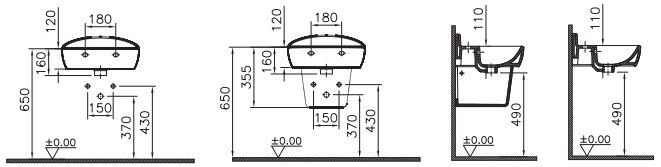

5-6 yaş

YERLİ ÜRETİM	**İkili lavabo (çift kademeli), 85x41 cm**
7351B003-1739 ⊕	İki armatür delikli, su taşma deliksiz
7351B003-1740 ⊕	İki armatür delikli, su taşma delikli
YERLİ ÜRETİM	**Yarım ayak**
7354B021-0156 ⊕	Mavi
7354B003-0156 ⊕	Beyaz

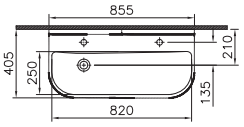

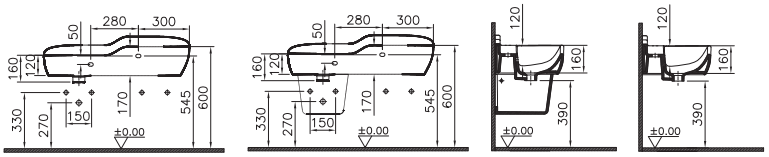

3-5 yaş

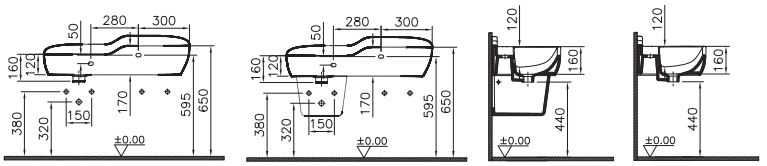

4-6 yaş

- VitrA markalı tüm seramik ürünlerde VitrA Hygiene uygulanır. • VitrA Clean ayaklar, rezervuarlar, pisuvarlar, helataşları, duş tekneleri ve eviyeler hariç tüm seramik ürünlerimize uygulanabilir.
- 10 yıl garanti sadece seramik sağlık gereçleri için geçerlidir.
- Tüm çizimler standart toleranslar dahilindedir. Montaj uygulamalarında kesin ölçü ihtiyacı olursa ürün üzerinden alınan birebir ölçüler kullanılmalıdır.
- Eczacıbaşı Yapı Gereçleri San. ve Tic. A.Ş'nin ürünler ve teknik detaylarında değişiklik yapma hakkı saklıdır.

VitrA

Sento Çocuk Koleksiyonu

Ürün/Kod	Ürün açıklamaları
YERLİ ÜRETİM	**Üçlü lavabo (üç kademeli), 125x40 cm**
7352B003-1741	Üç armatür delikli, su taşma deliksiz
7352B003-1742	Üç armatür delikli, su taşma delikli
YERLİ ÜRETİM	**Yarım ayak**
7354B021-0156 ⊕	Mavi
7354B003-0156 ⊕	Beyaz

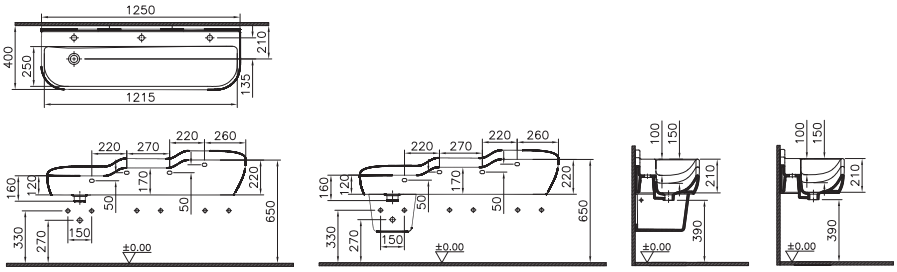

YERLİ ÜRETİM	**Üçlü lavabo (tek kademeli), 125x40 cm**
7353B003-1741 ⊕	Üç armatür delikli, su taşma deliksiz
7353B003-1742 ⊕	Üç armatür delikli, su taşma delikli
YERLİ ÜRETİM	**Yarım ayak**
7354B021-0156 ⊕	Mavi
7354B003-0156 ⊕	Beyaz

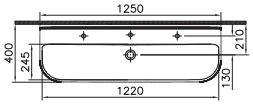

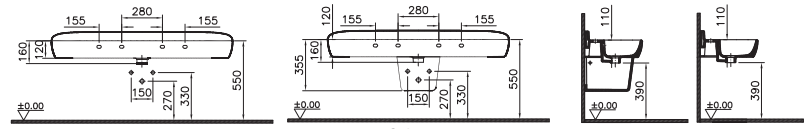

3-4 yaş

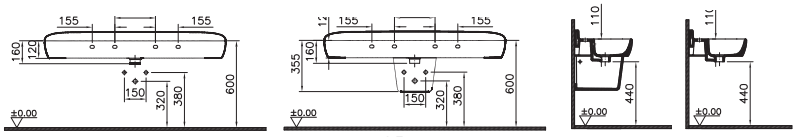

4-5 yaş

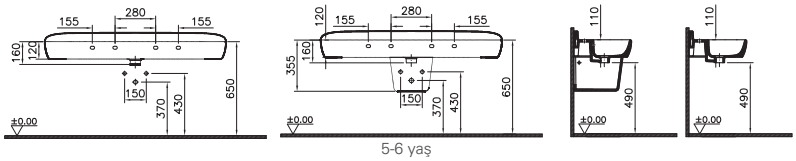

5-6 yaş

• VitrA markalı tüm seramik ürünlerde VitrA Hygiene uygulanır. • VitrA Clean ayaklar, rezervuarlar, pisuvarlar, helataşları, duş tekneleri ve eviyeler hariç tüm seramik ürünlerimize uygulanabilir.
• 10 yıl garanti sadece seramik sağlık gereçleri için geçerlidir. • Klozet kapakları 2 yıl garanti kapsamındadır. • Tüm rezervuar iç takımları 5 yıl garanti kapsamındadır (contalar hariç).
• Tüm çizimler standart toleranslar dahilindedir. Montaj uygulamalarında kesin ölçü ihtiyacı olursa ürün üzerinden alınan birebir ölçüler kullanılmalıdır.
• Eczacıbaşı Yapı Gereçleri San. ve Tic. A.Ş'nin ürünler ve teknik detaylarında değişiklik yapma hakkı saklıdır.

VitrA

Sento Çocuk Koleksiyonu

Ürün/Kod	Ürün açıklamaları
YERLİ ÜRETİM	**Takım klozet, SmoothFlush duvara tam dayalı, 58 cm**
7362B003-0092 ⊕	Taharet borusu girişi standart uygulamalı
7362B003-0610 ⊕	Taharet borusu girişi sıva altı uygulamalı
YERLİ ÜRETİM	**Rezervuar**
7363B003-0108 ⊕	Alttan su girişli
7363B003-5723 ⊕	Alttan su girişli 330-3022 tek kademeli iç takım dahildir.

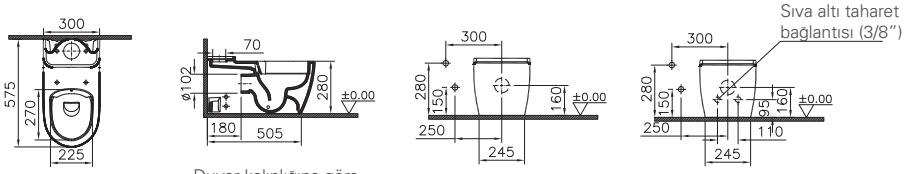

Duvar kalınlığına göre ilave boru gerekebilir.

Taharet borulu

Gizli taharet borulu

YERLİ ÜRETİM	**Yerden tek klozet, SmoothFlush, duvara tam dayalı, 50 cm**
7361B003-0090 ⊕	Taharet borusu girişi sıva altı uygulamalı

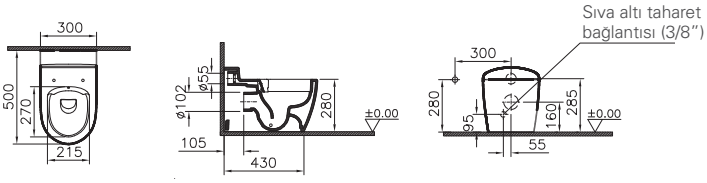

Duvar kalınlığına göre ilave boru gerekebilir.

Taharet borulu

• VitrA markalı tüm seramik ürünlerde VitrA Hygiene uygulanır. • VitrA Clean ayaklar, rezervuarlar, pisuvarlar, helataşları, duş tekneleri ve eviyeler hariç tüm seramik ürünlerimize uygulanabilir.
• 10 yıl garanti sadece seramik sağlık gereçleri için geçerlidir. • Klozet kapakları 2 yıl garanti kapsamındadır. • Tüm rezervuar iç takımları 5 yıl garanti kapsamındadır (contalar hariç).
• Tüm çizimler standart toleranslar dahilindedir. Montaj uygulamalarında kesin ölçü ihtiyacı olursa ürün üzerinden alınan birebir ölçüler kullanılmalıdır.
• Eczacıbaşı Yapı Gereçleri San. ve Tic. A.Ş'nin ürünler ve teknik detaylarında değişiklik yapma hakkı saklıdır.

VitrA

Sento Çocuk Koleksiyonu

Ürün/Kod	Ürün açıklamaları
	Asma klozet, SmoothFlush, 47 cm Gizli montajlı
7360B003-0090 ⊕	Taharet borusu girişi sıva altı uygulamalı
	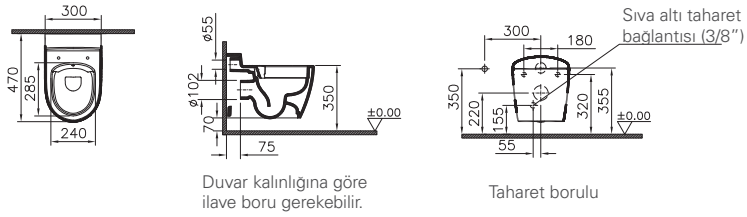
	Çocuk klozet kapağı Duroplast
133-100-009 ⊕	Yeşil-sarı, metal menteşeli, üstten sıkmalı, yavaş kapanır, turuncu destek parçalı
133-101-009 ⊕	Yeşil-sarı, metal menteşeli, üstten sıkmalı, yavaş kapanır, beyaz destek parçalı
133-003-009 ⊕	Beyaz, metal menteşeli, üstten sıkmalı, yavaş kapanır, beyaz destek parçalı
	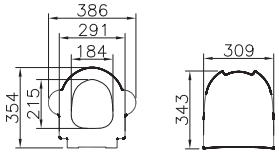
	Sabit seramik sifon üst grubu
6392L021-0159 ⊕	Mavi
6392L003-0159 ◆ ⊕	Beyaz

• VitrA markalı tüm seramik ürünlerde VitrA Hygiene uygulanır. • VitrA Clean ayaklar, rezervuarlar, pisuvarlar, helataşları, duş tekneleri ve eviyeler hariç tüm seramik ürünlerimize uygulanabilir.
• 10 yıl garanti sadece seramik sağlık gereçleri için geçerlidir. • Klozet kapakları 2 yıl garanti kapsamındadır.
• Tüm çizimler standart toleranslar dahilindedir. Montaj uygulamalarında kesin ölçü ihtiyacı olursa ürün üzerinden alınan birebir ölçüler kullanılmalıdır.
• Eczacıbaşı Yapı Gereçleri San. ve Tic. A.Ş'nin ürünler ve teknik detaylarında değişiklik yapma hakkı saklıdır.

VitrA

ArchiPlan

Ürün/Kod	Ürün açıklamaları
YERLİ ÜRETİM	**Lavabo, kompakt, 60x28 cm**
7406B003-0029	Sağdan tek armatür delikli, su taşma delikli, beyaz
7406B076-0029	Sağdan tek armatür delikli, su taşma delikli, mat taş gri
7406B077-0029	Sağdan tek armatür delikli, su taşma delikli, mat terra rosa
7406B003-0294 ◆	Sağdan tek armatür delikli, su taşma deliksiz, beyaz
7406B076-0294	Sağdan tek armatür delikli, su taşma deliksiz, mat taş gri
7406B077-0294	Sağdan tek armatür delikli, su taşma deliksiz, mat terra rosa
	• Su taşma adaptörü ürüne dahildir. • Süzgeç ve sifon ürüne dahil değildir. 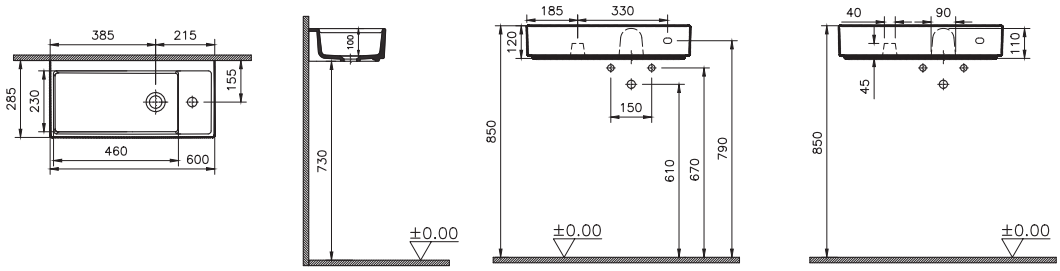
YERLİ ÜRETİM	**Lavabo, kompakt, 60x28 cm**
7408B003-0028	Soldan tek armatür delikli, su taşma delikli, beyaz
7408B076-0028	Soldan tek armatür delikli, su taşma delikli, mat taş gri
7408B077-0028	Soldan tek armatür delikli, su taşma delikli, mat terra rosa
7408B003-0052	Soldan tek armatür delikli, su taşma deliksiz, beyaz
7408B076-0052	Soldan tek armatür delikli, su taşma deliksiz, mat taş gri
7408B077-0052	Soldan tek armatür delikli, su taşma deliksiz, mat terra rosa
	• Su taşma adaptörü ürüne dahildir. • Süzgeç ve sifon ürüne dahil değildir. 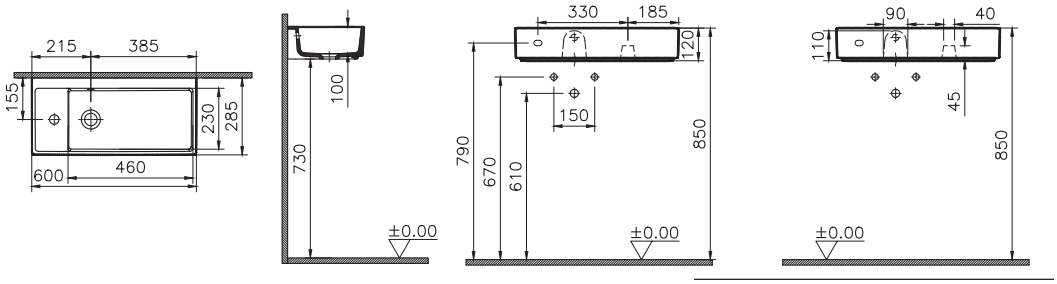

• VitrA markalı tüm seramik ürünlerde VitrA Hygiene uygulanır. • VitrA Clean ayaklar, rezervuarlar, pisuvarlar, helataşları, duş tekneleri ve eviyeler hariç tüm seramik ürünlerimize uygulanabilir. • 10 yıl garanti sadece seramik sağlık gereçleri için geçerlidir. • Tüm çizimler standart toleranslar dahilindedir. Montaj uygulamalarında kesin ölçü ihtiyacı olursa ürün üzerinden alınan birebir ölçüler kullanılmalıdır. • Eczacıbaşı Yapı Gereçleri San. ve Tic. A.Ş'nin ürünler ve teknik detaylarında değişiklik yapma hakkı saklıdır.

VitrA

ArchiPlan

Ürün/Kod	Ürün açıklamaları
VERLİ ÜRETİM	**Lavabo, kompakt, 90x28 cm**
7407B003-0029	Sağdan tek armatür delikli, su taşma delikli, beyaz
7407B076-0029	Sağdan tek armatür delikli, su taşma delikli, mat taş gri
7407B077-0029	Sağdan tek armatür delikli, su taşma delikli, mat terra rosa
7407B003-0294	Sağdan tek armatür delikli, su taşma deliksiz, mat terra rosa
7407B076-0294	Sağdan tek armatür delikli, su taşma deliksiz, mat taş gri
7407B077-0294	Sağdan tek armatür delikli, su taşma deliksiz, mat terra rosa
	• Su taşma adaptörü ürüne dahildir. • Süzgeç ve sifon ürüne dahil değildir.

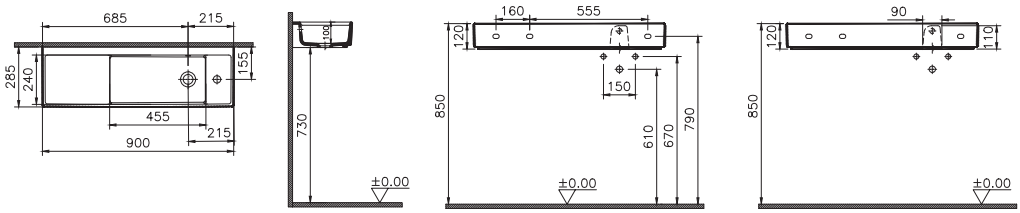

VERLİ ÜRETİM	**Lavabo, kompakt, 90x28 cm**
7409B003-0028	Soldan tek armatür delikli, su taşma delikli, beyaz
7409B076-0028	Soldan tek armatür delikli, su taşma delikli, mat taş gri
7409B077-0028	Soldan tek armatür delikli, su taşma delikli, mat terra rosa
7409B003-0052	Soldan tek armatür delikli, su taşma deliksiz, beyaz
7409B076-0052	Soldan tek armatür delikli, su taşma deliksiz, mat taş gri
7409B077-0052	Soldan tek armatür delikli, su taşma deliksiz, mat terra rosa
	• Su taşma adaptörü ürüne dahildir. • Süzgeç ve sifon ürüne dahil değildir.

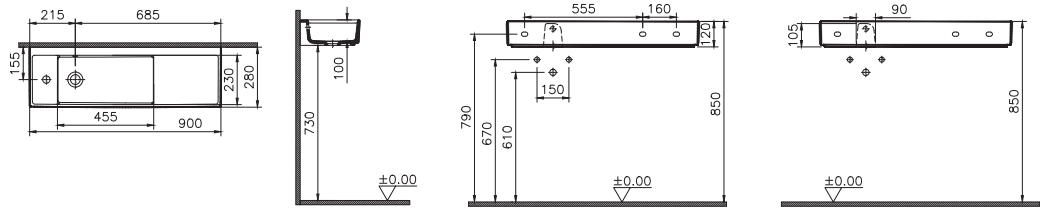

• VitrA markalı tüm seramik ürünlerde VitrA Hygiene uygulanır. • VitrA Clean ayaklar, rezervuarlar, pisuvarlar, helataşları, duş tekneleri ve eviyeler hariç tüm seramik ürünlerimize uygulanabilir. • 10 yıl garanti sadece seramik sağlık gereçleri için geçerlidir. • Tüm çizimler standart toleranslar dahilindedir. Montaj uygulamalarında kesin ölçü ihtiyacı olursa ürün üzerinden alınan birebir ölçüler kullanılmalıdır. • Eczacıbaşı Yapı Gereçleri San. ve Tic. A.Ş'nin ürünler ve teknik detaylarında değişiklik yapma hakkı saklıdır.

VitrA

ArchiPlan

Ürün/Kod	Ürün açıklamaları
YERLİ ÜRETİM	**Lavabo, kompakt, 45x38 cm**
7400B003-0001	Tek armatür delikli, su taşma delikli, beyaz
7400B076-0001	Tek armatür delikli, su taşma delikli, mat taş gri
7400B077-0001	Tek armatür delikli, su taşma delikli, mat terra rosa
7400B003-0041 ◆	Tek armatür delikli, su taşma deliksiz, beyaz
7400B076-0041	Tek armatür delikli, su taşma deliksiz, mat taş gri
7400B077-0041	Tek armatür delikli, su taşma deliksiz, mat terra rosa
	• Su taşma adaptörü ürüne dahildir. • Süzgeç ve sifon ürüne dahil değildir. 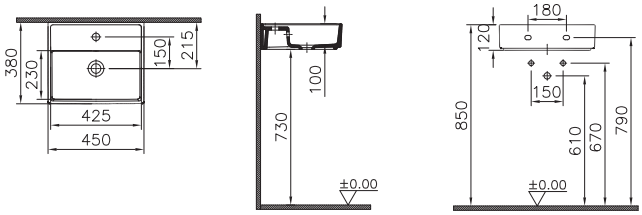
YERLİ ÜRETİM	**Lavabo, kompakt, 45x38 cm**
7403B003-0012	Armatür deliksiz, su taşma delikli, tekil kullanım, taşıyıcı set ile kullanılmalıdır, beyaz
7403B076-0012	Armatür deliksiz, su taşma delikli, tekil kullanım, taşıyıcı set ile kullanılmalıdır, mat taş gri
7403B077-0012	Armatür deliksiz, su taşma delikli, tekil kullanım, taşıyıcı set ile kullanılmalıdır, mat terra rosa
7403B003-0016	Armatür deliksiz, su taşma deliksiz, tekil kullanım, taşıyıcı set ile kullanılmalıdır, beyaz
7403B076-0016	Armatür deliksiz, su taşma deliksiz, tekil kullanım, taşıyıcı set ile kullanılmalıdır, mat taş gri
7403B077-0016	Armatür deliksiz, su taşma deliksiz, tekil kullanım, taşıyıcı set ile kullanılmalıdır, mat terra rosa
7403B003-1859	Armatür deliksiz, su taşma delikli, mobilyalı kullanım için uygundur, beyaz
7403B076-1859	Armatür deliksiz, su taşma delikli, mobilyalı kullanım için uygundur, mat taş gri
7403B077-1859	Armatür deliksiz, su taşma delikli, mobilyalı kullanım için uygundur, mat terra rosa
7403B003-1860	Armatür deliksiz, su taşma deliksiz, mobilyalı kullanım için uygundur, beyaz
7403B076-1860	Armatür deliksiz, su taşma deliksiz, mobilyalı kullanım için uygundur, mat taş gri
7403B077-1860	Armatür deliksiz, su taşma deliksiz, mobilyalı kullanım için uygundur, mat terra rosa
325010YP1TE ◆ ⊕	Lavabo taşıyıcı seti
	• Su taşma adaptörü ürüne dahildir. • Süzgeç ve sifon ürüne dahil değildir. 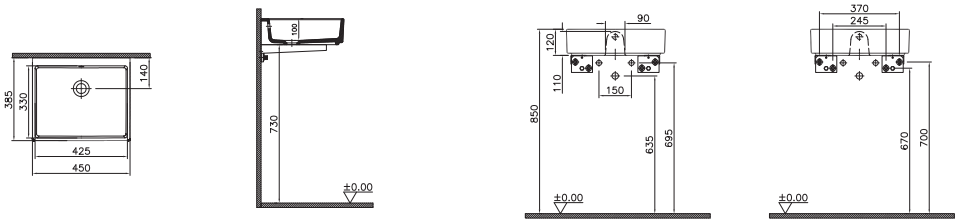 Tekil lavabo kullanımında 325010 Lavabo taşıyıcı seti sipariş edilmelidir.

• VitrA markalı tüm seramik ürünlerde VitrA Hygiene uygulanır. • VitrA Clean ayaklar, rezervuarlar, pisuvarlar, helataşları, duş tekneleri ve eviyeler hariç tüm seramik ürünlerimize uygulanabilir. • 10 yıl garanti sadece seramik sağlık gereçleri için geçerlidir. • Tüm çizimler standart toleranslar dahilindedir. Montaj uygulamalarında kesin ölçü ihtiyacı olursa ürün üzerinden alınan birebir ölçüler kullanılmalıdır. • Eczacıbaşı Yapı Gereçleri San. ve Tic. A.Ş'nin ürünler ve teknik detaylarında değişiklik yapma hakkı saklıdır.

VitrA

ArchiPlan

Ürün/Kod	Ürün açıklamaları
YERLİ ÜRETİM	**Lavabo, kompakt, 60x38 cm**
7401B003-0001	Tek armatür delikli, su taşma delikli, beyaz
7401B076-0001	Tek armatür delikli, su taşma delikli, mat taş gri
7401B077-0001	Tek armatür delikli, su taşma delikli, mat terra rosa
7401B003-0041 ◆	Tek armatür delikli, su taşma deliksiz, beyaz
7401B076-0041	Tek armatür delikli, su taşma deliksiz, mat taş gri
7401B077-0041	Tek armatür delikli, su taşma deliksiz, mat terra rosa
	• Su taşma adaptörü ürüne dahildir. • Süzgeç ve sifon ürüne dahil değildir.

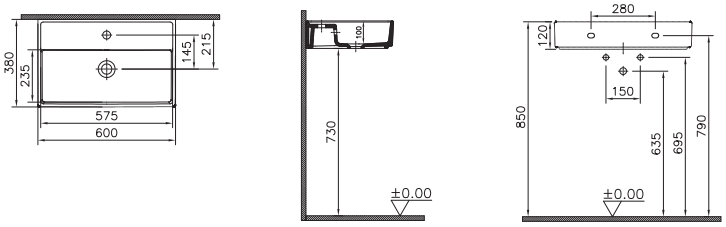

YERLİ ÜRETİM	**Lavabo, kompakt, 60x38 cm**
7404B003-0012	Armatür deliksiz, su taşma delikli, tekil kullanım, taşıyıcı set ile kullanılmalıdır, beyaz
7404B076-0012	Armatür deliksiz, su taşma delikli, tekil kullanım, taşıyıcı set ile kullanılmalıdır, mat taş gri
7404B077-0012	Armatür deliksiz, su taşma delikli, tekil kullanım, taşıyıcı set ile kullanılmalıdır, mat terra rosa
7404B003-0016 ◆	Armatür deliksiz, su taşma deliksiz, tekil kullanım, taşıyıcı set ile kullanılmalıdır, beyaz
7404B076-0016	Armatür deliksiz, su taşma deliksiz, tekil kullanım, taşıyıcı set ile kullanılmalıdır, mat taş gri
7404B077-0016	Armatür deliksiz, su taşma deliksiz, tekil kullanım, taşıyıcı set ile kullanılmalıdır, mat terra rosa
7404B003-1859	Armatür deliksiz, su taşma delikli, mobilyalı kullanım için uygundur, beyaz
7404B076-1859	Armatür deliksiz, su taşma delikli, mobilyalı kullanım için uygundur, mat taş gri
7404B077-1859	Armatür deliksiz, su taşma delikli, mobilyalı kullanım için uygundur, mat terra rosa
7404B003-1860	Armatür deliksiz, su taşma deliksiz, mobilyalı kullanım için uygundur, beyaz
7404B076-1860	Armatür deliksiz, su taşma deliksiz, mobilyalı kullanım için uygundur, mat taş gri
7404B077-1860	Armatür deliksiz, su taşma deliksiz, mobilyalı kullanım için uygundur, mat terra rosa
325010YP1TE ◆ ⊕	Lavabo taşıyıcı seti
	• Su taşma adaptörü ürüne dahildir. • Süzgeç ve sifon ürüne dahil değildir.

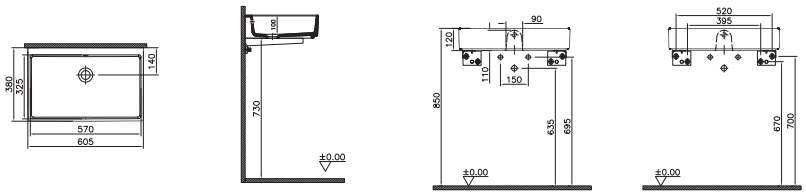

Tekil lavabo kullanımında 325010YP1TE Lavabo taşıyıcı seti sipariş edilmelidir.

• VitrA markalı tüm seramik ürünlerde VitrA Hygiene uygulanır. • VitrA Clean ayaklar, rezervuarlar, pisuvarlar, helataşları, duş tekneleri ve eviyeler hariç tüm seramik ürünlerimize uygulanabilir. • 10 yıl garanti sadece seramik sağlık gereçleri için geçerlidir. • Tüm çizimler standart toleranslar dahilindedir. Montaj uygulamalarında kesin ölçü ihtiyacı olursa ürün üzerinden alınan birebir ölçüler kullanılmalıdır. • Eczacıbaşı Yapı Gereçleri San. ve Tic. A.Ş'nin ürünler ve teknik detaylarında değişiklik yapma hakkı saklıdır.

VitrA

ArchiPlan

Ürün/Kod	Ürün açıklamaları
YERLİ ÜRETİM	**Lavabo, kompakt, 90x38 cm**
7402B003-0001	Tek armatür delikli, su taşma delikli, beyaz
7402B076-0001	Tek armatür delikli, su taşma delikli, mat taş gri
7402B077-0001	Tek armatür delikli, su taşma delikli, mat terra rosa
7402B003-0041	Tek armatür delikli, su taşma deliksiz, beyaz
7402B076-0041	Tek armatür delikli, su taşma deliksiz, mat taş gri
7402B077-0041	Tek armatür delikli, su taşma deliksiz, mat terra rosa
7402B003-6276	Tek armatür delikli, su taşma delikli, metal ayaklı, beyaz
7402B076-6276	Tek armatür delikli, su taşma delikli, metal ayaklı, mat taş gri
7402B077-6276	Tek armatür delikli, su taşma delikli, metal ayaklı, mat terra rosa
7402B003-6277	Tek armatür delikli, su taşma deliksiz, metal ayaklı, beyaz
7402B076-6277	Tek armatür delikli, su taşma deliksiz, metal ayaklı, mat taş gri
7402B077-6277	Tek armatür delikli, su taşma deliksiz, metal ayaklı, mat terra rosa
	• Su taşma adaptörü ürüne dahildir. • Süzgeç ve sifon ürüne dahil değildir.

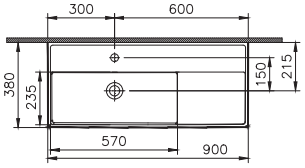

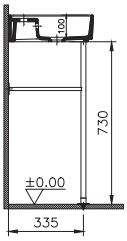

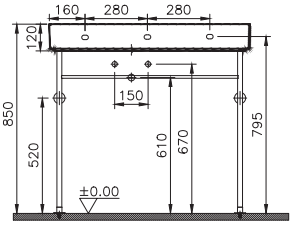

• VitrA markalı tüm seramik ürünlerde VitrA Hygiene uygulanır. • VitrA Clean ayaklar, rezervuarlar, pisuvarlar, helataşları, duş tekneleri ve eviyeler hariç tüm seramik ürünlerimize uygulanabilir. • 10 yıl garanti sadece seramik sağlık gereçleri için geçerlidir. • Tüm çizimler standart toleranslar dahilindedir. Montaj uygulamalarında kesin ölçü ihtiyacı olursa ürün üzerinden alınan birebir ölçüler kullanılmalıdır. • Eczacıbaşı Yapı Gereçleri San. ve Tic. A.Ş'nin ürünler ve teknik detaylarında değişiklik yapma hakkı saklıdır.

VitrA

ArchiPlan

Ürün/Kod	Ürün açıklamaları
YERLİ ÜRETİM	**Lavabo, kompakt, 90x38 cm**
7405B003-0012	Armatür deliksiz, su taşma delikli, beyaz
7405B076-0012	Armatür deliksiz, su taşma delikli, mat taş gri
7405B077-0012	Armatür deliksiz, su taşma delikli, mat terra rosa
7405B003-0016	Armatür deliksiz, su taşma deliksiz, beyaz
7405B076-0016	Armatür deliksiz, su taşma deliksiz, mat taş gri
7405B077-0016	Armatür deliksiz, su taşma deliksiz, mat terra rosa
7405B003-6278	Armatür deliksiz, su taşma delikli, metal ayaklı, beyaz
7405B076-6278	Armatür deliksiz, su taşma delikli, metal ayaklı, mat taş gri
7405B077-6278	Armatür deliksiz, su taşma delikli, metal ayaklı, mat terra rosa
7405B003-6279	Armatür deliksiz, su taşma deliksiz, metal ayaklı, beyaz
7405B076-6279	Armatür deliksiz, su taşma deliksiz, metal ayaklı, mat taş gri
7405B077-6279	Armatür deliksiz, su taşma deliksiz, metal ayaklı, mat terra rosa
	• Su taşma adaptörü ürüne dahildir. • Süzgeç ve sifon ürüne dahil değildir.

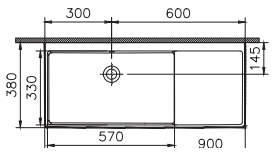

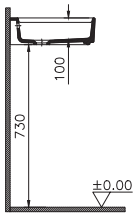

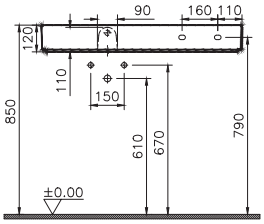

• VitrA markalı tüm seramik ürünlerde VitrA Hygiene uygulanır. • VitrA Clean ayaklar, rezervuarlar, pisuvarlar, helataşları, duş tekneleri ve eviyeler hariç tüm seramik ürünlerimize uygulanabilir. • 10 yıl garanti sadece seramik sağlık gereçleri için geçerlidir. • Tüm çizimler standart toleranslar dahilindedir. Montaj uygulamalarında kesin ölçü ihtiyacı olursa ürün üzerinden alınan birebir ölçüler kullanılmalıdır. • Eczacıbaşı Yapı Gereçleri San. ve Tic. A.Ş'nin ürünler ve teknik detaylarında değişiklik yapma hakkı saklıdır.

VitrA

ArchiPlan

Ürün/Kod	Ürün açıklamaları
YERLİ ÜRETİM	**Lavabo, kompakt, 120x38 cm**
7410B003-1452	Sağ ve sol armatür delikli, su taşma delikli, beyaz
7410B076-1452	Sağ ve sol armatür delikli, su taşma delikli, mat taş gri
7410B077-1452	Sağ ve sol armatür delikli, su taşma delikli, mat terra rosa
7410B003-1808	Sağ ve sol armatür delikli, su taşma deliksiz, beyaz
7410B076-1808	Sağ ve sol armatür delikli, su taşma deliksiz, mat taş gri
7410B077-1808	Sağ ve sol armatür delikli, su taşma deliksiz, mat terra rosa
	• Su taşma adaptörü ürüne dahildir. • Süzgeç ve sifon ürüne dahil değildir. 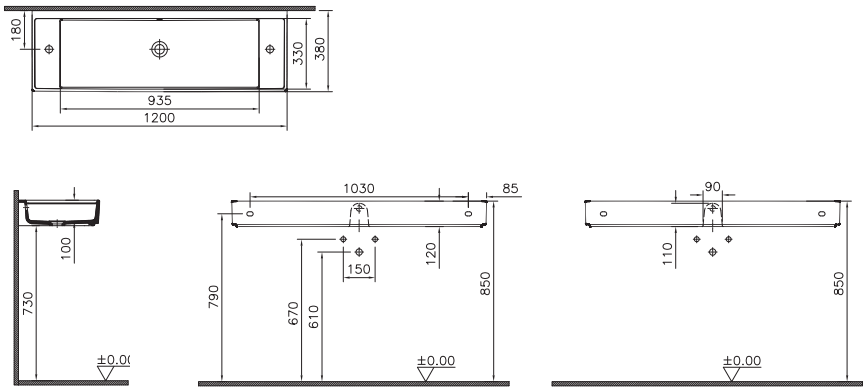
YERLİ ÜRETİM	**Yarım tezgah lavabo, 55x46 cm**
7412B003-0001	Tek armatür delikli, su taşma delikli, beyaz
7412B076-0001	Tek armatür delikli, su taşma delikli, mat taş gri
7412B077-0001	Tek armatür delikli, su taşma delikli, mat terra rosa
	• Su taşma adaptörü ürüne dahildir. • Süzgeç ve sifon ürüne dahil değildir. 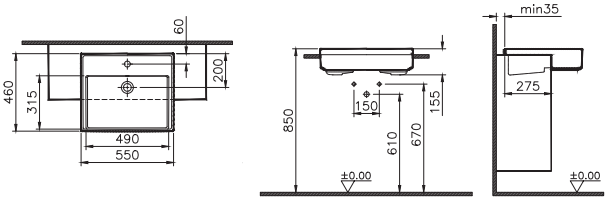

• VitrA markalı tüm seramik ürünlerde VitrA Hygiene uygulanır. • VitrA Clean ayaklar, rezervuarlar, pisuvarlar, helataşları, duş tekneleri ve eviyeler hariç tüm seramik ürünlerimize uygulanabilir. • 10 yıl garanti sadece seramik sağlık gereçleri için geçerlidir. • Tüm çizimler standart toleranslar dahilindedir. Montaj uygulamalarında kesin ölçü ihtiyacı olursa ürün üzerinden alınan birebir ölçüler kullanılmalıdır. • Eczacıbaşı Yapı Gereçleri San. ve Tic. A.Ş'nin ürünler ve teknik detaylarında değişiklik yapma hakkı saklıdır.

VitrA

ArchiPlan

Ürün/Kod	Ürün açıklamaları
YERLİ ÜRETİM	**Lavabo, 45x46 cm**
7413B003-0001	Tek armatür delikli, su taşma delikli, beyaz
7413B076-0001	Tek armatür delikli, su taşma delikli, mat taş gri
7413B077-0001	Tek armatür delikli, su taşma delikli, mat terra rosa
7413B003-0041	Tek armatür delikli, su taşma deliksiz, beyaz
7413B076-0041	Tek armatür delikli, su taşma deliksiz, mat taş gri
7413B077-0041	Tek armatür delikli, su taşma deliksiz, mat terra rosa
	• Su taşma adaptörü ürüne dahildir. • Süzgeç ve sifon ürüne dahil değildir. 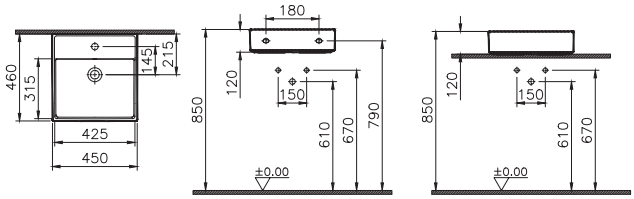 Tezgah üstü kullanım
YERLİ ÜRETİM	**Lavabo, 60x46 cm**
7414B003-0001	Tek armatür delikli, su taşma delikli, beyaz
7414B076-0001	Tek armatür delikli, su taşma delikli, mat taş gri
7414B077-0001	Tek armatür delikli, su taşma delikli, mat terra rosa
7414B003-0041	Tek armatür delikli, su taşma deliksiz, beyaz
7414B076-0041	Tek armatür delikli, su taşma deliksiz, mat taş gri
7414B077-0041	Tek armatür delikli, su taşma deliksiz, mat terra rosa
7414B003-0631	Tek armatür delikli, su taşma delikli, beyaz, sadece tezgah üstü kullanıma uygundur
7414B076-0631	Tek armatür delikli, su taşma delikli, mat taş gri, sadece tezgah üstü kullanıma uygundur
7414B077-0631	Tek armatür delikli, su taşma delikli, mat terra rosa, arka tarafı sırlı, sadece tezgah üstü kullanıma uygundur
7414B003-0661	Tek armatür delikli, su taşma deliksiz, beyaz, sadece tezgah üstü kullanıma uygundur
7414B076-0661	Tek armatür delikli, su taşma deliksiz, mat taş gri, sadece tezgah üstü kullanıma uygundur
7414B077-0661	Tek armatür delikli, su taşma deliksiz, mat terra rosa, sadece tezgah üstü kullanıma uygundur
	• Su taşma adaptörü ürüne dahildir. • Süzgeç ve sifon ürüne dahil değildir. 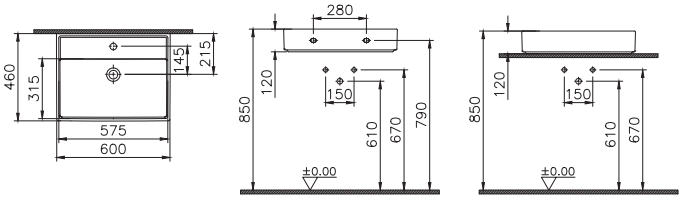 Tezgah üstü kullanım

• VitrA markalı tüm seramik ürünlerde VitrA Hygiene uygulanır. • VitrA Clean ayaklar, rezervuarlar, pisuvarlar, helataşları, duş tekneleri ve eviyeler hariç tüm seramik ürünlerimize uygulanabilir. • 10 yıl garanti sadece seramik sağlık gereçleri için geçerlidir. • Tüm çizimler standart toleranslar dahilindedir. Montaj uygulamalarında kesin ölçü ihtiyacı olursa ürün üzerinden alınan birebir ölçüler kullanılmalıdır. • Eczacıbaşı Yapı Gereçleri San. ve Tic. A.Ş'nin ürünler ve teknik detaylarında değişiklik yapma hakkı saklıdır.

VitrA

ArchiPlan

Ürün/Kod	Ürün açıklamaları
YERLİ ÜRETİM	**Lavabo, 80x46 cm**
7415B003-0001	Tek armatür delikli, su taşma delikli, beyaz
7415B076-0001	Tek armatür delikli, su taşma delikli, mat taş gri
7415B077-0001	Tek armatür delikli, su taşma delikli, mat terra rosa
7415B003-0041	Tek armatür delikli, su taşma deliksiz, beyaz
7415B076-0041	Tek armatür delikli, su taşma deliksiz, mat taş gri
7415B077-0041	Tek armatür delikli, su taşma deliksiz, mat terra rosa
7415B003-0631	Tek armatür delikli, su taşma delikli, beyaz, sadece tezgah üstü kullanıma uygundur
7415B076-0631	Tek armatür delikli, su taşma delikli, mat taş gri, sadece tezgah üstü kullanıma uygundur
7415B077-0631	Tek armatür delikli, su taşma delikli, mat terra rosa, sadece tezgah üstü kullanıma uygundur
7415B003-0661	Tek armatür delikli, su taşma deliksiz, beyaz, sadece tezgah üstü kullanıma uygundur
7415B076-0661	Tek armatür delikli, su taşma deliksiz, mat taş gri, sadece tezgah üstü kullanıma uygundur
7415B077-0661	Tek armatür delikli, su taşma deliksiz, mat terra rosa, sadece tezgah üstü kullanıma uygundur
	• Su taşma adaptörü ürüne dahildir. • Süzgeç ve sifon ürüne dahil değildir. 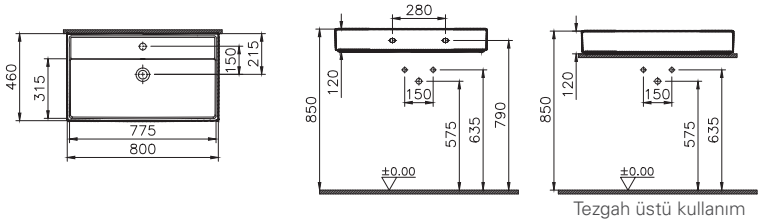 Tezgah üstü kullanım
YERLİ ÜRETİM	**Lavabo, 90x46 cm**
7416B003-0001	Tek armatür delikli, su taşma delikli, beyaz
7416B076-0001	Tek armatür delikli, su taşma delikli, mat taş gri
7416B077-0001	Tek armatür delikli, su taşma delikli, mat terra rosa
7416B003-0041	Tek armatür delikli, su taşma deliksiz, beyaz
7416B076-0041	Tek armatür delikli, su taşma deliksiz, mat taş gri
7416B077-0041	Tek armatür delikli, su taşma deliksiz, mat terra rosa
	• Su taşma adaptörü ürüne dahildir. • Süzgeç ve sifon ürüne dahil değildir. 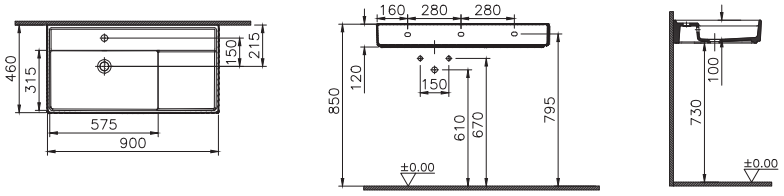

• VitrA markalı tüm seramik ürünlerde VitrA Hygiene uygulanır. • VitrA Clean ayaklar, rezervuarlar, pisuvarlar, helataşları, duş tekneleri ve eviyeler hariç tüm seramik ürünlerimize uygulanabilir. • 10 yıl garanti sadece seramik sağlık gereçleri için geçerlidir. • Tüm çizimler standart toleranslar dahilindedir. Montaj uygulamalarında kesin ölçü ihtiyacı olursa ürün üzerinden alınan birebir ölçüler kullanılmalıdır. • Eczacıbaşı Yapı Gereçleri San. ve Tic. A.Ş'nin ürünler ve teknik detaylarında değişiklik yapma hakkı saklıdır.

VitrA

ArchiPlan

Ürün/Kod	Ürün açıklamaları
YERLİ ÜRETİM	**Lavabo, 100x46 cm**
7417B003-0001	Tek armatür delikli, su taşma delikli, beyaz
7417B076-0001	Tek armatür delikli, su taşma delikli, mat taş gri
7417B077-0001	Tek armatür delikli, su taşma delikli, mat terra rosa
7417B003-0041	Tek armatür delikli, su taşma deliksiz, beyaz
7417B076-0041	Tek armatür delikli, su taşma deliksiz, mat taş gri
7417B077-0041	Tek armatür delikli, su taşma deliksiz, mat terra rosa
	• Su taşma adaptörü ürüne dahildir. • Süzgeç ve sifon ürüne dahil değildir.

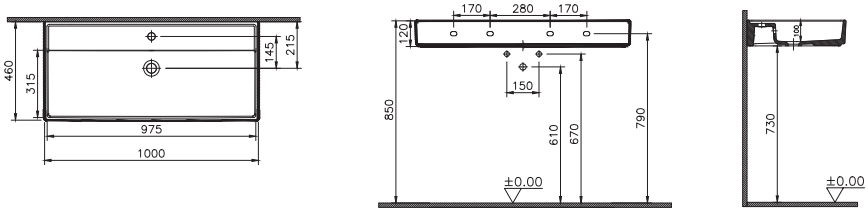

YERLİ ÜRETİM	**Lavabo, 120x46 cm**
7418B003-0001	İki armatür delikli, su taşma delikli, beyaz
7418B076-0001	İki armatür delikli, su taşma delikli, mat taş gri
7418B077-0001	İki armatür delikli, su taşma delikli, mat terra rosa
7418B003-0041	İki armatür delikli, su taşma deliksiz, beyaz
7418B076-0041	İki armatür delikli, su taşma deliksiz, mat taş gri
7418B077-0041	İki armatür delikli, su taşma deliksiz, mat terra rosa
	• Su taşma adaptörü ürüne dahildir. • Süzgeç ve sifon ürüne dahil değildir.

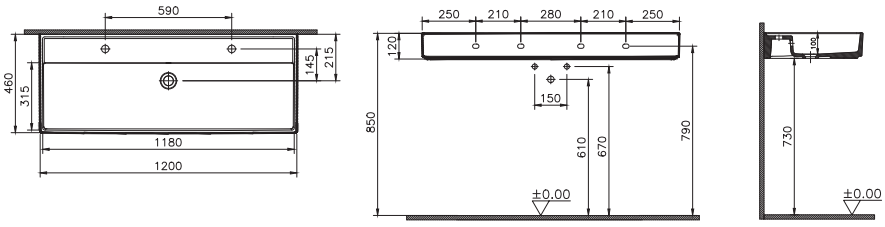

• VitrA markalı tüm seramik ürünlerde VitrA Hygiene uygulanır. • VitrA Clean ayaklar, rezervuarlar, pisuvarlar, helataşları, duş tekneleri ve eviyeler hariç tüm seramik ürünlerimize uygulanabilir. • 10 yıl garanti sadece seramik sağlık gereçleri için geçerlidir. • Tüm çizimler standart toleranslar dahilindedir. Montaj uygulamalarında kesin ölçü ihtiyacı olursa ürün üzerinden alınan birebir ölçüler kullanılmalıdır. • Eczacıbaşı Yapı Gereçleri San. ve Tic. A.Ş'nin ürünler ve teknik detaylarında değişiklik yapma hakkı saklıdır.

VitrA

ArchiPlan

Ürün/Kod	Ürün açıklamaları
YERLİ ÜRETİM	**Monoblok lavabo, 40x40 cm**
7419B003-0016	Armatür deliksiz, su taşma deliksiz, beyaz
7419B076-0016	Armatür deliksiz, su taşma deliksiz, mat taş gri
7419B077-0016	Armatür deliksiz, su taşma deliksiz, mat terra rosa
	Süzgeç ve sifon ürüne dahil değildir. 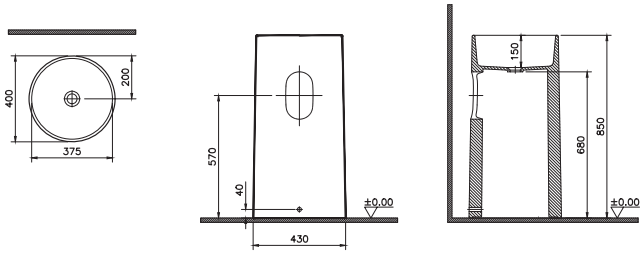
YERLİ ÜRETİM	**Garaj eviye, 60x46 cm**
7438B003-1596	Tek armatür delikli, su taşma deliksiz, beyaz
7438B076-1596	Tek armatür delikli, su taşma deliksiz, mat taş gri
7438B077-1596	Tek armatür delikli, su taşma deliksiz, mat terra rosa
7438B003-1862	Tek armatür delikli, su taşma delikli, beyaz
7438B076-1862	Tek armatür delikli, su taşma delikli, mat taş gri
7438B077-1862	Tek armatür delikli, su taşma delikli, mat terra rosa
	• Su taşma adaptörü ürüne dahildir. • Süzgeç ve sifon ürüne dahil değildir. • A42957 armatür ile uyumludur. 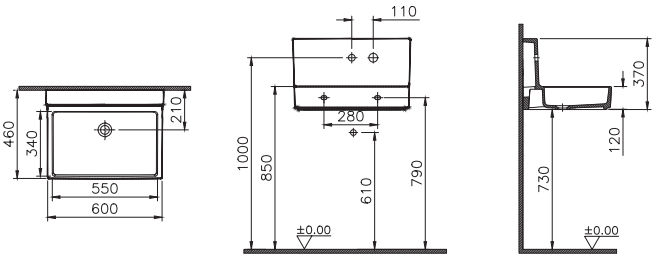
YERLİ ÜRETİM	**Ankastre lavabo bataryası (sıva üstü)**
A42957	Krom
	• Çıkış ucu uzunluğu 142 mm'dir. • Rozet çapları 58 mm'dir. • Özel debi kısıcılı perlatör sayesinde max. 5 L/dk su akışı sağlanmaktadır. • Sıva altı montajı gerektirmez. 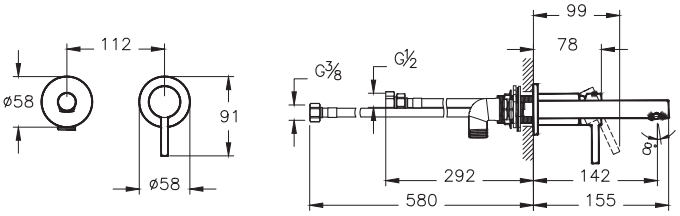

• VitrA markalı tüm seramik ürünlerde VitrA Hygiene uygulanır. • VitrA Clean ayaklar, rezervuarlar, pisuvarlar, helataşları, duş tekneleri ve eviyeler hariç tüm seramik ürünlerimize uygulanabilir. • 10 yıl garanti sadece seramik sağlık gereçleri için geçerlidir. • Tüm çizimler standart toleranslar dahilindedir. Montaj uygulamalarında kesin ölçü ihtiyacı olursa ürün üzerinden alınan birebir ölçüler kullanılmalıdır. • Eczacıbaşı Yapı Gereçleri San. ve Tic. A.Ş'nin ürünler ve teknik detaylarında değişiklik yapma hakkı saklıdır.

VitrA

ArchiPlan

Ürün/Kod	Ürün açıklamaları
YERLİ ÜRETİM	**Çanak Lavabo, yuvarlak, 40 cm**
7439B003-0016	Armatür deliksiz, su taşma deliksiz, beyaz
7439B076-0016	Armatür deliksiz, su taşma deliksiz, mat taş gri
7439B077-0016	Armatür deliksiz, su taşma deliksiz, mat terra rosa
	Süzgeç ve sifon ürüne dahil değildir. 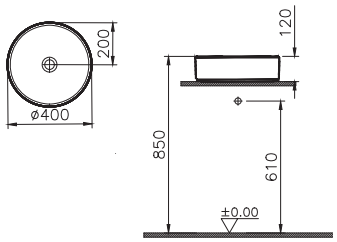
YERLİ ÜRETİM	**Çanak lavabo, kare, 40x40cm**
7440B003-0016	Armatür deliksiz, su taşma deliksiz, beyaz
7440B076-0016	Armatür deliksiz, su taşma deliksiz, mat taş gri
7440B077-0016	Armatür deliksiz, su taşma deliksiz, mat terra rosa
	Süzgeç ve sifon ürüne dahil değildir. 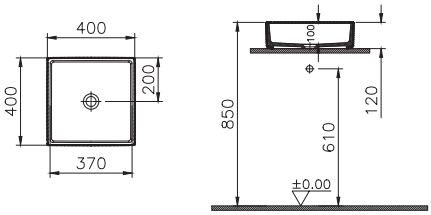
YERLİ ÜRETİM	**Çanak lavabo, dikdörtgen, 60x38 cm**
7441B003-0016	Armatür deliksiz, su taşma deliksiz, beyaz
7441B076-0016	Armatür deliksiz, su taşma deliksiz, mat taş gri
7441B077-0016	Armatür deliksiz, su taşma deliksiz, mat terra rosa
	Süzgeç ve sifon ürüne dahil değildir. 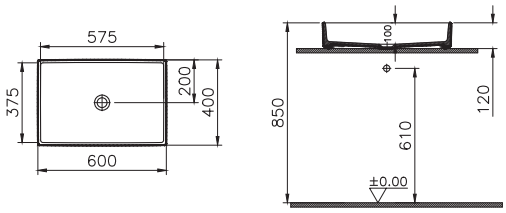

• VitrA markalı tüm seramik ürünlerde VitrA Hygiene uygulanır. • VitrA Clean ayaklar, rezervuarlar, pisuvarlar, helataşları, duş tekneleri ve eviyeler hariç tüm seramik ürünlerimize uygulanabilir. • 10 yıl garanti sadece seramik sağlık gereçleri için geçerlidir. • Tüm çizimler standart toleranslar dahilindedir. Montaj uygulamalarında kesin ölçü ihtiyacı olursa ürün üzerinden alınan birebir ölçüler kullanılmalıdır. • Eczacıbaşı Yapı Gereçleri San. ve Tic. A.Ş'nin ürünler ve teknik detaylarında değişiklik yapma hakkı saklıdır.

VitrA

ArchiPlan

Ürün/Kod	Ürün açıklamaları
YENİ YERLİ ÜRETİM	**Çanak lavabo, yuvarlak, 40x40 cm**
7442B003-0016	Armatür deliksiz, su taşma deliksiz, beyaz
7442B076-0016	Armatür deliksiz, su taşma deliksiz, mat taş gri
7442B077-0016	Armatür deliksiz, su taşma deliksiz, mat terra rosa
	Süzgeç ve sifon ürüne dahil değildir. Montaj seti ürüne dahildir. 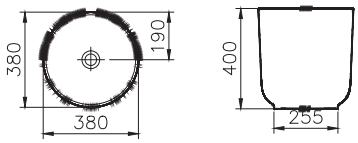
YENİ YERLİ ÜRETİM	**Family lavabo alt, dikdörtgen, 100x44 cm**
7444B003-1984	Lavabo delikli, armatür delikli, su taşma delikli, beyaz
7444B076-1984	Lavabo delikli, armatür delikli, su taşma delikli, mat taş gri
7444B077-1984	Lavabo delikli, armatür delikli, su taşma delikli, mat terra rosa
7444B003-1985	Lavabo deliksiz, armatür delikli, su taşma delikli, beyaz
7444B076-1985	Lavabo deliksiz, armatür delikli, su taşma delikli, mat taş gri
7444B077-1985	Lavabo deliksiz, armatür delikli, su taşma delikli, mat terra rosa
	• Süzgeç ve sifon ürüne dahil değildir. Montaj seti ürüne dahildir. • Lavabo delikli kodların (7444B0XX-1984) 7442B0XX ile birlikte kullanımı uygundur. 1984 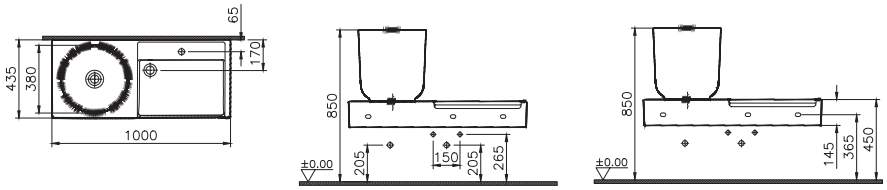 1985 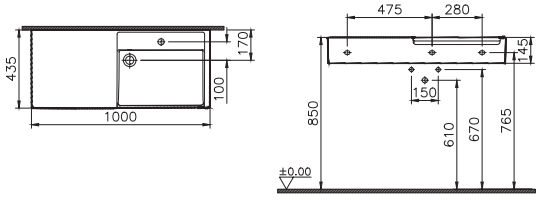

• VitrA markalı tüm seramik ürünlerde VitrA Hygiene uygulanır. • VitrA Clean ayaklar, rezervuarlar, pisuvarlar, helataşları, duş tekneleri ve eviyeler hariç tüm seramik ürünlerimize uygulanabilir. • 10 yıl garanti sadece seramik sağlık gereçleri için geçerlidir. • Tüm çizimler standart toleranslar dahilindedir. Montaj uygulamalarında kesin ölçü ihtiyacı olursa ürün üzerinden alınan birebir ölçüler kullanılmalıdır. • Eczacıbaşı Yapı Gereçleri San. ve Tic. A.Ş'nin ürünler ve teknik detaylarında değişiklik yapma hakkı saklıdır.

VitrA

ArchiPlan

Ürün/Kod	Ürün açıklamaları
YENİ	**El yıkama ünitesi, dikdörtgen, 75x50 cm**
7861B003-1514	Soldan tek armatür delikli, sabunluk delikli, su taşma delikli, beyaz

- A47140 temassız armatür, A44699 temassız sıvı sabunluk, 370-1400 çöp kovası ile birlikte kullanımı uygundur.
- Bu ürünler pakete dahil değildir, harici sipariş verilmelidir.
- Seramik sifon süzgeci ürüne dahildir, sifon ürüne dahil değildir.

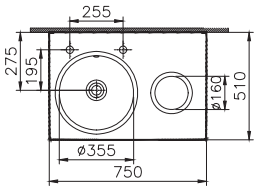

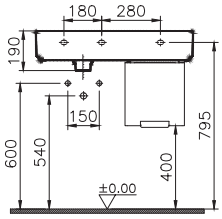

A47140 YENİ	**Temassız lavabo bataryası (elektrikli - çift su girişli)**

- Akış başladıktan 60 sn sonra emniyet amacı ile otomatik olarak su kapanmaktadır.
- Çıkış ucu uzunluğu 160 mm'dir.
- Çıkış ucu yüksekliği 140 mm'dir.
- Tek su bağlantılıdır.
- Ürün 6V elektrik ile çalışır.
- Özel debi kısıcılı perlatör sayesinde max. 5 L/dk su akışı sağlanmaktadır.
- Valf ünitesi ve ara musluk ürüne dahildir.
- Armatür merkezi ile lavabo hazne başlangıcı arası max. 70 mm olmalıdır (bkz. sayfa 808).
- Perakende satışlar bedelsiz montaj kapsamındadır. Proje satışlarında ise numune daire bedelsiz montaj kapsamındadır.

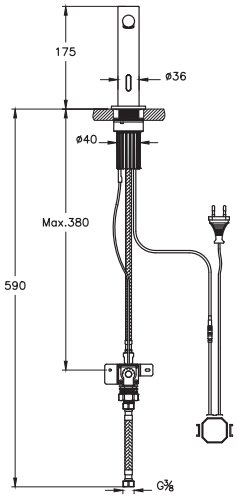

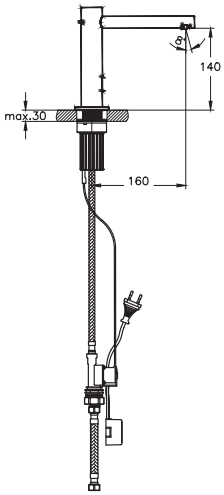

A44699	**Temassız sıvı sabunluk, tezgah üzeri (elektrikli - kısa)**

- Pirinç malzemeli çıkış ucu.
- Çıkış ucu uzunluğu 109 mm'dir.
- Çıkış ucu yüksekliği 67 mm'dir.
- Çıkış ucu çapı 21 mm'dir.
- 1000 ml sıvı sabun deposu.
- Ürün 6V elektrik ile çalışır.
- Sensörün algılama mesafesi 120 mm'dir.
- Pompa ünitesi ürüne dahildir ve duvara monte edilmelidir.
- Kolay doldurma özelliği.
- Perakende satışlar bedelsiz montaj kapsamındadır. Proje satışlarında ise numune daire bedelsiz montaj kapsamındadır.

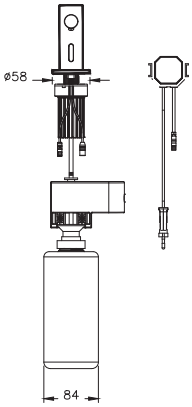

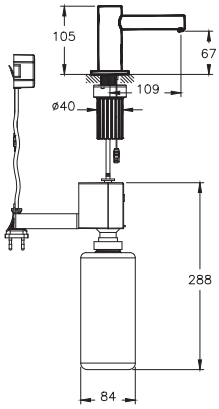

• VitrA markalı tüm seramik ürünlerde VitrA Hygiene uygulanır. • VitrA Clean ayaklar, rezervuarlar, pisuvarlar, helataşları, duş tekneleri ve eviyeler hariç tüm seramik ürünlerimize uygulanabilir. • 10 yıl garanti sadece seramik sağlık gereçleri için geçerlidir. • Tüm çizimler standart toleranslar dahilindedir. Montaj uygulamalarında kesin ölçü ihtiyacı olursa ürün üzerinden alınan birebir ölçüler kullanılmalıdır. • Eczacıbaşı Yapı Gereçleri San. ve Tic. A.Ş'nin ürünler ve teknik detaylarında değişiklik yapma hakkı saklıdır.

VitrA

Nuo

Ürün/Kod	Ürün açıklamaları
YERLİ ÜRETİM	**Çanak lavabo, dikdörtgen, kompakt, 50x44 cm**
7431B003-0001	Tek armatür delikli, su taşma delikli
7431B003-0041	Tek armatür delikli, su taşma deliksiz
7431B003-0631	Tek armatür delikli, su taşma delikli, arka tarafı sırlı, sadece tezgah üstü kullanıma uygundur.
7431B003-0661	Tek armatür delikli, su taşma deliksiz, arka tarafı sırlı, sadece tezgah üstü kullanıma uygundur.
	Süzgeç ve sifon ürüne dahil değildir.

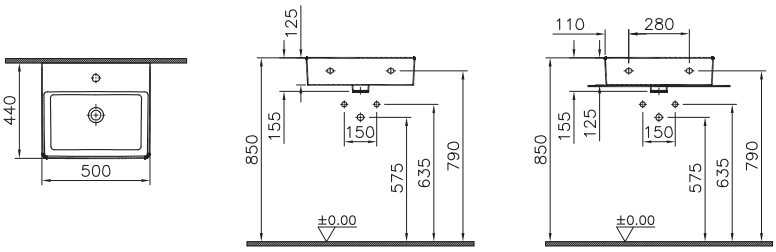

Tezgah üstü kullanım

YERLİ ÜRETİM	**Çanak lavabo, dikdörtgen, kompakt, 50x38 cm**
7436B003-0012	Armatür deliksiz, su taşma delikli
7436B003-0016	Armatür deliksiz, su taşma deliksiz
	Süzgeç ve sifon ürüne dahil değildir.

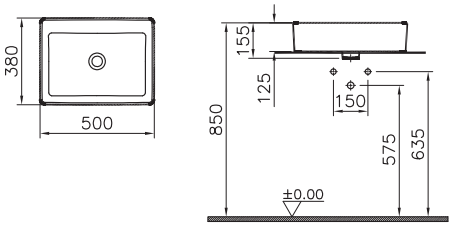

• Nuo lavabolar sadece X03 beyaz renkli olarak üretilmektedir. • VitrA markalı tüm seramik ürünlerde VitrA Hygiene uygulanır. • VitrA Clean ayaklar, rezervuarlar, pisuvarlar, helataşları, duş tekneleri ve eviyeler hariç tüm seramik ürünlerimize uygulanabilir. • 10 yıl garanti sadece seramik sağlık gereçleri için geçerlidir.
• Tüm çizimler standart toleranslar dahilindedir. Montaj uygulamalarında kesin ölçü ihtiyacı olursa ürün üzerinden alınan birebir ölçüler kullanılmalıdır.
• Eczacıbaşı Yapı Gereçleri San. ve Tic. A.Ş'nin ürünler ve teknik detaylarında değişiklik yapma hakkı saklıdır.

VitrA

Nuo

Ürün/Kod	Ürün açıklamaları
YERLİ ÜRETİM	**Çanak lavabo, dikdörtgen, 60x44 cm**
7432B003-0001	Tek armatür delikli, su taşma delikli
7432B003-0041	Tek armatür delikli, su taşma deliksiz
7432B003-0631	Tek armatür delikli, su taşma delikli, arka tarafı sırlı, sadece tezgah üstü kullanıma uygundur.
7432B003-0661 ◆	Tek armatür delikli, su taşma deliksiz, arka tarafı sırlı, sadece tezgah üstü kullanıma uygundur.
	Süzgeç ve sifon ürüne dahil değildir.

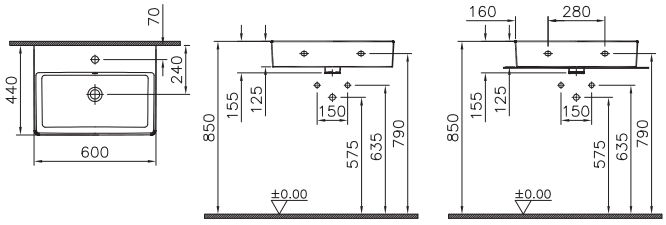

Tezgah üstü kullanım

YERLİ ÜRETİM	**Çanak lavabo, dikdörtgen, 60x38 cm**
7434B003-0012	Armatür deliksiz, su taşma delikli
7434B003-0016	Armatür deliksiz, su taşma deliksiz
	Süzgeç ve sifon ürüne dahil değildir.

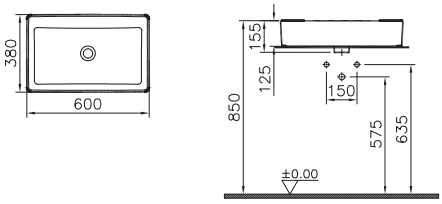

• Nuo lavabolar sadece X03 beyaz renkli olarak üretilmektedir. • VitrA markalı tüm seramik ürünlerde VitrA Hygiene uygulanır. • VitrA Clean ayaklar, rezervuarlar, pisuvarlar, helataşları, duş tekneleri ve eviyeler hariç tüm seramik ürünlerimize uygulanabilir. • 10 yıl garanti sadece seramik sağlık gereçleri için geçerlidir.
• Tüm çizimler standart toleranslar dahilindedir. Montaj uygulamalarında kesin ölçü ihtiyacı olursa ürün üzerinden alınan birebir ölçüler kullanılmalıdır.
• Eczacıbaşı Yapı Gereçleri San. ve Tic. A.Ş'nin ürünler ve teknik detaylarında değişiklik yapma hakkı saklıdır.

VitrA

Nuo

Ürün/Kod	Ürün açıklamaları
YERLİ ÜRETİM	**Tezgah altı lavabo, dikdörtgen, kompakt, 50x38 cm**
7436B003-1082	Armatür deliksiz, su taşma delikli
7436B003-1083	Armatür deliksiz, su taşma deliksiz
	Süzgeç ve sifon ürüne dahil değildir.
	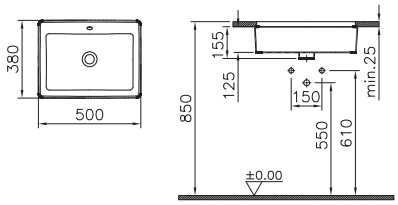
YERLİ ÜRETİM	**Tezgah altı lavabo, dikdörtgen, 60x38 cm**
7434B003-1082	Armatür deliksiz, su taşma delikli
7434B003-1083	Armatür deliksiz, su taşma deliksiz
	Süzgeç ve sifon ürüne dahil değildir.
	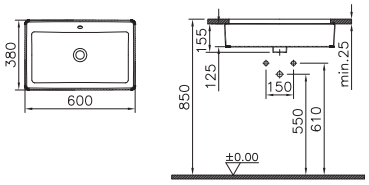
6392L003-0159 ◆ ⊕ YERLİ ÜRETİM	**Seramik sifon üst grubu** Beyaz

• Nuo lavabolar sadece X03 beyaz renkli olarak üretilmektedir. • VitrA markalı tüm seramik ürünlerde VitrA Hygiene uygulanır. • VitrA Clean ayaklar, rezervuarlar, pisuvarlar, helataşları, duş tekneleri ve eviyeler hariç tüm seramik ürünlerimize uygulanabilir. • 10 yıl garanti sadece seramik sağlık gereçleri için geçerlidir.
• Tüm çizimler standart toleranslar dahilindedir. Montaj uygulamalarında kesin ölçü ihtiyacı olursa ürün üzerinden alınan birebir ölçüler kullanılmalıdır.
• Eczacıbaşı Yapı Gereçleri San. ve Tic. A.Ş'nin ürünler ve teknik detaylarında değişiklik yapma hakkı saklıdır.

VitrA

Geo

Ürün/Kod	Ürün açıklamaları
YERLİ ÜRETİM	**Çanak lavabo, yuvarlak, kompakt, 38x38 cm**
7421B003-0016 ◆	Armatür deliksiz, su taşma deliksiz, beyaz
7421B001-0016	Armatür deliksiz, su taşma deliksiz, mat beyaz
7421B020-0016	Armatür deliksiz, su taşma deliksiz, mat bej
7421B070-0016	Armatür deliksiz, su taşma deliksiz, siyah
7421B083-0016	Armatür deliksiz, su taşma deliksiz, mat siyah
	Süzgeç ve sifon ürüne dahil değildir.

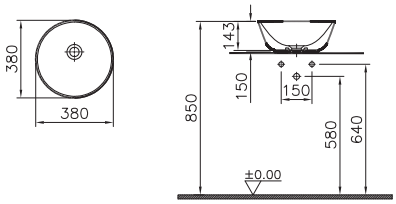

YERLİ ÜRETİM	**Çanak lavabo, oval, 55x40 cm**
7427B003-0012	Armatür deliksiz, su taşma delikli, beyaz
7427B001-0012	Armatür deliksiz, su taşma delikli, mat beyaz
7427B020-0012	Armatür deliksiz, su taşma delikli, mat bej
7427B070-0012	Armatür deliksiz, su taşma delikli, siyah
7427B083-0012	Armatür deliksiz, su taşma delikli, mat siyah
7427B003-0016	Armatür deliksiz, su taşma deliksiz, beyaz
7427B001-0016 ⊕	Armatür deliksiz, su taşma deliksiz, mat beyaz
7427B020-0016 ⊕	Armatür deliksiz, su taşma deliksiz, mat bej
7427B070-0016 ⊕	Armatür deliksiz, su taşma deliksiz, siyah
7427B083-0016 ⊕	Armatür deliksiz, su taşma deliksiz, mat siyah
	Süzgeç ve sifon ürüne dahil değildir.

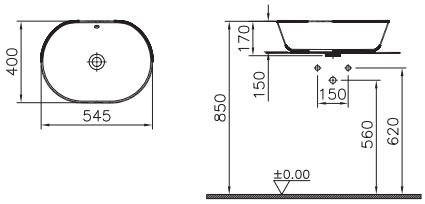

• Geo lavabolar sadece X03 beyaz renkli olarak üretilmektedir. • VitrA markalı tüm seramik ürünlerde VitrA Hygiene uygulanır. • VitrA Clean ayaklar, rezervuarlar, pisuvarlar, helataşları, duş tekneleri ve eviyeler hariç tüm seramik ürünlerimize uygulanabilir. • 10 yıl garanti sadece seramik sağlık gereçleri için geçerlidir.
• Tüm çizimler standart toleranslar dahilindedir. Montaj uygulamalarında kesin ölçü ihtiyacı olursa ürün üzerinden alınan birebir ölçüler kullanılmalıdır.
• Eczacıbaşı Yapı Gereçleri San. ve Tic. A.Ş'nin ürünler ve teknik detaylarında değişiklik yapma hakkı saklıdır.

VitrA

Geo

Ürün/Kod	Ürün açıklamaları
VERLİ ÜRETİM	**Çanak lavabo, oval, 55x43 cm**
7428B003-0001	Tek armatür delikli, su taşma delikli, beyaz
7428B001-0001 ⊕	Tek armatür delikli, su taşma delikli, mat beyaz
7428B020-0001 ⊕	Tek armatür delikli, su taşma delikli, mat bej
7428B070-0001 ⊕	Tek armatür delikli, su taşma delikli, siyah
7428B083-0001 ⊕	Tek armatür delikli, su taşma delikli, mat siyah
7428B003-0041	Tek armatür delikli, su taşma deliksiz, beyaz
7428B001-0041	Tek armatür delikli, su taşma deliksiz, mat beyaz
7428B020-0041	Tek armatür delikli, su taşma deliksiz, mat bej
7428B070-0041	Tek armatür delikli, su taşma deliksiz, siyah
7428B083-0041	Tek armatür delikli, su taşma deliksiz, mat siyah
	Süzgeç ve sifon ürüne dahil değildir.

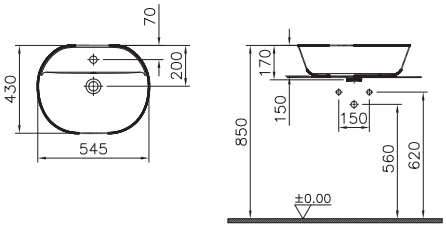

VERLİ ÜRETİM	**Çanak lavabo, dikdörtgen, 60x40 cm**
7425B003-0012	Armatür deliksiz, su taşma delikli, beyaz
7425B001-0012	Armatür deliksiz, su taşma delikli, mat beyaz
7425B020-0012	Armatür deliksiz, su taşma delikli, mat bej
7425B070-0012	Armatür deliksiz, su taşma delikli, siyah
7425B083-0012	Armatür deliksiz, su taşma delikli, mat siyah
7425B003-0016	Armatür deliksiz, su taşma deliksiz, beyaz
7425B001-0016	Armatür deliksiz, su taşma deliksiz, mat beyaz
7425B020-0016	Armatür deliksiz, su taşma deliksiz, mat bej
7425B070-0016	Armatür deliksiz, su taşma deliksiz, siyah
7425B083-0016	Armatür deliksiz, su taşma deliksiz, mat siyah
	Süzgeç ve sifon ürüne dahil değildir.

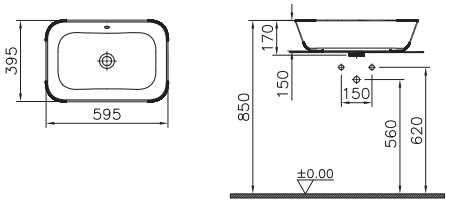

• Geo lavabolar sadece X03 beyaz renkli olarak üretilmektedir. • VitrA markalı tüm seramik ürünlerde VitrA Hygiene uygulanır. • VitrA Clean ayaklar, rezervuarlar, pisuvarlar, helataşları, duş tekneleri ve eviyeler hariç tüm seramik ürünlerimize uygulanabilir. • 10 yıl garanti sadece seramik sağlık gereçleri için geçerlidir.
• Tüm çizimler standart toleranslar dahilindedir. Montaj uygulamalarında kesin ölçü ihtiyacı olursa ürün üzerinden alınan birebir ölçüler kullanılmalıdır.
• Eczacıbaşı Yapı Gereçleri San. ve Tic. A.Ş'nin ürünler ve teknik detaylarında değişiklik yapma hakkı saklıdır.

Geo

Ürün/Kod	Ürün açıklamaları
	Çanak lavabo, Dikdörtgen, 60x43 cm
7426B003-0001	Tek armatür delikli, su taşma delikli, beyaz
7426B001-0001	Tek armatür delikli, su taşma delikli, mat beyaz
7426B020-0001	Tek armatür delikli, su taşma delikli, mat bej
7426B070-0001	Tek armatür delikli, su taşma delikli, siyah
7426B083-0001	Tek armatür delikli, su taşma delikli, mat siyah
7426B003-0041	Tek armatür delikli, su taşma deliksiz, beyaz
7426B001-0041	Tek armatür delikli, su taşma deliksiz, mat beyaz
7426B020-0041	Tek armatür delikli, su taşma deliksiz, mat bej
7426B070-0041	Tek armatür delikli, su taşma deliksiz, siyah
7426B083-0041	Tek armatür delikli, su taşma deliksiz, mat siyah
	Süzgeç ve sifon ürüne dahil değildir.
	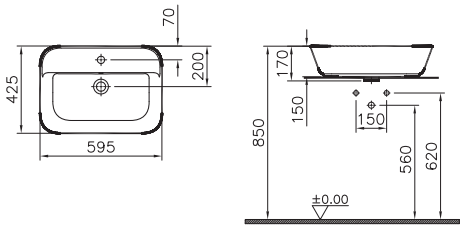
	Sabit seramik sifon üst grubu
6392L003-0159 ◆ ⊕	Beyaz
6392L001-0159 ◆	Mat beyaz
6392L020-0159 ◆	Mat bej
6392L070-0159	Siyah
6392L083-0159	Mat siyah

• Geo lavabolar sadece X03 beyaz renkli olarak üretilmektedir. • VitrA markalı tüm seramik ürünlerde VitrA Hygiene uygulanır. • VitrA Clean ayaklar, rezervuarlar, pisuvarlar, helataşları, duş tekneleri ve eviyeler hariç tüm seramik ürünlerimize uygulanabilir. • 10 yıl garanti sadece seramik sağlık gereçleri için geçerlidir.
• Tüm çizimler standart toleranslar dahilindedir. Montaj uygulamalarında kesin ölçü ihtiyacı olursa ürün üzerinden alınan birebir ölçüler kullanılmalıdır.
• Eczacıbaşı Yapı Gereçleri San. ve Tic. A.Ş'nin ürünler ve teknik detaylarında değişiklik yapma hakkı saklıdır.

VitrA

Integra

Ürün/Kod	Ürün açıklamaları
7336L003-0999 YERLİ ÜRETİM	**Köşe lavabo, yuvarlak, 40x40 cm** Tek armatür delikli, su taşma delikli
6936L003-7035 YERLİ ÜRETİM	**Kolon ayak**
	Süzgeç ve sifon ürüne dahil değildir. 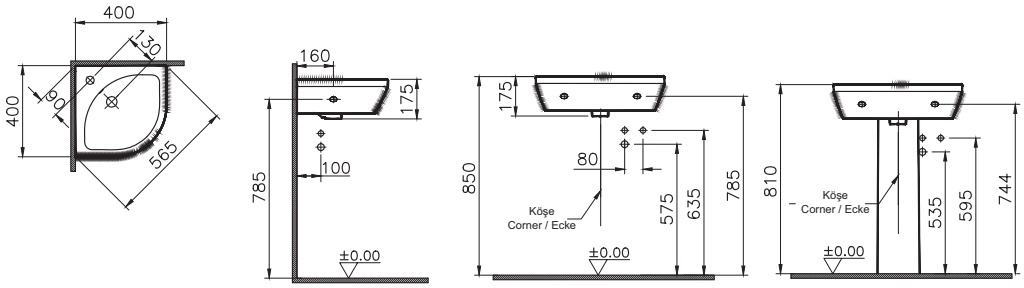
YERLİ ÜRETİM	**Sol armatür bantlı dar lavabo, dikdörtgen, kompakt, 35x22 cm**
7090L003-0028	Tek armatür delikli, su taşma delikli
7090L003-0012	Armatür deliksiz, su taşma delikli
	Süzgeç ve sifon ürüne dahil değildir. 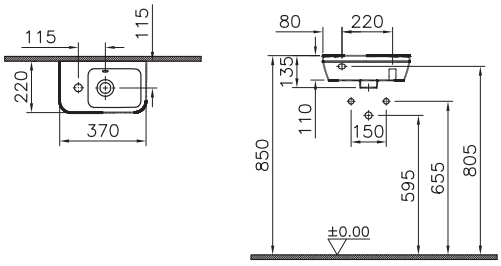
YERLİ ÜRETİM	**Sağ armatür bantlı dar lavabo, dikdörtgen, kompakt, 35x22 cm**
7091L003-0029	Tek armatür delikli, su taşma delikli
7091L003-0012	Armatür deliksiz, su taşma delikli
	Süzgeç ve sifon ürüne dahil değildir. 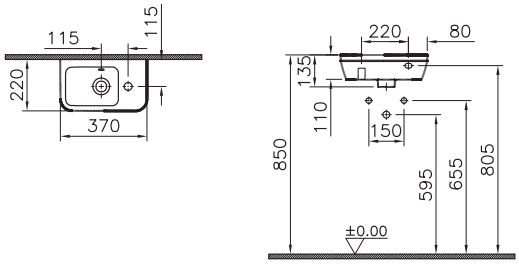

• Integra serisi sadece X03 beyaz renkli olarak üretilmektedir. • VitrA markalı tüm seramik ürünlerde VitrA Hygiene uygulanır. • VitrA Clean ayaklar, rezervuarlar, pisuvarlar, helataşları, duş tekneleri ve eviyeler hariç tüm seramik ürünlerimize uygulanabilir. • 10 yıl garanti sadece seramik sağlık gereçleri için geçerlidir.
• Tüm çizimler standart toleranslar dahilindedir. Montaj uygulamalarında kesin ölçü ihtiyacı olursa ürün üzerinden alınan birebir ölçüler kullanılmalıdır.
• Eczacıbaşı Yapı Gereçleri San. ve Tic. A.Ş'nin ürünler ve teknik detaylarında değişiklik yapma hakkı saklıdır.

VitrA

Integra

Ürün/Kod	Ürün açıklamaları
	Dar lavabo, dikdörtgen, kompakt, 60x36 cm
7088L003-0001	Tek armatür delikli, su taşma delikli
7088L003-0012	Armatür deliksiz, su taşma delikli
	Süzgeç ve sifon ürüne dahil değildir.

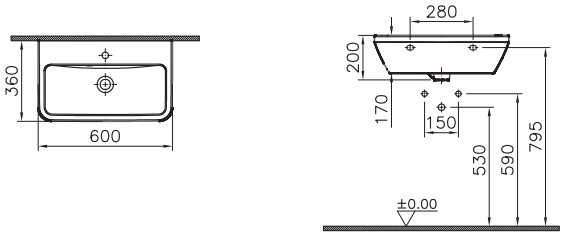

7065L003-0001	**Lavabo, yuvarlak, kompakt, 45x36 cm** Tek armatür delikli, su taşma delikli
5315L003-0156	**Küçük yarım ayak**
6936L003-7035	**Kolon ayak**
	Süzgeç ve sifon ürüne dahil değildir.

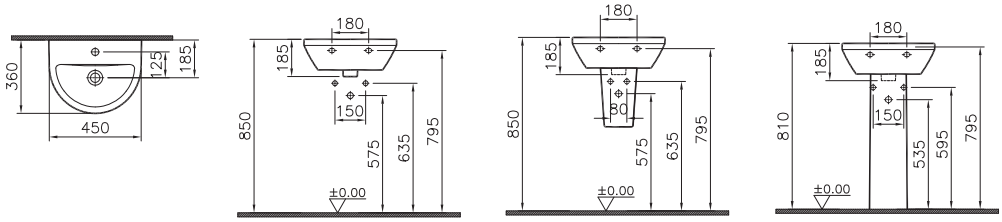

7066L003-0001	**Lavabo, yuvarlak, kompakt, 50x43 cm** Tek armatür delikli, su taşma delikli
5315L003-0156	**Küçük yarım ayak**
6936L003-7035	**Kolon ayak**
	Süzgeç ve sifon ürüne dahil değildir.

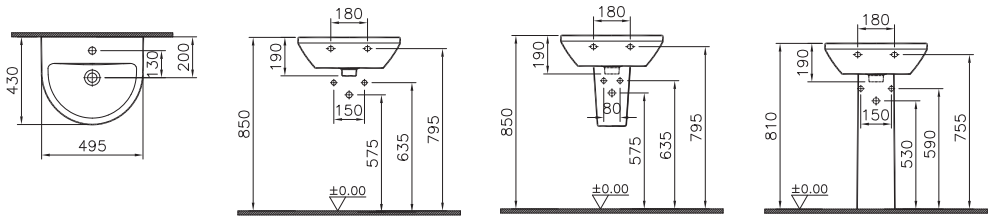

• Integra serisi sadece X03 beyaz renkli olarak üretilmektedir. • VitrA markalı tüm seramik ürünlerde VitrA Hygiene uygulanır. • VitrA Clean ayaklar, rezervuarlar, pisuvarlar, helataşları, duş tekneleri ve eviyeler hariç tüm seramik ürünlerimize uygulanabilir. • 10 yıl garanti sadece seramik sağlık gereçleri için geçerlidir.
• Tüm çizimler standart toleranslar dahilindedir. Montaj uygulamalarında kesin ölçü ihtiyacı olursa ürün üzerinden alınan birebir ölçüler kullanılmalıdır.
• Eczacıbaşı Yapı Gereçleri San. ve Tic. A.Ş'nin ürünler ve teknik detaylarında değişiklik yapma hakkı saklıdır.

VitrA

Integra

Ürün/Kod	Ürün açıklamaları
7067L003-0001 YERLİ ÜRETİM	**Lavabo, yuvarlak, 55x45 cm** Tek armatür delikli, su taşma delikli
5316L003-0156 YERLİ ÜRETİM ◆	**Yarım ayak**
6936L003-7035 YERLİ ÜRETİM	**Kolon ayak**
	Süzgeç ve sifon ürüne dahil değildir. 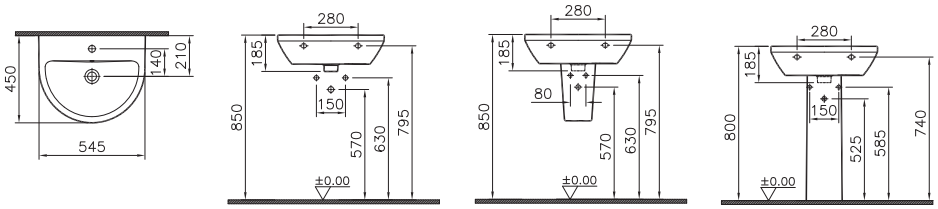

7068L003-0001 YERLİ ÜRETİM	**Lavabo, yuvarlak, 60x47 cm** Tek armatür delikli, su taşma delikli
5316L003-0156 YERLİ ÜRETİM ◆	**Yarım ayak**
6936L003-7035 YERLİ ÜRETİM	**Kolon ayak**
	Süzgeç ve sifon ürüne dahil değildir. 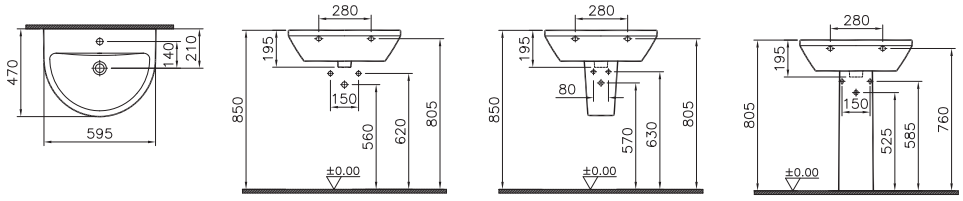

7061L003-0001 YERLİ ÜRETİM	**Lavabo, yuvarlak, 65x49 cm** Tek armatür delikli, su taşma delikli
5316L003-0156 YERLİ ÜRETİM ◆	**Yarım ayak**
6936L003-7035 YERLİ ÜRETİM	**Kolon ayak**
	Süzgeç ve sifon ürüne dahil değildir. 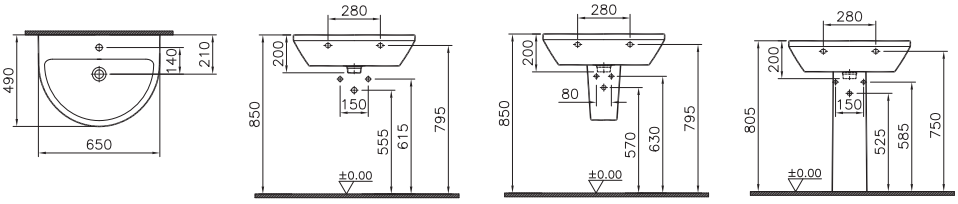

• Integra serisi sadece X03 beyaz renkli olarak üretilmektedir. • VitrA markalı tüm seramik ürünlerde VitrA Hygiene uygulanır. • VitrA Clean ayaklar, rezervuarlar, pisuvarlar, helataşları, duş tekneleri ve eviyeler hariç tüm seramik ürünlerimize uygulanabilir. • 10 yıl garanti sadece seramik sağlık gereçleri için geçerlidir.
• Tüm çizimler standart toleranslar dahilindedir. Montaj uygulamalarında kesin ölçü ihtiyacı olursa ürün üzerinden alınan birebir ölçüler kullanılmalıdır.
• Eczacıbaşı Yapı Gereçleri San. ve Tic. A.Ş'nin ürünler ve teknik detaylarında değişiklik yapma hakkı saklıdır.

VitrA

Integra

Ürün/Kod	Ürün açıklamaları
7047L003-0001	**Lavabo, dikdörtgen, kompakt, 45x40 cm** Tek armatür delikli, su taşma delikli
5315L003-0156	**Küçük yarım ayak**
6936L003-7035	**Kolon ayak**
	Süzgeç ve sifon ürüne dahil değildir.

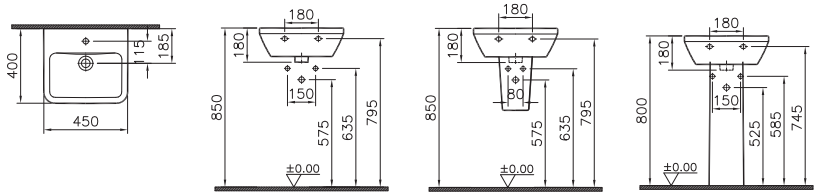

Ürün/Kod	Ürün açıklamaları
7048L003-0001	**Lavabo, dikdörtgen, kompakt, 50x43 cm** Tek armatür delikli, su taşma delikli
5315L003-0156	**Küçük yarım ayak**
6936L003-7035	**Kolon ayak**
	Süzgeç ve sifon ürüne dahil değildir.

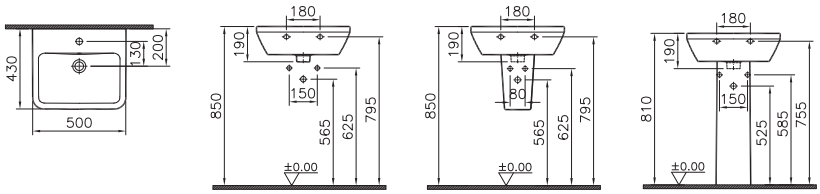

Ürün/Kod	Ürün açıklamaları
7049L003-0001	**Lavabo, dikdörtgen, 55x45 cm** Tek armatür delikli, su taşma delikli
5316L003-0156 ◆	**Yarım ayak**
6936L003-7035	**Kolon ayak**
	Süzgeç ve sifon ürüne dahil değildir.

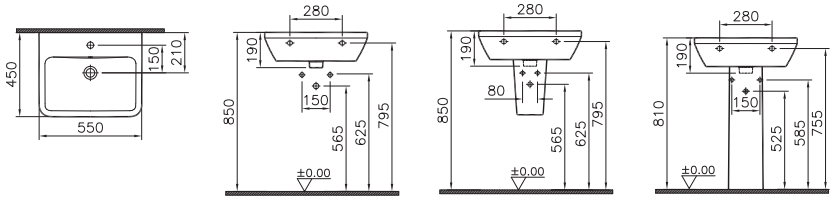

• Integra serisi sadece X03 beyaz renkli olarak üretilmektedir. • VitrA markalı tüm seramik ürünlerde VitrA Hygiene uygulanır. • VitrA Clean ayaklar, rezervuarlar, pisuvarlar, helataşları, duş tekneleri ve eviyeler hariç tüm seramik ürünlerimize uygulanabilir. • 10 yıl garanti sadece seramik sağlık gereçleri için geçerlidir.
• Tüm çizimler standart toleranslar dahilindedir. Montaj uygulamalarında kesin ölçü ihtiyacı olursa ürün üzerinden alınan birebir ölçüler kullanılmalıdır.
• Eczacıbaşı Yapı Gereçleri San. ve Tic. A.Ş'nin ürünler ve teknik detaylarında değişiklik yapma hakkı saklıdır.

VitrA

Integra

Ürün/Kod	Ürün açıklamaları
7050L003-0001 YERLİ ÜRETİM	**Lavabo, dikdörtgen, 60x47 cm** Tek armatür delikli, su taşma delikli
5316L003-0156 YERLİ ÜRETİM ◆	**Yarım ayak**
6936L003-7035 YERLİ ÜRETİM	**Kolon ayak**
	Süzgeç ve sifon ürüne dahil değildir. 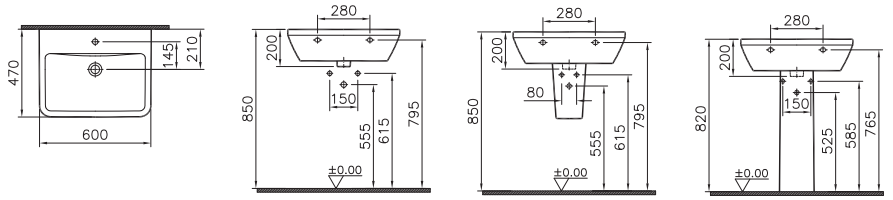
7051L003-0001 YERLİ ÜRETİM	**Lavabo, dikdörtgen, 65x49 cm** Tek armatür delikli, su taşma delikli
5316L003-0156 YERLİ ÜRETİM ◆	**Yarım ayak**
6936L003-7035 YERLİ ÜRETİM	**Kolon ayak**
	Süzgeç ve sifon ürüne dahil değildir. 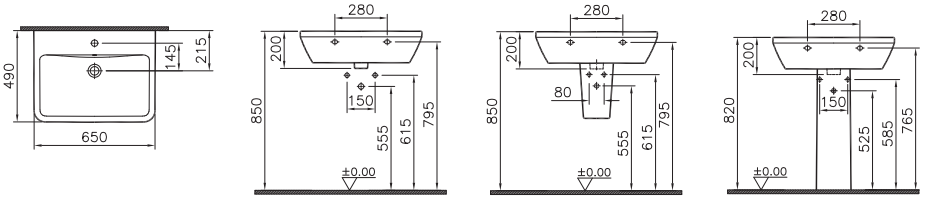
YERLİ ÜRETİM	**Etajerli lavabo, kompakt, 45x29 cm**
7034B003-0001	Sağdan veya soldan armatürlü kullanıma uygun, tek armatür delikli, su taşma delikli
	• Tek başına duvara monte edilemez, mobilya ile kullanımı zorunludur. • Süzgeç ve sifon ürüne dahil değildir. 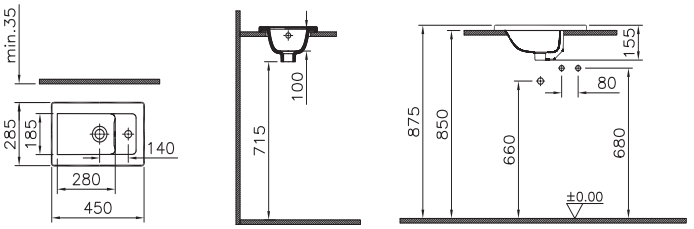

• Integra serisi sadece X03 beyaz renkli olarak üretilmektedir. • VitrA markalı tüm seramik ürünlerde VitrA Hygiene uygulanır. • VitrA Clean ayaklar, rezervuarlar, pisuvarlar, helataşları, duş tekneleri ve eviyeler hariç tüm seramik ürünlerimize uygulanabilir. • 10 yıl garanti sadece seramik sağlık gereçleri için geçerlidir.
• Tüm çizimler standart toleranslar dahilindedir. Montaj uygulamalarında kesin ölçü ihtiyacı olursa ürün üzerinden alınan birebir ölçüler kullanılmalıdır.
• Eczacıbaşı Yapı Gereçleri San. ve Tic. A.Ş'nin ürünler ve teknik detaylarında değişiklik yapma hakkı saklıdır.

VitrA

Integra

Ürün/Kod	Ürün açıklamaları
YERLİ ÜRETİM	**Etajerli lavabo, kompakt, 60x39 cm**
7035B003-0001	Tek armatür delikli, su taşma delikli
	Süzgeç ve sifon ürüne dahil değildir.

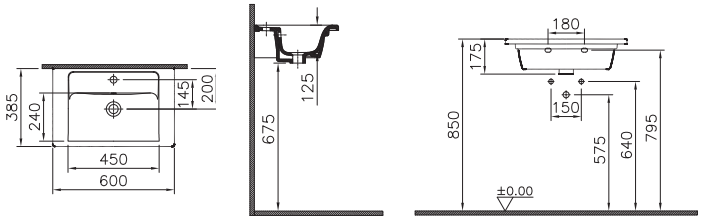

YERLİ ÜRETİM	**Etajerli lavabo, kompakt, 80x39 cm**
7036B003-0001	Tek armatür delikli, su taşma delikli
	Süzgeç ve sifon ürüne dahil değildir.

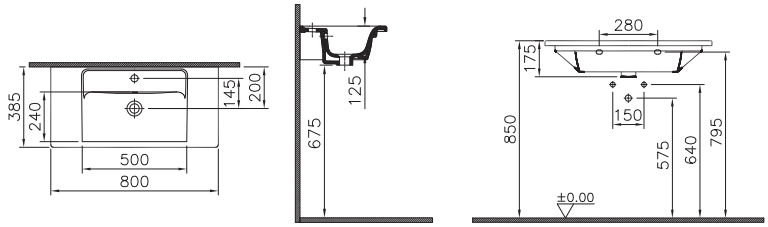

7055B003-0001 YERLİ ÜRETİM	**Etajerli lavabo, 60x47 cm** Tek armatür delikli, su taşma delikli
	Süzgeç ve sifon ürüne dahil değildir.

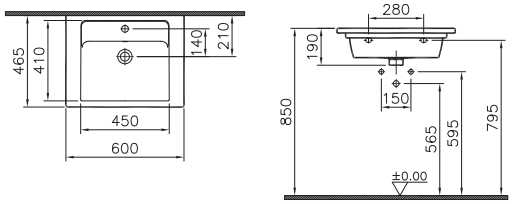

• Integra serisi sadece X03 beyaz renkli olarak üretilmektedir. • VitrA markalı tüm seramik ürünlerde VitrA Hygiene uygulanır. • VitrA Clean ayaklar, rezervuarlar, pisuvarlar, helataşları, duş tekneleri ve eviyeler hariç tüm seramik ürünlerimize uygulanabilir. • 10 yıl garanti sadece seramik sağlık gereçleri için geçerlidir.
• Tüm çizimler standart toleranslar dahilindedir. Montaj uygulamalarında kesin ölçü ihtiyacı olursa ürün üzerinden alınan birebir ölçüler kullanılmalıdır.
• Eczacıbaşı Yapı Gereçleri San. ve Tic. A.Ş'nin ürünler ve teknik detaylarında değişiklik yapma hakkı saklıdır.

VitrA

Integra

Ürün/Kod	Ürün açıklamaları
7056B003-0001 YERLİ ÜRETİM	**Etajerli lavabo, 80x47 cm** Tek armatür delikli, su taşma delikli
	Süzgeç ve sifon ürüne dahil değildir.
	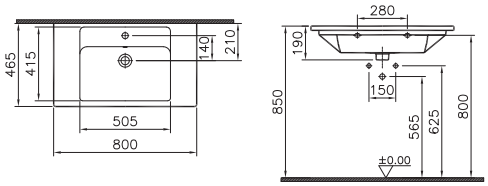
7057B003-0001 YERLİ ÜRETİM	**Etajerli lavabo, 100x47 cm** Tek armatür delikli, su taşma delikli
	Süzgeç ve sifon ürüne dahil değildir.
	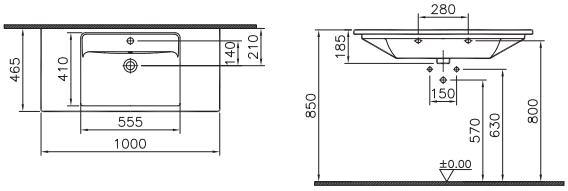
YERLİ ÜRETİM	**Etajerli lavabo, 120x47 cm**
7058B003-0001	Tek armatür delikli, su taşma delikli
7058B003-1474	İki armatür delikli, su taşma delikli
	Süzgeç ve sifon ürüne dahil değildir.
	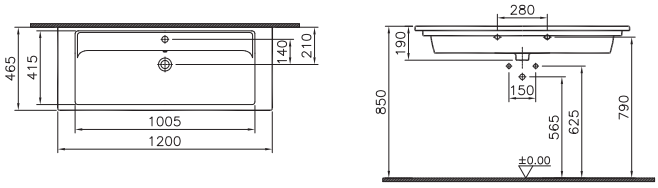

• Integra serisi sadece X03 beyaz renkli olarak üretilmektedir. • VitrA markalı tüm seramik ürünlerde VitrA Hygiene uygulanır. • VitrA Clean ayaklar, rezervuarlar, pisuvarlar, helataşları, duş tekneleri ve eviyeler hariç tüm seramik ürünlerimize uygulanabilir. • 10 yıl garanti sadece seramik sağlık gereçleri için geçerlidir.
• Tüm çizimler standart toleranslar dahilindedir. Montaj uygulamalarında kesin ölçü ihtiyacı olursa ürün üzerinden alınan birebir ölçüler kullanılmalıdır.
• Eczacıbaşı Yapı Gereçleri San. ve Tic. A.Ş'nin ürünler ve teknik detaylarında değişiklik yapma hakkı saklıdır.

VitrA

Integra

Ürün/Kod	Ürün açıklamaları
7038B003-0001 YERLİ ÜRETİM	**Etajerli lavabo, çift hazneli, 120x47 cm** İki armatür delikli, su taşma delikli Süzgeç ve sifon ürüne dahil değildir.
7000B003-0001 YERLİ ÜRETİM	**Klasik etajerli lavabo, 60x46 cm** Tek armatür delikli, su taşma delikli Süzgeç ve sifon ürüne dahil değildir.
7001B003-0001 YERLİ ÜRETİM	**Klasik etajerli lavabo, 80x46 cm** Tek armatür delikli, su taşma delikli Süzgeç ve sifon ürüne dahil değildir.
7002B003-0001 YERLİ ÜRETİM	**Klasik Etajerli lavabo, 100x46 cm** Tek armatür delikli, su taşma delikli Süzgeç ve sifon ürüne dahil değildir.

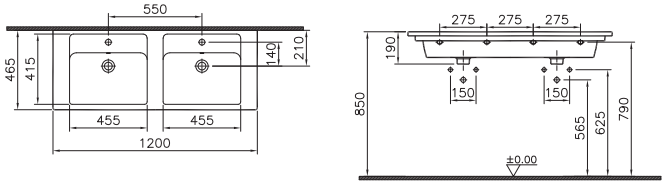

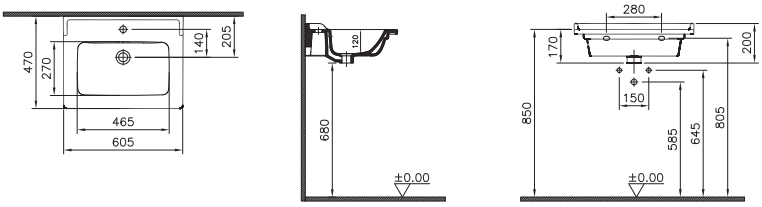

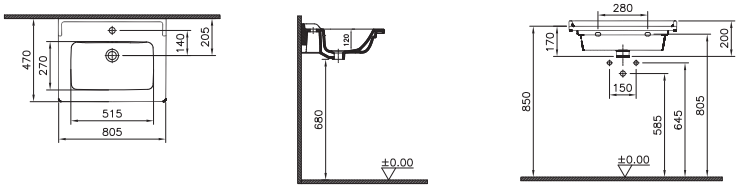

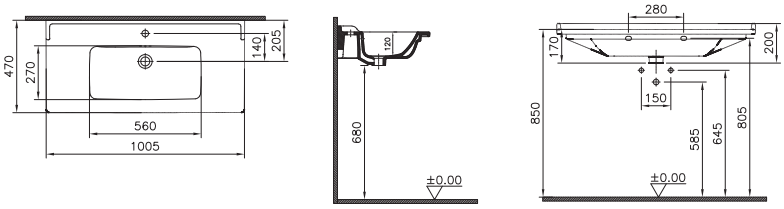

• Integra serisi sadece X03 beyaz renkli olarak üretilmektedir. • VitrA markalı tüm seramik ürünlerde VitrA Hygiene uygulanır. • VitrA Clean ayaklar, rezervuarlar, pisuvarlar, helataşları, duş tekneleri ve eviyeler hariç tüm seramik ürünlerimize uygulanabilir. • 10 yıl garanti sadece seramik sağlık gereçleri için geçerlidir.
• Tüm çizimler standart toleranslar dahilindedir. Montaj uygulamalarında kesin ölçü ihtiyacı olursa ürün üzerinden alınan birebir ölçüler kullanılmalıdır.
• Eczacıbaşı Yapı Gereçleri San. ve Tic. A.Ş'nin ürünler ve teknik detaylarında değişiklik yapma hakkı saklıdır.

VitrA

Integra

Ürün/Kod	Ürün açıklamaları
7069B003-0001 YERLİ ÜRETİM	**Yarım tezgah lavabo, dikdörtgen, 55x45 cm** Tek armatür delikli, su taşma delikli
	Süzgeç ve sifon ürüne dahil değildir.
	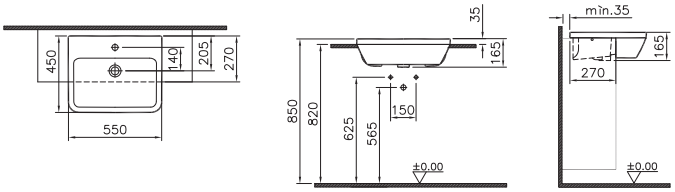
7338B003-0001 YERLİ ÜRETİM	**Yarım tezgah lavabo, köşeli, kompakt, 55x37 cm** Tek armatür delikli, su taşma delikli
	Süzgeç ve sifon ürüne dahil değildir.
	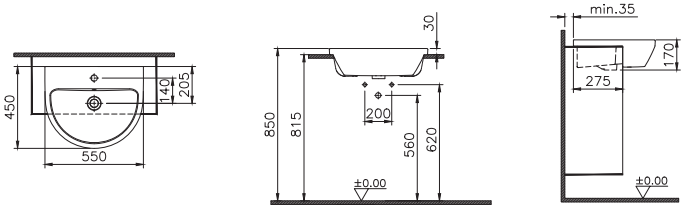
7337B003-0001 YERLİ ÜRETİM	**Yarım tezgah lavabo, yuvarlak, 55x45 cm** Tek armatür delikli, su taşma delikli
	Süzgeç ve sifon ürüne dahil değildir.
	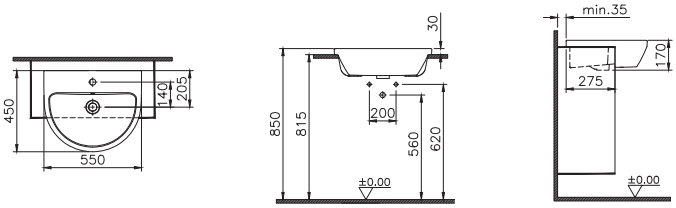

• Integra serisi sadece X03 beyaz renkli olarak üretilmektedir. • VitrA markalı tüm seramik ürünlerde VitrA Hygiene uygulanır. • VitrA Clean ayaklar, rezervuarlar, pisuvarlar, helataşları, duş tekneleri ve eviyeler hariç tüm seramik ürünlerimize uygulanabilir. • 10 yıl garanti sadece seramik sağlık gereçleri için geçerlidir.
• Tüm çizimler standart toleranslar dahilindedir. Montaj uygulamalarında kesin ölçü ihtiyacı olursa ürün üzerinden alınan birebir ölçüler kullanılmalıdır.
• Eczacıbaşı Yapı Gereçleri San. ve Tic. A.Ş'nin ürünler ve teknik detaylarında değişiklik yapma hakkı saklıdır.

VitrA

Integra Square

Ürün/Kod	Ürün açıklamaları
	Takım klozet, Rim-ex, duvara tam dayalı, 62 cm
7086L003-0092	Taharet borusu girişi standart uygulamalı
7086L003-0610	Taharet borusu girişi sıva altı uygulamalı
	Rezervuar
7100L003-0108	Alttan su girişli
7100L003-1253	Yanlardan ve arkadan su girişli

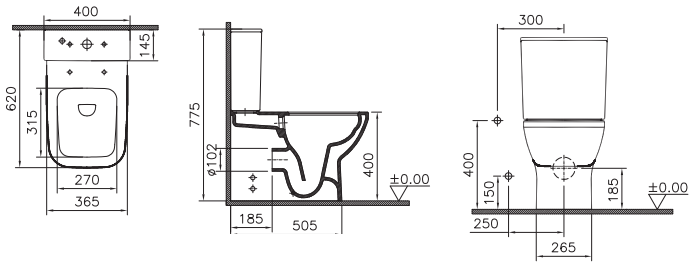

	Takım klozet, Rim-ex, arkası açık, 62 cm
7087L003-0088	Taharet borusu girişi standart uygulamalı
	Rezervuar
7100L003-0108	Alttan su girişli
7100L003-1253	Yanlardan ve arkadan su girişli

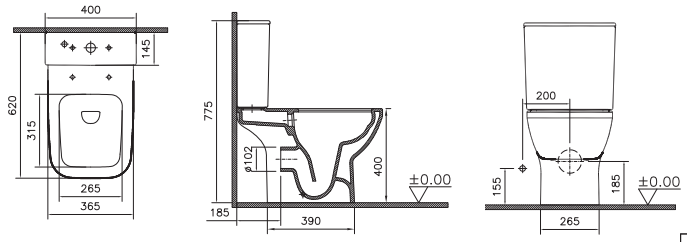

• İntegra Square klozetler sadece X03 beyaz renkli olarak üretilmektedir. • VitrA markalı tüm seramik ürünlerde VitrA Hygiene uygulanır. • VitrA Clean ayaklar, rezervuarlar, pisuvarlar, helataşları, duş tekneleri ve eviyeler hariç tüm seramik ürünlerimize uygulanabilir. • 10 yıl garanti sadece seramik sağlık gereçleri için geçerlidir.
• Tüm çizimler standart toleranslar dahilindedir. Montaj uygulamalarında kesin ölçü ihtiyacı olursa ürün üzerinden alınan birebir ölçüler kullanılmalıdır.
• Eczacıbaşı Yapı Gereçleri San. ve Tic. A.Ş'nin ürünler ve teknik detaylarında değişiklik yapma hakkı saklıdır.

VitrA

Integra Square

Ürün/Kod	Ürün açıklamaları
YERLİ ÜRETİM	**Yerden tek klozet, Rim-ex, duvara tam dayalı, 54 cm**
7085L003-0088	Taharet borusu girişi standart uygulamalı, beyaz
7085B001-0088	Taharet borusu girişi standart uygulamalı, mat beyaz
7085B083-0088	Taharet borusu girişi standart uygulamalı, mat siyah

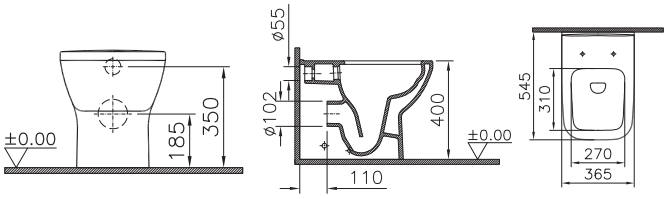

YERLİ ÜRETİM	**Asma klozet, 54 cm**
7081L003-0090	Taharet borusu girişi sıva altı uygulamalı, gizli montajlı

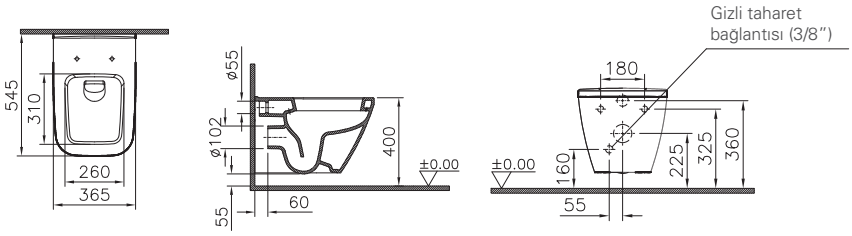

YERLİ ÜRETİM	**Asma klozet, Rim-ex, 55 cm** Gizli montajlı
7082L003-0090	Taharet borusu girişi sıva altı uygulamalı, beyaz
7082B001-0090	Taharet borusu girişi sıva altı uygulamalı, mat beyaz
7082B083-0090	Taharet borusu girişi sıva altı uygulamalı, mat siyah

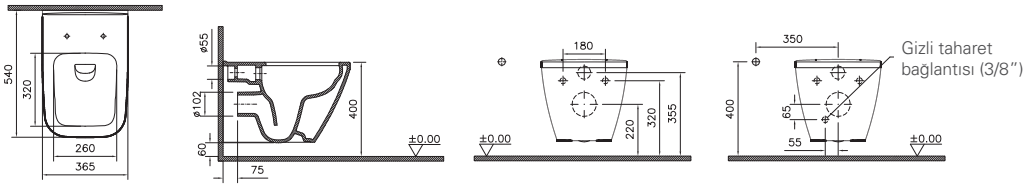

Duvar kalınlığına göre ilave boru gerekebilir.

Gizli bağlantı

• İntegra Square klozetler sadece X03 beyaz renkli olarak üretilmektedir. • VitrA markalı tüm seramik ürünlerde VitrA Hygiene uygulanır. • VitrA Clean ayaklar, rezervuarlar, pisuvarlar, helataşları, duş tekneleri ve eviyeler hariç tüm seramik ürünlerimize uygulanabilir. • 10 yıl garanti sadece seramik sağlık gereçleri için geçerlidir.
• Tüm çizimler standart toleranslar dahilindedir. Montaj uygulamalarında kesin ölçü ihtiyacı olursa ürün üzerinden alınan birebir ölçüler kullanılmalıdır.
• Eczacıbaşı Yapı Gereçleri San. ve Tic. A.Ş'nin ürünler ve teknik detaylarında değişiklik yapma hakkı saklıdır.

VitrA

Integra Square

Ürün/Kod	Ürün açıklamaları
YERLİ ÜRETİM	**Asma klozet, Rim-ex, 55 cm** Gizli montajlı
7082B003-7209	Taharet borusu girişli sıva altı uygulamalı, standart kartuşlu entegre taharet musluklu (sıcak ve soğuk su karıştırabilme özelliği vardır)
7082B003-7211	Taharet borusu girişi sıva altı uygulamalı, termostatik kartuşlu entegre taharet musluklu (sıcak ve soğuk su karıştırabilme ve ısıyı sabitleme özelliği vardır)

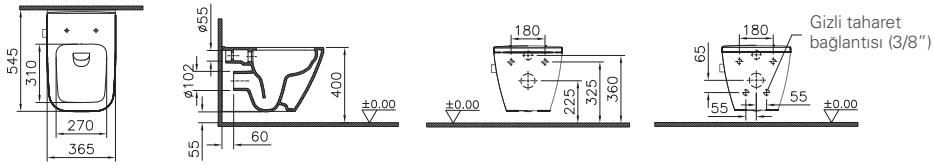

Duvar kalınlığına göre ilave boru gerekebilir.

Gizli bağlantı

YERLİ ÜRETİM	**Asma bide, 54 cm** Gizli montajlı
7083L003-0288	Yanlardan deliksiz, beyaz
7083B001-0288	Yanlardan deliksiz, mat beyaz
7083B083-0288	Yanlardan deliksiz, mat siyah

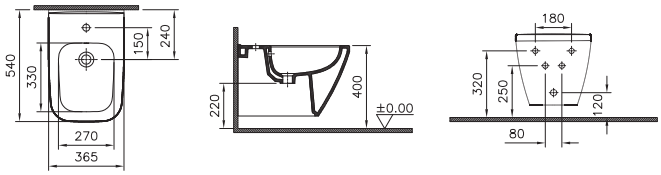

• İntegra Square klozetler sadece X03 beyaz renkli olarak üretilmektedir. • VitrA markalı tüm seramik ürünlerde VitrA Hygiene uygulanır. • VitrA Clean ayaklar, rezervuarlar, pisuvarlar, helataşları, duş tekneleri ve eviyeler hariç tüm seramik ürünlerimize uygulanabilir. • 10 yıl garanti sadece seramik sağlık gereçleri için geçerlidir.
• Tüm çizimler standart toleranslar dahilindedir. Montaj uygulamalarında kesin ölçü ihtiyacı olursa ürün üzerinden alınan birebir ölçüler kullanılmalıdır.
• Eczacıbaşı Yapı Gereçleri San. ve Tic. A.Ş'nin ürünler ve teknik detaylarında değişiklik yapma hakkı saklıdır.

VitrA

Integra Square

Ürün/Kod	Ürün açıklamaları
YERLİ ÜRETİM	**Yerden bide, duvara tam dayalı, 54 cm**
7084L003-0288	Yanlardan deliksiz, beyaz
7084B001-0288	Yanlardan deliksiz, mat beyaz
7084B083-0288	Yanlardan deliksiz, mat siyah
7084L003-0290	Yanlardan delikli, beyaz
7084B001-0290	Yanlardan delikli, mat beyaz
7084B083-0290	Yanlardan delikli, mat siyah

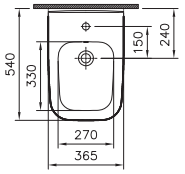

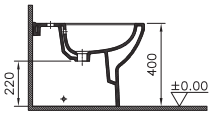

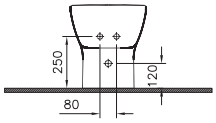

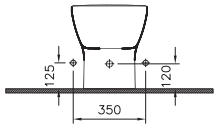

7084-XXX-0290

YERLİ ÜRETİM	**Klozet kapağı** Duroplast
91-003-001	Metal menteşeli, üstten sıkmalı
91-003-009	Metal menteşeli, üstten sıkmalı, yavaş kapanır
91-003R009	Metal menteşeli, üstten sıkmalı, yavaş kapanır, kolay sök-tak

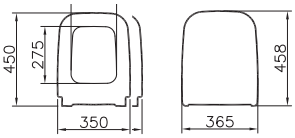

• İntegra Square klozetler sadece X03 beyaz renkli olarak üretilmektedir. • VitrA markalı tüm seramik ürünlerde VitrA Hygiene uygulanır. • VitrA Clean ayaklar, rezervuarlar, pisuvarlar, helataşları, duş tekneleri ve eviyeler hariç tüm seramik ürünlerimize uygulanabilir. • 10 yıl garanti sadece seramik sağlık gereçleri için geçerlidir.
• Tüm çizimler standart toleranslar dahilindedir. Montaj uygulamalarında kesin ölçü ihtiyacı olursa ürün üzerinden alınan birebir ölçüler kullanılmalıdır.
• Eczacıbaşı Yapı Gereçleri San. ve Tic. A.Ş'nin ürünler ve teknik detaylarında değişiklik yapma hakkı saklıdır.

VitrA

Integra Square

Ürün/Kod	Ürün açıklamaları
	İnce klozet kapağı Duroplast, tek kat görünümlü
191-003-001	Metal menteşeli, üstten sıkmalı, beyaz
191-003-009	Metal menteşeli, üstten sıkmalı, yavaş kapanır, beyaz
191-003R009 ◆	Metal menteşeli, üstten sıkmalı, yavaş kapanır, kolay sök-tak, beyaz
191-401-009	Metal menteşeli, üstten sıkmalı, yavaş kapanır, mat beyaz
191-401R009	Metal menteşeli, üstten sıkmalı, yavaş kapanır, kolay sök-tak, mat beyaz
191-483-009	Metal menteşeli, üstten sıkmalı, yavaş kapanır, mat siyah
191-483R009	Metal menteşeli, üstten sıkmalı, yavaş kapanır, kolay sök-tak, mat siyah

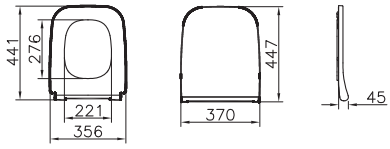

• İntegra Square klozetler sadece X03 beyaz renkli olarak üretilmektedir. • VitrA markalı tüm seramik ürünlerde VitrA Hygiene uygulanır. • VitrA Clean ayaklar, rezervuarlar, pisuvarlar, helataşları, duş tekneleri ve eviyeler hariç tüm seramik ürünlerimize uygulanabilir. • 10 yıl garanti sadece seramik sağlık gereçleri için geçerlidir.
• Tüm çizimler standart toleranslar dahilindedir. Montaj uygulamalarında kesin ölçü ihtiyacı olursa ürün üzerinden alınan birebir ölçüler kullanılmalıdır.
• Eczacıbaşı Yapı Gereçleri San. ve Tic. A.Ş'nin ürünler ve teknik detaylarında değişiklik yapma hakkı saklıdır.

VitrA

Integra Round

Ürün/Kod	Ürün açıklamaları
YERLİ ÜRETİM	**Takım klozet, Rim-ex duvara tam dayalı, 62 cm**
7043L003-0092	Taharet borusu girişi standart uygulamalı
7043L003-0610	Taharet borusu girişi sıva altı uygulamalı
5428L003-0107 YERLİ ÜRETİM	**Rezervuar** Alttan su girişli

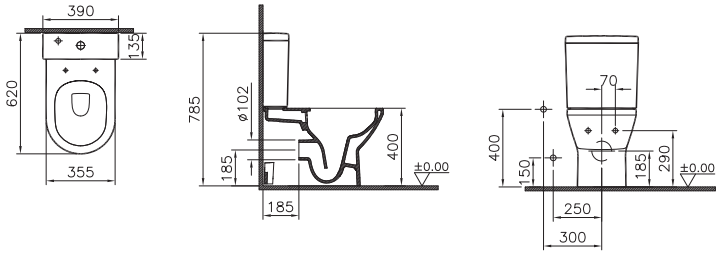

Sıva altı bağlantı

YERLİ ÜRETİM	**Takım klozet, duvara tam dayalı, 62 cm**
7132L003-0092	Taharet borusu girişi standart uygulamalı
7132L003-0610	Taharet borusu girişi sıva altı uygulamalı
5428L003-0107 YERLİ ÜRETİM	**Rezervuar** Alttan su girişli

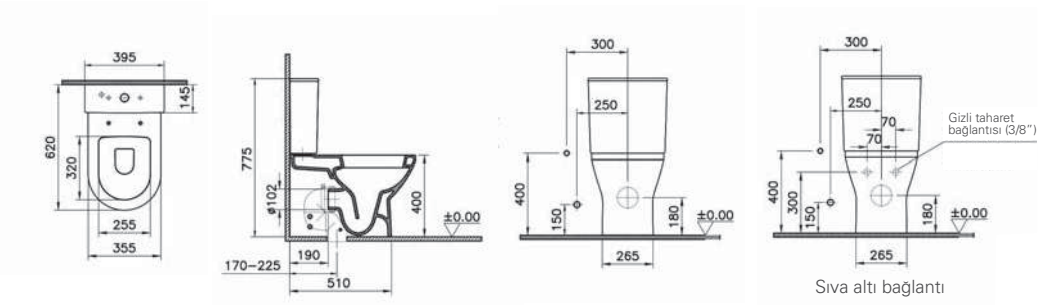

Sıva altı bağlantı

• Integra serisi sadece X03 beyaz renkli olarak üretilmektedir. • VitrA markalı tüm seramik ürünlerde VitrA Hygiene uygulanır. • VitrA Clean ayaklar, rezervuarlar, pisuvarlar, helataşları, duş tekneleri ve eviyeler hariç tüm seramik ürünlerimize uygulanabilir. • 10 yıl garanti sadece seramik sağlık gereçleri için geçerlidir. • Klozet kapakları 2 yıl garanti kapsamındadır.
• Tüm çizimler standart toleranslar dahilindedir. Montaj uygulamalarında kesin ölçü ihtiyacı olursa ürün üzerinden alınan birebir ölçüler kullanılmalıdır.
• Eczacıbaşı Yapı Gereçleri San. ve Tic. A.Ş'nin ürünler ve teknik detaylarında değişiklik yapma hakkı saklıdır.

VitrA

Integra Round

Ürün/Kod	Ürün açıklamaları
	Takım klozet, Rim-ex arkası açık, 62 cm
7044L003-0088	Taharet borusu girişi standart uygulamalı
5428L003-0107	**Rezervuar** Alttan su girişli

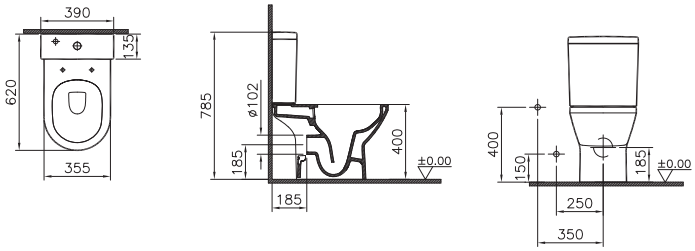

Ürün/Kod	Ürün açıklamaları
	Takım klozet, arkası açık, 62 cm
7131L003-0088	Taharet borusu girişi standart uygulamalı
5428L003-0107	**Rezervuar** Alttan su girişli

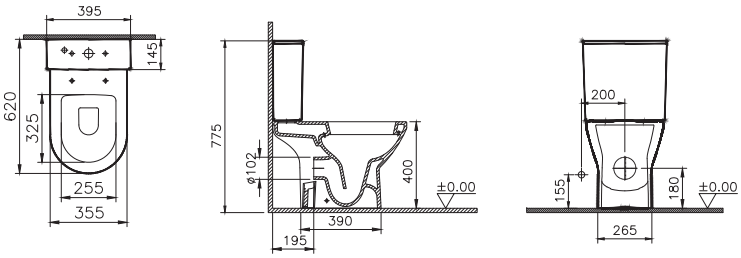

• Integra serisi sadece X03 beyaz renkli olarak üretilmektedir. • VitrA markalı tüm seramik ürünlerde VitrA Hygiene uygulanır. • VitrA Clean ayaklar, rezervuarlar, pisuvarlar, helataşları, duş tekneleri ve eviyeler hariç tüm seramik ürünlerimize uygulanabilir. • 10 yıl garanti sadece seramik sağlık gereçleri için geçerlidir. • Klozet kapakları 2 yıl garanti kapsamındadır.
• Tüm çizimler standart toleranslar dahilindedir. Montaj uygulamalarında kesin ölçü ihtiyacı olursa ürün üzerinden alınan birebir ölçüler kullanılmalıdır.
• Eczacıbaşı Yapı Gereçleri San. ve Tic. A.Ş'nin ürünler ve teknik detaylarında değişiklik yapma hakkı saklıdır.

VitrA

Integra Round

Ürün/Kod	Ürün açıklamaları
YERLİ ÜRETİM	**Takım klozet, Rim-ex, duvara tam dayalı, özel ihtiyaç, 62 cm** Universal çıkışlı
7093B003-0092	Taharet borusu girişi sıva altı uygulamalı, yere tek montaj delikli
7093B003-0610	Taharet borusu girişi sıva altı uygulamalı, yere tek montaj delikli
YERLİ ÜRETİM	**Rezervuar**
5428L003-0107	Alttan su girişli

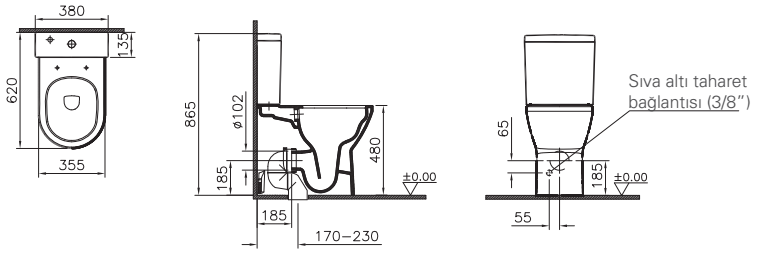

YERLİ ÜRETİM	**Takım klozet, Rim-ex, arkası açık, özel ihtiyaç, 62 cm** Arkadan çıkışlı
7094B003-0088	Taharet borusu girişi sıva altı uygulamalı, yere tek montaj delikli
YERLİ ÜRETİM	**Rezervuar**
5428L003-0107	Alttan su girişli

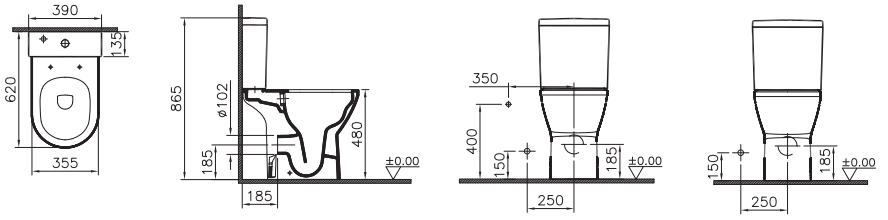

7094B003-0088

• Integra serisi sadece X03 beyaz renkli olarak üretilmektedir. • VitrA markalı tüm seramik ürünlerde VitrA Hygiene uygulanır. • VitrA Clean ayaklar, rezervuarlar, pisuvarlar, helataşları, duş tekneleri ve eviyeler hariç tüm seramik ürünlerimize uygulanabilir. • 10 yıl garanti sadece seramik sağlık gereçleri için geçerlidir. • Klozet kapakları 2 yıl garanti kapsamındadır.
• Tüm çizimler standart toleranslar dahilindedir. Montaj uygulamalarında kesin ölçü ihtiyacı olursa ürün üzerinden alınan birebir ölçüler kullanılmalıdır.
• Eczacıbaşı Yapı Gereçleri San. ve Tic. A.Ş'nin ürünler ve teknik detaylarında değişiklik yapma hakkı saklıdır.

VitrA

Integra Round

Ürün/Kod	Ürün açıklamaları
	Yerden tek klozet, Rim-ex, duvara tam dayalı, 54 cm
7059L003-0088	Taharet borusu girişi standart uygulamalı, beyaz
7059B001-0088	Taharet borusu girişi standart uygulamalı, mat beyaz
7059B083-0088	Taharet borusu girişi standart uygulamalı, mat siyah

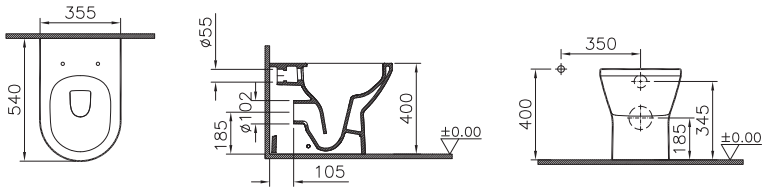

	Yerden klozet, duvara tam dayalı, 54 cm
7133L003-0088	Taharet borusu girişi standart uygulamalı

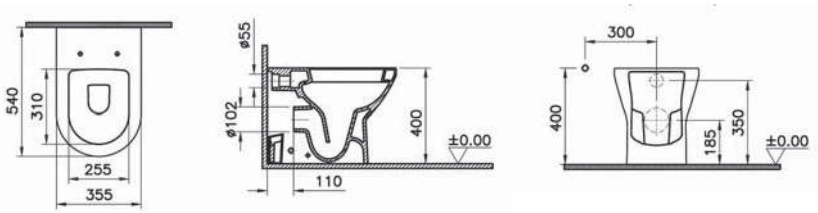

• Integra serisi sadece X03 beyaz renkli olarak üretilmektedir. • VitrA markalı tüm seramik ürünlerde VitrA Hygiene uygulanır. • VitrA Clean ayaklar, rezervuarlar, pisuvarlar, helataşları, duş tekneleri ve eviyeler hariç tüm seramik ürünlerimize uygulanabilir. • 10 yıl garanti sadece seramik sağlık gereçleri için geçerlidir. • Klozet kapakları 2 yıl garanti kapsamındadır.
• Tüm çizimler standart toleranslar dahilindedir. Montaj uygulamalarında kesin ölçü ihtiyacı olursa ürün üzerinden alınan birebir ölçüler kullanılmalıdır.
• Eczacıbaşı Yapı Gereçleri San. ve Tic. A.Ş'nin ürünler ve teknik detaylarında değişiklik yapma hakkı saklıdır.

VitrA

Integra Round

Ürün/Kod	Ürün açıklamaları
	Yerden klozet, Rim-ex, duvara tam dayalı, özel ihtiyaç, 54 cm Universal çıkışlı
7099B003-0088	Taharet borusu girişi standart uygulamalı, yere tek montaj delikli, beyaz
7099B001-0088	Taharet borusu girişi standart uygulamalı, yere tek montaj delikli, mat beyaz
7099B083-0088	Taharet borusu girişi standart uygulamalı, yere tek montaj delikli, mat siyah

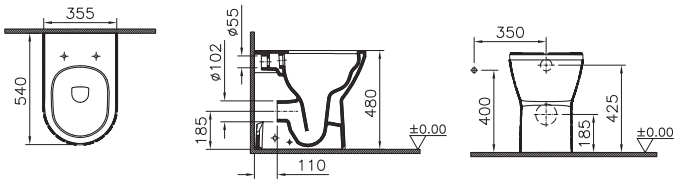

	Yerden klozet, duvara tam dayalı, özel ihtiyaç, 54 cm
7134L003-0088	Taharet borusu girişi standart uygulamalı

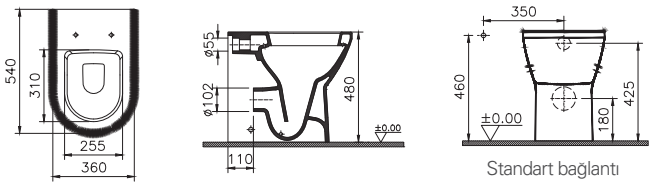

Standart bağlantı

• Integra serisi sadece X03 beyaz renkli olarak üretilmektedir. • VitrA markalı tüm seramik ürünlerde VitrA Hygiene uygulanır. • VitrA Clean ayaklar, rezervuarlar, pisuvarlar, helataşları, duş tekneleri ve eviyeler hariç tüm seramik ürünlerimize uygulanabilir. • 10 yıl garanti sadece seramik sağlık gereçleri için geçerlidir. • Klozet kapakları 2 yıl garanti kapsamındadır.
• Tüm çizimler standart toleranslar dahilindedir. Montaj uygulamalarında kesin ölçü ihtiyacı olursa ürün üzerinden alınan birebir ölçüler kullanılmalıdır.
• Eczacıbaşı Yapı Gereçleri San. ve Tic. A.Ş'nin ürünler ve teknik detaylarında değişiklik yapma hakkı saklıdır.

VitrA

Integra Round

Ürün/Kod	Ürün açıklamaları
	Asma klozet, Rim-ex, kısa, 55 cm Gizli montajlı
7040L003-0090	Taharet borusu girişi sıva altı uygulamalı, beyaz
7040B001-0090	Taharet borusu girişi sıva altı uygulamalı, mat beyaz
7040B083-0090	Taharet borusu girişi sıva altı uygulamalı, mat siyah

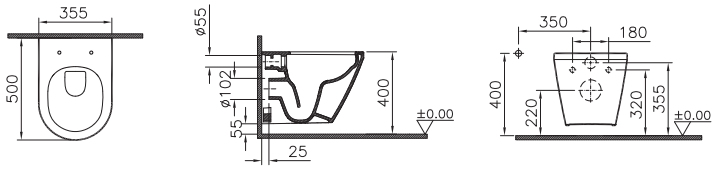

Duvar kalınlığına göre
ilave boru gerekebilir.

	Asma klozet, Rim-ex, 55 cm Gizli montajlı
7041L003-0090	Taharet borusu girişi sıva altı uygulamalı, beyaz
7041B001-0090	Taharet borusu girişi sıva altı uygulamalı, mat beyaz
7041B083-0090	Taharet borusu girişi sıva altı uygulamalı, mat siyah

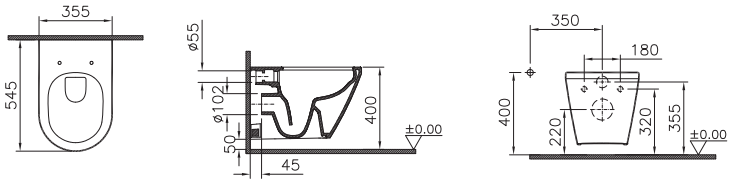

Duvar kalınlığına göre
ilave boru gerekebilir.

• Integra serisi sadece X03 beyaz renkli olarak üretilmektedir. • VitrA markalı tüm seramik ürünlerde VitrA Hygiene uygulanır. • VitrA Clean ayaklar, rezervuarlar, pisuvarlar, helataşları, duş tekneleri ve eviyeler hariç tüm seramik ürünlerimize uygulanabilir. • 10 yıl garanti sadece seramik sağlık gereçleri için geçerlidir. • Klozet kapakları 2 yıl garanti kapsamındadır.
• Tüm çizimler standart toleranslar dahilindedir. Montaj uygulamalarında kesin ölçü ihtiyacı olursa ürün üzerinden alınan birebir ölçüler kullanılmalıdır.
• Eczacıbaşı Yapı Gereçleri San. ve Tic. A.Ş'nin ürünler ve teknik detaylarında değişiklik yapma hakkı saklıdır.

VitrA

Integra Round

Ürün/Kod	Ürün açıklamaları
YERLİ ÜRETİM	**Asma klozet, Rim-ex, 55 cm** Gizli montajlı
7041B003-1584	Taharet borusu girişi sıva altı uygulamalı, standart kartuşlu entegre taharet musluklu (sıcak ve soğuk su karıştırabilme özelliği vardır)
7041B003-7211	Taharet borusu girişi sıva altı uygulamalı, termostatik kartuşlu entegre taharet musluklu (sıcak ve soğuk su karıştırabilme özelliği vardır)

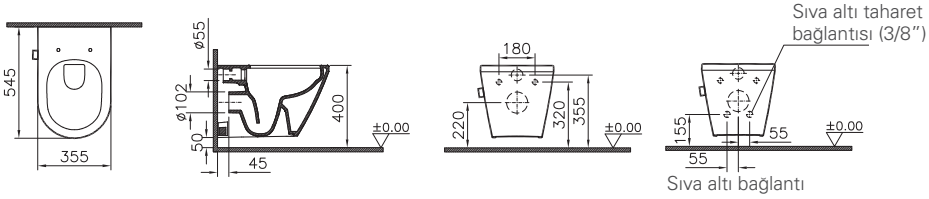

YERLİ ÜRETİM	**Asma klozet, Rim-ex, 54 cm**
7062L003-0850	Universal taharet borulu, beyaz
7062B001-0850	Universal taharet borulu, mat beyaz
7062B083-0850	Universal taharet borulu, mat siyah

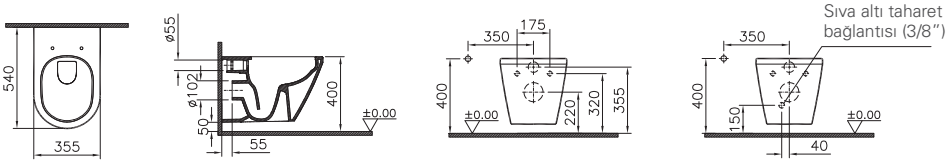

Duvar kalınlığına göre ilave boru gerekebilir.

Sıva altı bağlantı

• Integra serisi sadece X03 beyaz renkli olarak üretilmektedir. • VitrA markalı tüm seramik ürünlerde VitrA Hygiene uygulanır. • VitrA Clean ayaklar, rezervuarlar, pisuvarlar, helataşları, duş tekneleri ve eviyeler hariç tüm seramik ürünlerimize uygulanabilir. • 10 yıl garanti sadece seramik sağlık gereçleri için geçerlidir. • Klozet kapakları 2 yıl garanti kapsamındadır.
• Tüm çizimler standart toleranslar dahilindedir. Montaj uygulamalarında kesin ölçü ihtiyacı olursa ürün üzerinden alınan birebir ölçüler kullanılmalıdır.
• Eczacıbaşı Yapı Gereçleri San. ve Tic. A.Ş'nin ürünler ve teknik detaylarında değişiklik yapma hakkı saklıdır.

VitrA

Integra Round

Ürün/Kod	Ürün açıklamaları
	Asma klozet, 54 cm Gizli montajlı
7060L003-0090	Taharet borusu girişi sıva altı uygulamalı

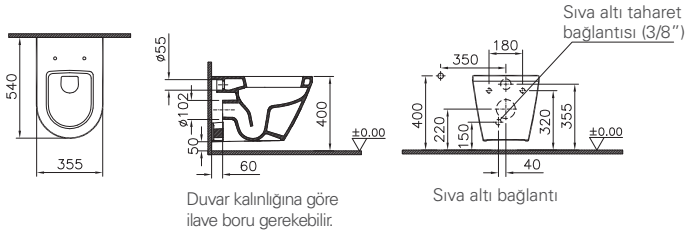

	Asma klozet, kompakt, 48 cm Gizli montajlı
7130L003-0850	Universal taharet borulu

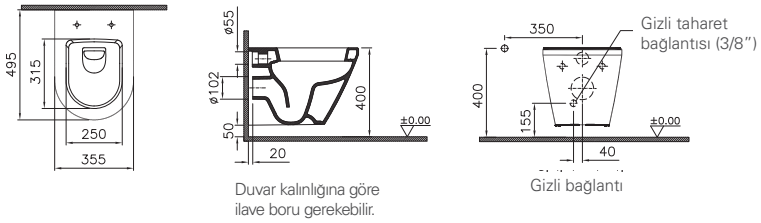

	Asma klozet, 54 cm
7063L003-0850	Universal taharet borulu

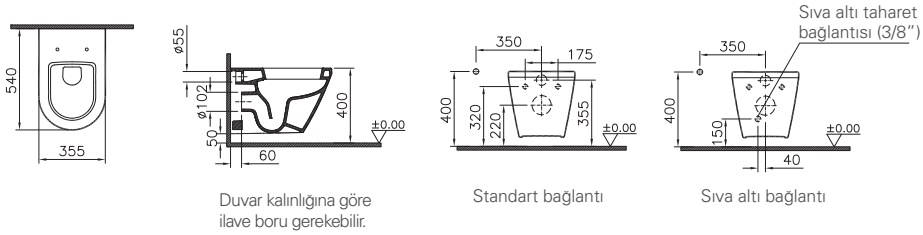

• Integra serisi sadece X03 beyaz renkli olarak üretilmektedir. • VitrA markalı tüm seramik ürünlerde VitrA Hygiene uygulanır. • VitrA Clean ayaklar, rezervuarlar, pisuvarlar, helataşları, duş tekneleri ve eviyeler hariç tüm seramik ürünlerimize uygulanabilir.• 10 yıl garanti sadece seramik sağlık gereçleri için geçerlidir. • Klozet kapakları 2 yıl garanti kapsamındadır.
• Tüm çizimler standart toleranslar dahilindedir. Montaj uygulamalarında kesin ölçü ihtiyacı olursa ürün üzerinden alınan birebir ölçüler kullanılmalıdır.
• Eczacıbaşı Yapı Gereçleri San. ve Tic. A.Ş'nin ürünler ve teknik detaylarında değişiklik yapma hakkı saklıdır.

VitrA

Integra Round

Ürün/Kod	Ürün açıklamaları
YERLİ ÜRETİM	**Asma klozet, hastane tipi, 54 cm** Gizli montajlı
7064L003-0850	Universal taharet borulu, dışkı numunesi almak için sığ haznelidir
	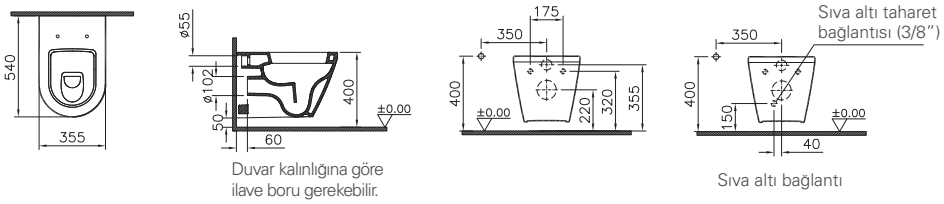
YERLİ ÜRETİM	**Asma klozet, Rim-ex, özel ihtiyaç, 70 cm** Gizli montajlı
7098B003-0090	Taharet borusu girişi sıva altı uygulamalı
	85-003-321 kodlu klozet kapağı ile uyumludur.
	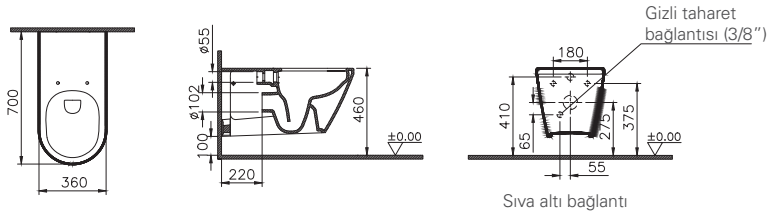
Bedelsiz montaj, YERLİ ÜRETİM	**Asma klozet, Rim-ex, özel ihtiyaç, 70 cm** Gizli montajlı
7098B403-6592	VitrA Temassız entegre taharet musluğu özellikli, taharet borusu girişi sıva altı uygulamalı
	• Perakende satışlar bedelsiz montaj kapsamındadır. Proje satışlarında ise numune daire bedelsiz montaj kapsamındadır. • 85-003-321 kodlu klozet kapağı ile uyumludur.
	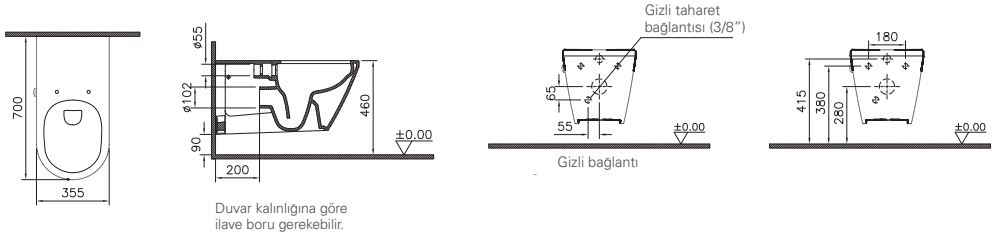

• Integra serisi sadece X03 beyaz renkli olarak üretilmektedir. • VitrA markalı tüm seramik ürünlerde VitrA Hygiene uygulanır. • VitrA Clean ayaklar, rezervuarlar, pisuvarlar, helataşları, duş tekneleri ve eviyeler hariç tüm seramik ürünlerimize uygulanabilir. • 10 yıl garanti sadece seramik sağlık gereçleri için geçerlidir. • Klozet kapakları 2 yıl garanti kapsamındadır.
• Tüm çizimler standart toleranslar dahilindedir. Montaj uygulamalarında kesin ölçü ihtiyacı olursa ürün üzerinden alınan birebir ölçüler kullanılmalıdır.
• Eczacıbaşı Yapı Gereçleri San. ve Tic. A.Ş'nin ürünler ve teknik detaylarında değişiklik yapma hakkı saklıdır.

VitrA

Integra Round

Ürün/Kod	Ürün açıklamaları
	Klozet kapağı Duroplast
85-003-321	Üstten sıkmalı, özel ihtiyaç, metal menteşeli
	7098 Integra klozet ile uyumludur

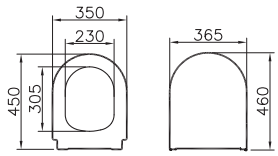

	Yerden bide, duvara tam dayalı, 54 cm
7039L003-0288	Yanlardan deliksiz, beyaz
7039B001-0288	Yanlardan deliksiz, mat beyaz
7039B083-0288	Yanlardan deliksiz, mat siyah
7039L003-0290	Yanlardan delikli, beyaz
7039B001-0290	Yanlardan delikli, mat beyaz
7039B083-0290	Yanlardan delikli, mat siyah

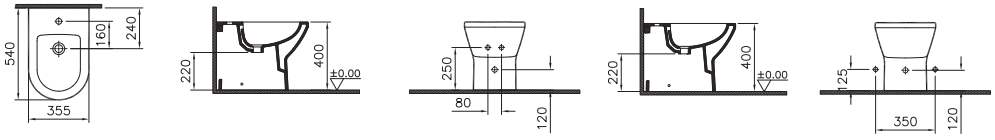

Yanlardan deliksiz

Yanlardan delikli

	Asma bide, 54 cm Gizli montajlı
7042L003-0288	Yanlardan deliksiz, beyaz
7042B001-0288	Yanlardan deliksiz, mat beyaz
7042B083-0288	Yanlardan deliksiz, mat siyah

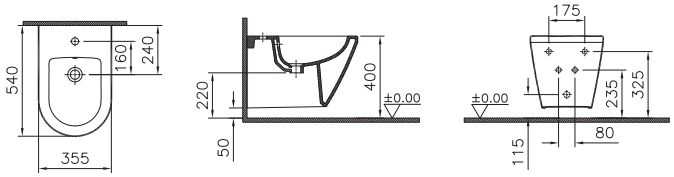

• Integra serisi sadece X03 beyaz renkli olarak üretilmektedir. • VitrA markalı tüm seramik ürünlerde VitrA Hygiene uygulanır. • VitrA Clean ayaklar, rezervuarlar, pisuvarlar, helataşları, duş tekneleri ve eviyeler hariç tüm seramik ürünlerimize uygulanabilir. • 10 yıl garanti sadece seramik sağlık gereçleri için geçerlidir. • Klozet kapakları 2 yıl garanti kapsamındadır. • XX-XXXR009 kodlu klozet kapakları kolay sök-tak özellikli kapaklardır. • Tüm çizimler standart toleranslar dahilindedir. Montaj uygulamalarında kesin ölçü ihtiyacı olursa ürün üzerinden alınan birebir ölçüler kullanılmalıdır. • Eczacıbaşı Yapı Gereçleri San. ve Tic. A.Ş'nin ürünler ve teknik detaylarında değişiklik yapma hakkı saklıdır.

VitrA

Integra Round

Ürün/Kod	Ürün açıklamaları
YERLİ ÜRETİM	**Klozet kapağı** Duroplast
108-003-001	Metal menteşeli, üstten sıkmalı
108-003-009	Metal menteşeli, üstten sıkmalı, yavaş kapanır
108-003-056	Metal menteşeli, üstten sıkmalı, antislip takozlu
108-003R009 ◆	Metal menteşeli, üstten sıkmalı, yavaş kapanır, kolay sök-tak
108-003R059	Metal menteşeli, üstten sıkmalı, yavaş kapanır, antislip takozlu, kolay sök-tak
108-003-509	Metal menteşeli, üstten sıkmalı, yavaş kapanır, antislip takozlu, tek alt kapak

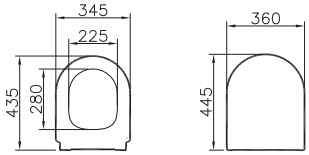

YERLİ ÜRETİM	**Klozet kapağı** Nuvoplast
121-003-901	Çıkabilir plastik menteşeli, üstten sıkmalı, kolay sök-tak
121-003-909	Çıkabilir plastik menteşeli, üstten sıkmalı, yavaş kapanır, kolay sök-tak

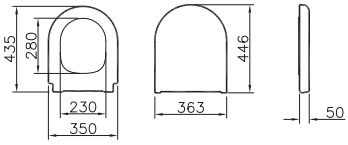

• Integra serisi sadece X03 beyaz renkli olarak üretilmektedir. • VitrA markalı tüm seramik ürünlerde VitrA Hygiene uygulanır. • VitrA Clean ayaklar, rezervuarlar, pisuvarlar, helataşları, duş tekneleri ve eviyeler hariç tüm seramik ürünlerimize uygulanabilir. • 10 yıl garanti sadece seramik sağlık gereçleri için geçerlidir. • Klozet kapakları 2 yıl garanti kapsamındadır. • XX-XXXR009 kodlu klozet kapakları kolay sök-tak özellikli kapaklardır. • Tüm çizimler standart toleranslar dahilindedir. Montaj uygulamalarında kesin ölçü ihtiyacı olursa ürün üzerinden alınan birebir ölçüler kullanılmalıdır. • Eczacıbaşı Yapı Gereçleri San. ve Tic. A.Ş'nin ürünler ve teknik detaylarında değişiklik yapma hakkı saklıdır.

VitrA

Integra Round

Ürün/Kod	Ürün açıklamaları
	İnce klozet kapağı Duroplast, tek kat görünümlü
131-003-001	Metal menteşeli, üstten sıkmalı, beyaz
131-003-009	Metal menteşeli, üstten sıkmalı, yavaş kapanır, beyaz
131-003R009 ◆	Metal menteşeli, üstten sıkmalı, yavaş kapanır, kolay sök-tak, beyaz
131-401-009	Metal menteşeli, üstten sıkmalı, yavaş kapanır, mat beyaz
131-401R009	Metal menteşeli, üstten sıkmalı, yavaş kapanır, kolay sök-tak, mat beyaz
131-483-009	Metal menteşeli, üstten sıkmalı, yavaş kapanır, mat siyah
131-483R009	Metal menteşeli, üstten sıkmalı, yavaş kapanır, kolay sök-tak , mat siyah

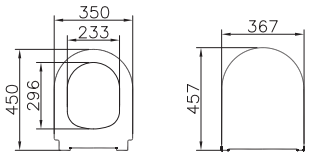

	Klozet kapağı Duroplast
72-003-301	Metal menteşeli, üstten sıkmalı
72-003-309	Metal menteşeli, üstten sıkmalı, yavaş kapanır
72-003-509	Metal menteşeli, üstten sıkmalı, yavaş kapanır, tek alt kapak
72-003R309 ◆	Metal menteşeli, üstten sıkmalı, yavaş kapanır, kolay sök-tak

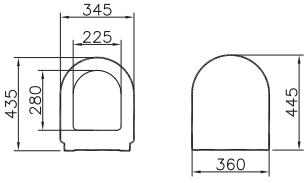

• Integra serisi sadece X03 beyaz renkli olarak üretilmektedir. • VitrA markalı tüm seramik ürünlerde VitrA Hygiene uygulanır. • VitrA Clean ayaklar, rezervuarlar, pisuvarlar, helataşları, duş tekneleri ve eviyeler hariç tüm seramik ürünlerimize uygulanabilir. • 10 yıl garanti sadece seramik sağlık gereçleri için geçerlidir. • Klozet kapakları 2 yıl garanti kapsamındadır. • XX-XXXR009 kodlu klozet kapakları kolay sök-tak özellikli kapaklardır. • Tüm çizimler standart toleranslar dahilindedir. Montaj uygulamalarında kesin ölçü ihtiyacı olursa ürün üzerinden alınan birebir ölçüler kullanılmalıdır. • Eczacıbaşı Yapı Gereçleri San. ve Tic. A.Ş'nin ürünler ve teknik detaylarında değişiklik yapma hakkı saklıdır.

VitrA

Zentrum

Ürün/Kod	Ürün açıklamaları
7278L003-0001 YERLİ ÜRETİM	**Lavabo, kompakt, 45x36 cm** Tek armatür delikli, su taşma delikli
7291L003-7200 YERLİ ÜRETİM	**Küçük yarım ayak**
	Süzgeç ve sifon ürüne dahil değildir. 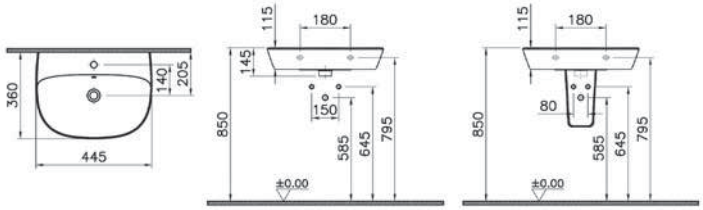
7277L003-0001 YERLİ ÜRETİM	**Lavabo, 55x45 cm** Tek armatür delikli, su taşma delikli
7292L003-7200 YERLİ ÜRETİM	**Zentrum yarım ayak**
6408L003-0156 YERLİ ÜRETİM	**Zentrum kolon ayak**
	Süzgeç ve sifon ürüne dahil değildir. 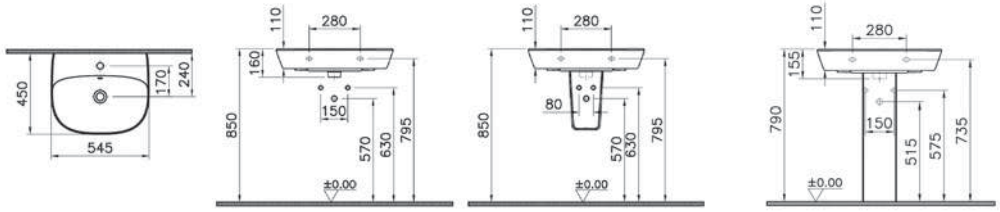
7276L003-0001 YERLİ ÜRETİM	**Lavabo, 60x48 cm** Tek armatür delikli, su taşma delikli
7292L003-7200 YERLİ ÜRETİM	**Zentrum yarım ayak**
6408L003-0156 YERLİ ÜRETİM	**Zentrum kolon ayak**
	Süzgeç ve sifon ürüne dahil değildir. 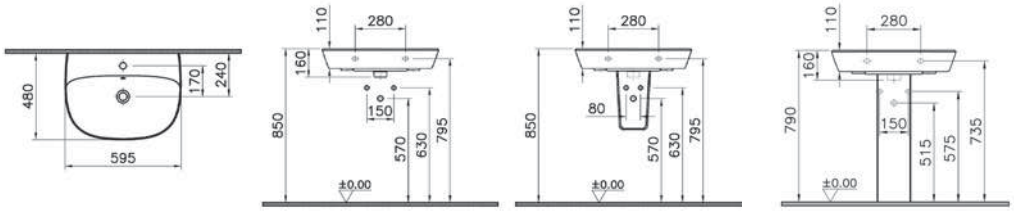

• Ürün renkleri için sayfa 509'daki Renk Tablosu'na bakınız. • VitrA markalı tüm seramik ürünlerde VitrA Hygiene uygulanır. • VitrA Clean ayaklar, rezervuarlar, pisuvarlar, helataşları, duş tekneleri ve eviyeler hariç tüm seramik ürünlerimize uygulanabilir. • 10 yıl garanti sadece seramik sağlık gereçleri için geçerlidir.
• Tüm çizimler standart toleranslar dahilindedir. Montaj uygulamalarında kesin ölçü ihtiyacı olursa ürün üzerinden alınan birebir ölçüler kullanılmalıdır.
• Eczacıbaşı Yapı Gereçleri San. ve Tic. A.Ş'nin ürünler ve teknik detaylarında değişiklik yapma hakkı saklıdır.

VitrA

Zentrum

Ürün/Kod	Ürün açıklamaları
7275L003-0001 YERLİ ÜRETİM	**Lavabo, 65x48 cm** Tek armatür delikli, su taşma delikli
7292L003-7200 YERLİ ÜRETİM	**Zentrum yarım ayak**
6408L003-0156 YERLİ ÜRETİM	**Normus kolon ayak**
	Süzgeç ve sifon ürüne dahil değildir.

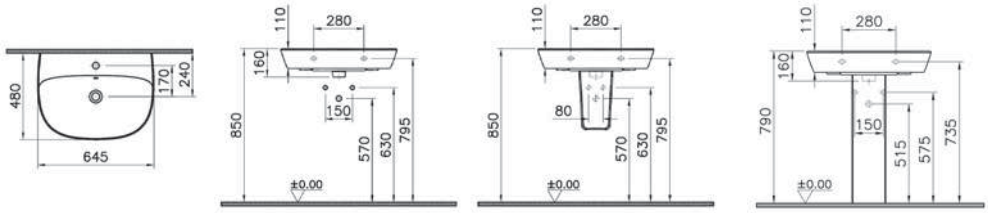

5635B003-0001 YERLİ ÜRETİM	**Yarım tezgah lavabo, kompakt, 50x43 cm** Tek armatür delikli, su taşma delikli
	Süzgeç ve sifon ürüne dahil değildir.

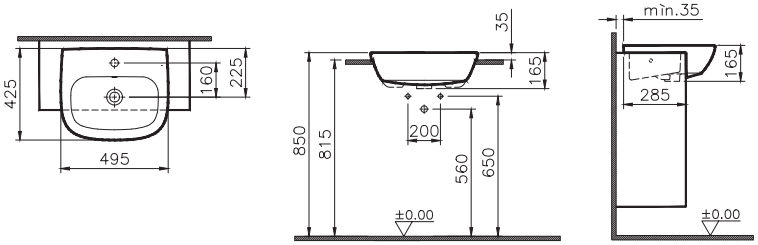

YERLİ ÜRETİM	**Etajerli lavabo, kompakt, 45x28 cm**
7789B003-0029	Sağdan tek armatür delikli, su taşma delikli
	Süzgeç ve sifon ürüne dahil değildir.

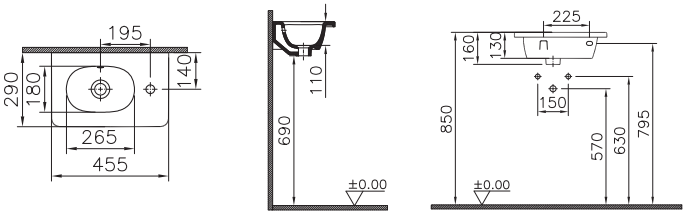

• Ürün renkleri için sayfa 509'daki Renk Tablosu'na bakınız. • VitrA markalı tüm seramik ürünlerde VitrA Hygiene uygulanır.
• VitrA Clean ayaklar, rezervuarlar, pisuvarlar, helataşları, duş tekneleri ve eviyeler hariç tüm seramik ürünlerimize uygulanabilir. • 10 yıl garanti sadece seramik sağlık gereçleri için geçerlidir.
• Tüm çizimler standart toleranslar dahilindedir. Montaj uygulamalarında kesin ölçü ihtiyacı olursa ürün üzerinden alınan birebir ölçüler kullanılmalıdır.
• Eczacıbaşı Yapı Gereçleri San. ve Tic. A.Ş'nin ürünler ve teknik detaylarında değişiklik yapma hakkı saklıdır.

VitrA

Zentrum

Ürün/Kod	Ürün açıklamaları
	Etajerli lavabo, kompakt, 60x38 cm
7790B003-0001	Tek armatür delikli, su taşma delikli
	Süzgeç ve sifon ürüne dahil değildir.

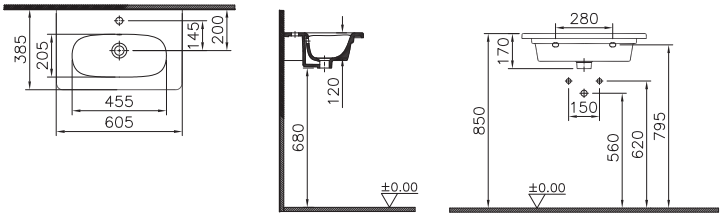

	Etajerli lavabo, 60x46 cm
7791B003-0001	Tek armatür delikli, su taşma delikli
	Süzgeç ve sifon ürüne dahil değildir.

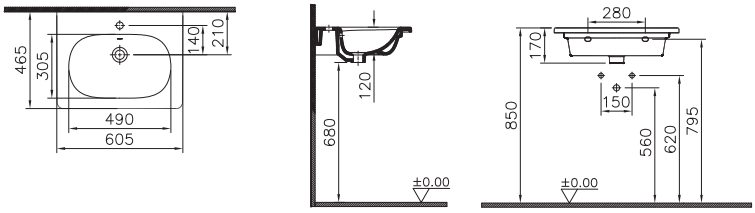

	Etajerli lavabo, kompakt, 80x38 cm
7792B003-0001	Tek armatür delikli, su taşma delikli
	Süzgeç ve sifon ürüne dahil değildir.

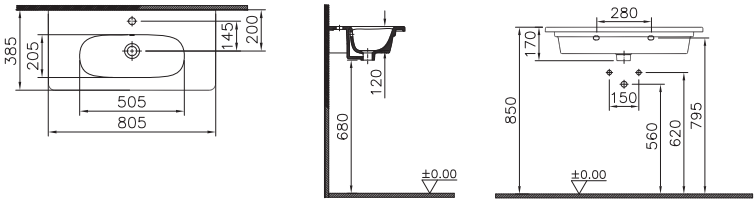

• Ürün renkleri için sayfa 509'daki Renk Tablosu'na bakınız. • VitrA markalı tüm seramik ürünlerde VitrA Hygiene uygulanır. • VitrA Clean ayaklar, rezervuarlar, pisuvarlar, helataşları, duş tekneleri ve eviyeler hariç tüm seramik ürünlerimize uygulanabilir. • 10 yıl garanti sadece seramik sağlık gereçleri için geçerlidir.
• Tüm çizimler standart toleranslar dahilindedir. Montaj uygulamalarında kesin ölçü ihtiyacı olursa ürün üzerinden alınan birebir ölçüler kullanılmalıdır.
• Eczacıbaşı Yapı Gereçleri San. ve Tic. A.Ş'nin ürünler ve teknik detaylarında değişiklik yapma hakkı saklıdır.

VitrA

Zentrum

Ürün/Kod	Ürün açıklamaları
YERLİ ÜRETİM	**Etajerli lavabo, 80x46 cm**
7793B003-0001	Tek armatür delikli, su taşma delikli
	Süzgeç ve sifon ürüne dahil değildir.

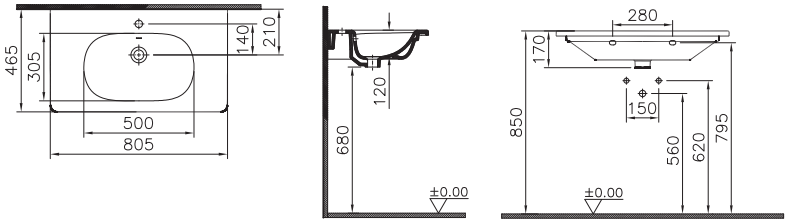

YERLİ ÜRETİM	**Etajerli lavabo, 100x46 cm**
7794B003-0001	Tek armatür delikli, su taşma delikli
	Süzgeç ve sifon ürüne dahil değildir.

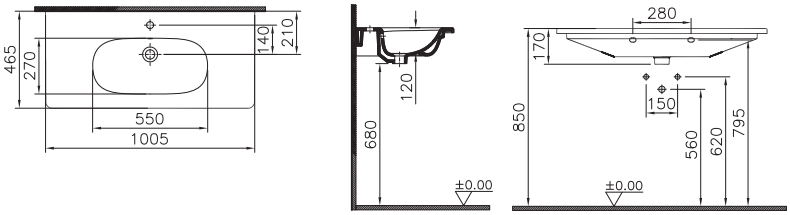

YERLİ ÜRETİM	**Etajerli lavabo, çift hazneli, 120x46 cm**
7795B003-0001	İki armatür delikli, su taşma delikli
	Süzgeç ve sifon ürüne dahil değildir.

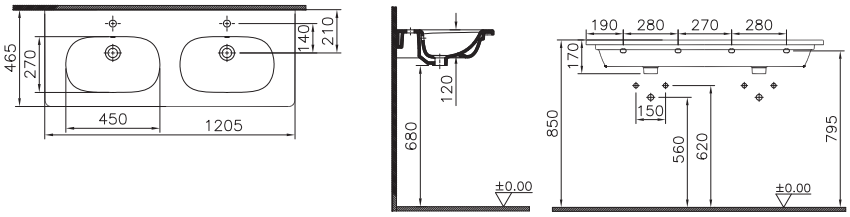

• Ürün renkleri için sayfa 509'daki Renk Tablosu'na bakınız. • VitrA markalı tüm seramik ürünlerde VitrA Hygiene uygulanır. • VitrA Clean ayaklar, rezervuarlar, pisuvarlar, helataşları, duş tekneleri ve eviyeler hariç tüm seramik ürünlerimize uygulanabilir. • 10 yıl garanti sadece seramik sağlık gereçleri için geçerlidir.
• Tüm çizimler standart toleranslar dahilindedir. Montaj uygulamalarında kesin ölçü ihtiyacı olursa ürün üzerinden alınan birebir ölçüler kullanılmalıdır.
• Eczacıbaşı Yapı Gereçleri San. ve Tic. A.Ş'nin ürünler ve teknik detaylarında değişiklik yapma hakkı saklıdır.

VitrA

Zentrum Square

Ürün/Kod	Ürün açıklamaları
	Takım klozet, SmoothFlush, arkası açık, 63 cm
7489L003-0088	Taharet borusu girişi standart uygulamalı
5639L003-0108	**Rezervuar** Alttan su girişli

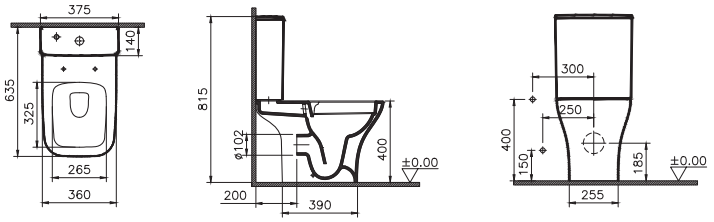

	Takım klozet, SmoothFlush, duvara tam dayalı, 64 cm
7488L003-0092	Taharet borusu girişi standart uygulamalı
7488L003-0610	Taharet borusu girişi sıva altı uygulamalı
5639L003-0108	**Rezervuar** Alttan su girişli

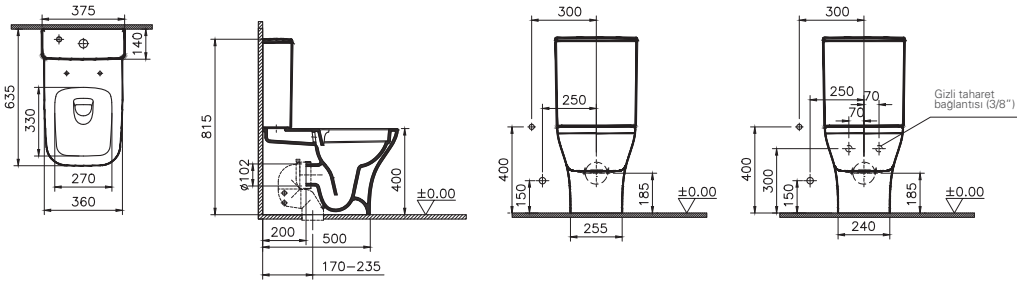

• Ürün renkleri için sayfa 509'daki Renk Tablosu'na bakınız. • VitrA markalı tüm seramik ürünlerde VitrA Hygiene uygulanır. • VitrA Clean ayaklar, rezervuarlar, pisuvarlar, helataşları, duş tekneleri ve eviyeler hariç tüm seramik ürünlerimize uygulanabilir. • 10 yıl garanti sadece seramik sağlık gereçleri için geçerlidir.
• Tüm çizimler standart toleranslar dahilindedir. Montaj uygulamalarında kesin ölçü ihtiyacı olursa ürün üzerinden alınan birebir ölçüler kullanılmalıdır.
• Eczacıbaşı Yapı Gereçleri San. ve Tic. A.Ş'nin ürünler ve teknik detaylarında değişiklik yapma hakkı saklıdır.

VitrA

Zentrum Square

Ürün/Kod	Ürün açıklamaları
	Yerden tek klozet, SmoothFlush, duvara tam dayalı, 54 cm
7491L003-0088	Taharet borusu girişi standart uygulamalı

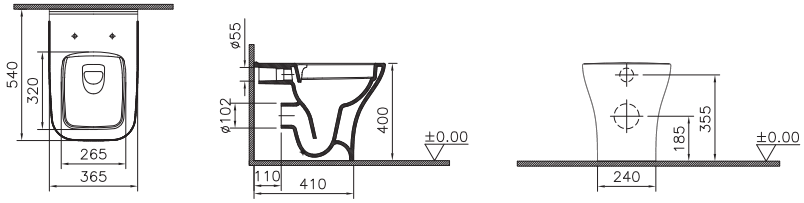

	Asma klozet, SmoothFlush, 54 cm Gizli montajlı
7484L003-0090	Taharet borusu girişi sıva altı uygulamalı

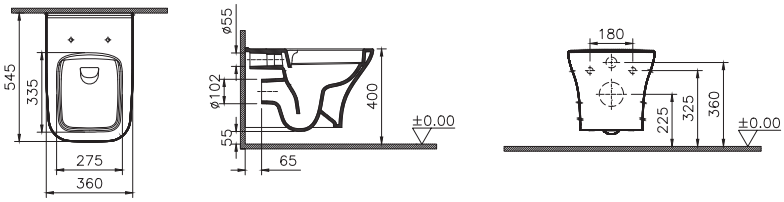

	Asma klozet, SmoothFlush, 54 cm
7485L003-0090	Taharet borusu girişi sıva altı uygulamalı

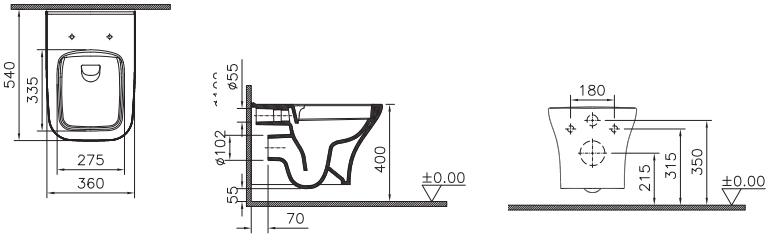

• Ürün renkleri için sayfa 509'daki Renk Tablosu'na bakınız. • VitrA markalı tüm seramik ürünlerde VitrA Hygiene uygulanır. • VitrA Clean ayaklar, rezervuarlar, pisuvarlar, helataşları, duş tekneleri ve eviyeler hariç tüm seramik ürünlerimize uygulanabilir. • 10 yıl garanti sadece seramik sağlık gereçleri için geçerlidir.
• Tüm çizimler standart toleranslar dahilindedir. Montaj uygulamalarında kesin ölçü ihtiyacı olursa ürün üzerinden alınan birebir ölçüler kullanılmalıdır.
• Eczacıbaşı Yapı Gereçleri San. ve Tic. A.Ş'nin ürünler ve teknik detaylarında değişiklik yapma hakkı saklıdır.

VitrA

Zentrum Square

Ürün/Kod	Ürün açıklamaları
	Asma bide, 54 cm Gizli montajlı
7487L003-0288	Yanlardan deliksiz

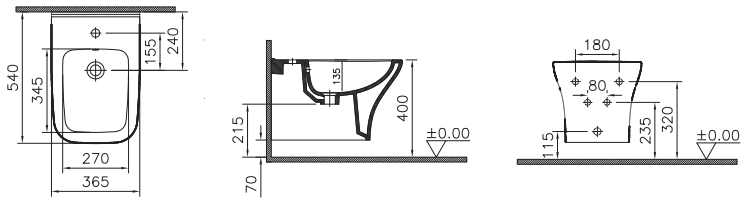

	Yerden bide, 54 cm
7492L003-0288	Yanlardan deliksiz
7492L003-0290	Yanlardan delikli

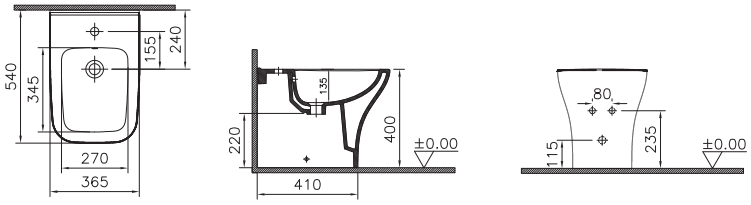

	İnce klozet kapağı Duroplast, tek kat görünümlü
191-003-001	Metal menteşeli, üstten sıkmalı
191-003-009	Metal menteşeli, üstten sıkmalı, yavaş kapanır
191-003R009 ◆	Metal menteşeli, üstten sıkmalı, yavaş kapanır, kolay sök-tak

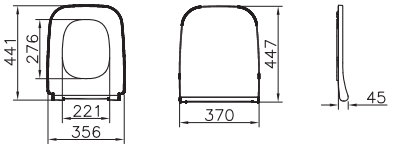

• Ürün renkleri için sayfa 509'daki Renk Tablosu'na bakınız. • VitrA markalı tüm seramik ürünlerde VitrA Hygiene uygulanır. • VitrA Clean ayaklar, rezervuarlar, pisuvarlar, helataşları, duş tekneleri ve eviyeler hariç tüm seramik ürünlerimize uygulanabilir. • 10 yıl garanti sadece seramik sağlık gereçleri için geçerlidir.
• Tüm çizimler standart toleranslar dahilindedir. Montaj uygulamalarında kesin ölçü ihtiyacı olursa ürün üzerinden alınan birebir ölçüler kullanılmalıdır.
• Eczacıbaşı Yapı Gereçleri San. ve Tic. A.Ş'nin ürünler ve teknik detaylarında değişiklik yapma hakkı saklıdır.

Zentrum Square

Ürün/Kod	Ürün açıklamaları
	Klozet kapağı Duroplast
91-003-001	Metal menteşeli, üstten sıkmalı
91-003-009	Metal menteşeli, üstten sıkmalı, yavaş kapanır
91-003R009	Metal menteşeli, üstten sıkmalı, yavaş kapanır, kolay sök-tak

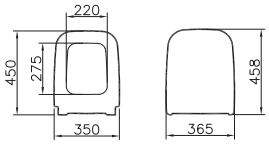

• Ürün renkleri için sayfa 509'daki Renk Tablosu'na bakınız. • VitrA markalı tüm seramik ürünlerde VitrA Hygiene uygulanır. • VitrA Clean ayaklar, rezervuarlar, pisuvarlar, helataşları, duş tekneleri ve eviyeler hariç tüm seramik ürünlerimize uygulanabilir. • 10 yıl garanti sadece seramik sağlık gereçleri için geçerlidir.
• Tüm çizimler standart toleranslar dahilindedir. Montaj uygulamalarında kesin ölçü ihtiyacı olursa ürün üzerinden alınan birebir ölçüler kullanılmalıdır.
• Eczacıbaşı Yapı Gereçleri San. ve Tic. A.Ş'nin ürünler ve teknik detaylarında değişiklik yapma hakkı saklıdır.

VitrA

Zentrum Round

Ürün/Kod	Ürün açıklamaları
YERLİ ÜRETİM	**Takım klozet, SmoothFlush, duvara tam dayalı, 61 cm**
7783L003-0092	Taharet borusu girişi standart uygulamalı
7783L003-0610	Taharet borusu girişi sıva altı uygulamalı
YERLİ ÜRETİM	**Rezervuar**
5783L003-0107	Alttan su girişli

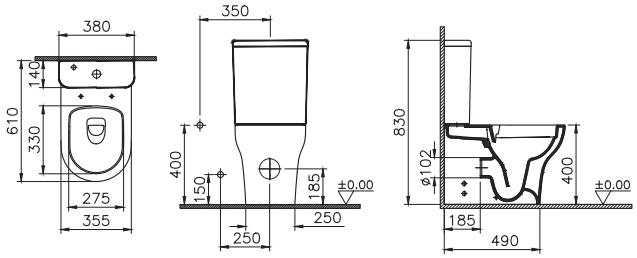

YERLİ ÜRETİM	**Takım klozet, SmoothFlush, arkası açık, 61 cm**
7784L003-0088	Taharet borusu girişi standart uygulamalı
YERLİ ÜRETİM	**Rezervuar**
5783L003-0107	Alttan su girişli

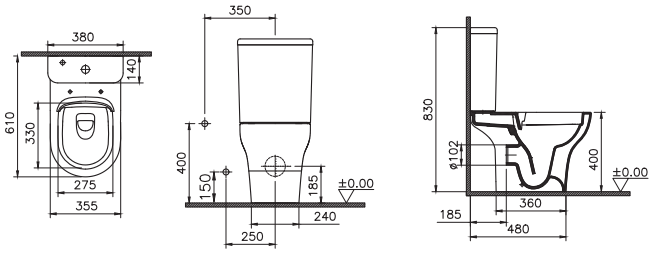

• Ürün renkleri için sayfa 509'daki Renk Tablosu'na bakınız. • VitrA markalı tüm seramik ürünlerde VitrA Hygiene uygulanır. • VitrA Clean ayaklar, rezervuarlar, pisuvarlar, helataşları, duş tekneleri ve eviyeler hariç tüm seramik ürünlerimize uygulanabilir. • 10 yıl garanti sadece seramik sağlık gereçleri için geçerlidir. • Klozet kapakları 2 yıl garanti kapsamındadır.
• Tüm çizimler standart toleranslar dahilindedir. Montaj uygulamalarında kesin ölçü ihtiyacı olursa ürün üzerinden alınan birebir ölçüler kullanılmalıdır.
• Eczacıbaşı Yapı Gereçleri San. ve Tic. A.Ş'nin ürünler ve teknik detaylarında değişiklik yapma hakkı saklıdır.

VitrA

Zentrum Round

Ürün/Kod	Ürün açıklamaları
	Yerden tek klozet, duvara tam dayalı, 52 cm Arkadan çıkışlı
5788L003-0088	Taharet borusu girişi standart uygulamalı
5788L003-0090	Taharet borusu girişi sıva altı uygulamalı

3/4,5 L

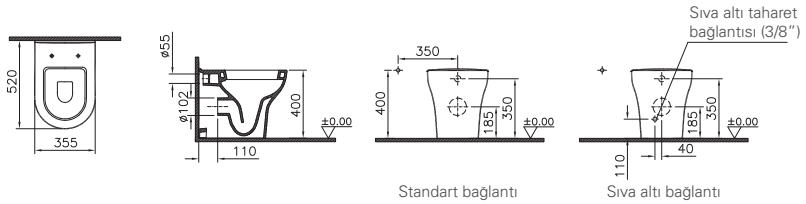

	Yerden tek klozet, SmoothFlush, duvara tam dayalı, 52 cm
7785L003-0088	Taharet borusu girişi standart uygulamalı
7785L003-0090	Taharet borusu girişi sıva altı uygulamalı

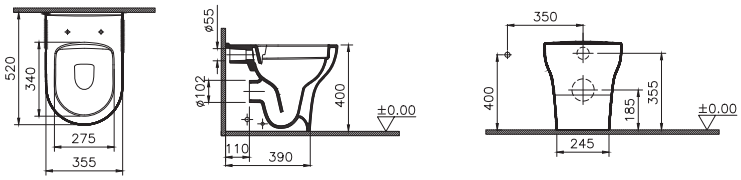

	Asma klozet, Rim-ex, 50 cm
5795L003-0850	Universal taharet borulu

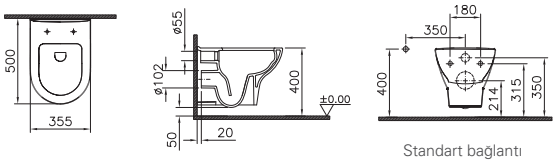

• Ürün renkleri için sayfa 509'daki Renk Tablosu'na bakınız. • VitrA markalı tüm seramik ürünlerde VitrA Hygiene uygulanır. • VitrA Clean ayaklar, rezervuarlar, pisuvarlar, helataşları, duş tekneleri ve eviyeler hariç tüm seramik ürünlerimize uygulanabilir. • 10 yıl garanti sadece seramik sağlık gereçleri için geçerlidir. • Klozet kapakları 2 yıl garanti kapsamındadır. • XX-XXXR009 kodlu klozet kapakları kolay sök-tak özellikli kapaklardır. • Tüm çizimler standart toleranslar dahilindedir. Montaj uygulamalarında kesin ölçü ihtiyacı olursa ürün üzerinden alınan birebir ölçüler kullanılmalıdır. • Eczacıbaşı Yapı Gereçleri San. ve Tic. A.Ş'nin ürünler ve teknik detaylarında değişiklik yapma hakkı saklıdır.

VitrA

Zentrum Round

Ürün/Kod	Ürün açıklamaları
YERLİ ÜRETİM	**Asma klozet, 50 cm**
5785L003-0850	Universal taharet borulu

2,5/4 L

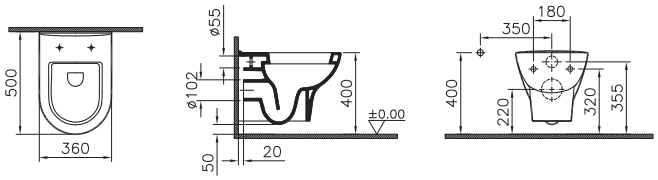

YERLİ ÜRETİM	**Asma klozet, SmoothFlush, 52 cm** Gizli montajlı
7786L003-0090	Taharet borusu girişi sıva altı uygulamalı

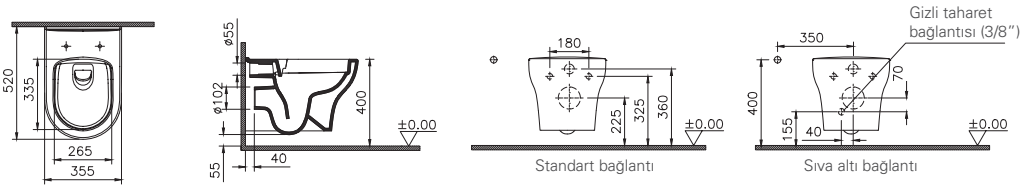

Duvar kalınlığına göre ilave boru gerekebilir.

YERLİ ÜRETİM	**Asma klozet, SmoothFlush, 52 cm**
7787L003-0850	Universal taharet borulu

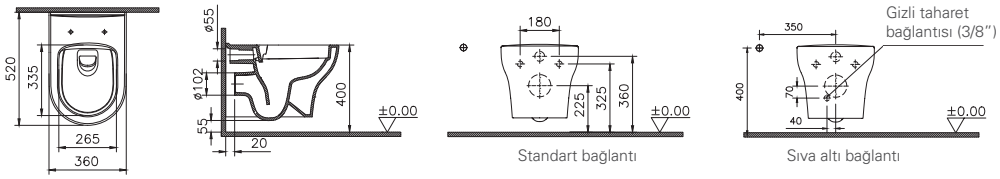

Duvar kalınlığına göre ilave boru gerekebilir.

• Ürün renkleri için sayfa 509'daki Renk Tablosu'na bakınız. • VitrA markalı tüm seramik ürünlerde VitrA Hygiene uygulanır. • VitrA Clean ayaklar, rezervuarlar, pisuvarlar, helataşları, duş tekneleri ve eviyeler hariç tüm seramik ürünlerimize uygulanabilir. • 10 yıl garanti sadece seramik sağlık gereçleri için geçerlidir. • Klozet kapakları 2 yıl garanti kapsamındadır. • XX-XXXR009 kodlu klozet kapakları kolay sök-tak özellikli kapaklardır. • Tüm çizimler standart toleranslar dahilindedir. Montaj uygulamalarında kesin ölçü ihtiyacı olursa ürün üzerinden alınan birebir ölçüler kullanılmalıdır. • Eczacıbaşı Yapı Gereçleri San. ve Tic. A.Ş'nin ürünler ve teknik detaylarında değişiklik yapma hakkı saklıdır.

VitrA

Zentrum Round

Ürün/Kod	Ürün açıklamaları
YERLİ ÜRETİM	**Yerden bide, duvara tam dayalı, 52 cm**
5796L003-0288	Yanlardan deliksiz, tek armatür delikli
5796L003-0290	Yanlardan delikli, tek armatür delikli

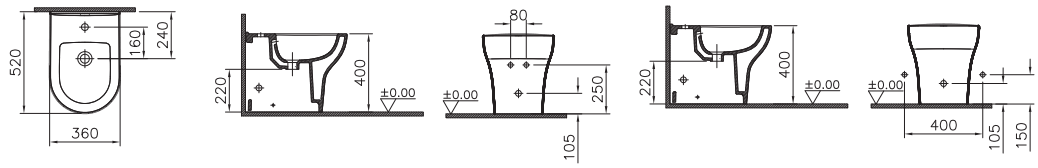

5796L003-0288 5796L003-0290

YERLİ ÜRETİM	**Asma bide, 50 cm**
5797L003-0288	Yanlardan deliksiz
5797L003-0290	Yanlardan delikli

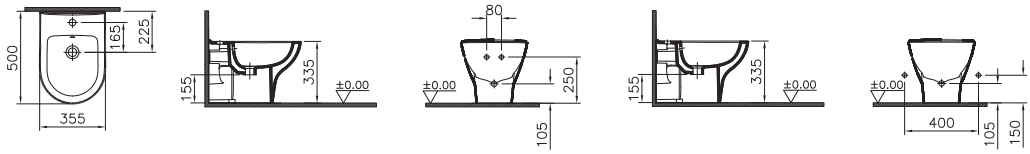

5797L003-0288 5797L003-0290

1 Temmuz 2024 tarihi itibariyle satış hattından kaldırılacaktır.

YERLİ ÜRETİM	**Asma bide, SmoothFlush** Gizli montajlı
7788L003-0288	Yanlardan deliksiz
7788L003-0290	Yanlardan delikli

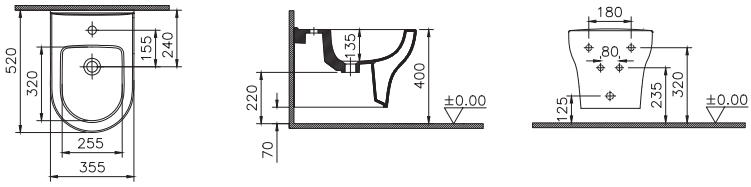

• Ürün renkleri için sayfa 509'daki Renk Tablosu'na bakınız. • VitrA markalı tüm seramik ürünlerde VitrA Hygiene uygulanır. • VitrA Clean ayaklar, rezervuarlar, pisuvarlar, helataşları, duş tekneleri ve eviyeler hariç tüm seramik ürünlerimize uygulanabilir. • 10 yıl garanti sadece seramik sağlık gereçleri için geçerlidir. • Klozet kapakları 2 yıl garanti kapsamındadır. • XX-XXXR009 kodlu klozet kapakları kolay sök-tak özellikli kapaklardır. • Tüm çizimler standart toleranslar dahilindedir. Montaj uygulamalarında kesin ölçü ihtiyacı olursa ürün üzerinden alınan birebir ölçüler kullanılmalıdır. • Eczacıbaşı Yapı Gereçleri San. ve Tic. A.Ş'nin ürünler ve teknik detaylarında değişiklik yapma hakkı saklıdır.

VitrA

Zentrum Round

Ürün/Kod	Ürün açıklamaları
	Klozet kapağı Duroplast
127-003-001	Metal menteşeli, üstten sıkmalı
127-003-009	Metal menteşeli, üstten sıkmalı, yavaş kapanır
127-003R009	Metal menteşeli, üstten sıkmalı, yavaş kapanır, kolay sök-tak
	Rim-ex klozet ile kullanıma uygundur. 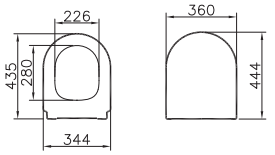
	Klozet kapağı Duroplast
94-003-001	Metal menteşeli, üstten sıkmalı
94-003-009	Metal menteşeli, üstten sıkmalı, yavaş kapanır
94-003R009	Metal menteşeli, üstten sıkmalı, yavaş kapanır, kolay sök-tak
	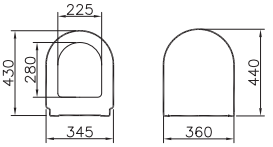
	Klozet kapağı Model 2-Yuvarlak form Nuvoplast
121-003-901	Çıkabilir plastik menteşeli, üstten sıkmalı, kolay sök-tak
121-003-909	Çıkabilir plastik menteşeli, üstten sıkmalı, yavaş kapanır, kolay sök-tak
	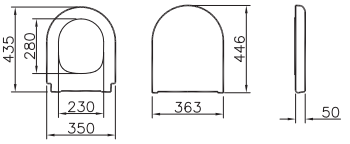

• Ürün renkleri için sayfa 509'daki Renk Tablosu'na bakınız. • VitrA markalı tüm seramik ürünlerde VitrA Hygiene uygulanır. • VitrA Clean ayaklar, rezervuarlar, pisuvarlar, helataşları, duş tekneleri ve eviyeler hariç tüm seramik ürünlerimize uygulanabilir. • 10 yıl garanti sadece seramik sağlık gereçleri için geçerlidir. • Klozet kapakları 2 yıl garanti kapsamındadır. • XX-XXXR009 kodlu klozet kapakları kolay sök-tak özellikli kapaklardır. • Tüm çizimler standart toleranslar dahilindedir. Montaj uygulamalarında kesin ölçü ihtiyacı olursa ürün üzerinden alınan birebir ölçüler kullanılmalıdır.
• Eczacıbaşı Yapı Gereçleri San. ve Tic. A.Ş'nin ürünler ve teknik detaylarında değişiklik yapma hakkı saklıdır.

VitrA

S20

Ürün/Kod	Ürün açıklamaları
5500L003-0001 YERLİ ÜRETİM	**Lavabo, kompakt, 45x36 cm** Tek armatür delikli, su taşma delikli
5280L003-7201 YERLİ ÜRETİM	**Küçük yarım ayak**
5529L003-0156 YERLİ ÜRETİM	**Kolon ayak**
	Süzgeç ve sifon ürüne dahil değildir. 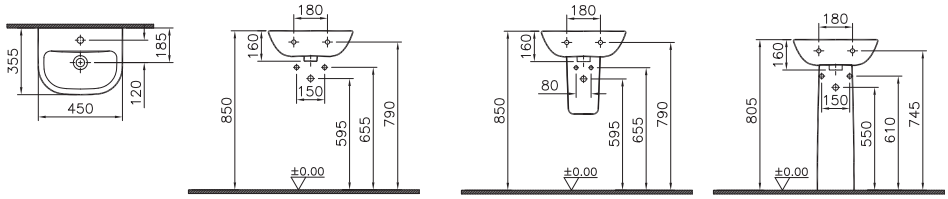
5501L003-0001 YERLİ ÜRETİM	**Lavabo, kompakt, 50x42 cm** Tek armatür delikli, su taşma delikli
5281L003-7201 YERLİ ÜRETİM	**Yarım ayak**
5529L003-0156 YERLİ ÜRETİM	**Kolon ayak**
	Süzgeç ve sifon ürüne dahil değildir. 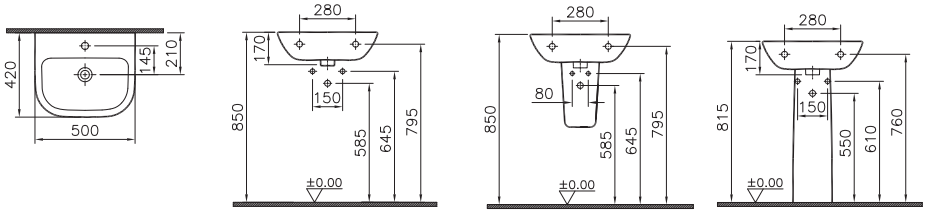
5502L003-0001 YERLİ ÜRETİM	**Lavabo, 55x44 cm** Tek armatür delikli, su taşma delikli
5281L003-7201 YERLİ ÜRETİM	**Yarım ayak**
5529L003-0156 YERLİ ÜRETİM	**Kolon ayak**
	Süzgeç ve sifon ürüne dahil değildir. 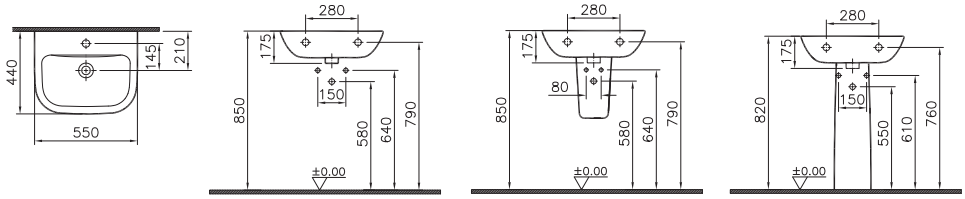

• Ürün renkleri için sayfa 509'daki Renk Tablosu'na bakınız. • VitrA markalı tüm seramik ürünlerde VitrA Hygiene uygulanır.
• VitrA Clean ayaklar, rezervuarlar, pisuvarlar, helataşları, duş tekneleri ve eviyeler hariç tüm seramik ürünlerimize uygulanabilir. • 10 yıl garanti sadece seramik sağlık gereçleri için geçerlidir.
• Tüm çizimler standart toleranslar dahilindedir. Montaj uygulamalarında kesin ölçü ihtiyacı olursa ürün üzerinden alınan birebir ölçüler kullanılmalıdır.
• Eczacıbaşı Yapı Gereçleri San. ve Tic. A.Ş'nin ürünler ve teknik detaylarında değişiklik yapma hakkı saklıdır.

VitrA

S20

Ürün/Kod	Ürün açıklamaları
5503L003-0001 YERLİ ÜRETİM	**Lavabo, 60x46 cm** Tek armatür delikli, su taşma delikli
5281L003-7201 YERLİ ÜRETİM	**Yarım ayak**
5529L003-0156 YERLİ ÜRETİM	**Kolon ayak**
	Süzgeç ve sifon ürüne dahil değildir. 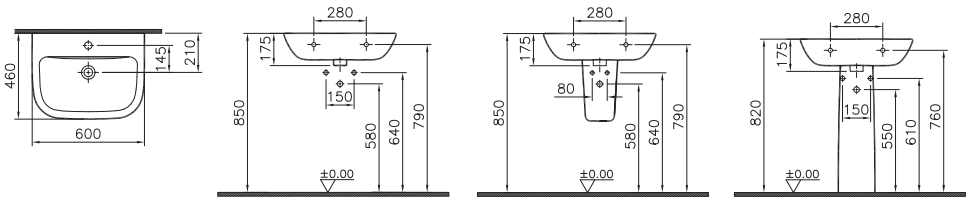
5504L003-0001 YERLİ ÜRETİM	**Lavabo, 65x47 cm** Tek armatür delikli, su taşma delikli
5281L003-7201 YERLİ ÜRETİM	**Yarım ayak**
5529L003-0156 YERLİ ÜRETİM	**Kolon ayak**
	Süzgeç ve sifon ürüne dahil değildir. 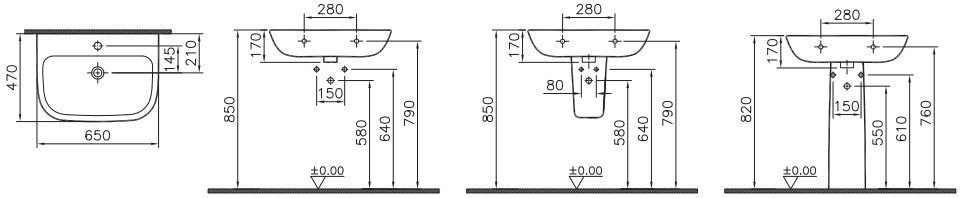
YERLİ ÜRETİM	**Lavabo, özel ihtiyaç, 60x55 cm**
5289L003-0001	Tek armatür delikli, su taşma delikli
5289L003-0012	Armatür deliksiz, su taşma delikli
5289L003-0016	Armatür deliksiz, su taşma deliksiz
5289L003-0041	Tek armatür delikli, su taşma deliksiz
	Süzgeç ve sifon ürüne dahil değildir. 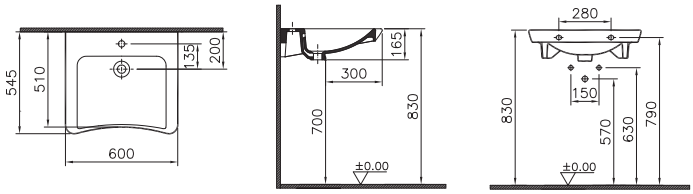 5289BXXX-0001

• Ürün renkleri için sayfa 509'daki Renk Tablosu'na bakınız. • VitrA markalı tüm seramik ürünlerde VitrA Hygiene uygulanır.
• VitrA Clean ayaklar, rezervuarlar, pisuvarlar, helataşları, duş tekneleri ve eviyeler hariç tüm seramik ürünlerimize uygulanabilir. • 10 yıl garanti sadece seramik sağlık gereçleri için geçerlidir.
• Tüm çizimler standart toleranslar dahilindedir. Montaj uygulamalarında kesin ölçü ihtiyacı olursa ürün üzerinden alınan birebir ölçüler kullanılmalıdır.
• Eczacıbaşı Yapı Gereçleri San. ve Tic. A.Ş'nin ürünler ve teknik detaylarında değişiklik yapma hakkı saklıdır.

VitrA

S20

Ürün/Kod	Ürün açıklamaları
	Lavabo, özel ihtiyaç, 65x56 cm
5291L003-0001	Tek armatür delikli, su taşma delikli
5291L003-0012	Armatür deliksiz, su taşma delikli
5291L003-0016	Armatür deliksiz, su taşma deliksiz
5291L003-0041	Tek armatür delikli, su taşma deliksiz
	Süzgeç ve sifon ürüne dahil değildir.

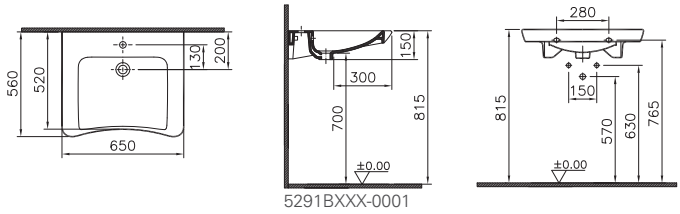

5291BXXX-0001

5524B003-0001	**Yarım tezgah lavabo, 55x44 cm** Tek armatür delikli, su taşma delikli
	Süzgeç ve sifon ürüne dahil değildir.

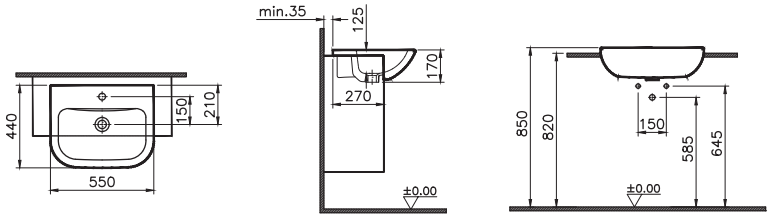

5291BXXX-0001

5522B003-0001	**Etajerli lavabo, 65x46 cm** Tek armatür delikli, su taşma delikli
	Süzgeç ve sifon ürüne dahil değildir.

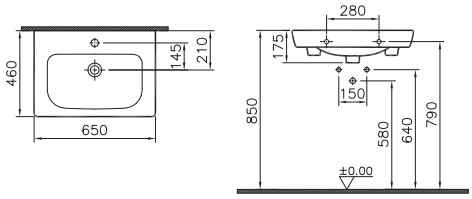

5523B003-0001	**Etajerli lavabo, 85x46 cm** Tek armatür delikli, su taşma delikli
	Süzgeç ve sifon ürüne dahil değildir.

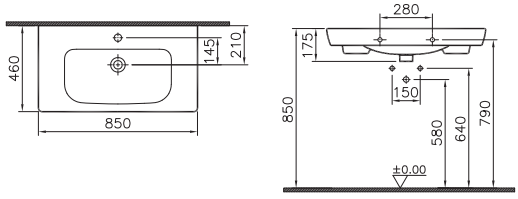

• Ürün renkleri için sayfa 509'daki Renk Tablosu'na bakınız. • VitrA markalı tüm seramik ürünlerde VitrA Hygiene uygulanır. • VitrA Clean ayaklar, rezervuarlar, pisuvarlar, helataşları, duş tekneleri ve eviyeler hariç tüm seramik ürünlerimize uygulanabilir. • 10 yıl garanti sadece seramik sağlık gereçleri için geçerlidir.
• Tüm çizimler standart toleranslar dahilindedir. Montaj uygulamalarında kesin ölçü ihtiyacı olursa ürün üzerinden alınan birebir ölçüler kullanılmalıdır.
• Eczacıbaşı Yapı Gereçleri San. ve Tic. A.Ş'nin ürünler ve teknik detaylarında değişiklik yapma hakkı saklıdır.

VitrA

S20

Ürün/Kod	Ürün açıklamaları
5473B003-0618 VERLİ ÜRETİM	**Tezgah altı lavabo, dikdörtgen, kompakt, 45x37 cm** Armatür deliksiz, su taşma delikli Süzgeç ve sifon ürüne dahil değildir.

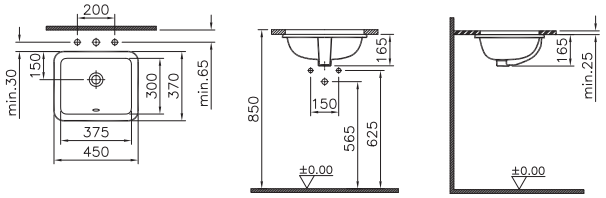

5474B003-0618 VERLİ ÜRETİM	**Tezgah altı lavabo, dikdörtgen, kompakt, 50x37 cm** Armatür deliksiz, su taşma delikli Süzgeç ve sifon ürüne dahil değildir.

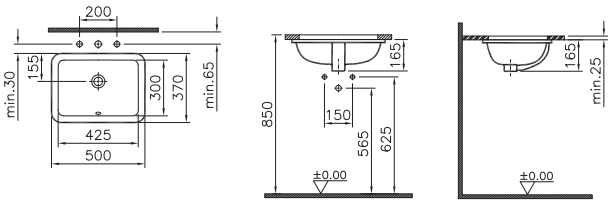

5339B003-0012 ◆ VERLİ ÜRETİM	**Tezgah altı lavabo, dikdörtgen, 55x42 cm** Armatür deliksiz, su taşma delikli Süzgeç ve sifon ürüne dahil değildir.

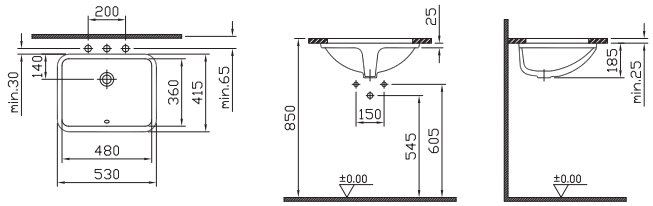

7475B003-0618 VERLİ ÜRETİM	**Tezgah altı lavabo, dikdörtgen, 55x37 cm** Armatür deliksiz, su taşma delikli Süzgeç ve sifon ürüne dahil değildir.

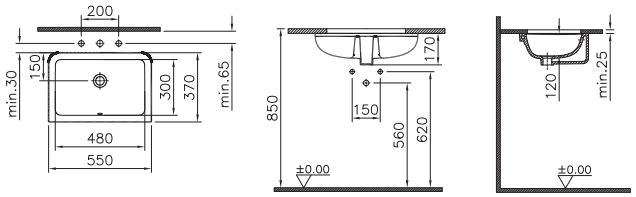

• Ürün renkleri için sayfa 509'daki Renk Tablosu'na bakınız. • VitrA markalı tüm seramik ürünlerde VitrA Hygiene uygulanır. • VitrA Clean ayaklar, rezervuarlar, pisuvarlar, helataşları, duş tekneleri ve eviyeler hariç tüm seramik ürünlerimize uygulanabilir. • 10 yıl garanti sadece seramik sağlık gereçleri için geçerlidir.
• Tüm çizimler standart toleranslar dahilindedir. Montaj uygulamalarında kesin ölçü ihtiyacı olursa ürün üzerinden alınan birebir ölçüler kullanılmalıdır.
• Eczacıbaşı Yapı Gereçleri San. ve Tic. A.Ş'nin ürünler ve teknik detaylarında değişiklik yapma hakkı saklıdır.

VitrA

S20

Ürün/Kod	Ürün açıklamaları
6039B003-0012 ◆ YERLİ ÜRETİM	**Tezgah altı lavabo, oval, kompakt, 45x38 cm** Armatür deliksiz, su taşma delikli Süzgeç ve sifon ürüne dahil değildir.

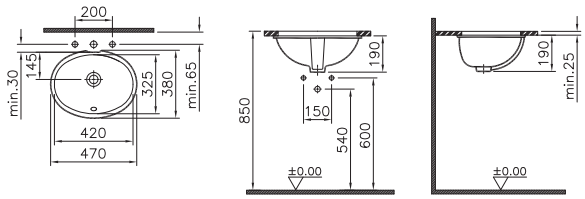

6069B003-0012 ◆ YERLİ ÜRETİM	**Tezgah altı lavabo, oval, 60x45 cm** Armatür deliksiz, su taşma delikli Süzgeç ve sifon ürüne dahil değildir.

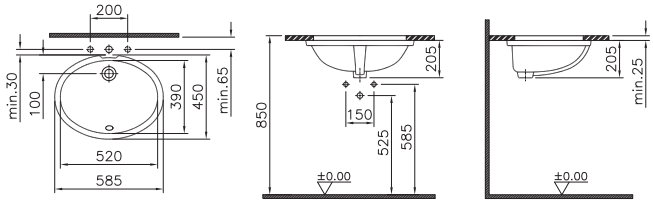

5473B003-0642 YERLİ ÜRETİM	**Tezgah üstü lavabo, dikdörtgen, kompakt, 45x37 cm** Armatür deliksiz, su taşma delikli Süzgeç ve sifon ürüne dahil değildir.

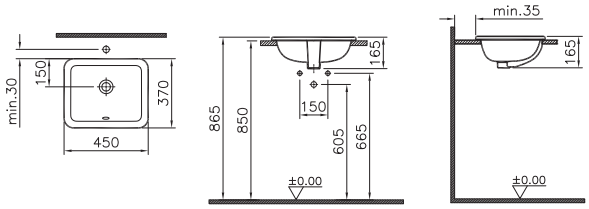

5474B003-0642 YERLİ ÜRETİM	**Tezgah üstü lavabo, dikdörtgen, kompakt, 50x37 cm** Armatür deliksiz, su taşma delikli Süzgeç ve sifon ürüne dahil değildir.

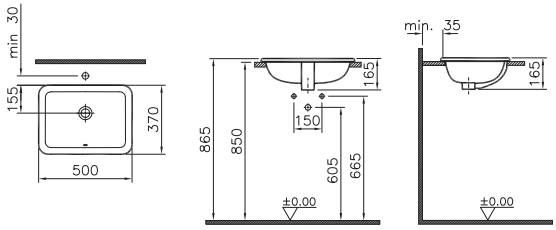

• Ürün renkleri için sayfa 509'daki Renk Tablosu'na bakınız. • VitrA markalı tüm seramik ürünlerde VitrA Hygiene uygulanır. • VitrA Clean ayaklar, rezervuarlar, pisuvarlar, helataşları, duş tekneleri ve eviyeler hariç tüm seramik ürünlerimize uygulanabilir. • 10 yıl garanti sadece seramik sağlık gereçleri için geçerlidir.
• Tüm çizimler standart toleranslar dahilindedir. Montaj uygulamalarında kesin ölçü ihtiyacı olursa ürün üzerinden alınan birebir ölçüler kullanılmalıdır.
• Eczacıbaşı Yapı Gereçleri San. ve Tic. A.Ş'nin ürünler ve teknik detaylarında değişiklik yapma hakkı saklıdır.

VitrA

S20

Ürün/Kod	Ürün açıklamaları
5463B003-0001 YERLİ ÜRETİM	**Tezgah üstü lavabo, dikdörtgen, kompakt, 45x45 cm** Tek armatür delikli, su taşma delikli
	Süzgeç ve sifon ürüne dahil değildir.
	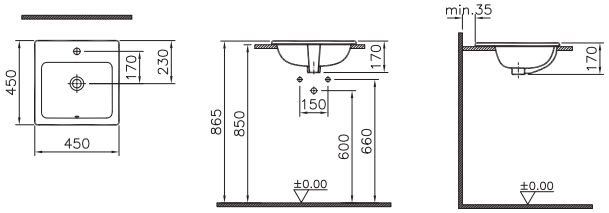
5464B003-0001 YERLİ ÜRETİM	**Tezgah üstü lavabo, dikdörtgen, kompakt, 50x45 cm** Tek armatür delikli, su taşma delikli
	Süzgeç ve sifon ürüne dahil değildir.
	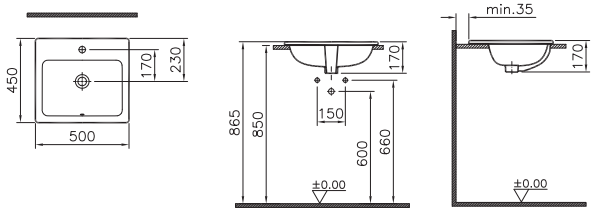
5465B003-0001 YERLİ ÜRETİM	**Tezgah üstü lavabo, dikdörtgen, 55x45 cm** Tek armatür delikli, su taşma delikli
	Süzgeç ve sifon ürüne dahil değildir.
	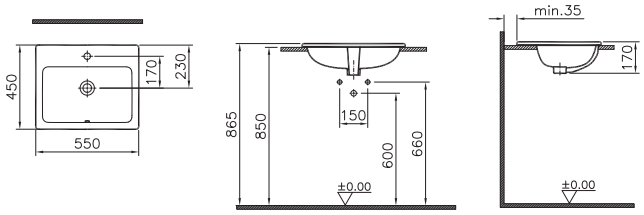

• Ürün renkleri için sayfa 509'daki Renk Tablosu'na bakınız. • VitrA markalı tüm seramik ürünlerde VitrA Hygiene uygulanır. • VitrA Clean ayaklar, rezervuarlar, pisuvarlar, helataşları, duş tekneleri ve eviyeler hariç tüm seramik ürünlerimize uygulanabilir. • 10 yıl garanti sadece seramik sağlık gereçleri için geçerlidir.
• Tüm çizimler standart toleranslar dahilindedir. Montaj uygulamalarında kesin ölçü ihtiyacı olursa ürün üzerinden alınan birebir ölçüler kullanılmalıdır.
• Eczacıbaşı Yapı Gereçleri San. ve Tic. A.Ş'nin ürünler ve teknik detaylarında değişiklik yapma hakkı saklıdır.

VitrA

S20 Square

Ürün/Kod	Ürün açıklamaları
	Takım klozet, duvara tam dayalı, 62 cm Universal çıkışlı
5512L003-0092	Taharet borusu girişi standart uygulamalı, yanlardan çift delikli
5512L003-0610	Taharet borusu girişi sıva altı uygulamalı
	Rezervuar
5514L003-0107	Alttan girişli

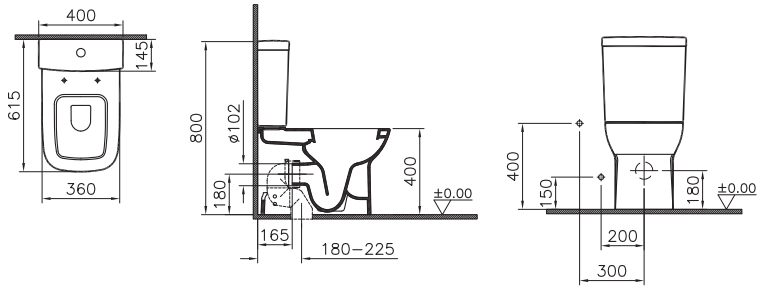

2,5/4 L

	Takım klozet, arkası açık, 62 cm Universal çıkışlı
5513L003-0088	Taharet borusu girişi standart uygulamalı
	Rezervuar
5514L003-0107	Alttan girişli

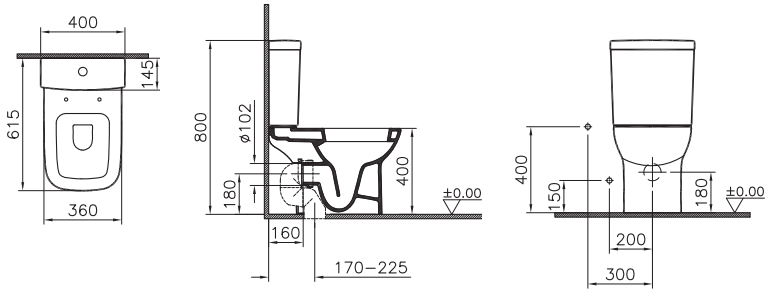

2,5/4 L

• Ürün renkleri için sayfa 509'daki Renk Tablosu'na bakınız. • VitrA markalı tüm seramik ürünlerde VitrA Hygiene uygulanır. • VitrA Clean ayaklar, rezervuarlar, pisuvarlar, helataşları, duş tekneleri ve eviyeler hariç tüm seramik ürünlerimize uygulanabilir. • 10 yıl garanti sadece seramik sağlık gereçleri için geçerlidir. • Klozet kapakları 2 yıl garanti kapsamındadır. • Tüm çizimler standart toleranslar dahilindedir. Montaj uygulamalarında kesin ölçü ihtiyacı olursa ürün üzerinden alınan birebir ölçüler kullanılmalıdır. • Eczacıbaşı Yapı Gereçleri San. ve Tic. A.Ş'nin ürünler ve teknik detaylarında değişiklik yapma hakkı saklıdır.

VitrA

S20 Square

Ürün/Kod	Ürün açıklamaları
YERLİ ÜRETİM	**Takım klozeti, arkası açık, özel ihtiyaç, 75 cm** Universal çıkışlı
5293B003-0088	Taharet borusu girişi standart uygulamalı
YERLİ ÜRETİM	**Rezervuar**
5514L003-0107	Alttan girişli
 2,5/4 L	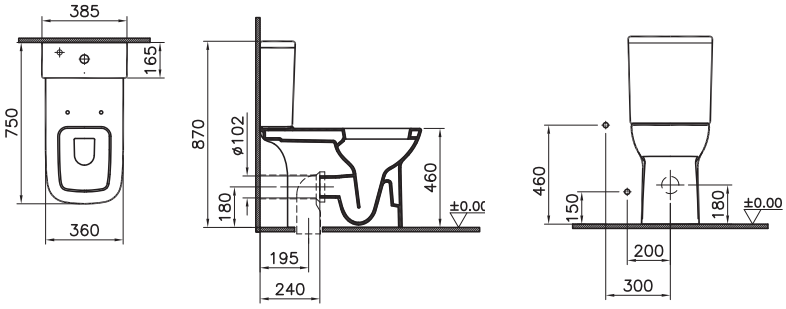
YERLİ ÜRETİM	**Takım klozeti, arkası açık, özel ihtiyaç, 75 cm** Universal çıkışlı, önü oyuklu
5293B003-1023	Universal taharet borulu
YERLİ ÜRETİM	**Rezervuar**
5514L003-0107	Alttan girişli
	Sadece 79-003-003 kapak ile uyumludur.
 2,5/4 L	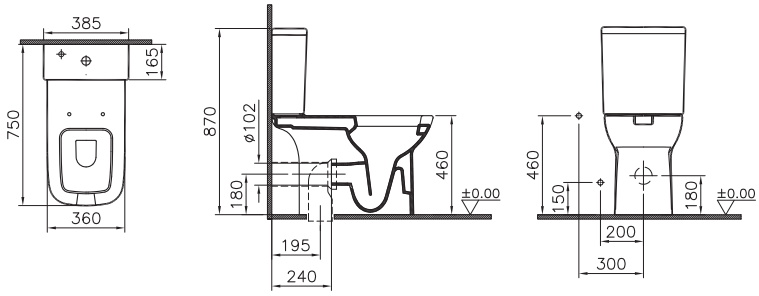

• Ürün renkleri için sayfa 509'daki Renk Tablosu'na bakınız. • VitrA markalı tüm seramik ürünlerde VitrA Hygiene uygulanır. • VitrA Clean ayaklar, rezervuarlar, pisuvarlar, helataşları, duş tekneleri ve eviyeler hariç tüm seramik ürünlerimize uygulanabilir. • 10 yıl garanti sadece seramik sağlık gereçleri için geçerlidir. • Klozet kapakları 2 yıl garanti kapsamındadır. • Tüm çizimler standart toleranslar dahilindedir. Montaj uygulamalarında kesin ölçü ihtiyacı olursa ürün üzerinden alınan birebir ölçüler kullanılmalıdır. • Eczacıbaşı Yapı Gereçleri San. ve Tic. A.Ş'nin ürünler ve teknik detaylarında değişiklik yapma hakkı saklıdır.

VitrA

S20 Square

Ürün/Kod	Ürün açıklamaları
YERLİ ÜRETİM	**Yerden tek klozet, duvara tam dayalı, 54 cm** Arkadan çıkışlı
5520L003-0088	Taharet borusu girişi standart uygulamalı
5520L003-0090	Taharet borusu girişi sıva altı uygulamalı

2,5/4 L

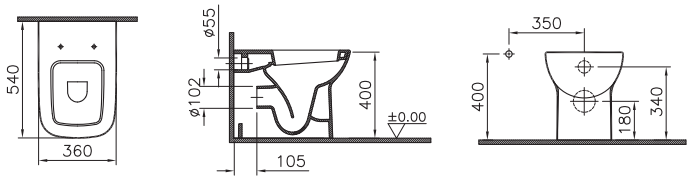

YERLİ ÜRETİM	**Asma klozet, 52 cm**
5507L003-0868	Universal taharet borulu

2,5/4 L

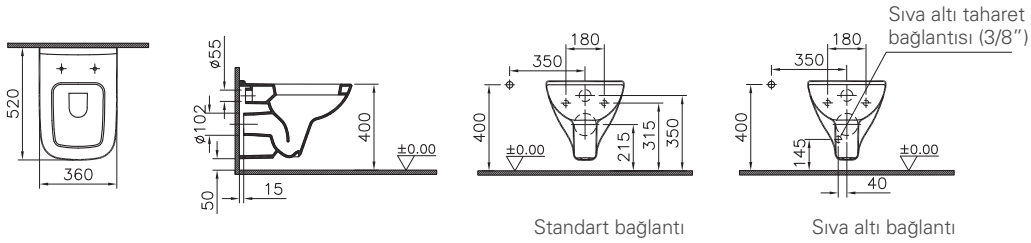

YERLİ ÜRETİM	**Asma klozet, kompakt, 48 cm**
5505L003-0868	Universal taharet borulu

2,5/4 L

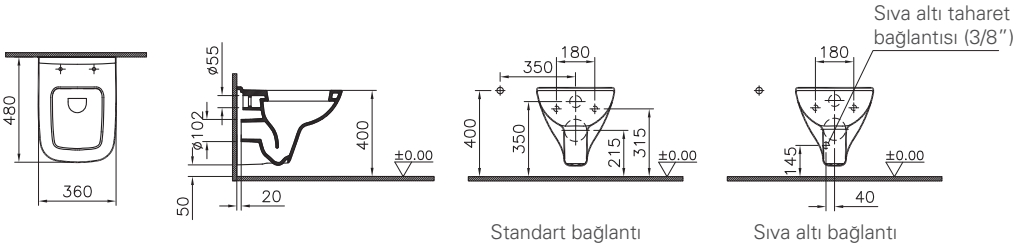

• Ürün renkleri için sayfa 509'daki Renk Tablosu'na bakınız. • VitrA markalı tüm seramik ürünlerde VitrA Hygiene uygulanır. • VitrA Clean ayaklar, rezervuarlar, pisuvarlar, helataşları, duş tekneleri ve eviyeler hariç tüm seramik ürünlerimize uygulanabilir. • 10 yıl garanti sadece seramik sağlık gereçleri için geçerlidir. • Klozet kapakları 2 yıl garanti kapsamındadır. • Tüm çizimler standart toleranslar dahilindedir. Montaj uygulamalarında kesin ölçü ihtiyacı olursa ürün üzerinden alınan birebir ölçüler kullanılmalıdır. • Eczacıbaşı Yapı Gereçleri San. ve Tic. A.Ş'nin ürünler ve teknik detaylarında değişiklik yapma hakkı saklıdır.

VitrA

S20 Square

Ürün/Kod	Ürün açıklamaları
YERLİ ÜRETİM	**Asma klozet, SmoothFlush, 52 cm**
7508L003-0850	Universal taharet borulu, beyaz

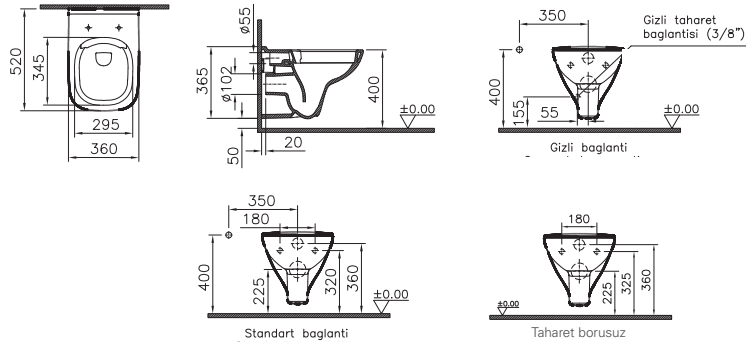

YERLİ ÜRETİM	**Yerden bide, duvara tam dayalı, 54 cm**
5509L003-0288	Yanlardan deliksiz, tek armatür delikli
5509L003-0290	Yanlardan delikli, tek armatür delikli

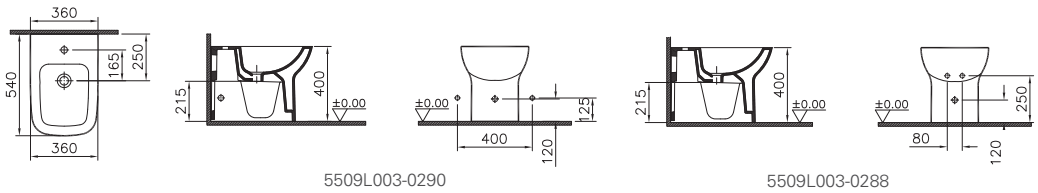

5509L003-0290 5509L003-0288

YERLİ ÜRETİM	**Klozet kapağı** Duroplast
177-003-001	Metal menteşeli, üstten sıkmalı
177-003-009	Metal menteşeli, üstten sıkmalı, yavaş kapanır
177-003-509	Metal menteşeli, üstten sıkmalı, yavaş kapanır, tek alt kapak
177-003R009	Metal menteşeli, üstten sıkmalı, yavaş kapanır, kolay sök-tak
	Rim-ex klozet ile kullanıma uygundur.

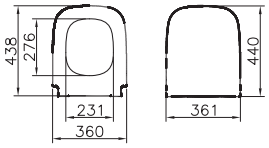

• Ürün renkleri için sayfa 509'daki Renk Tablosu'na bakınız. • VitrA markalı tüm seramik ürünlerde VitrA Hygiene uygulanır. • VitrA Clean ayaklar, rezervuarlar, pisuvarlar, helataşları, duş tekneleri ve eviyeler hariç tüm seramik ürünlerimize uygulanabilir. • 10 yıl garanti sadece seramik sağlık gereçleri için geçerlidir. • Klozet kapakları 2 yıl garanti kapsamındadır.
• Tüm çizimler standart toleranslar dahilindedir. Montaj uygulamalarında kesin ölçü ihtiyacı olursa ürün üzerinden alınan birebir ölçüler kullanılmalıdır.
• Eczacıbaşı Yapı Gereçleri San. ve Tic. A.Ş'nin ürünler ve teknik detaylarında değişiklik yapma hakkı saklıdır.

VitrA

S20 Square

Ürün/Kod	Ürün açıklamaları
YERLİ ÜRETİM	**Klozet kapağı** Duroplast
77-003-009	Metal menteşeli, üstten sıkmalı, yavaş kapanır
77-003R009	Metal menteşeli, üstten sıkmalı, yavaş kapanır, kolay sök-tak
77-003-509	Metal menteşeli, üstten sıkmalı, yavaş kapanır, tek alt kapak

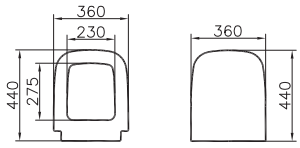

YERLİ ÜRETİM	**Klozet kapağı** Nuvoplast
147-003-901	Üstten sıkmalı, çıkabilir plastik menteşeli
147-003-909	Üstten sıkmalı, çıkabilir plastik menteşeli, yavaş kapanır

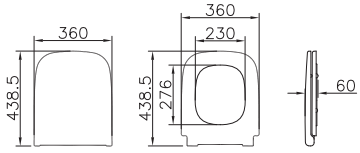

• Ürün renkleri için sayfa 509'daki Renk Tablosu'na bakınız. • VitrA markalı tüm seramik ürünlerde VitrA Hygiene uygulanır. • VitrA Clean ayaklar, rezervuarlar, pisuvarlar, helataşları, duş tekneleri ve eviyeler hariç tüm seramik ürünlerimize uygulanabilir. • 10 yıl garanti sadece seramik sağlık gereçleri için geçerlidir. • Klozet kapakları 2 yıl garanti kapsamındadır. • XX-XXXR009 kodlu klozet kapakları kolay sök-tak özellikli kapaklardır. • Tüm çizimler standart toleranslar dahilindedir. Montaj uygulamalarında kesin ölçü ihtiyacı olursa ürün üzerinden alınan birebir ölçüler kullanılmalıdır.
• Eczacıbaşı Yapı Gereçleri San. ve Tic. A.Ş'nin ürünler ve teknik detaylarında değişiklik yapma hakkı saklıdır.

VitrA

S20 Round

Ürün/Kod	Ürün açıklamaları
YERLİ ÜRETİM	**Takım klozet, SmoothFlush, arkası açık, 65 cm**
5825L003-0088	Taharet borusu girişi sıva altı uygulamalı
YERLİ ÜRETİM	**Rezervuar**
4221L003-0107	Alttan su girişli

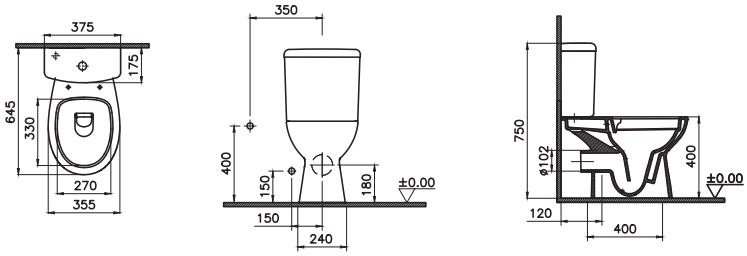

YENİ YERLİ ÜRETİM	**Takım klozet, SmoothFlush, arkası açık, yüksek, 65 cm**
5828B003-0088	Taharet borusu girişi sıva altı uygulamalı
YERLİ ÜRETİM	**Rezervuar**
4221L003-0107	Alttan su girişli

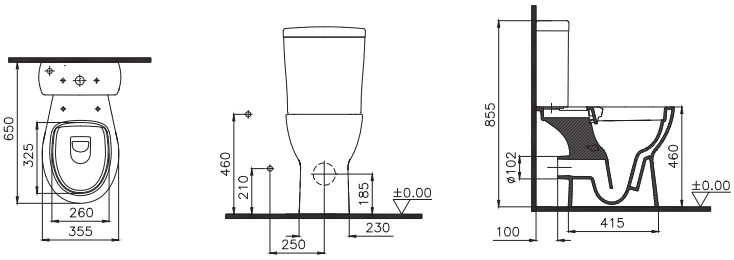

YERLİ ÜRETİM	**Asma klozet, SmoothFlush, 52 cm**
7644L003-0850	Universal taharet borulu

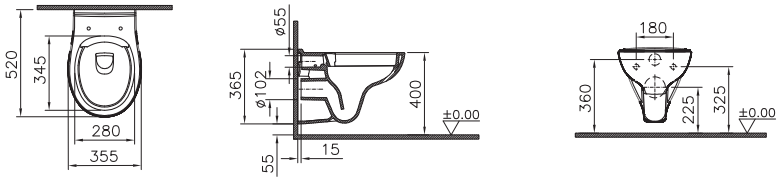

• Ürün renkleri için sayfa 509'daki Renk Tablosu'na bakınız. • VitrA markalı tüm seramik ürünlerde VitrA Hygiene uygulanır. • VitrA Clean ayaklar, rezervuarlar, pisuvarlar, helataşları, duş tekneleri ve eviyeler hariç tüm seramik ürünlerimize uygulanabilir. • 10 yıl garanti sadece seramik sağlık gereçleri için geçerlidir. • Klozet kapakları 2 yıl garanti kapsamındadır. • XX-XXXR009 kodlu klozet kapakları kolay sök-tak özellikli kapaklardır. • Tüm çizimler standart toleranslar dahilindedir. Montaj uygulamalarında kesin ölçü ihtiyacı olursa ürün üzerinden alınan birebir ölçüler kullanılmalıdır. • Eczacıbaşı Yapı Gereçleri San. ve Tic. A.Ş'nin ürünler ve teknik detaylarında değişiklik yapma hakkı saklıdır.

VitrA

S20 Round

Ürün/Kod	Ürün açıklamaları
YERLİ ÜRETİM	**Asma klozet, SmoothFlush, kompakt, 49 cm**
7650L003-0850	Universal taharet borulu

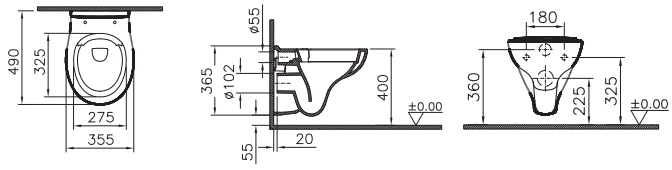

5959L003-0850 YERLİ ÜRETİM	**Asma klozet, 54 cm** Universal taharet borulu

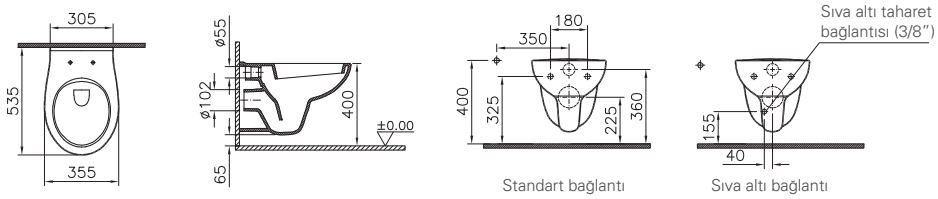

YERLİ ÜRETİM	**Asma bide, 52 cm**
6231L003-0288	Yanlardan deliksiz, tek armatür delikli
6231L003-0290	Yanlardan delikli, tek armatür delikli
	Tuğla duvarlar için 424032YP1TE veya alçıpan duvarlar için 780-5820 bide taşıyıcı aparatı sipariş edilmelidir.

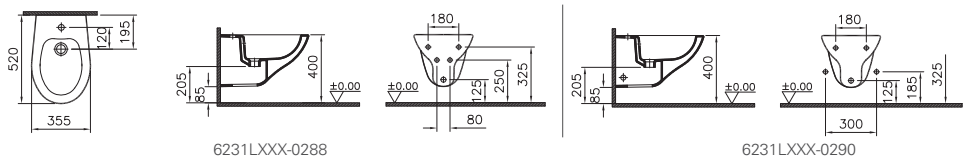

• Ürün renkleri için sayfa 509'daki Renk Tablosu'na bakınız. • VitrA markalı tüm seramik ürünlerde VitrA Hygiene uygulanır. • VitrA Clean ayaklar, rezervuarlar, pisuvarlar, helataşları, duş tekneleri ve eviyeler hariç tüm seramik ürünlerimize uygulanabilir. • 10 yıl garanti sadece seramik sağlık gereçleri için geçerlidir. • Klozet kapakları 2 yıl garanti kapsamındadır. • XX-XXXR009 kodlu klozet kapakları kolay sök-tak özellikli kapaklardır. • Tüm çizimler standart toleranslar dahilindedir. Montaj uygulamalarında kesin ölçü ihtiyacı olursa ürün üzerinden alınan birebir ölçüler kullanılmalıdır. • Eczacıbaşı Yapı Gereçleri San. ve Tic. A.Ş'nin ürünler ve teknik detaylarında değişiklik yapma hakkı saklıdır.

VitrA

S20 Round

Ürün/Kod	Ürün açıklamaları
	SESYOK kapak Duroplast
84-003-009	Üstten sıkmalı, yavaş kapanır
84-003R009 ◆	Üstten sıkmalı, yavaş kapanır, kolay sök-tak
84-003-509	Üstten sıkmalı, yavaş kapanır, tek alt kapak
	Rim-ex klozet ile kullanıma uygundur.
	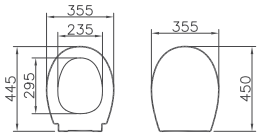
	Klozet kapağı Model 1-Oval form Nuvoplast
109-003-901	Çıkabilir plastik menteşeli, üstten sıkmalı, kolay sök-tak
109-003-909	Çıkabilir plastik menteşeli, üstten sıkmalı, yavaş kapanır, kolay sök-tak
	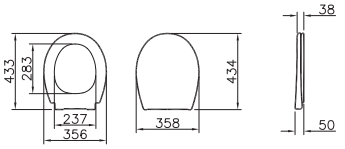
	Opal klozet kapağı Duroplast
115-003-001	Metal menteşeli, alttan sıkmalı
115-003-003	Metal menteşeli, üstten sıkmalı
	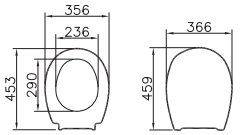

• Ürün renkleri için sayfa 509'daki Renk Tablosu'na bakınız. • VitrA markalı tüm seramik ürünlerde VitrA Hygiene uygulanır. • VitrA Clean ayaklar, rezervuarlar, pisuvarlar, helataşları, duş tekneleri ve eviyeler hariç tüm seramik ürünlerimize uygulanabilir. • 10 yıl garanti sadece seramik sağlık gereçleri için geçerlidir. • Klozet kapakları 2 yıl garanti kapsamındadır. • XX-XXXR009 kodlu klozet kapakları kolay sök-tak özellikli kapaklardır. • Tüm çizimler standart toleranslar dahilindedir. Montaj uygulamalarında kesin ölçü ihtiyacı olursa ürün üzerinden alınan birebir ölçüler kullanılmalıdır.
• Eczacıbaşı Yapı Gereçleri San. ve Tic. A.Ş'nin ürünler ve teknik detaylarında değişiklik yapma hakkı saklıdır.

VitrA

S20 Round

Ürün/Kod	Ürün açıklamaları
25-003-001 YERLİ ÜRETİM	**Arkitekt klozet kapağı** Duroplast, metal menteşe, üstten sıkmalı
	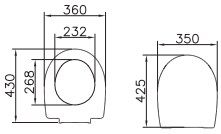

• Ürün renkleri için sayfa 509'daki Renk Tablosu'na bakınız. • VitrA markalı tüm seramik ürünlerde VitrA Hygiene uygulanır. • VitrA Clean ayaklar, rezervuarlar, pisuvarlar, helataşları, duş tekneleri ve eviyeler hariç tüm seramik ürünlerimize uygulanabilir. • 10 yıl garanti sadece seramik sağlık gereçleri için geçerlidir. • Klozet kapakları 2 yıl garanti kapsamındadır. • XX-XXXR009 kodlu klozet kapakları kolay sök-tak özellikli kapaklardır. • Tüm çizimler standart toleranslar dahilindedir. Montaj uygulamalarında kesin ölçü ihtiyacı olursa ürün üzerinden alınan birebir ölçüler kullanılmalıdır.
• Eczacıbaşı Yapı Gereçleri San. ve Tic. A.Ş'nin ürünler ve teknik detaylarında değişiklik yapma hakkı saklıdır.

Tekil ürünler

Helataşları	441
Klozetler	442
Lavabolar	444
Etajerli lavabolar	445
Eviyeler	448
Pisuvarlar ve ara bölmeler	450
Özel ihtiyaç ürünleri	455
Memoria/Infinit lavabolar	461

VitrA

Helataşları

Ürün/Kod	Ürün açıklamaları
7952L003-0054 ◆ YERLİ ÜRETİM	**Çevre yıkamalı helataşı, 60x50 cm** Arkadan su girişli
	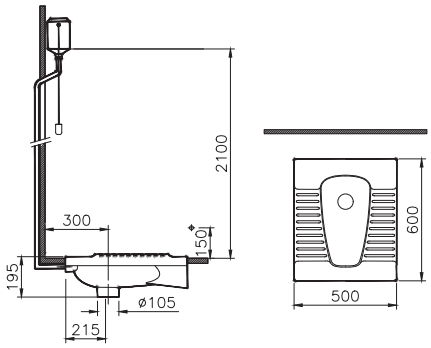 **5952 kodlu ürün yerine devreye alınmıştır.**
7950L003-0054 YERLİ ÜRETİM	**Çevre yıkamalı helataşı, 60x50 cm** Arkadan su girişli
	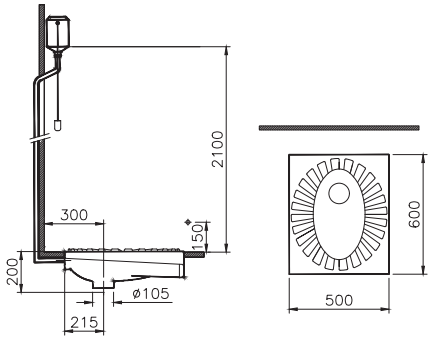 **5950 kodlu ürün yerine devreye alınmıştır.**

• Ürün renkleri için sayfa 509'daki Renk Tablosu'na bakınız. • VitrA markalı tüm seramik ürünlerde VitrA Hygiene uygulanır.
• VitrA Clean ayaklar, rezervuarlar, pisuvarlar, helataşları, duş tekneleri ve eviyeler hariç tüm seramik ürünlerimize uygulanabilir. • 10 yıl garanti sadece seramik sağlık gereçleri için geçerlidir.
• Tüm çizimler standart toleranslar dahilindedir. Montaj uygulamalarında kesin ölçü ihtiyacı olursa ürün üzerinden alınan birebir ölçüler kullanılmalıdır.
• Eczacıbaşı Yapı Gereçleri San. ve Tic. A.Ş'nin ürünler ve teknik detaylarında değişiklik yapma hakkı saklıdır.

VitrA

Klozetler

Ürün/Kod	Ürün açıklamaları
YERLİ ÜRETİM	**S50 Takım Klozet, duvara tam dayalı, kompakt, 60 cm** Universal çıkışlı
5427L003-0092	Taharet borusu girişi standart uygulamalı, yanlardan çift delikli
5427L003-0610	Taharet borusu girişi sıva altı uygulamalı
YERLİ ÜRETİM	**Integra Rezervuar**
5428L003-0107	Alttan su girişli

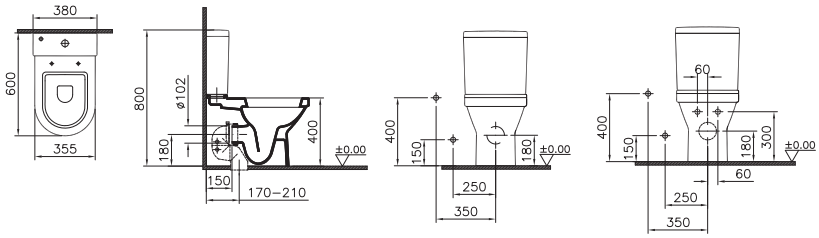

5427LXXX-0092 5427LXXX-0610

2,5/4 L

YERLİ ÜRETİM	**S60 Asma Klozet, SmoothFlush, 54 cm** Gizli montajlı
7510L003-0090	Taharet borusu girişi sıva altı uygulamalı, taharet borusu girişi sıva altı uygulamalı, beyaz
7510B020-0090	Taharet borusu girişi sıva altı uygulamalı, taharet borusu girişi sıva altı uygulamalı, mat bej
7510B083-0090	Taharet borusu girişi sıva altı uygulamalı, taharet borusu girişi sıva altı uygulamalı, mat siyah

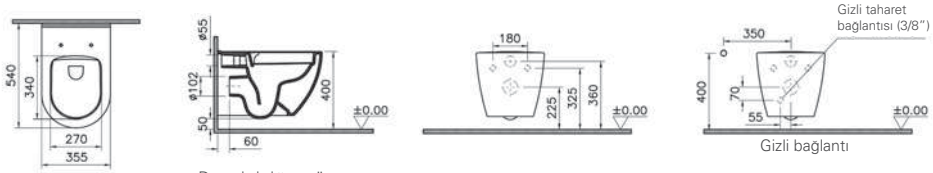

Duvar kalınlığına göre ilave boru gerekebilir.

Gizli bağlantı

• Ürün renkleri için sayfa 509'daki Renk Tablosu'na bakınız. • VitrA markalı tüm seramik ürünlerde VitrA Hygiene uygulanır. • VitrA Clean ayaklar, rezervuarlar, pisuvarlar, helataşları, duş tekneleri ve eviyeler hariç tüm seramik ürünlerimize uygulanabilir. • 10 yıl garanti sadece seramik sağlık gereçleri için geçerlidir.
• Tüm çizimler standart toleranslar dahilindedir. Montaj uygulamalarında kesin ölçü ihtiyacı olursa ürün üzerinden alınan birebir ölçüler kullanılmalıdır.
• Eczacıbaşı Yapı Gereçleri San. ve Tic. A.Ş'nin ürünler ve teknik detaylarında değişiklik yapma hakkı saklıdır.

VitrA

Klozetler

Ürün/Kod	Ürün açıklamaları
	S50 Asma Klozet, 54 cm
5618L003-0850	Universal taharet borulu
	Toplu işler özel ürünüdür

2,5/4 L

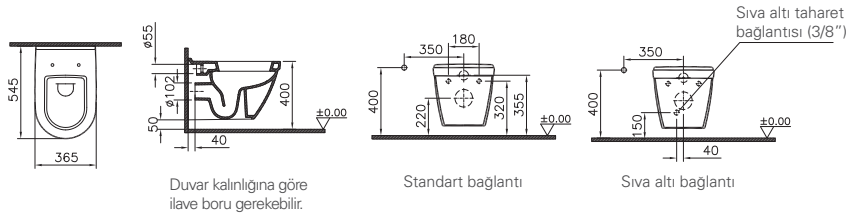

	S50 Asma Klozet, 52 cm
5318L003-0850	Taharet borusu girişi standart uygulamalı
	Toplu işler özel ürünüdür

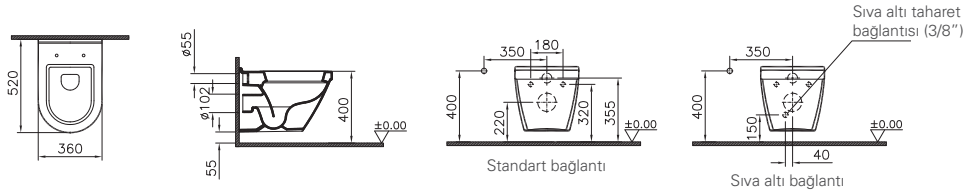

	S40 Asma Klozet, SmoothFlush, 54 cm
7759L003-0850	Taharet borusu girişi sıva altı uygulamalı

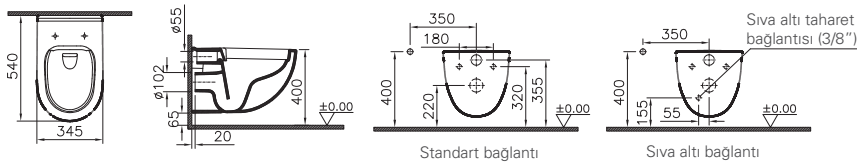

• Ürün renkleri için sayfa 509'daki Renk Tablosu'na bakınız. • VitrA markalı tüm seramik ürünlerde VitrA Hygiene uygulanır. • VitrA Clean ayaklar, rezervuarlar, pisuvarlar, helataşları, duş tekneleri ve eviyeler hariç tüm seramik ürünlerimize uygulanabilir. • 10 yıl garanti sadece seramik sağlık gereçleri için geçerlidir.
• Tüm çizimler standart toleranslar dahilindedir. Montaj uygulamalarında kesin ölçü ihtiyacı olursa ürün üzerinden alınan birebir ölçüler kullanılmalıdır.
• Eczacıbaşı Yapı Gereçleri San. ve Tic. A.Ş'nin ürünler ve teknik detaylarında değişiklik yapma hakkı saklıdır.

VitrA

Lavabolar

Ürün/Kod	Ürün açıklamaları
4324B003-0012 YERLİ ÜRETİM	**Geo Çanak Lavabo, yuvarlak, kompakt, 45x43 cm** Armatür deliksiz, su taşma delikli
	• Sadece tezgah üstü kullanıma uygundur. • Süzgeç ve sifon ürüne dahil değildir. 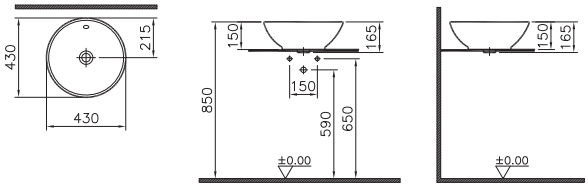

• Ürün renkleri için sayfa 509'daki Renk Tablosu'na bakınız. • VitrA markalı tüm seramik ürünlerde VitrA Hygiene uygulanır.
• VitrA Clean ayaklar, rezervuarlar, pisuvarlar, helataşları, duş tekneleri ve eviyeler hariç tüm seramik ürünlerimize uygulanabilir. • 10 yıl garanti sadece seramik sağlık gereçleri için geçerlidir.
• Tüm çizimler standart toleranslar dahilindedir. Montaj uygulamalarında kesin ölçü ihtiyacı olursa ürün üzerinden alınan birebir ölçüler kullanılmalıdır.
• Eczacıbaşı Yapı Gereçleri San. ve Tic. A.Ş'nin ürünler ve teknik detaylarında değişiklik yapma hakkı saklıdır.

VitrA

Etajerli lavabolar

Ürün/Kod	Ürün açıklamaları
5407B003-0001 YERLİ ÜRETİM	**S50 Etajerli Lavabo, 60x47 cm** Tek armatür delikli, su taşma delikli
	Süzgeç ve sifon ürüne dahil değildir. 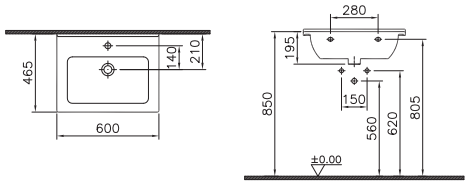
5408B003-0001 YERLİ ÜRETİM	**S50 Etajerli Lavabo, 80x47 cm** Tek armatür delikli, su taşma delikli
	Süzgeç ve sifon ürüne dahil değildir. 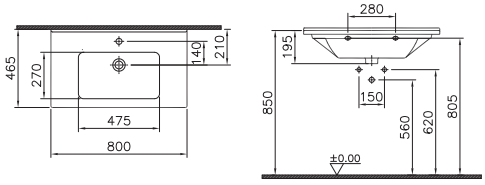
5479B003-0001 YERLİ ÜRETİM	**S50 Etajerli Lavabo, 100x47 cm** Tek armatür delikli, su taşma delikli
	Süzgeç ve sifon ürüne dahil değildir. 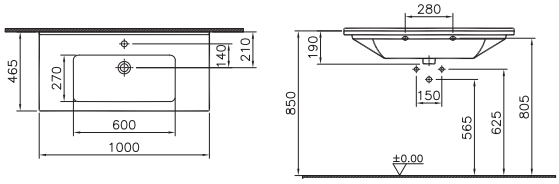

• Ürün renkleri için sayfa 509'daki Renk Tablosu'na bakınız. • VitrA markalı tüm seramik ürünlerde VitrA Hygiene uygulanır.
• VitrA Clean ayaklar, rezervuarlar, pisuvarlar, helataşları, duş tekneleri ve eviyeler hariç tüm seramik ürünlerimize uygulanabilir. • 10 yıl garanti sadece seramik sağlık gereçleri için geçerlidir.
• Tüm çizimler standart toleranslar dahilindedir. Montaj uygulamalarında kesin ölçü ihtiyacı olursa ürün üzerinden alınan birebir ölçüler kullanılmalıdır.
• Eczacıbaşı Yapı Gereçleri San. ve Tic. A.Ş'nin ürünler ve teknik detaylarında değişiklik yapma hakkı saklıdır.

VitrA

Etajerli lavabolar

Ürün/Kod	Ürün açıklamaları
5245B003-0001 YERLİ ÜRETİM	**Quadrum Etajerli Lavabo, 65x49 cm** Armatür delikli, su taşma delikli
	Süzgeç ve sifon ürüne dahil değildir.
	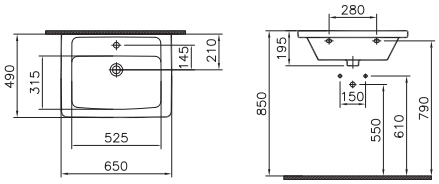
5246B003-0001 YERLİ ÜRETİM	**Quadrum Etajerli Lavabo, 80x49 cm** Armatür delikli, su taşma delikli
	Süzgeç ve sifon ürüne dahil değildir.
	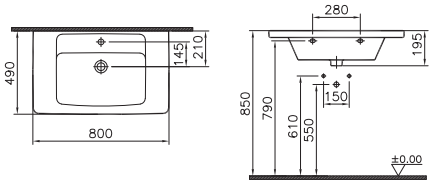
7460L003-0029 YERLİ ÜRETİM	**Mia Etajerli Lavabo, kompakt, 40x28 cm** Sağdan tek armatür delikli, su taşma delikli
	Süzgeç ve sifon ürüne dahil değildir.
	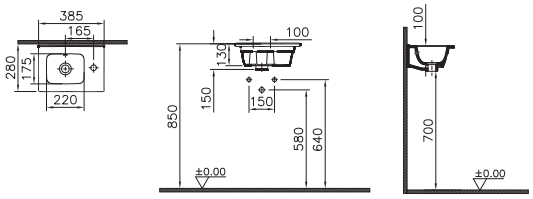

• Ürün renkleri için sayfa 509'daki Renk Tablosu'na bakınız. • VitrA markalı tüm seramik ürünlerde VitrA Hygiene uygulanır.
• VitrA Clean ayaklar, rezervuarlar, pisuvarlar, helataşları, duş tekneleri ve eviyeler hariç tüm seramik ürünlerimize uygulanabilir. • 10 yıl garanti sadece seramik sağlık gereçleri için geçerlidir.
• Tüm çizimler standart toleranslar dahilindedir. Montaj uygulamalarında kesin ölçü ihtiyacı olursa ürün üzerinden alınan birebir ölçüler kullanılmalıdır.
• Eczacıbaşı Yapı Gereçleri San. ve Tic. A.Ş'nin ürünler ve teknik detaylarında değişiklik yapma hakkı saklıdır.

VitrA

Etajerli lavabolar

Ürün/Kod	Ürün açıklamaları
7461L003-0002 YERLİ ÜRETİM	**Mia Etajerli Lavabo, 60x40 cm** Armatür delikli, su taşma delikli
	Süzgeç ve sifon ürüne dahil değildir.
	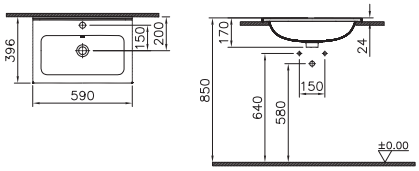
7462L003-0001 YERLİ ÜRETİM	**Mia Etajerli Lavabo, 80x40 cm** Armatür delikli, su taşma delikli
	Süzgeç ve sifon ürüne dahil değildir.
	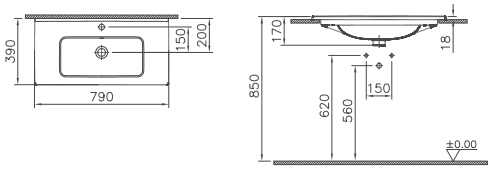

• Ürün renkleri için sayfa 509'daki Renk Tablosu'na bakınız. • VitrA markalı tüm seramik ürünlerde VitrA Hygiene uygulanır.
• VitrA Clean ayaklar, rezervuarlar, pisuvarlar, helataşları, duş tekneleri ve eviyeler hariç tüm seramik ürünlerimize uygulanabilir. • 10 yıl garanti sadece seramik sağlık gereçleri için geçerlidir.
• Tüm çizimler standart toleranslar dahilindedir. Montaj uygulamalarında kesin ölçü ihtiyacı olursa ürün üzerinden alınan birebir ölçüler kullanılmalıdır.
• Eczacıbaşı Yapı Gereçleri San. ve Tic. A.Ş'nin ürünler ve teknik detaylarında değişiklik yapma hakkı saklıdır.

VitrA

Eviyeler

Ürün/Kod	Ürün açıklamaları
5770B003-0755 VERLI ÜRETIM	**Damlalıklı eviye, tek gözlü, 100x50 cm** Armatür deliksiz, su taşma delikli Ön veya arka armatür delik yeri montaj esnasında açılmalıdır.
	Sifon dahildir.
	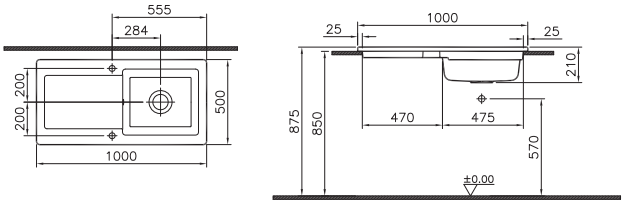
5771B003-1408 VERLI ÜRETIM	**Damlalıklı eviye, 1,5 gözlü, 100x50 cm** Armatür deliksiz, su taşma delikli Ön veya arka armatür delik yeri montaj esnasında açılmalıdır.
	Sifon dahildir.
	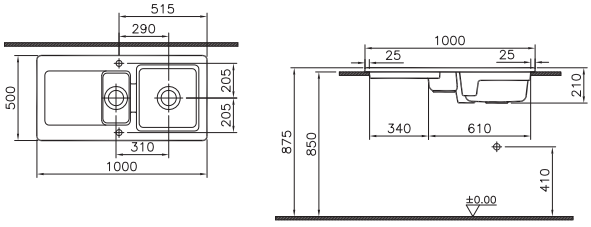
VERLI ÜRETIM	**Belfast eviye, çift gözlü, 80x49 cm**
5774B003-0001	Tek armatür delikli, su taşma delikli
5774B003-0012	Armatür deliksiz su taşma delikli
	Sifon dahildir.
	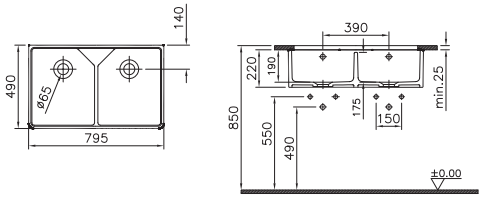

• VitrA markalı tüm seramik ürünlerde VitrA Hygiene uygulanır. • VitrA Clean ayaklar, rezervuarlar, pisuvarlar, helataşları, duş tekneleri ve eviyeler hariç tüm seramik ürünlerimize uygulanabilir. • 10 yıl garanti sadece seramik sağlık gereçleri için geçerlidir. • Tüm çizimler standart toleranslar dahilindedir. Montaj uygulamalarında kesin ölçü ihtiyacı olursa ürün üzerinden alınan birebir ölçüler kullanılmalıdır. • Eczacıbaşı Yapı Gereçleri San. ve Tic. A.Ş'nin ürünler ve teknik detaylarında değişiklik yapma hakkı saklıdır.

Eviyeler

Ürün/Kod	Ürün açıklamaları
4107B003-0755 YERLİ ÜRETİM	**Damlalıklı eviye, tek gözlü, 100x53 cm** Armatür deliksiz, su taşma delikli Ön veya arka armatür delik yeri montaj esnasında açılmalıdır.
	Sifon dahildir.
	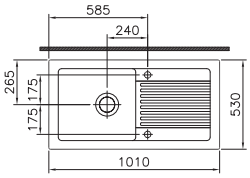 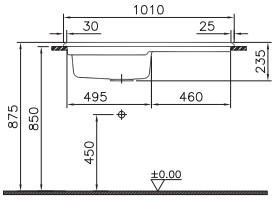 Eviyelerin armatür deliği açılmamıştır. Kullanım için istenen konuma göre armatür deliği montaj esnasında açılmalıdır.
4081B003-0379 YERLİ ÜRETİM	**Damlalıklı eviye, çift gözlü, 100x53 cm** Armatür deliksiz, su taşma delikli Ön veya arka armatür delik yeri montaj esnasında açılmalıdır.
	Sifon dahildir.
	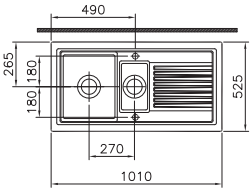 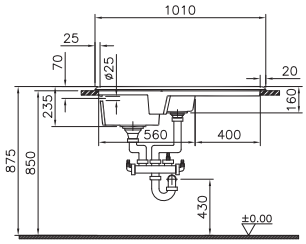 Eviyelerin armatür deliği açılmamıştır. Kullanım için istenen konuma göre armatür deliği montaj esnasında açılmalıdır.

• VitrA markalı tüm seramik ürünlerde VitrA Hygiene uygulanır. • VitrA Clean ayaklar, rezervuarlar, pisuvarlar, helataşları, duş tekneleri ve eviyeler hariç tüm seramik ürünlerimize uygulanabilir.
• 10 yıl garanti sadece seramik sağlık gereçleri için geçerlidir.
• Tüm çizimler standart toleranslar dahilindedir. Montaj uygulamalarında kesin ölçü ihtiyacı olursa ürün üzerinden alınan birebir ölçüler kullanılmalıdır.
• Eczacıbaşı Yapı Gereçleri San. ve Tic. A.Ş'nin ürünler ve teknik detaylarında değişiklik yapma hakkı saklıdır.

VitrA

Pisuvarlar ve ara bölmeler

Ürün/Kod	Ürün açıklamaları
5419B003-0205 YERLİ ÜRETİM	Arkitekt Susuz Pisuvar, Rim-ex

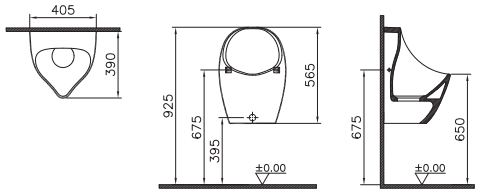

Bedelsiz montaj YERLİ ÜRETİM	Arkitekt Temassız Pisuvar
4106B003-5597	Pilli
4106B003-5598 ◆	Elektrikli

- Temassız özellik fotoselli sensör ile sağlanır.
- Perakende satışlar bedelsiz montaj kapsamındadır. Proje satışlarında ise numune daire bedelsiz montaj kapsamındadır.
- Ürünün kurulduğu duvar ile karşısı arasında, sensörlü ürünün doğru şekilde çalışması için en az 120 cm mesafe bırakılmalıdır.

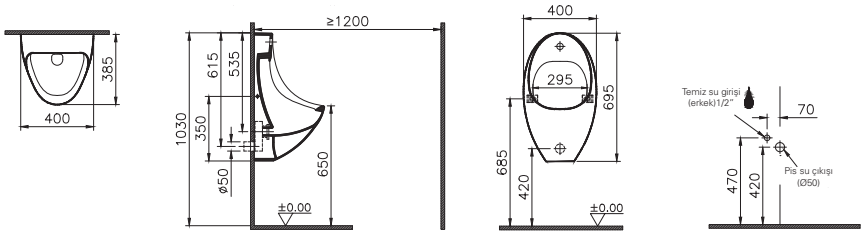

4106BX03-5597

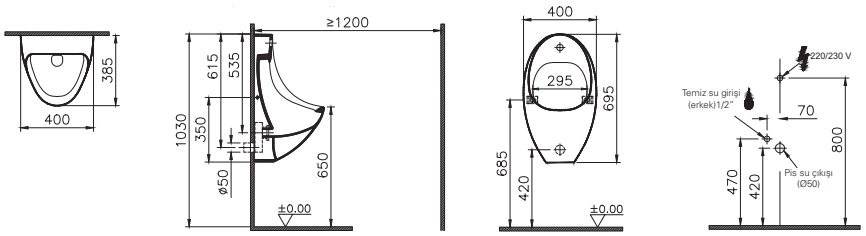

4106BX03-5598

4106B003-5200 yerine **4106B003-5597**, 4106B003-529 yerine **4106B003-5598** devreye alınmıştır.

• Ürün renkleri için sayfa 509'daki Renk Tablosu'na bakınız. • VitrA markalı tüm seramik ürünlerde VitrA Hygiene uygulanır. • VitrA Clean ayaklar, rezervuarlar, pisuvarlar, helataşları, duş tekneleri ve eviyeler hariç tüm seramik ürünlerimize uygulanabilir. • 10 yıl garanti sadece seramik sağlık gereçleri için geçerlidir. • Pisuvar kapakları 2 yıl garanti kapsamındadır.
• Tüm çizimler standart toleranslar dahilindedir. Montaj uygulamalarında kesin ölçü ihtiyacı olursa ürün üzerinden alınan birebir ölçüler kullanılmalıdır.
• Eczacıbaşı Yapı Gereçleri San. ve Tic. A.Ş'nin ürünler ve teknik detaylarında değişiklik yapma hakkı saklıdır.

VitrA

Pisuvarlar ve ara bölmeler

Ürün/Kod	Ürün açıklamaları
Bedelsiz montaj · YERLİ ÜRETİM	**Arkitekt Temassız Kanalsız Pisuvar, Rim-ex** Kapak deliksiz, arkadan su girişli, arkadan çıkışlı
5999B003-5555	Pilli
5999B003-5556 ⊕	Elektrikli
5999B003-5557	Pilli, fresh
5999B003-5558 ◆	Elektrikli, fresh
424225YP1TE · YERLİ ÜRETİM	Pisuvar sifon kapağı

- Temassız yıkama sistemi ünitesi pisuvara montajlıdır.
- 5999BX03-5556 ve 5999BX03-5558 pisuvar 1 L ile fonksiyon yapmaktadır.
- 1 L ile fonksiyon yapılması icin minimum 3 bar tesisat su basıncı gereklidir.
- Temassız özellik fotoselli sensör ile sağlanır.
- Perakende satışlar bedelsiz montaj kapsamındadır. Proje satışlarında ise numune daire bedelsiz montaj kapsamındadır.
- Ürünün kurulduğu duvar ile karşısı arasında, sensörlü ürünün doğru şekilde çalışması için en az 120 cm mesafe bırakılmalıdır.

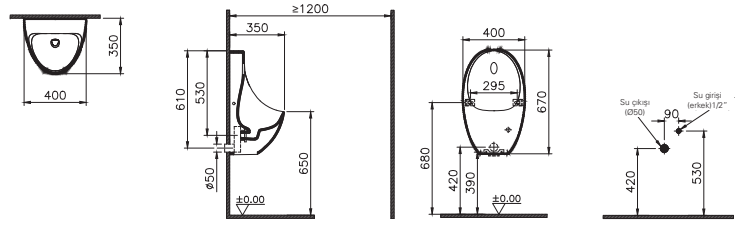

5999BX03-5555

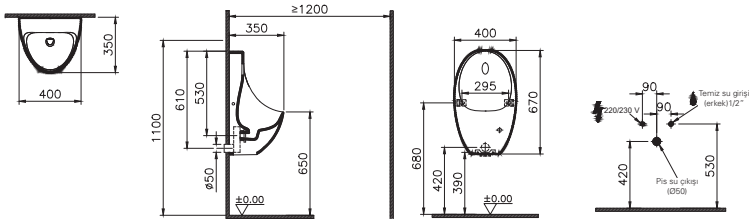

5999BX03-5556

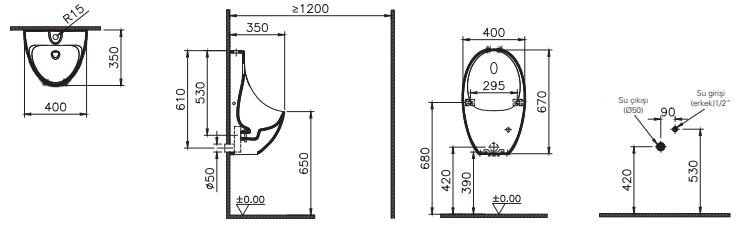

5999BX03-5557

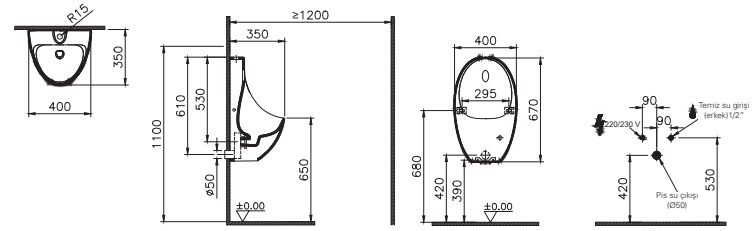

5999BX03-5558

1 L

Pisuvar 4 kademe (0.5, 1, 1.5 ve 2 L) ile fonksiyon yapabilmektedir.

• Ürün renkleri için sayfa 509'daki Renk Tablosu'na bakınız. • VitrA markalı tüm seramik ürünlerde VitrA Hygiene uygulanır. • VitrA Clean ayaklar, rezervuarlar, pisuvarlar, helataşları, duş tekneleri ve eviyeler hariç tüm seramik ürünlerimize uygulanabilir. • 10 yıl garanti sadece seramik sağlık gereçleri için geçerlidir. • Pisuvar kapakları 2 yıl garanti kapsamındadır.
• Tüm çizimler standart toleranslar dahilindedir. Montaj uygulamalarında kesin ölçü ihtiyacı olursa ürün üzerinden alınan birebir ölçüler kullanılmalıdır.
• Eczacıbaşı Yapı Gereçleri San. ve Tic. A.Ş'nin ürünler ve teknik detaylarında değişiklik yapma hakkı saklıdır.

VitrA

Pisuvarlar ve ara bölmeler

Ürün/Kod	Ürün açıklamaları
Bedelsiz montaj / YERLİ ÜRETİM	**Integra Square Temassız Kanalsız Pisuvar, Rim-ex**
5461B003-5597	Pilli
5461B003-5598	Elektrikli

- Temassız özellik fotoselli sensör ile sağlanır.
- Perakende satışlar bedelsiz montaj kapsamındadır. Proje satışlarında ise numune daire bedelsiz montaj kapsamındadır.
- Ürünün kurulduğu duvar ile karşısı arasında, sensörlü ürünün doğru şekilde çalışması için en az 120 cm mesafe bırakılmalıdır.

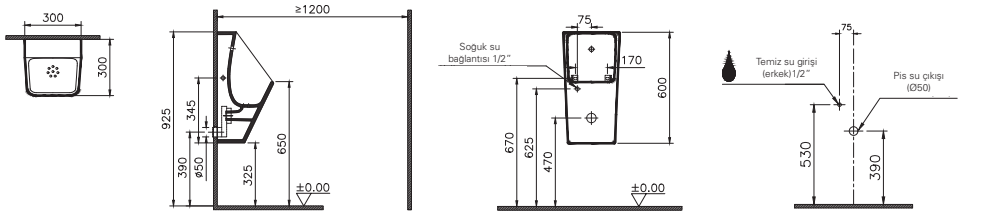

5461BX03-5597

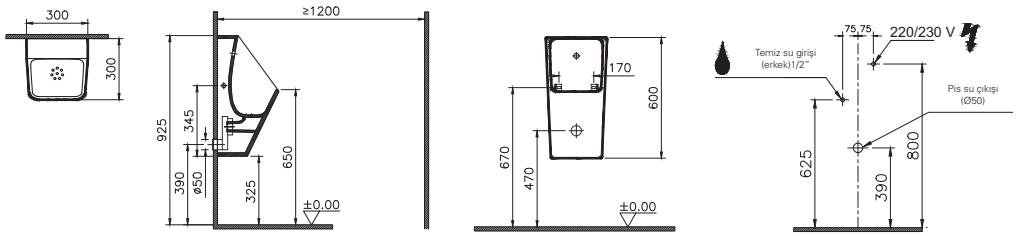

5461BX03-5598

YERLİ ÜRETİM	**Integra Square Kanalsız Pisuvar, Rim-ex**
5461L003-0199	Arkadan su girişli, arkadan çıkışlı

- 5461LXXX-0199 pisuvar 1 L ile fonksiyon yapmaktadır.
- 1 L ile fonksiyon yapılması için 311-29XX özel yıkama sistemiyle beraber sipariş edilmelidir.
- 1 L ile fonksiyon yapılması için minimum 3 bar tesisat su basıncı gereklidir.

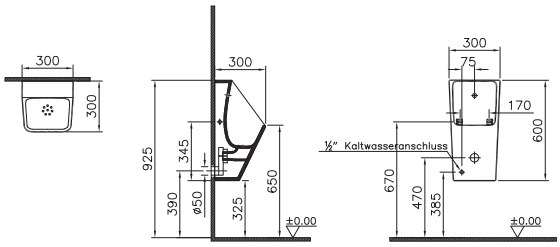

• Ürün renkleri için sayfa 509'daki Renk Tablosu'na bakınız. • VitrA markalı tüm seramik ürünlerde VitrA Hygiene uygulanır. • VitrA Clean ayaklar, rezervuarlar, pisuvarlar, helataşları, duş tekneleri ve eviyeler hariç tüm seramik ürünlerimize uygulanabilir. • 10 yıl garanti sadece seramik sağlık gereçleri için geçerlidir. • Pisuvar kapakları 2 yıl garanti kapsamındadır.
• Tüm çizimler standart toleranslar dahilindedir. Montaj uygulamalarında kesin ölçü ihtiyacı olursa ürün üzerinden alınan birebir ölçüler kullanılmalıdır.
• Eczacıbaşı Yapı Gereçleri San. ve Tic. A.Ş'nin ürünler ve teknik detaylarında değişiklik yapma hakkı saklıdır.

VitrA

Pisuvarlar ve ara bölmeler

Ürün/Kod	Ürün açıklamaları
5462L003-0309 YERLİ ÜRETİM	**Integra Round Pisuvar** Arkadan su girişli, arkadan çıkışlı
 1 L	• 5462LXXX-0309 pisuvar 1 L ile fonksiyon yapmaktadır. • 1 L ile fonksiyon yapılması için 311-29XX özel yıkama sistemiyle beraber sipariş edilmelidir. • 1 L ile fonksiyon yapılması için minimum 3 bar tesisat su basıncı gereklidir. 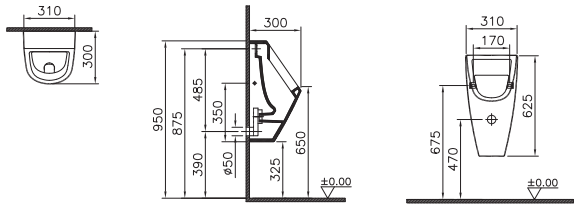
5462L003-1069 YERLİ ÜRETİM	**Integra Round Pisuvar** Üstten su girişli, arkadan çıkışlı
 1 L	• 5462LXXX-1069 pisuvar 1 L ile fonksiyon yapmaktadır. • 1 L ile fonksiyon yapılması için 311-2521özel yıkama sistemiyle beraber sipariş edilmelidir. • 1 L ile fonksiyon yapılması için minimum 3 bar tesisat su basıncı gereklidir. 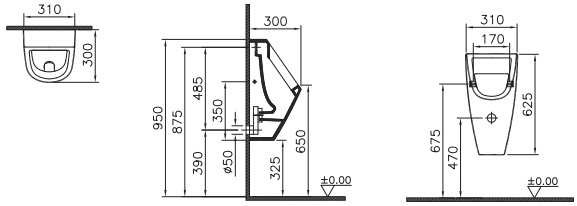
5218L003-0199 YERLİ ÜRETİM	**Retro Pisuvar** Arkadan su girişli, arkadan çıkışlı
 1 L	• 5218L003-0199 pisuvar 1 L ile fonksiyon yapmaktadır. • 1 L ile fonksiyon yapılması için 311-29XX özel yıkama sistemiyle beraber sipariş edilmelidir. • 1 L ile fonksiyon yapılması için minimum 3 bar tesisat su basıncı gereklidir. 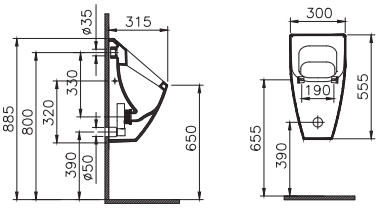

• Ürün renkleri için sayfa 509'daki Renk Tablosu'na bakınız. • VitrA markalı tüm seramik ürünlerde VitrA Hygiene uygulanır. • VitrA Clean ayaklar, rezervuarlar, pisuvarlar, helataşları, duş tekneleri ve eviyeler hariç tüm seramik ürünlerimize uygulanabilir. • 10 yıl garanti sadece seramik sağlık gereçleri için geçerlidir. • Pisuvar kapakları 2 yıl garanti kapsamındadır.
• Tüm çizimler standart toleranslar dahilindedir. Montaj uygulamalarında kesin ölçü ihtiyacı olursa ürün üzerinden alınan birebir ölçüler kullanılmalıdır.
• Eczacıbaşı Yapı Gereçleri San. ve Tic. A.Ş'nin ürünler ve teknik detaylarında değişiklik yapma hakkı saklıdır.

VitrA

Pisuvarlar ve ara bölmeler

Ürün/Kod	Ürün açıklamaları
6202L003-0198 YERLİ ÜRETİM	**S20 Pisuvar** Kapak deliksiz, üstten su girişli, arkadan çıkışlı
1 L	• 6202L003-0198 pisuvar 1 L ile fonksiyon yapmaktadır. • 1 L ile fonksiyon yapılması için 311-2521 özel yıkama sistemiyle beraber sipariş edilmelidir. • 1 L ile fonksiyon yapılması için minimum 3 bar tesisat su basıncı gereklidir. 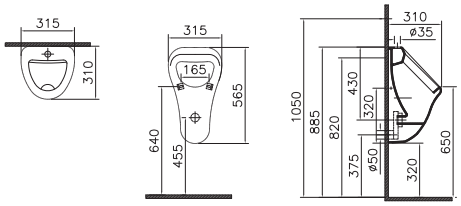
6201L003-0199 YERLİ ÜRETİM	**S20 Pisuvar** Kapak deliksiz, arkadan su girişli, arkadan çıkışlı
1 L	• 6201L003-0199 pisuvar 1 L ile fonksiyon yapmaktadır. • 1 L ile fonksiyon yapılması için 311-29XX özel yıkama sistemiyle beraber sipariş edilmelidir. • 1 L ile fonksiyon yapılması için minimum 3 bar tesisat su basıncı gereklidir. 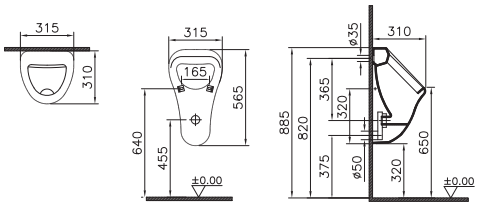
5172L003-0155 YERLİ ÜRETİM ◆	**Pisuvar ara bölme**
	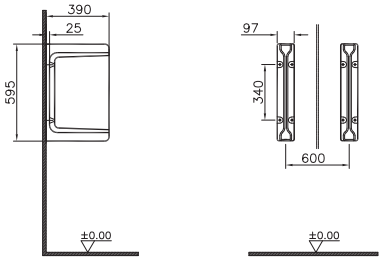

• Ürün renkleri için sayfa 509'daki Renk Tablosu'na bakınız. • VitrA markalı tüm seramik ürünlerde VitrA Hygiene uygulanır. • VitrA Clean ayaklar, rezervuarlar, pisuvarlar, helataşları, duş tekneleri ve eviyeler hariç tüm seramik ürünlerimize uygulanabilir. • 10 yıl garanti sadece seramik sağlık gereçleri için geçerlidir. • Pisuvar kapakları 2 yıl garanti kapsamındadır.
• Tüm çizimler standart toleranslar dahilindedir. Montaj uygulamalarında kesin ölçü ihtiyacı olursa ürün üzerinden alınan birebir ölçüler kullanılmalıdır.
• Eczacıbaşı Yapı Gereçleri San. ve Tic. A.Ş'nin ürünler ve teknik detaylarında değişiklik yapma hakkı saklıdır.

VitrA

Özel ihtiyaç ürünleri

Ürün/Kod	Ürün açıklamaları
YERLİ ÜRETİM	**S20 Lavabo, özel ihtiyaç, 60x55 cm**
5289B003-0001 ◆	Tek armatür delikli, su taşma delikli
5289B003-0012	Armatür deliksiz, su taşma delikli
5289B003-0016	Armatür deliksiz, su taşma deliksiz
5289B003-0041	Tek armatür delikli, su taşma deliksiz

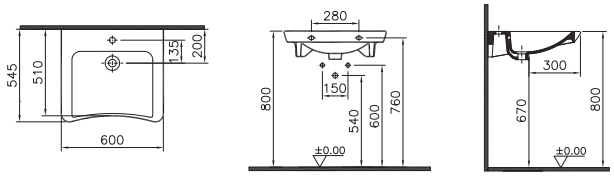

YERLİ ÜRETİM	**S20 Lavabo, özel ihtiyaç, 65x56 cm**
5291B003-0001	Tek armatür delikli, su taşma delikli
5291B003-0012	Armatür deliksiz, su taşma delikli
5291B003-0016	Armatür deliksiz, su taşma deliksiz
5291B003-0041	Tek armatür delikli, su taşma deliksiz

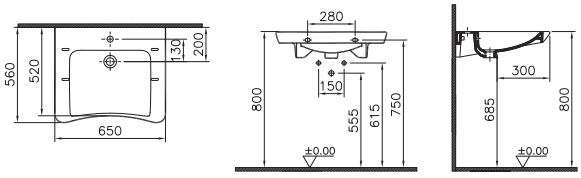

YERLİ ÜRETİM	**S20 Takım Klozet, arkası açık, özel ihtiyaç, 75 cm** Universal çıkışlı
5293L003-0088	Taharet borusu girişi standart uygulamalı
YERLİ ÜRETİM	**Rezervuar**
**5514L003-0107	Alttan girişli

2,5/4 L

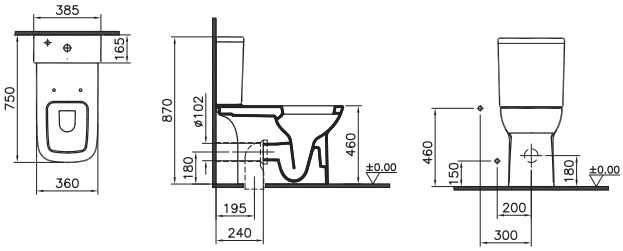

• Ürün renkleri için sayfa 509'daki Renk Tablosu'na bakınız. • Özel ihtiyaç seramik ürünleri ile uyumlu tutunma barları ve destek ürünleri için 530 nolu sayfaya bakınız.
• VitrA markalı tüm seramik ürünlerde VitrA Hygiene uygulanır. • VitrA Clean ayaklar, rezervuarlar, pisuvarlar, helataşları, duş tekneleri ve eviyeler hariç tüm seramik ürünlerimize uygulanabilir.
• 10 yıl garanti sadece seramik sağlık gereçleri için geçerlidir. • Tüm çizimler standart toleranslar dahilindedir. Montaj uygulamalarında kesin ölçü ihtiyacı olursa ürün üzerinden alınan birebir ölçüler kullanılmalıdır. • Eczacıbaşı Yapı Gereçleri San. ve Tic. A.Ş'nin ürünler ve teknik detaylarında değişiklik yapma hakkı saklıdır.

VitrA

Özel ihtiyaç ürünleri

Ürün/Kod	Ürün açıklamaları
	S20 Takım Klozet, arkası açık, özel ihtiyaç, 75 cm Universal çıkışlı, önü oyuklu
5293L003-1023	Universal taharet borulu
	Rezervuar
**5514L003-0107	Alttan girişli
2,5/4 L	Sadece 79-003-003 kapak ile uyumludur. 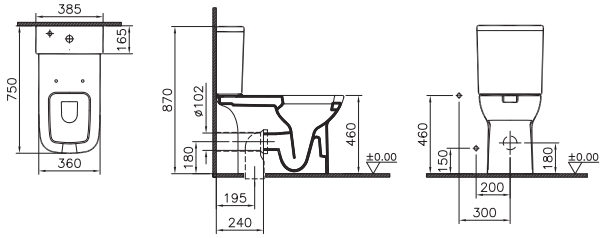
5817L003-0088	**Conforma Takım Klozet, Rim-ex, arkası açık, özel ihtiyaç, 65 cm** Universal çıkışlı
**5422L003-0107	**Rezervuar** Alttan girişli
	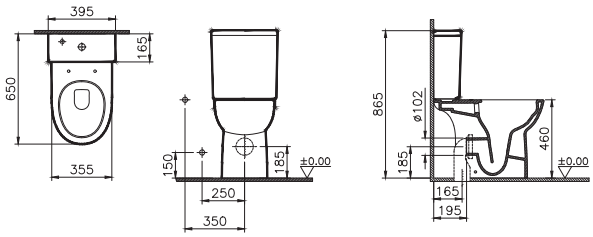
5816L003-0593	**Conforma Takım Klozet, arkası açık, özel ihtiyaç, 75 cm** Universal çıkışlı
**5422L003-0107	**Rezervuar** Alttan girişli
	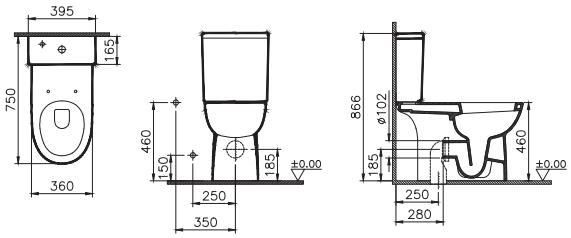

• Ürün renkleri için sayfa 509'daki Renk Tablosu'na bakınız. • Özel ihtiyaç seramik ürünleri ile uyumlu tutunma barları ve destek ürünleri için 530 nolu sayfaya bakınız. • VitrA markalı tüm seramik ürünlerde VitrA Hygiene uygulanır. • VitrA Clean ayaklar, rezervuarlar, pisuvarlar, helataşları, duş tekneleri ve eviyeler hariç tüm seramik ürünlerimize uygulanabilir. • 10 yıl garanti sadece seramik sağlık gereçleri için geçerlidir. • Klozet kapakları 2 yıl garanti kapsamındadır. • Tüm çizimler standart toleranslar dahilindedir. Montaj uygulamalarında kesin ölçü ihtiyacı olursa ürün üzerinden alınan birebir ölçüler kullanılmalıdır. • Eczacıbaşı Yapı Gereçleri San. ve Tic. A.Ş'nin ürünler ve teknik detaylarında değişiklik yapma hakkı saklıdır. **Mağaza SSKU kodu 5422BX03-0107 olacaktır.

VitrA

Özel ihtiyaç ürünleri

Ürün/Kod	Ürün açıklamaları
	Conforma Yerden Tek Klozet, arkası açık, özel ihtiyaç, 48 cm Arkadan çıkışlı
5814L003-0593	Taharet borusu girişi standart uygulamalı

2,5/4 L

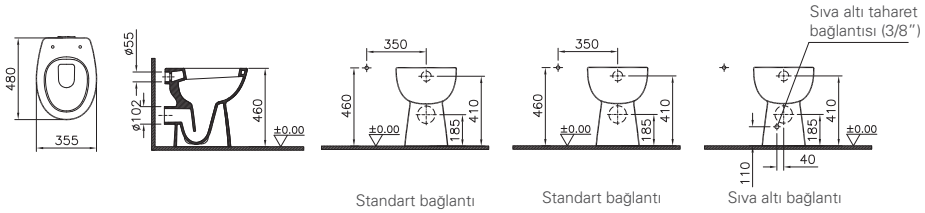

	Conforma Yerden Tek Klozet, arkası açık, sığ, özel ihtiyaç, 48 cm Arkadan çıkışlı Dışkı numunesi almak için sığ haznelidir
5815L003-0593	Taharet borusu girişi standart uygulamalı

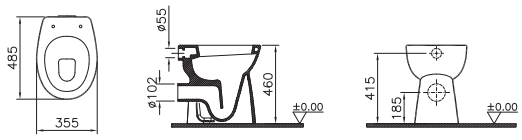

	Conforma Asma Klozet, Rim-ex, özel ihtiyaç, 70 cm
5810L003-0850	Universal taharet borulu

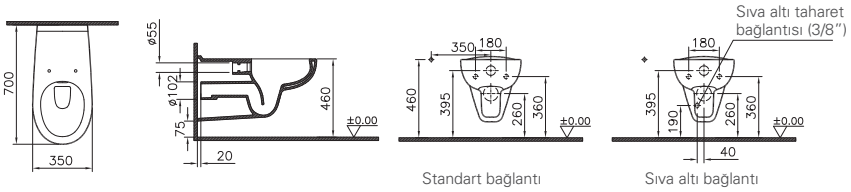

• Ürün renkleri için sayfa 509'daki Renk Tablosu'na bakınız. • Özel ihtiyaç seramik ürünleri ile uyumlu tutunma barları ve destek ürünleri için 530 nolu sayfaya bakınız. • VitrA markalı tüm seramik ürünlerde VitrA Hygiene uygulanır. • VitrA Clean ayaklar, rezervuarlar, pisuvarlar, helataşları, duş tekneleri ve eviyeler hariç tüm seramik ürünlerimize uygulanabilir. • 10 yıl garanti sadece seramik sağlık gereçleri için geçerlidir. • Klozet kapakları 2 yıl garanti kapsamındadır. • Tüm çizimler standart toleranslar dahilindedir. Montaj uygulamalarında kesin ölçü ihtiyacı olursa ürün üzerinden alınan birebir ölçüler kullanılmalıdır. • Eczacıbaşı Yapı Gereçleri San. ve Tic. A.Ş'nin ürünler ve teknik detaylarında değişiklik yapma hakkı saklıdır.

VitrA

Özel ihtiyaç ürünleri

Ürün/Kod	Ürün açıklamaları
YERLİ ÜRETİM	**Conforma Asma Klozet, özel ihtiyaç, yüksek, 70 cm**
5813L003-0850	Universal taharet borulu

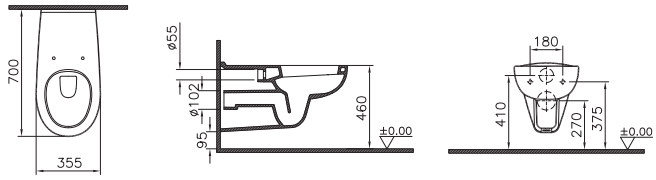

YERLİ ÜRETİM	**Conforma Asma Klozet, özel ihtiyaç, yüksek, 70 cm** Dışkı numunesi almak için sığ haznelidir
5811L003-0850	Universal taharet borulu

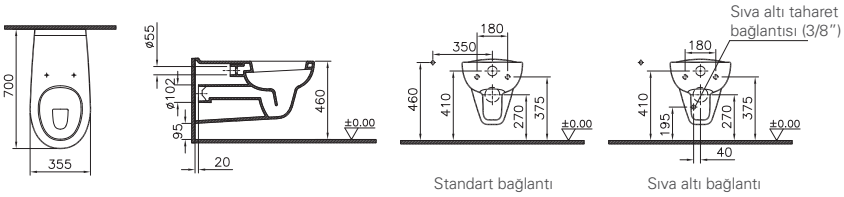

YERLİ ÜRETİM	**Conforma Asma Klozet, özel ihtiyaç, yüksek, 54 cm**
5812L003-0850	Universal taharet borulu
	Montaj delikleri 5cm aşağıdadır. Standart klozet yerine takıldığında yüksek kullanım imkanı sağlar.

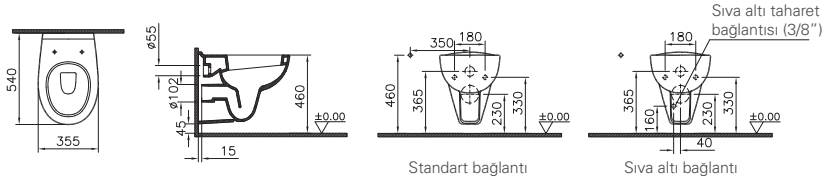

• Ürün renkleri için sayfa 509'daki Renk Tablosu'na bakınız. • Özel ihtiyaç seramik ürünleri ile uyumlu tutunma barları ve destek ürünleri için 530 nolu sayfaya bakınız.
• VitrA markalı tüm seramik ürünlerde VitrA Hygiene uygulanır. • VitrA Clean ayaklar, rezervuarlar, pisuvarlar, helataşları, duş tekneleri ve eviyeler hariç tüm seramik ürünlerimize uygulanabilir.
• 10 yıl garanti sadece seramik sağlık gereçleri için geçerlidir. • Klozet kapakları 2 yıl garanti kapsamındadır. • Tüm çizimler standart toleranslar dahilindedir. Montaj uygulamalarında kesin ölçü ihtiyacı olursa ürün üzerinden alınan birebir ölçüler kullanılmalıdır. • Eczacıbaşı Yapı Gereçleri San. ve Tic. A.Ş'nin ürünler ve teknik detaylarında değişiklik yapma hakkı saklıdır.

VitrA

Özel ihtiyaç ürünleri

Ürün/Kod	Ürün açıklamaları
YERLİ ÜRETİM	**Klozet kapağı** Duroplast
115-003-001	Metal menteşeli, alttan sıkmalı
115-003-003	Metal menteşeli, üstten sıkmalı
115-003-006	Metal menteşeli, üstten sıkmalı
115-003-506	Metal menteşeli, üstten sıkmalı, tek alt kapak
	Conforma klozetlerle uyumludur. 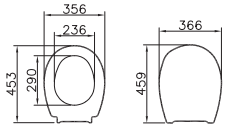
YERLİ ÜRETİM	**S50 Klozet Kapağı** Duroplast
72-003-301	Metal menteşeli, üstten sıkmalı
72-003-309	Metal menteşeli, üstten sıkmalı, yavaş kapanır
72-003-509	Metal menteşeli, üstten sıkmalı, yavaş kapanır, tek alt kapak
72-003R309 ◆	Metal menteşeli, üstten sıkmalı, yavaş kapanır, kolay sök-tak
	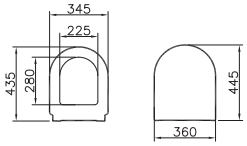
YERLİ ÜRETİM	**S50 Klozet Kapağı** Duroplast
108-003-001	Metal menteşeli, üstten sıkmalı
108-003-009	Metal menteşeli, üstten sıkmalı, yavaş kapanır
108-003-056	Metal menteşeli, üstten sıkmalı, antislip takozlu
108-003-509	Metal menteşeli, üstten sıkmalı, yavaş kapanır, antislip takozlu, tek alt kapak
108-003R009 ◆	Metal menteşeli, üstten sıkmalı, yavaş kapanır, kolay sök-tak
108-003R059	Metal menteşeli, üstten sıkmalı, yavaş kapanır, antislip takozlu, kolay sök-tak
	5421 ile uyumludur. 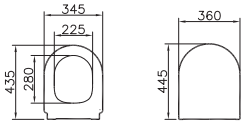

• Ürün renkleri için sayfa 509'daki Renk Tablosu'na bakınız. • Özel ihtiyaç seramik ürünleri ile uyumlu tutunma barları ve destek ürünleri için 530 nolu sayfaya bakınız. • VitrA markalı tüm seramik ürünlerde VitrA Hygiene uygulanır. • VitrA Clean ayaklar, rezervuarlar, pisuvarlar, helataşları, duş tekneleri ve eviyeler hariç tüm seramik ürünlerimize uygulanabilir. • 10 yıl garanti sadece seramik sağlık gereçleri için geçerlidir. • Klozet kapakları 2 yıl garanti kapsamındadır. • Tüm çizimler standart toleranslar dahilindedir. Montaj uygulamalarında kesin ölçü ihtiyacı olursa ürün üzerinden alınan birebir ölçüler kullanılmalıdır. • Eczacıbaşı Yapı Gereçleri San. ve Tic. A.Ş'nin ürünler ve teknik detaylarında değişiklik yapma hakkı saklıdır.

VitrA

Özel ihtiyaç ürünleri

Ürün/Kod	Ürün açıklamaları
79-003-003 YERLİ ÜRETİM	**S20 Özel İhtiyaç Klozet Kapağı** Alt kapak, üstten sıkmalı, metal menteşeli, polyester hammaddeli
	5293 ile uyumludur.
	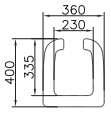
YERLİ ÜRETİM	**S20 Klozet Kapağı** Duroplast
77-003-009	Metal menteşeli, üstten sıkmalı, yavaş kapanır
77-003R009	Metal menteşeli, üstten sıkmalı, yavaş kapanır, kolay sök-tak
77-003-509	Metal menteşeli, üstten sıkmalı, yavaş kapanır, tek alt kapak
	5293LXXX-0088 ile uyumludur.
	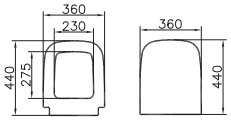
YERLİ ÜRETİM	**SESYOK kapak** Model 1-Oval form Duroplast
84-003-009	Metal menteşeli, üstten sıkmalı, yavaş kapanır
84-003R009 ◆	Metal menteşeli, üstten sıkmalı, yavaş kapanır, kolay sök-tak
84-003-509	Metal menteşeli, üstten sıkmalı, yavaş kapanır, tek alt kapak
	Conforma klozetlerle uyumludur.
	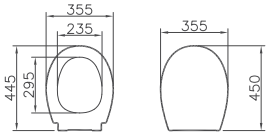
128-003-006 YERLİ ÜRETİM	**Conforma Özel İhtiyaç Klozet Kapağı** Duroplast, metal menteşeli, alt kapak
	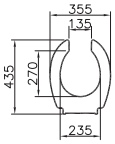

• Ürün renkleri için sayfa 509'daki Renk Tablosu'na bakınız. • Özel ihtiyaç seramik ürünleri ile uyumlu tutunma barları ve destek ürünleri için 530 nolu sayfaya bakınız.
• VitrA markalı tüm seramik ürünlerde VitrA Hygiene uygulanır. • VitrA Clean ayaklar, rezervuarlar, pisuvarlar, helataşları, duş tekneleri ve eviyeler hariç tüm seramik ürünlerimize uygulanabilir.
• 10 yıl garanti sadece seramik sağlık gereçleri için geçerlidir. • Klozet kapakları 2 yıl garanti kapsamındadır. • Tüm çizimler standart toleranslar dahilindedir. Montaj uygulamalarında kesin ölçü ihtiyacı olursa ürün üzerinden alınan birebir ölçüler kullanılmalıdır. • Eczacıbaşı Yapı Gereçleri San. ve Tic. A.Ş'nin ürünler ve teknik detaylarında değişiklik yapma hakkı saklıdır.

VitrA

Memoria

Ürün/Kod	Ürün açıklamaları
M58000003000	Infinit Çanak Lavabo, TV, 63 cm
	Infinit sifon kapağı ve sifon valfi dahildir. Sifon alt grubu ayrı sipariş edilmelidir.
	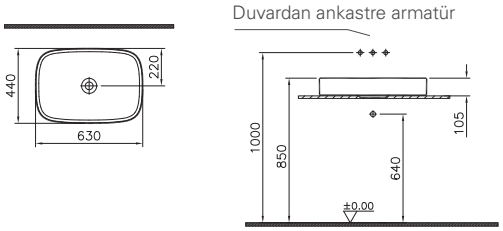
M58000002000	Infinit Çanak Lavabo, oval, 80 cm
	Infinit sifon kapağı ve sifon valfi dahildir. Sifon alt grubu ayrı sipariş edilmelidir.
	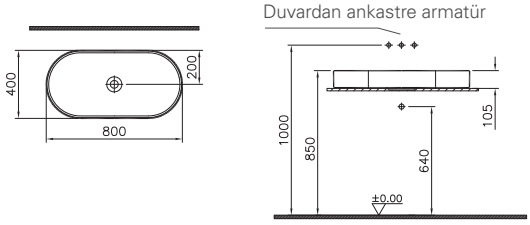

• Ürün renkleri için sayfa 509'daki Renk Tablosu'na bakınız. • Özel ihtiyaç seramik ürünleri ile uyumlu tutunma barları ve destek ürünleri için 530 nolu sayfaya bakınız. • VitrA markalı tüm seramik ürünlerde VitrA Hygiene uygulanır. • VitrA Clean ayaklar, rezervuarlar, pisuvarlar, helataşları, duş tekneleri ve eviyeler hariç tüm seramik ürünlerimize uygulanabilir. • 10 yıl garanti sadece seramik sağlık gereçleri için geçerlidir. • Klozet kapakları 2 yıl garanti kapsamındadır. • XX-XXXR009 kodlu klozet kapakları kolay sök-tak özellikli kapaklardır. • Tüm çizimler standart toleranslar dahilindedir. Montaj uygulamalarında kesin ölçü ihtiyacı olursa ürün üzerinden alınan birebir ölçüler kullanılmalıdır. • Eczacıbaşı Yapı Gereçleri San. ve Tic. A.Ş'nin ürünler ve teknik detaylarında değişiklik yapma hakkı saklıdır.

Tamamlayıcı ürünler

Klozet kapakları 463
Yıkama sistemleri 466
Rezervuar iç takımları 470
Gömme rezervuarlar 475

VitrA

Klozet kapakları / Duroplast klozet kapakları

Ürün/Kod	Ürün açıklamaları
	İnce klozet kapağı Model 2-Yuvarlak form Duroplast, çift kat görünümlü
110-003-009	Metal menteşeli, üstten sıkmalı, yavaş kapanır
110-003R009	Metal menteşeli, üstten sıkmalı, yavaş kapanır, kolay sök-tak
	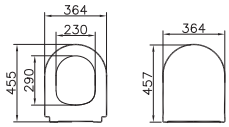
	SESYOK kapak Model 1-Oval form Duroplast
84-003-009	Metal menteşeli, üstten sıkmalı, yavaş kapanır
84-003-509	Metal menteşeli, üstten sıkmalı, yavaş kapanır, tek alt kapak
84-003R009 ◆	Metal menteşeli, üstten sıkmalı, yavaş kapanır, kolay sök-tak
	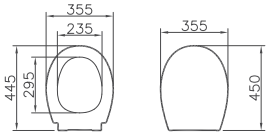
	SESYOK kapak Model 2-Yuvarlak form Duroplast
85-003-009	Metal menteşeli, üstten sıkmalı, yavaş kapanır
85-003-509	Metal menteşeli üstten sıkmalı, yavaş kapanır, tek alt kapak
85-003R009 ◆	Metal menteşeli, üstten sıkmalı, yavaş kapanır, kolay sök-tak
	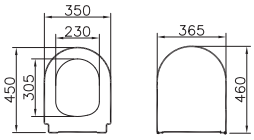

• Ürün renkleri için sayfa 509'daki Renk Tablosu'na bakınız. • Kapak ve klozet uyumu için 510-519 nolu sayfalara bakınız.
• VitrA markalı tüm seramik ürünlerde VitrA Hygiene uygulanır. • VitrA Clean ayaklar, rezervuarlar, pisuvarlar, helataşları, duş tekneleri ve eviyeler hariç tüm seramik ürünlerimize uygulanabilir.
• Klozet kapakları 2 yıl garanti kapsamındadır. • XX-XXXR009 kodlu klozet kapakları kolay sök-tak özellikli kapaklardır.
• Eczacıbaşı Yapı Gereçleri San. ve Tic. A.Ş'nin ürünler ve teknik detaylarında değişiklik yapma hakkı saklıdır.

VitrA

Klozet kapakları / Duroplast klozet kapakları

Ürün/Kod	Ürün açıklamaları
YERLİ ÜRETİM	**Klozet kapağı** Duroplast
115-003-001	Metal menteşeli, alttan sıkmalı
115-003-003	Metal menteşeli, üstten sıkmalı
115-003-006	Metal menteşeli, üstten sıkmalı
115-003-506	Metal menteşeli, üstten sıkmalı, tek alt kapak
	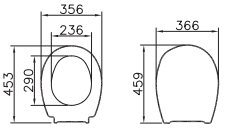

• Ürün renkleri için sayfa 509'daki Renk Tablosu'na bakınız. • Kapak ve klozet uyumu için 510-519 nolu sayfalara bakınız.
• VitrA markalı tüm seramik ürünlerde VitrA Hygiene uygulanır. • VitrA Clean ayaklar, rezervuarlar, pisuvarlar, helataşları, duş tekneleri ve eviyeler hariç tüm seramik ürünlerimize uygulanabilir.
• Klozet kapakları 2 yıl garanti kapsamındadır. • XX-XXXR009 kodlu klozet kapakları kolay sök-tak özellikli kapaklardır.
• Eczacıbaşı Yapı Gereçleri San. ve Tic. A.Ş'nin ürünler ve teknik detaylarında değişiklik yapma hakkı saklıdır.

VitrA

Klozet kapakları / Nuvoplast klozet kapakları

Ürün/Kod	Ürün açıklamaları
YERLİ ÜRETİM	**Klozet kapağı** Model 1-Oval form Nuvoplast
109-003-901	Çıkabilir plastik menteşeli, üstten sıkmalı, kolay sök-tak
109-003-909	Çıkabilir plastik menteşeli, üstten sıkmalı, yavaş kapanır, kolay sök-tak
	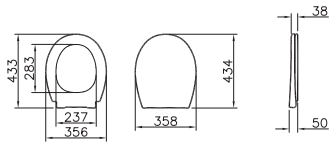
YERLİ ÜRETİM	**Klozet kapağı** Model 2-Yuvarlak form Nuvoplast
121-003-901	Çıkabilir plastik menteşeli, üstten sıkmalı, kolay sök-tak
121-003-909	Çıkabilir plastik menteşeli, üstten sıkmalı, yavaş kapanır, kolay sök-tak
	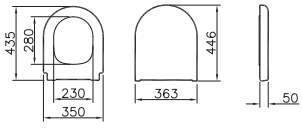
YERLİ ÜRETİM	**Opal Klozet Kapağı** Model 1-Oval form Nuvoplast
23-003-001	Metal menteşeli, alttan sıkmalı
23-003-002	Plastik menteşeli, alttan sıkmalı
	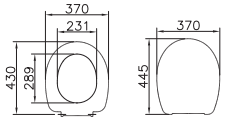
YERLİ ÜRETİM	**Klozet kapağı** Model 1-Oval form Nuvoplast
18-003-001	Metal menteşeli, alttan sıkmalı
18-003-002	Plastik menteşeli, alttan sıkmalı
	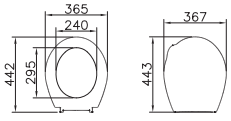

• Ürün renkleri için sayfa 509'daki Renk Tablosu'na bakınız. • Kapak ve klozet uyumu için 510-519 nolu sayfalara bakınız.
• VitrA markalı tüm seramik ürünlerde VitrA Hygiene uygulanır. • VitrA Clean ayaklar, rezervuarlar, pisuvarlar, helataşları, duş tekneleri ve eviyeler hariç tüm seramik ürünlerimize uygulanabilir.
• Klozet kapakları 2 yıl garanti kapsamındadır. • Eczacıbaşı Yapı Gereçleri San. ve Tic. A.Ş'nin ürünler ve teknik detaylarında değişiklik yapma hakkı saklıdır.

VitrA

Yıkama sistemleri / Klozet yıkama sistemleri / Bas sistemi

Ürün/Kod	Ürün açıklamaları
310-1531 YERLİ ÜRETİM	**Tek klozet için sıva üstü set** Krom kaplı 3/6 L yıkama 3/4" temiz su bağlantısı gereklidir.
	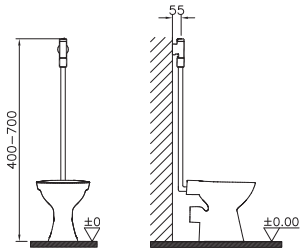

• Tüm yıkama sistemleri 2 yıl garanti kapsamındadır.
• Eczacıbaşı Yapı Gereçleri San. ve Tic. A.Ş'nin ürünler ve teknik detaylarında değişiklik yapma hakkı saklıdır.

Yıkama sistemleri / Helataşı yıkama sistemleri / Bas sistemi

Ürün/Kod	Ürün açıklamaları
310-1540 YERLİ ÜRETİM	**Sıva üstü kollu set** Krom kaplı Ara bağlantı borusu hariç 3/4" temiz su bağlantısı gereklidir. Ayarlanabilir su hacmi: 6-14 L
	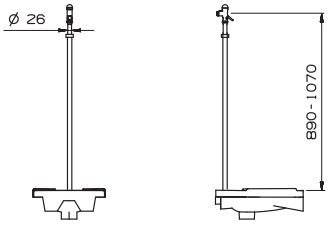

• Tüm yıkama sistemleri 2 yıl garanti kapsamındadır.
• Eczacıbaşı Yapı Gereçleri San. ve Tic. A.Ş'nin ürünler ve teknik detaylarında değişiklik yapma hakkı saklıdır.

VitrA

Yıkama sistemleri / Pisuvar yıkama sistemleri / Bas sistemi

Ürün/Kod	Ürün açıklamaları
310-3310 YERLİ ÜRETİM	**Sıva altı mekanik pisuvar sistemi** Krom kaplı Ayarlanabilir su hacmi: 1-6 L
	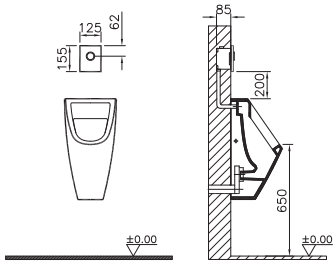
YERLİ ÜRETİM	**Sıva üstü set** Ayarlanabilir su hacmi: 1-4 L
310-2521	2/4 L
311-2521	1 L
	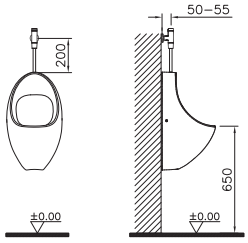

• Tüm yıkama sistemleri 2 yıl garanti kapsamındadır.
• Eczacıbaşı Yapı Gereçleri San. ve Tic. A.Ş'nin ürünler ve teknik detaylarında değişiklik yapma hakkı saklıdır.

Yıkama sistemleri / Pisuvar yıkama sistemleri / Temassız sistem

Ürün/Kod	Ürün açıklamaları
	Sıva altı temassız yıkama sistemi Ayarlanabilir su hacmi: 1-4 L
310-2910	2/4 L, elektrikli, krom
310-2911	2/4 L, elektrikli, mat krom
310-2920	2/4 L, pilli, krom
310-2921	2/4 L, pilli, mat krom
311-2910	1 L, elektrikli, krom
311-2911	1 L, elektrikli, mat krom
311-2920	1 L, pilli, krom
311-2921	1 L, pilli, mat krom
	• Perakende satışlar bedelsiz montaj kapsamındadır. Proje satışlarında ise numune daire bedelsiz montaj kapsamındadır. • Ürünün kurulduğu duvar ile karşısı arasında, sensörlü ürünün doğru şekilde çalışması için en az 120 cm mesafe bırakılmalıdır
	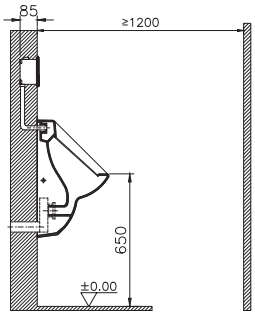 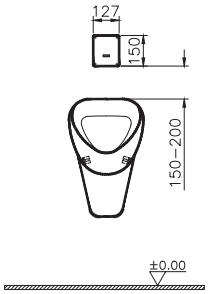
310-2610	**Sıva altı temassız yıkama sistemi** Ayarlanabilir su hacmi: 1-4 L Elektrikli ve pilli kullanıma uygundur.
	• Perakende satışlar bedelsiz montaj kapsamındadır. Proje satışlarında ise numune daire bedelsiz montaj kapsamındadır. • Ürünün kurulduğu duvar ile karşısı arasında, sensörlü ürünün doğru şekilde çalışması için en az 120 cm mesafe bırakılmalıdır
	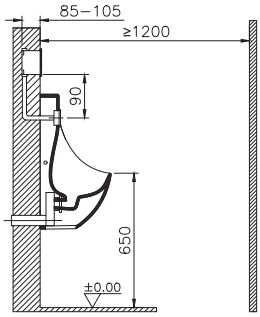 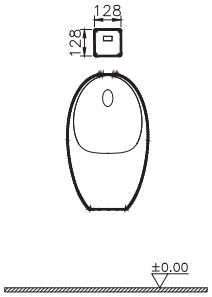

• Tüm yıkama sistemleri 2 yıl garanti kapsamındadır.
• Eczacıbaşı Yapı Gereçleri San. ve Tic. A.Ş'nin ürünler ve teknik detaylarında değişiklik yapma hakkı saklıdır.

VitrA

Rezervuar iç takımları

Ürün/Kod	Ürün açıklamaları
330B2010 YERLİ ÜRETİM	**Alttan su girişli rezervuarlar için** 3/6 L
	3/8″ temiz su bağlantısı gereklidir.
	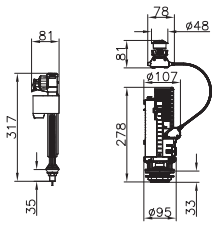
330B7013 YERLİ ÜRETİM	**Alttan su girişli rezervuarlar için** 3/6 L
	3/8″ temiz su bağlantısı gereklidir.
	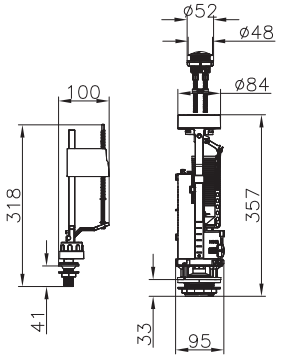
330B2016 YERLİ ÜRETİM	**Alttan su girişli rezervuarlar için** 3/6 L
	3/8″ temiz su bağlantısı gereklidir.
	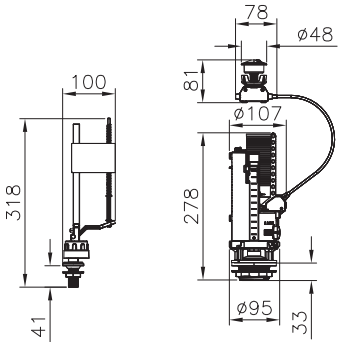

- Tüm rezervuar iç takımları 5 yıl garanti kapsamındadır (contalar hariç).
- Eczacıbaşı Yapı Gereçleri San. ve Tic. A.Ş'nin ürünler ve teknik detaylarında değişiklik yapma hakkı saklıdır.

VitrA

Rezervuar iç takımları

Ürün/Kod	Ürün açıklamaları
330B4110 ◆ YERLİ ÜRETİM	**VitrAplus alttan su girişli rezervuarlar için** 3/6 L
	Duvara tam dayalı takım klozetlerde klozet sökülmeden bakım yapılabilmektedir. 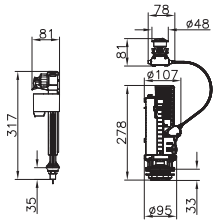
330B4111 YERLİ ÜRETİM	**VitrAplus alttan su girişli rezervuarlar için** 6 L
	• Duvara tam dayalı takım klozetlerde klozet sökülmeden bakım yapılabilmektedir. • 3/8″ temiz su bağlantısı gereklidir. 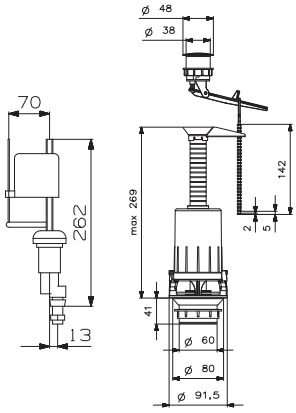
330-2020 YERLİ ÜRETİM	**Yandan su girişli rezervuarlar için** 3/6 L
	3/8″ temiz su bağlantısı gereklidir. 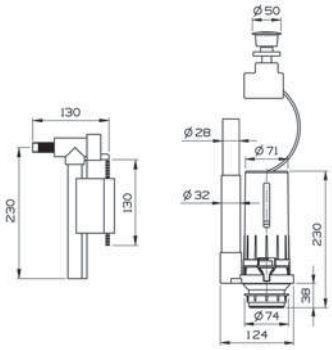

• Tüm rezervuar iç takımları 5 yıl garanti kapsamındadır (contalar hariç).
• Eczacıbaşı Yapı Gereçleri San. ve Tic. A.Ş'nin ürünler ve teknik detaylarında değişiklik yapma hakkı saklıdır.

VitrA

Rezervuar iç takımları

Ürün/Kod	Ürün açıklamaları
330B1610 YERLİ ÜRETİM	**Alttan su girişli rezervuarlar için** 2,5/4 L
	3/8″ temiz su bağlantısı gereklidir. 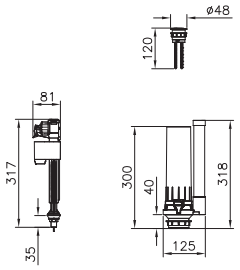
330B4210 YERLİ ÜRETİM	**VitrAplus alttan su girişli rezervuarlar için** 2,5/4 L
	Duvara tam dayalı takım klozetlerde klozet sökülmeden bakım yapılabilmektedir. 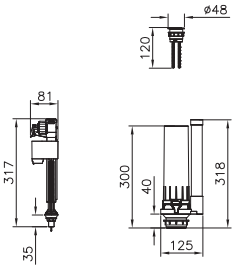
330B1510 YERLİ ÜRETİM	**Alttan su girişli rezervuarlar için çekmeli iç takım** Standart
	3/8″ temiz su bağlantısı gereklidir. 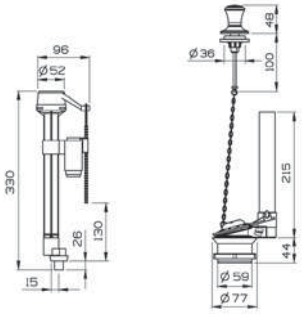

- Tüm rezervuar iç takımları 5 yıl garanti kapsamındadır (contalar hariç).
- Eczacıbaşı Yapı Gereçleri San. ve Tic. A.Ş'nin ürünler ve teknik detaylarında değişiklik yapma hakkı saklıdır.

Rezervuar iç takımları

Ürün/Kod	Ürün açıklamaları
330B1212 YERLİ ÜRETİM	**Alttan su girişli rezervuarlar için** Standart
	3/8″ temiz su bağlantısı gereklidir. 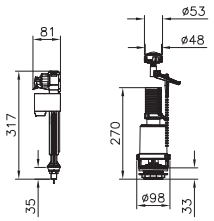
330B1314 YERLİ ÜRETİM	**Alttan su girişli rezervuarlar için** 6 L
	3/8″ temiz su bağlantısı gereklidir. 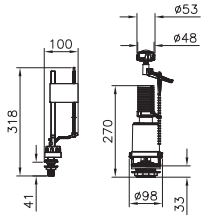
330-1231 YERLİ ÜRETİM	**Alttan su girişli rezervuarlar için ahşap kollu iç takım** Standart
	3/8″ temiz su bağlantısı gereklidir. 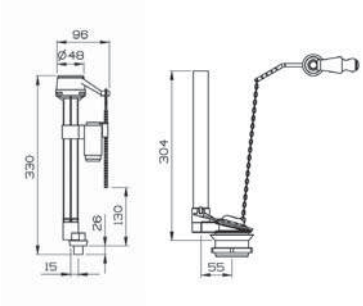

- Tüm rezervuar iç takımları 5 yıl garanti kapsamındadır (contalar hariç).
- Eczacıbaşı Yapı Gereçleri San. ve Tic. A.Ş'nin ürünler ve teknik detaylarında değişiklik yapma hakkı saklıdır.

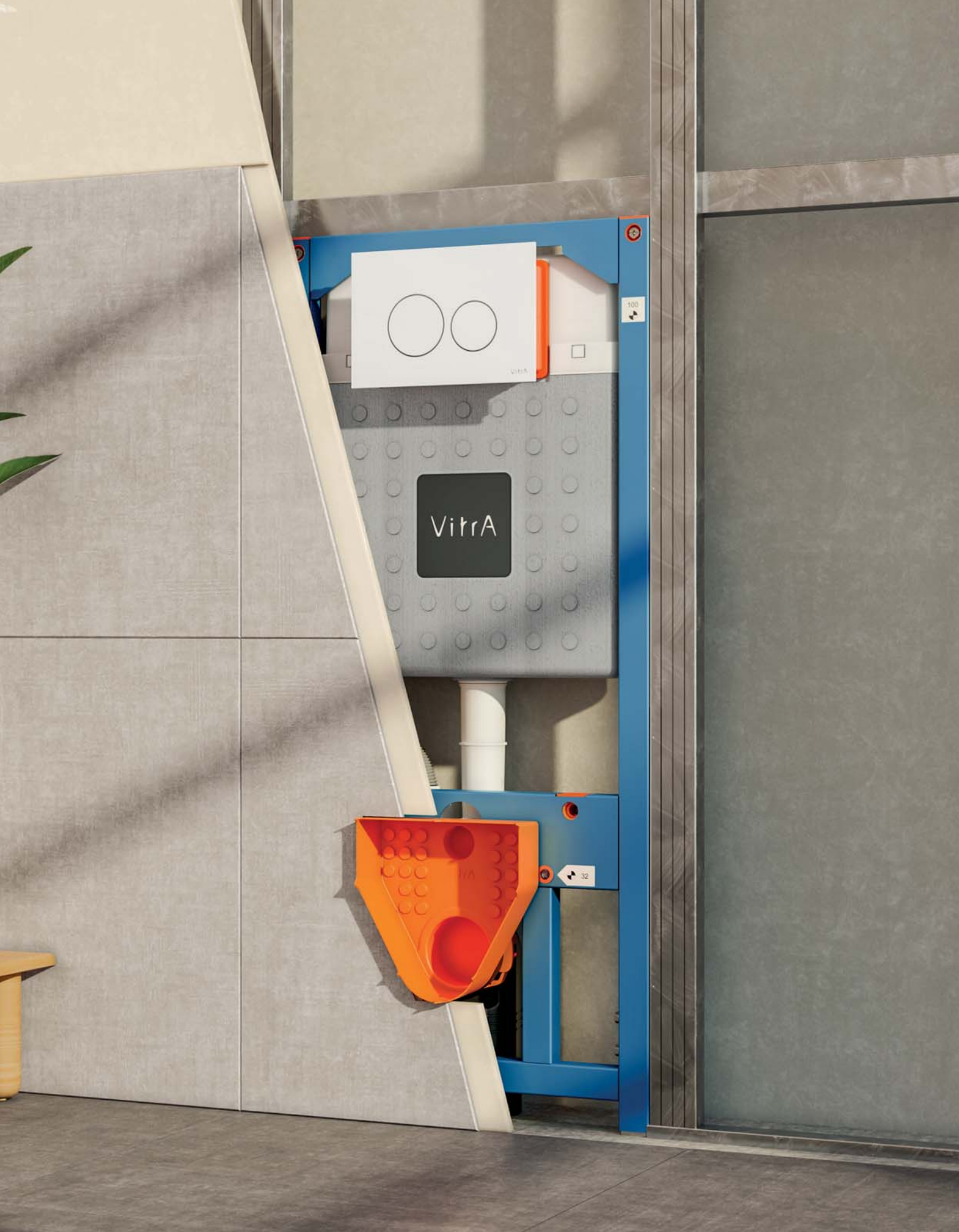
VitrA
100
32

Gömme rezervuarlar

1 Ocak 2024 tarihi itibariyle satış hattından kaldırılan ürünler

Gömme rezervuar ürünleri
- **RenoForm:** 773-5771-01, 773-5770-01, 773-5070-01, 773-5071-01, 773-1760-01, 773-1761-01, 773-1770-01, 773-1771-01

Kumanda paneli ürünleri
- **Sirius:** 740-0480, 740-0485, 740-0400, 740-0411, 740-0422, 740-0486

Gömme rezervuarlar

Vitrus	478
RenoForm	481
V-Fix Prime 8 cm	482
V-Fix Prime 12 cm	487
Yedek Parçalar	490
VUni	492
Metal çerçeveler	495
V-Fix Tamamlayıcılar	497
Akıllı paneller	498
Temassız kumanda panelleri	499
Mekanik kumanda panelleri	501

VitrA

Gömme rezervuarlar / Vitrus Duvar Önü Cam Rezervuarlar

Ürün/Kod	Ürün açıklamaları
YERLİ ÜRETİM	**Vitrus Duvar Önü Cam Rezervuar, asma klozetler için, stop valfli**
770-5771-01 ⊕	3/6 L kullanıma ayarlı, siyah
770-5771-02	2,5/4 L kullanıma ayarlı, siyah
770-5770-01 ⊕	3/6 L kullanıma ayarlı, beyaz
770-5770-02	2,5/4 L kullanıma ayarlı, beyaz
	• Stop valf ürüne dahildir. • Klozet dahil değildir. • 90 derece pis su gideri ve 110 mm geçiş adaptörü ürüne dahildir. • İstenirse 300-1032 S gider borusu veya 300-1024 yatay gider borusu sipariş edilebilir.

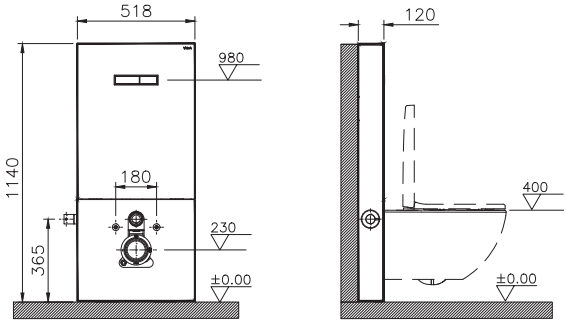

YERLİ ÜRETİM	**Vitrus Duvar Önü Cam Rezervuar, asma klozetler için**
770-5760-01	3/6 L kullanıma ayarlı, beyaz
770-5760-02	2,5/4 L kullanıma ayarlı, beyaz
770-5761-01	3/6 L kullanıma ayarlı, siyah
770-5761-02	2,5/4 L kullanıma ayarlı, siyah
	• Klozet dahil değildir. • 90 derece pis su gideri ve 110 mm geçiş adaptörü ürüne dahildir. • İstenirse 300-1032 S gider borusu veya 300-1024 yatay gider borusu sipariş edilebilir.

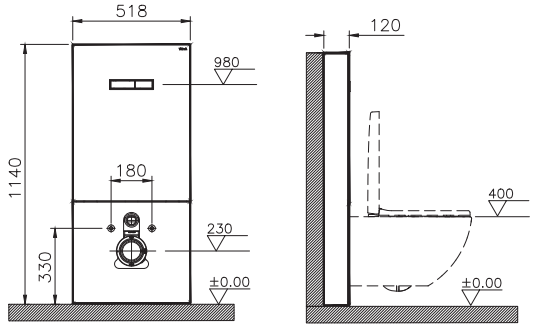

• Klozet-gömme rezervuar uyumuna 520-525 nolu sayfalara bakılabilir.
• Temassız kumanda panelleri, RenoForm ve Vitrus serileri 2 yıl, mekanik kumanda panelleri 5 yıl, gömme rezervuarlar 10 yıl garanti kapsamındadır.
• Eczacıbaşı Yapı Gereçleri San. ve Tic. A.Ş'nin ürünler ve teknik detaylarında değişiklik yapma hakkı saklıdır.

VitrA

Gömme rezervuarlar / Vitrus Duvar Önü Cam Rezervuarlar

Ürün/Kod	Ürün açıklamaları
	Vitrus Duvar Önü Cam Rezervuar, duvara tam dayalı yerden klozetler için, stop valfli
770-1770-01 ⊕	3/6 L kullanıma ayarlı, beyaz
770-1770-02	2,5/4 L kullanıma ayarlı, beyaz
770-1771-01 ⊕	3/6 L kullanıma ayarlı, siyah
770-1771-02	2,5/4 L kullanıma ayarlı, siyah
	• Yerden montajlı duvara tam dayalı klozetler için kullanıma uygundur. • Klozet dahil değildir. • Ayarlanabilir kada pis su gideri ürüne dahildir. • İstenirse 300-1032 S gider borusu veya 300-1024 yatay gider borusu sipariş edilebilir.

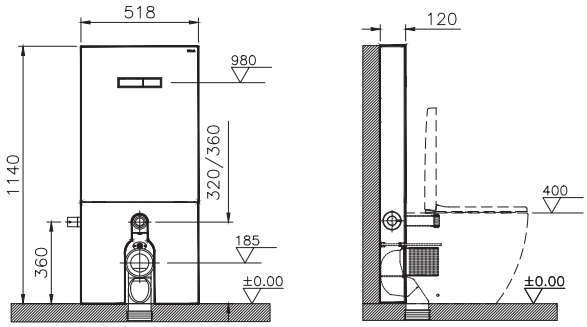

	Vitrus Duvar Önü Cam Rezervuar, duvara tam dayalı yerden klozetler için
770-1761-01	3/6 L kullanıma ayarlı, siyah
770-1761-02	2,5/4 L kullanıma ayarlı, siyah
770-1760-01	3/6 L kullanıma ayarlı, beyaz
770-1760-02	2,5/4 L kullanıma ayarlı, beyaz
	• Klozet dahil değildir. • Ayarlanabilir kada pis su gideri ürüne dahildir. • İstenirse 300-1032 S gider borusu veya 300-1024 yatay gider borusu sipariş edilebilir.

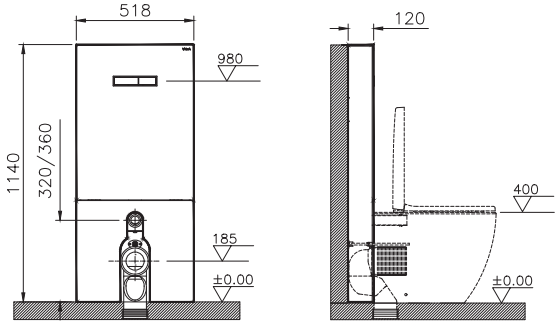

• Klozet-gömme rezervuar uyumuna 520-525 nolu sayfalara bakılabilir.
• Temassız kumanda panelleri, RenoForm ve Vitrus serileri 2 yıl, mekanik kumanda panelleri 5 yıl, gömme rezervuarlar 10 yıl garanti kapsamındadır.
• Eczacıbaşı Yapı Gereçleri San. ve Tic. A.Ş'nin ürünler ve teknik detaylarında değişiklik yapma hakkı saklıdır.

VitrA

Gömme rezervuarlar / Vitrus Duvar Önü Cam Rezervuarlar

Ürün/Kod	Ürün açıklamaları
300-1032 YERLİ ÜRETİM	S gider borusu
	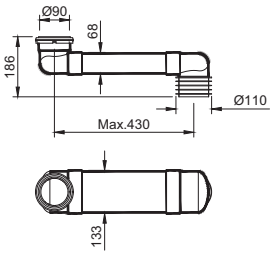
300-1024 YERLİ ÜRETİM	Yatay gider borusu
	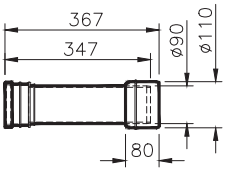

- Klozet-gömme rezervuar uyumuna 520-525 nolu sayfalara bakılabilir.
- Temassız kumanda panelleri, RenoForm ve Vitrus serileri 2 yıl, mekanik kumanda panelleri 5 yıl, gömme rezervuarlar 10 yıl garanti kapsamındadır.
- Eczacıbaşı Yapı Gereçleri San. ve Tic. A.Ş'nin ürünler ve teknik detaylarında değişiklik yapma hakkı saklıdır.

VitrA

Gömme rezervuarlar / RenoForm Duvar Önü Rezervuarlar

Ürün/Kod	Ürün açıklamaları
Bedelsiz montaj · YERLİ ÜRETİM	**RenoForm Duvar Önü Platform, asma klozetler için, 6 cm**
773-5061-01	Siyah, taharet deliksiz
773-5060-01 ⊕	Açık gri, taharet deliksiz

- Renovasyon ve yenileme projelerinde altyapı çalışmasına ve kırım döküm işlemine ihtiyaç duymadan ilgili ürünlerin montajının yapılmasını sağlar.
- Renovasyon öncesi montajı yapılmış uyumlu VitrA gömme rezervuarların doldurma, boşaltma ve gider sistemini kullanır.
- 300-1029 sıva altı elektrik bağlantı seti ürüne entegredir.
- Pis ve temiz su uzatma boruları ürüne dahildir.
- Klozet, gömme rezervuar ve kumanda paneli ürüne dahil değildir.
- Uygun temassız kumanda paneli ayrıca sipariş edilmelidir.
- 740-XXXX-XX, 742-XXXX-XX, 748-XXXX-XX, 750-XXXX-XX, 762-XXXX-XX, 768-XXXX-XX ve 765-XXXX-XX kodlu gömme rezervuarlar ile uyumludur. (XXX-1700-XX hariç). Uyumlu olmayan gömme rezervuarlar için 773-57XX-XX kodlarına bakılmalıdır.
- Elektrik şebeke bağlantısını V-Care Akıllı Panel, temassız taharet ve akıllı kapağa yönlendirir.
- Perakende satışlar bedelsiz montaj kapsamındadır. Proje satışlarında ise numune daire bedelsiz montaj kapsamındadır.

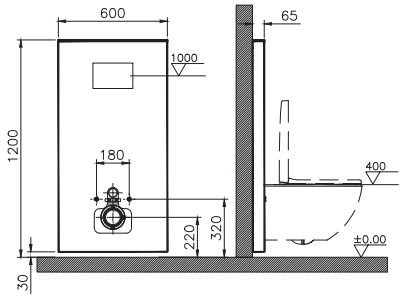

Bedelsiz montaj · YERLİ ÜRETİM	**RenoForm Duvar Önü Rezervuar, asma klozetler için, 10,5 cm**
773-5761-01	Siyah, taharet deliksiz
773-5760-01 ⊕	Açık gri, taharet deliksiz

- Renovasyon ve yenileme projelerinde altyapı çalışmasına ve kırım döküm işlemine ihtiyaç duymadan ilgili ürünlerin montajının yapılmasını sağlar.
- Renovasyon projesinde duvarın arkasında bulunan eski gömme rezervuarın uyumsuz veya elektrik şebekesinin çekilmemiş olduğu durumlarda tercih edilir. 740-XXXX-XX, 742-XXXX-XX, 748-XXXX-XX, 750-XXXX-XX, 762-XXXX-XX, 768-XXXX-XX ve 765-XXXX-XX kodlu gömme rezervuarlar dışındaki kullanımlar için uygundur.
- 300-1029 sıva altı elektrik bağlantı seti ürüne entegredir.
- Pis ve temiz su uzatma boruları ürüne dahildir.
- Klozet ve kumanda paneli ürüne dahil değildir.
- Uygun temassız kumanda paneli ayrıca sipariş edilmelidir.
- Elektrik şebeke bağlantısını V-Care Akıllı Panel, temassız taharet ve akıllı kapağa yönlendirir.
- Ürünün içerisinde 8 cm VitrA gömme rezervuar bulunmaktadır.
- Perakende satışlar bedelsiz montaj kapsamındadır. Proje satışlarında ise numune daire bedelsiz montaj kapsamındadır.

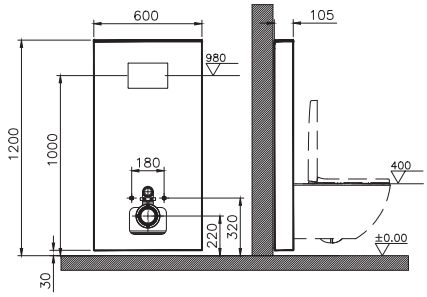

- Seçilen gömme rezervuar seti ile birlikte sayfa 526'da verilen uyumlu kumanda paneli ayrıca sipariş edilmelidir, Klozet-gömme rezervuar uyumuna 520-525 nolu sayfalara bakılabilir.
- Temassız kumanda panelleri, RenoForm ve Vitrus serileri 2 yıl, mekanik kumanda panelleri 5 yıl, gömme rezervuarlar 10 yıl garanti kapsamındadır.
- Eczacıbaşı Yapı Gereçleri San. ve Tic. A.Ş'nin ürünler ve teknik detaylarında değişiklik yapma hakkı saklıdır.

VitrA

Gömme rezervuarlar / V-Fix Prime 8 cm Serisi

Ürün/Kod	Ürün açıklamaları
YERLİ ÜRETİM	**V-Fix Prime 8 cm Gömme Rezervuar, asma klozetler için, tuğla tipi duvarlar için**
768-1800-01	Metal ayaksız, 3/6 L kullanıma ayarlı
768-1800-02	Metal ayaksız, 2,5/4 L kullanıma ayarlı
768-1851-01 ◆	İnce metal ayaklı, 3/6 L kullanıma ayarlı
768-1851-02	İnce metal ayaklı, 2,5/4 L kullanıma ayarlı
768-1850-01	Kalın metal ayaklı, 3/6 L kullanıma ayarlı
768-1850-02	Kalın metal ayaklı, 2,5/4 L kullanıma ayarlı

- Duvar tipi için bkz. sayfa: 526
- Önden kumandalıdır.
- Çift kademeli yıkama sistemi bulunmaktadır.
- Elektronik ürünlerin bağlantısı için üründe kablo kanalı bulunmaktadır.
- Min. 80 mm kalınlığındaki duvar için uygulamalarında kullanılabilir.

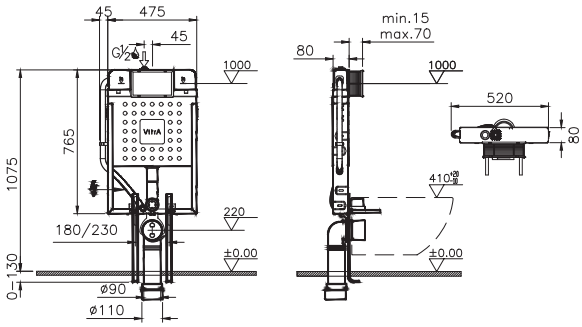

YERLİ ÜRETİM	**V-Fix Prime 8 cm Gömme Rezervuar, duvara tam dayalı yerden klozetler için, tuğla tipi duvarlar için**
768-1740-01	3/6 L kullanıma ayarlı
768-1740-02	2,5/4 L kullanıma ayarlı

- Duvar tipi için bkz. sayfa: 526
- Önden kumanda seçeneği
- Çift kademeli yıkama sistemi bulunmaktadır.
- 768-1740-02 çocuk klozetleri ile kullanıma uygun değildir.
- Min. 80 mm kalınlığındaki duvar içi uygulamalarda kullanılabilir.

*300-1202, 300-1203, 300-1204 kodlu montaj elemanlarından tesisata uygun olanı seçilmelidir.

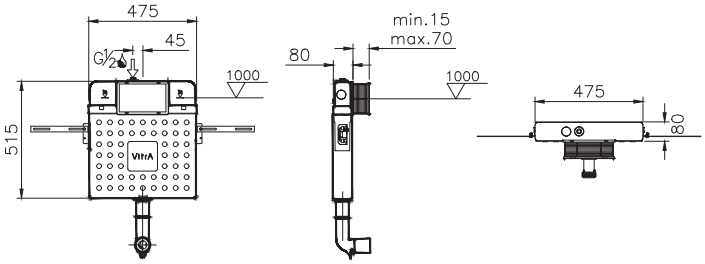

- Seçilen gömme rezervuar seti ile birlikte sayfa 526'da verilen uyumlu kumanda paneli ayrıca sipariş edilmelidir, Klozet-gömme rezervuar uyumuna 520-525 nolu sayfalara bakılabilir.
- Temassız kumanda panelleri, RenoForm ve Vitrus serileri 2 yıl, mekanik kumanda panelleri 5 yıl, gömme rezervuarlar 10 yıl garanti kapsamındadır.
- Eczacıbaşı Yapı Gereçleri San. ve Tic. A.Ş'nin ürünler ve teknik detaylarında değişiklik yapma hakkı saklıdır.

Gömme rezervuarlar / V-Fix Prime 8 cm Serisi

Ürün/Kod	Ürün açıklamaları
VERLİ ÜRETİM	**V-Fix Prime 8 cm Gömme Rezervuar, helataşları için, tuğla tipi duvarlar için**
768-1700-01 ◆	3/6 L kullanıma ayarlı
	• Duvar tipi için bkz. sayfa: 526 • Önden kumandalıdır. • Çift kademeli yıkama sistemi bulunmaktadır. • Min. 80 mm kalınlığındaki duvar içi uygulamalarda kullanılabilir. 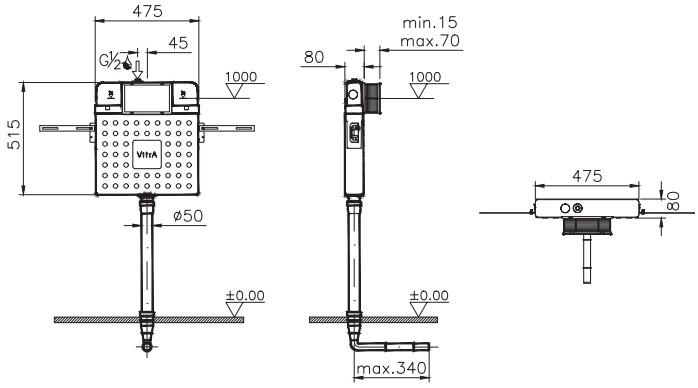
VERLİ ÜRETİM YENİ	**V-Fix Prime 8 cm Gömme Rezervuar Seti; asma klozetler için, ince metal ayaklı gömme rezervuar, panel ve stop valf dahil, 3/6 L kullanıma ayarlı**
800-2027	Gömme Rezervuar, krom Root Round kumanda paneli, stop valf (768-1851-01TP+740-2280+A41461GR+A41441)
800-2026	Gömme Rezervuar, soft altın Root Round kumanda paneli, stop valf (768-1851-01TP+740-2224+A4145874+A41441)
800-2025	Gömme Rezervuar, soft bakır Root Round kumanda paneli, stop valf (768-1851-01TP+740-2240+A4145829+A41441)
800-1896	Gömme Rezervuar, mat siyah Root Round kumanda paneli, stop valf (768-1851-01TP+740-2211+A4146136+A41441)
	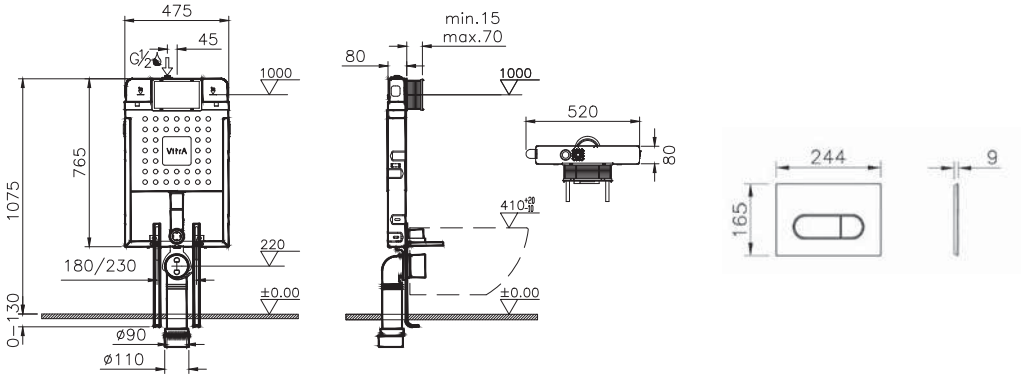 **1 Nisan 2024 tarihi itibariyle satış hattına alınacaktır.**

• Seçilen gömme rezervuar seti ile birlikte sayfa 526'da verilen uyumlu kumanda paneli ayrıca sipariş edilmelidir, Klozet-gömme rezervuar uyumuna 520-525 nolu sayfalara bakılabilir.
• Temassız kumanda panelleri, RenoForm ve Vitrus serileri 2 yıl, mekanik kumanda panelleri 5 yıl, gömme rezervuarlar 10 yıl garanti kapsamındadır.
• Eczacıbaşı Yapı Gereçleri San. ve Tic. A.Ş'nin ürünler ve teknik detaylarında değişiklik yapma hakkı saklıdır.

VitrA

Gömme rezervuarlar / V-Fix Prime 8 cm Serisi

Ürün/Kod	Ürün açıklamaları
	V-Fix Prime 8 cm Gömme Rezervuar Seti; asma klozetler için, ince metal ayaklı gömme rezervuar, panel ve stop valf dahil, 3/6 L kullanıma ayarlı
800-1868	Gömme rezervuar, parlak krom Loop R kumanda paneli, stop valf (768-1851-01+740-0680+A41461GR+A41441)
800-1869	Gömme rezervuar, mat krom Loop R kumanda paneli, stop valf (768-1851-01+740-0685+A41461GR+A41441)
	Elektrikli sistemler için kablo bağlantı borusu içerir.

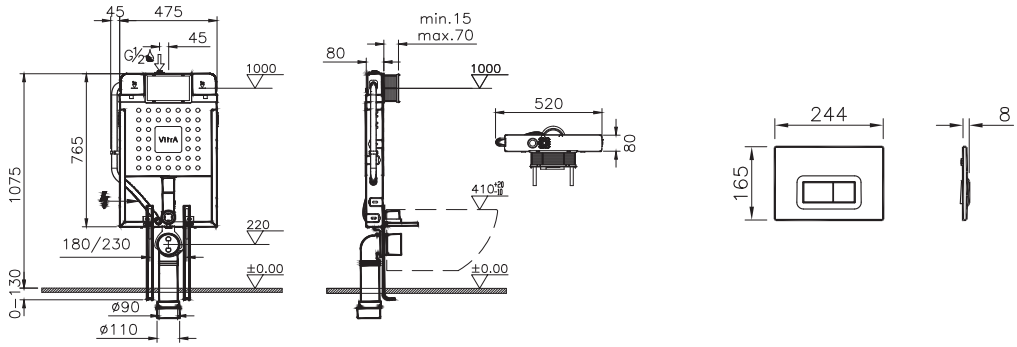

	V-Fix Prime 8 cm Gömme Rezervuar Seti; helataşları için, gömme rezervuar ve panel dahil
800-1918	Gömme rezervuar, parlak krom panel (768-1700-01+740-0680)

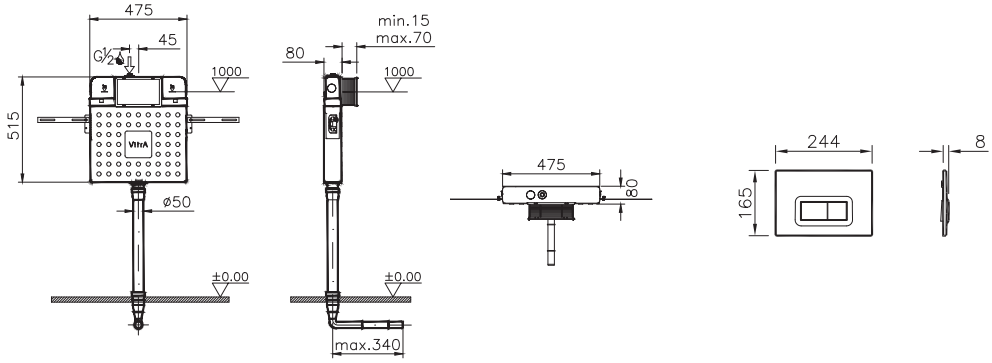

- Seçilen gömme rezervuar seti ile birlikte sayfa 526'da verilen uyumlu kumanda paneli ayrıca sipariş edilmelidir, Klozet-gömme rezervuar uyumuna 520-525 nolu sayfalara bakılabilir.
- Temassız kumanda panelleri, RenoForm ve Vitrus serileri 2 yıl, mekanik kumanda panelleri 5 yıl, gömme rezervuarlar 10 yıl garanti kapsamındadır.
- Eczacıbaşı Yapı Gereçleri San. ve Tic. A.Ş'nin ürünler ve teknik detaylarında değişiklik yapma hakkı saklıdır.

VitrA

Gömme rezervuarlar / V-Fix Prime 8 cm Serisi

Ürün/Kod	Ürün açıklamaları
YERLİ ÜRETİM	**V-Fix Prime 8 cm Gömme Rezervuar, asma klozetler için, alçıpan tipi duvarlar için**
768-5800-01 ◆	Duvara montaj, 3/6 L kullanıma ayarlı, duvar bağlantı parçası dahildir
768-5800-02	Duvara montaj, 2,5/4 L kullanıma ayarlı, duvar bağlantı parçası dahildir
768-5801-01	Karkas veya profil sistemlere montaj, 3/6 L kullanıma ayarlı
768-5801-02	Karkas veya profil sistemlere montaj, 2,5/4 L kullanıma ayarlı
	• Duvar tipi için bkz. sayfa: 526 • Önden kumandalıdır. • Çift kademeli yıkama sistemi bulunmaktadır. • Arka düzlemi duvar, ön düzlemi alçıpan veya yan taraflarından profil dikmelere sabitlenen uygulamalar için tercih edilmelidir. • Elektronik ürünlerin bağlantısı için üründe buat kutusu ve kablo kanalı vardır. • Min. 90 mm kalınlığındaki duvar için uygulamalarında kullanılabilir. 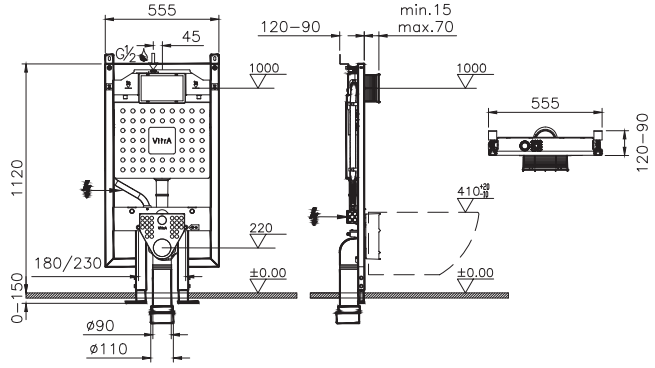
YERLİ ÜRETİM	**V-Fix Prime 8 cm Gömme Rezervuar, asma klozetler için, yere montaj, alçıpan tipi duvarlar için**
768-4800-01 ◆	3/6 L kullanıma ayarlı
768-4800-02	2,5/4 L kullanıma ayarlı
	• Duvar tipi için bkz. sayfa: 526 • Önden kumandalıdır. • Çift kademeli yıkama sistemi bulunmaktadır. • Elektronik ürünlerin bağlantısı için üründe buat kutusu ve kablo kanalı vardır. • Min.130 mm kalınlığındaki duvar için uygulamalarında kullanılabilir. 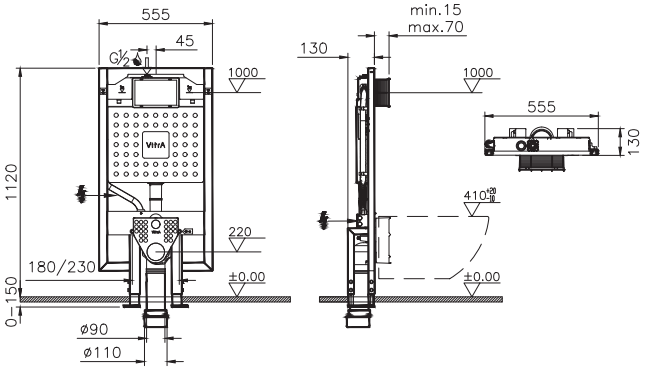

• Seçilen gömme rezervuar seti ile birlikte sayfa 526'da verilen uyumlu kumanda paneli ayrıca sipariş edilmelidir, Klozet-gömme rezervuar uyumuna 520-525 nolu sayfalara bakılabilir.
• Temassız kumanda panelleri, RenoForm ve Vitrus serileri 2 yıl, mekanik kumanda panelleri 5 yıl, gömme rezervuarlar 10 yıl garanti kapsamındadır.
• Eczacıbaşı Yapı Gereçleri San. ve Tic. A.Ş'nin ürünler ve teknik detaylarında değişiklik yapma hakkı saklıdır.

Gömme rezervuarlar / V-Fix Prime 8 cm Serisi

Ürün/Kod	Ürün açıklamaları
	V-Fix Prime 8 cm Gömme Rezervuar, asma klozetler için, yere montaj, sırt sırta uygulamalı, alçıpan tipi duvarlar için
768-5850-01 ◆	3/6 L kullanıma ayarlı
768-5850-02	2,5/4 L kullanıma ayarlı
	• Duvar tipi için bkz. sayfa: 526 • Önden kumandalıdır. • Çift kademeli yıkama sistemi bulunmaktadır. • 2 adet 8 cm rezervuar içermektedir. • Elektronik ürünlerin bağlantısı için üründe buat kutusu ve kablo kanalı vardır. • Min. 200 mm kalınlığındaki duvar için uygulamalarında kullanılabilir. 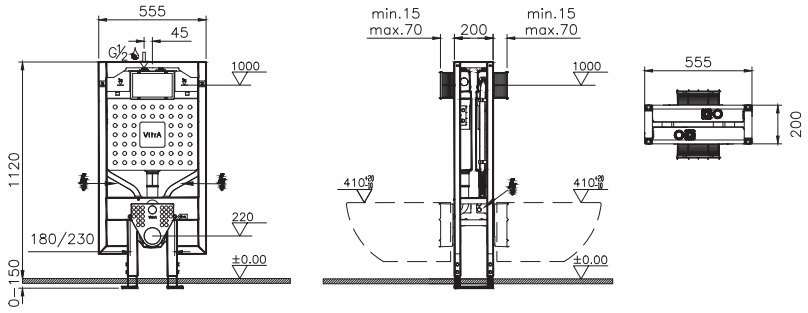

• Seçilen gömme rezervuar seti ile birlikte sayfa 526'da verilen uyumlu kumanda paneli ayrıca sipariş edilmelidir, Klozet-gömme rezervuar uyumuna 520-525 nolu sayfalara bakılabilir.
• Temassız kumanda panelleri, RenoForm ve Vitrus serileri 2 yıl, mekanik kumanda panelleri 5 yıl, gömme rezervuarlar 10 yıl garanti kapsamındadır.
• Eczacıbaşı Yapı Gereçleri San. ve Tic. A.Ş'nin ürünler ve teknik detaylarında değişiklik yapma hakkı saklıdır.

Gömme rezervuarlar / V-Fix Prime 12 cm Serisi

Ürün/Kod	Ürün açıklamaları
	V-Fix Prime 12 cm Gömme Rezervuar, asma klozetler için, tuğla tipi duvarlar için
762-1800-01	Metal ayaksız, 3/6 L kullanıma ayarlı
762-1800-02	Metal ayaksız, 2,5/4 L kullanıma ayarlı
762-1851-01	İnce metal ayaklı, 3/6 L kullanıma ayarlı
762-1851-02	İnce metal ayaklı, 2,5/4 L kullanıma ayarlı
762-1850-01	Kalın metal ayaklı, 3/6 L kullanıma ayarlı
762-1850-02	Kalın metal ayaklı, 2,5/4 L kullanıma ayarlı

- Duvar tipi için bkz. sayfa: 526
- Önden kumandalıdır.
- Çift kademeli yıkama sistemi bulunmaktadır.
- Elektronik ürünlerin bağlantısı için üründe kablo kanalı bulunmaktadır.
- Min.120mm kalınlığındaki duvar için uygulamalarında kullanılabilir.

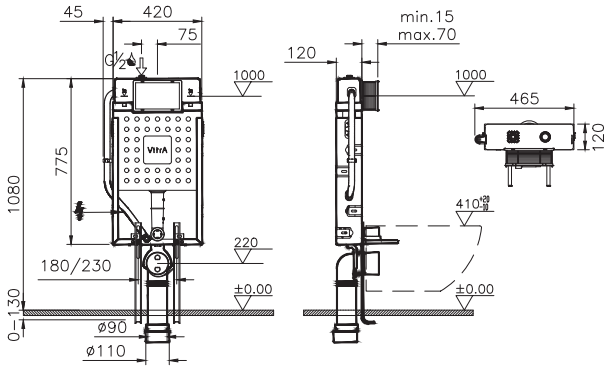

Ürün/Kod	Ürün açıklamaları
	V-Fix Prime 12 cm Gömme Rezervuar, duvara tam dayalı yerden klozetler için, tuğla tipi duvarlar için
762-1740-01	3/6 L kullanımına uygun
762-1740-02	2,5/4 L kullanımına uygun

- Duvar tipi için bkz. sayfa: 526
- Önden kumanda seçeneği
- Çift kademeli yıkama sistemi bulunmaktadır.
- 768-1740-02 çocuk klozetleri ile kullanıma uygun değildir.
- Min. 120mm kalınlığındaki duvar için uygulamalarda kullanılabilir.

*300-1202, 300-1203, 300-1204 kodlu montaj elemanlarından tesisata uygun olanı seçilmelidir.

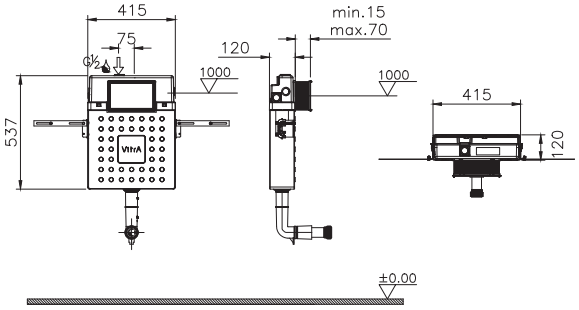

- Seçilen gömme rezervuar seti ile birlikte sayfa 526'da verilen uyumlu kumanda paneli ayrıca sipariş edilmelidir, Klozet-gömme rezervuar uyumuna 520-525 nolu sayfalara bakılabilir.
- Temassız kumanda panelleri, RenoForm ve Vitrus serileri 2 yıl, mekanik kumanda panelleri 5 yıl, gömme rezervuarlar 10 yıl garanti kapsamındadır
- Eczacıbaşı Yapı Gereçleri San. ve Tic. A.Ş'nin ürünler ve teknik detaylarında değişiklik yapma hakkı saklıdır.

VitrA

Gömme rezervuarlar / V-Fix Prime 12 cm Serisi

Ürün/Kod	Ürün açıklamaları
762-1700-01 VERLİ ÜRETİM	**V-Fix Prime 12 cm Gömme Rezervuar, helataşları için, tuğla tipi duvarlar için**
	• 3/6 L kullanımına uygun • Duvar tipi için bkz. sayfa: 526 • Önden kumandalıdır. • Çift kademeli yıkama sistemi bulunmaktadır. • Min. 120mm kalınlığındaki duvar için uygulamalarda kullanılabilir. 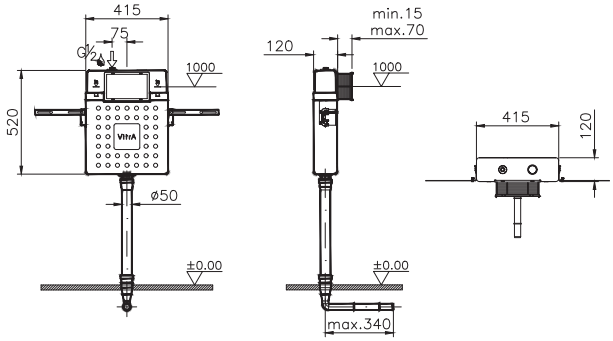
VERLİ ÜRETİM	**V-Fix Prime 12 cm Gömme Rezervuar, asma klozetler için, alçıpan tipi duvarlar için**
762-5800-01	Duvara montaj, 3/6 L kullanımına uygun, duvar bağlantı parçaları dahildir
762-5800-02	Duvara montaj, 2,5/4 L kullanımına uygun, duvar bağlantı parçaları dahildir
762-5801-01	Karkas veya profil sistemlere montaj, 3/6 L kullanımına uygun
762-5801-02	Karkas veya profil sistemlere montaj, 2,5/4 L kullanımına uygun
	• Duvar tipi için bkz. sayfa: 526 • Önden kumandalıdır. • Çift kademeli yıkama sistemi bulunmaktadır. • Arka düzlemi duvar, ön düzlemi alçıpan veya yan taraflarından profil dikmelere sabitlenen uygulamalar için tercih edilmelidir. • Elektronik ürünlerin bağlantısı için üründe buat kutusu ve kablo kanalı vardır. • Min. 160 mm kalınlığındaki duvar için uygulamalarında kullanılabilir. 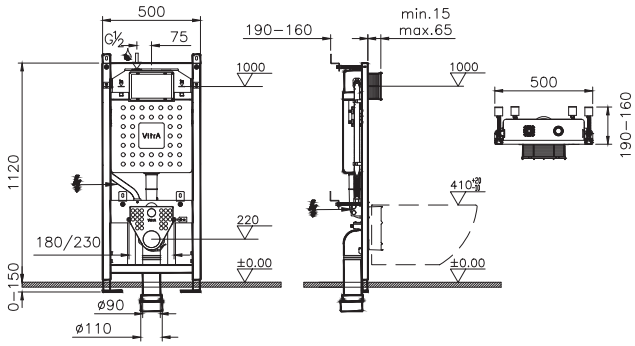

• Seçilen gömme rezervuar seti ile birlikte sayfa 526'da verilen uyumlu kumanda paneli ayrıca sipariş edilmelidir, Klozet-gömme rezervuar uyumuna 520-525 nolu sayfalara bakılabilir.
• Temassız kumanda panelleri, RenoForm ve Vitrus serileri 2 yıl, mekanik kumanda panelleri 5 yıl, gömme rezervuarlar 10 yıl garanti kapsamındadır.
• Eczacıbaşı Yapı Gereçleri San. ve Tic. A.Ş'nin ürünler ve teknik detaylarında değişiklik yapma hakkı saklıdır.

Gömme rezervuarlar / V-Fix Prime 12 cm Serisi

Ürün/Kod	Ürün açıklamaları
	V-Fix Prime 12 cm Gömme Rezervuar, asma klozetler için, yere montaj , alçıpan tipi duvarlar için
762-4800-01	3/6 L kullanımına uygun
762-4800-02	2,5/4 L kullanımına uygun
	• Duvar tipi için bkz. sayfa: 526 • Önden kumandalıdır. • Çift kademeli yıkama sistemi bulunmaktadır. • Elektronik ürünlerin bağlantısı için üründe buat kutusu ve kablo kanalı vardır. • Min. 200 mm kalınlığındaki duvar için uygulamalarında kullanılabilir.

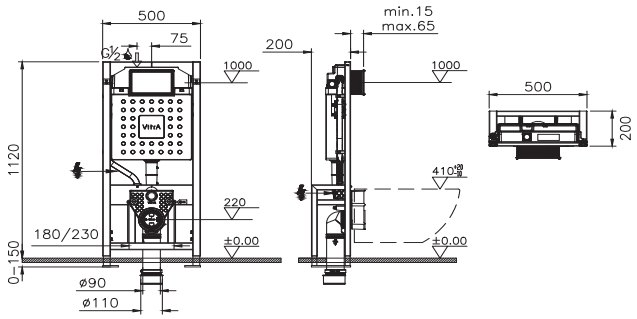

	V-Fix Prime 12 cm Gömme Rezervuar, asma klozetler için, yere montaj, sırt sırta uygulamalı, alçıpan tipi duvarlar için
762-5850-01	3/6 L kullanımına uygun
762-5850-02	2,5/4 L kullanımına uygun
	• Duvar tipi için bkz. sayfa: 526 • Önden kumandalıdır. • Çift kademeli yıkama sistemi bulunmaktadır. • 2 adet 12 cm gömme rezervuar içermektedir. • Elektronik ürünlerin bağlantısı için üründe buat kutusu ve kablo kanalı vardır. • Min. 260 mm kalınlığındaki duvar için uygulamalarında kullanılabilir.

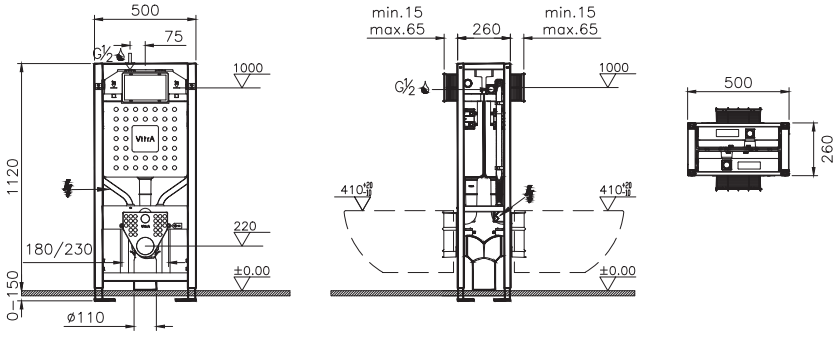

• Seçilen gömme rezervuar seti ile birlikte sayfa 526'da verilen uyumlu kumanda paneli ayrıca sipariş edilmelidir, Klozet-gömme rezervuar uyumuna 520-525 nolu sayfalara bakılabilir.
• Temassız kumanda panelleri, RenoForm ve Vitrus serileri 2 yıl, mekanik kumanda panelleri 5 yıl, gömme rezervuarlar 10 yıl garanti kapsamındadır.
• Eczacıbaşı Yapı Gereçleri San. ve Tic. A.Ş'nin ürünler ve teknik detaylarında değişiklik yapma hakkı saklıdır.

VitrA

Gömme rezervuarlar / Yedek parçalar

Ürün/Kod	Ürün açıklamaları
300-1202 YERLİ ÜRETİM	Ø 90 atık su dirsek grubu
	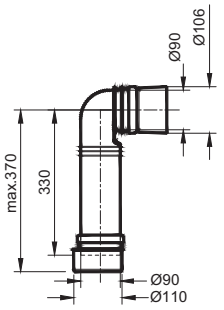
300-1203 YERLİ ÜRETİM	Çocuk klozetleri için ara uzatma borusu
	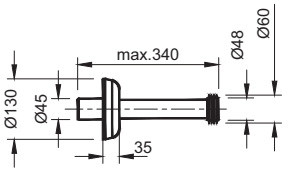
300-1204 YERLİ ÜRETİM	Kada (klozet pis su çıkışı)
	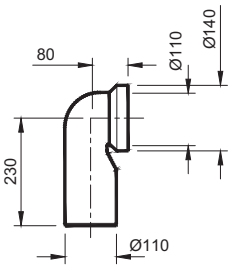
300-1210 YERLİ ÜRETİM	Duvara bağlantı aparatı, alçıpan duvar
	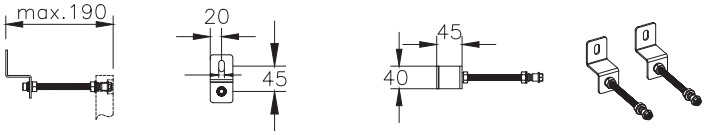

• Seçilen gömme rezervuar seti ile birlikte sayfa 526'da verilen uyumlu kumanda paneli ayrıca sipariş edilmelidir, Klozet-gömme rezervuar uyumuna 520-525 nolu sayfalara bakılabilir.
• Temassız kumanda panelleri, RenoForm ve Vitrus serileri 2 yıl, mekanik kumanda panelleri 5 yıl, gömme rezervuarlar 10 yıl garanti kapsamındadır.
• Eczacıbaşı Yapı Gereçleri San. ve Tic. A.Ş'nin ürünler ve teknik detaylarında değişiklik yapma hakkı saklıdır.

Gömme rezervuarlar / Yedek parçalar

Ürün/Kod	Ürün açıklamaları
300-1208 VERİLİ ÜRETİM	Sıva altı elektrik seti, alçıpan duvarlar için

300-1029 VERİLİ ÜRETİM ◆ ⊕	Sıva altı elektrik seti, tuğla duvarlar için

- Seçilen gömme rezervuar seti ile birlikte sayfa 526'da verilen uyumlu kumanda paneli ayrıca sipariş edilmelidir, Klozet-gömme rezervuar uyumuna 520-525 nolu sayfalara bakılabilir.
- Temassız kumanda panelleri, RenoForm ve Vitrus serileri 2 yıl, mekanik kumanda panelleri 5 yıl, gömme rezervuarlar 10 yıl garanti kapsamındadır.
- Eczacıbaşı Yapı Gereçleri San. ve Tic. A.Ş'nin ürünler ve teknik detaylarında değişiklik yapma hakkı saklıdır.

VitrA

Gömme rezervuarlar / VUni Önden - Üstten Basmalı Gömme Rezervuarlar

Ürün/Kod	Ürün açıklamaları
761-1851-01 YERLİ ÜRETİM	**VUni Gömme Rezervuar, asma klozetler için, önden-üstten basmalı, 82 cm, 3/6L, tuğla tipi duvarlar için**
	• Duvar tipi için bkz. sayfa: 526 • Önden veya üstten kumanda seçeneği • Çift kademeli yıkama sistemi bulunmaktadır. 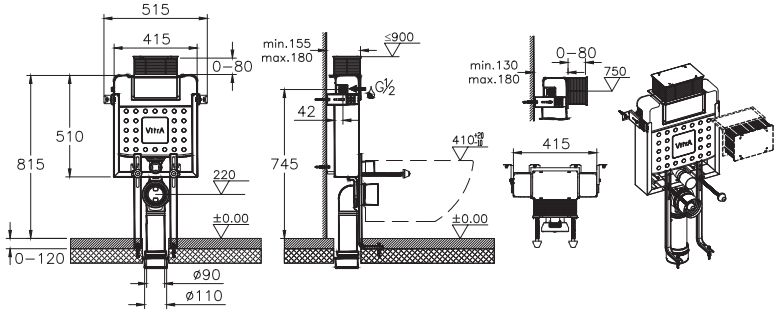
761-1855-01 YERLİ ÜRETİM	**VUni Gömme Rezervuar, asma klozetler için, önden-üstten basmalı, 98 cm, 3/6L, tuğla tipi duvarlar için**
	• Duvar tipi için bkz. sayfa: 526 • Önden veya üstten kumanda seçeneği • Çift kademeli yıkama sistemi bulunmaktadır. 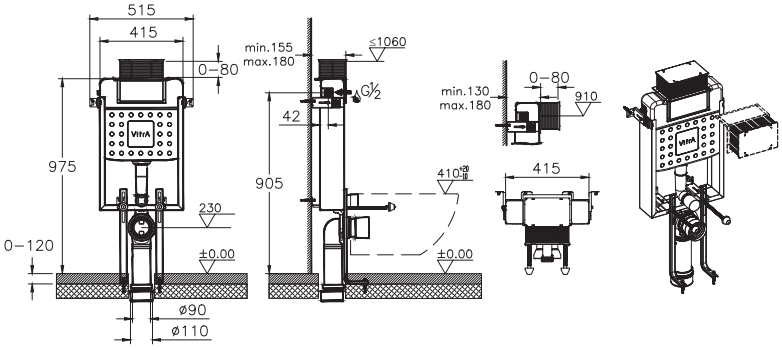

• Seçilen gömme rezervuar seti ile birlikte sayfa 526'da verilen uyumlu kumanda paneli ayrıca sipariş edilmelidir, Klozet-gömme rezervuar uyumuna 520-525 nolu sayfalara bakılabilir.
• Temassız kumanda panelleri, RenoForm ve Vitrus serileri 2 yıl, mekanik kumanda panelleri 5 yıl, gömme rezervuarlar 10 yıl garanti kapsamındadır.
• Eczacıbaşı Yapı Gereçleri San. ve Tic. A.Ş'nin ürünler ve teknik detaylarında değişiklik yapma hakkı saklıdır.

Gömme rezervuarlar / VUni Önden - Üstten Basmalı Gömme Rezervuarlar

Ürün/Kod	Ürün açıklamaları
761-1740-01 YERLİ ÜRETİM	**VUni Gömme Rezervuar, duvara tam dayalı yerden klozetler için, önden-üstten basmalı, 82 cm, 3/6L, tuğla tipi duvarlar için**
	• Duvar tipi için bkz. sayfa: 526 • Önden veya üstten kumanda seçeneği • Çift kademeli yıkama sistemi bulunmaktadır. * 300-1202, 300-1203, 300-1204 kodlu montaj elemanlarından tesisata uygun olanı seçilmelidir. 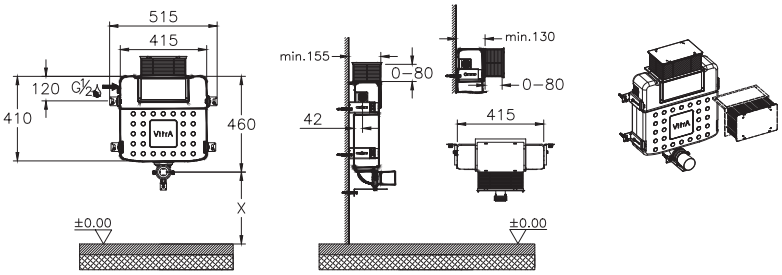
761-1745-01 YERLİ ÜRETİM	**VUni Gömme Rezervuar, duvara tam dayalı yerden klozetler için, önden-üstten basmalı, 98 cm, 3/6L, tuğla tipi duvarlar için**
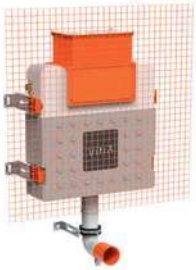	• Duvar tipi için bkz. sayfa: 526 • Önden veya üstten kumanda seçeneği • Çift kademeli yıkama sistemi bulunmaktadır. * 300-1202, 300-1203, 300-1204 kodlu montaj elemanlarından tesisata uygun olanı seçilmelidir. 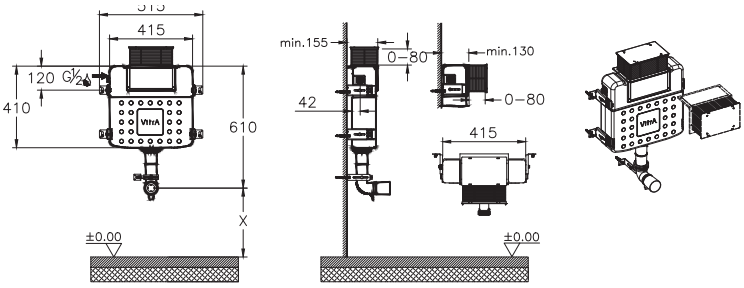

• Seçilen gömme rezervuar seti ile birlikte sayfa 526'da verilen uyumlu kumanda paneli ayrıca sipariş edilmelidir, Klozet-gömme rezervuar uyumuna 520-525 nolu sayfalara bakılabilir.
• Temassız kumanda panelleri, RenoForm ve Vitrus serileri 2 yıl, mekanik kumanda panelleri 5 yıl, gömme rezervuarlar 10 yıl garanti kapsamındadır.
• Eczacıbaşı Yapı Gereçleri San. ve Tic. A.Ş'nin ürünler ve teknik detaylarında değişiklik yapma hakkı saklıdır.

VitrA

Gömme rezervuarlar / VUni Önden - Üstten Basmalı Gömme Rezervuarlar

Ürün/Kod	Ürün açıklamaları
761-5805-01 YERLİ ÜRETİM	**VUni Gömme Rezervuar, asma klozetler için, önden-üstten basmalı, 82 cm, 3/6L, alçıpan tipi duvarlar için**
	• Duvar tipi için bkz. sayfa: 526 • Önden veya üstten kumanda seçeneği • Çift kademeli yıkama sistemi bulunmaktadır. 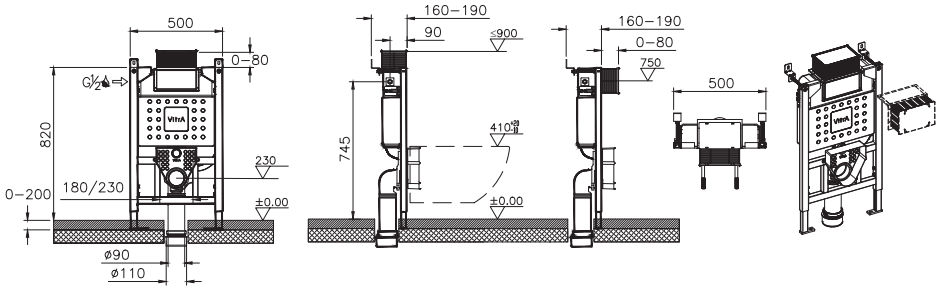
761-5825-01 YERLİ ÜRETİM	**VUni Gömme Rezervuar, asma klozetler için, önden-üstten basmalı, 98 cm, 3/6L, alçıpan tipi duvarlar için**
	• Duvar tipi için bkz. sayfa: 526 • Önden veya üstten kumanda seçeneği • Çift kademeli yıkama sistemi bulunmaktadır. 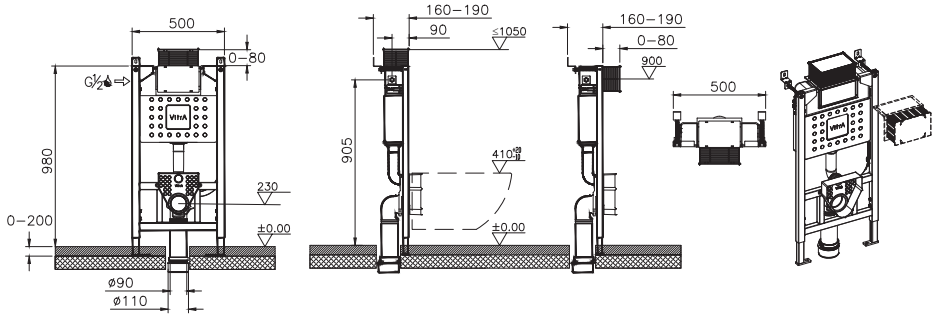

• Seçilen gömme rezervuar seti ile birlikte sayfa 526'da verilen uyumlu kumanda paneli ayrıca sipariş edilmelidir, Klozet-gömme rezervuar uyumuna 520-525 nolu sayfalara bakılabilir.
• Temassız kumanda panelleri, RenoForm ve Vitrus serileri 2 yıl, mekanik kumanda panelleri 5 yıl, gömme rezervuarlar 10 yıl garanti kapsamındadır.
• Eczacıbaşı Yapı Gereçleri San. ve Tic. A.Ş'nin ürünler ve teknik detaylarında değişiklik yapma hakkı saklıdır.

Gömme rezervuarlar / Metal çerçeveler

Ürün/Kod	Ürün açıklamaları
880-2800 YERLİ ÜRETİM	**Lavabo için metal çerçeve**
	• 780-2800 yerine devreye alınmıştır. • Alçıpan duvar lavabo montajları için uygundur. • Yerden ve duvardan montaj yapılabilir • Teleskopik ayaklar sayesinde 0 - 20 cm aralığında ürün yüksekligini ayarlama imkanı sunar. • Sıcak ve soğuk su bağlantılarının yapılmasını sağlayan içilebilir su onayına sahip 2 adet pirinç dirsek vardır.
	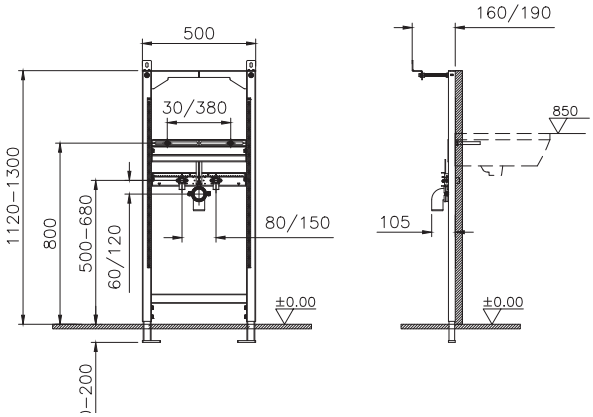
880-3800 YERLİ ÜRETİM	**Pisuvar için metal çerçeve**
	• 780-3800 yerine devreye alınmıştır. • Alçıpan duvar pisuvar montajları için uygundur.
	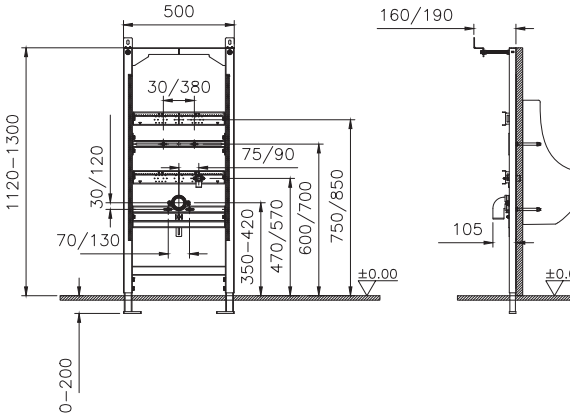

• Eczacıbaşı Yapı Gereçleri San. ve Tic. A.Ş'nin ürünler ve teknik detaylarında değişiklik yapma hakkı saklıdır. * Tavsiye edilen azami satış fiyatıdır. Fiyatlara KDV dahil değildir.

VitrA

Gömme rezervuarlar / Metal çerçeveler

Ürün/Kod	Ürün açıklamaları
880-5800 YERLİ ÜRETİM	**Bide için metal çerçeve**
	• 780-5800 yerine devreye alınmıştır. • Bide montajları için uygundur. • Alçıpan duvar bide montajları için uygundur. • Arka düzlemi duvar, ön düzlemi alçıpan veya yan taraflarıdan profil dikmelerle sabitlenen uygulamalar için tercih edilmelidir. 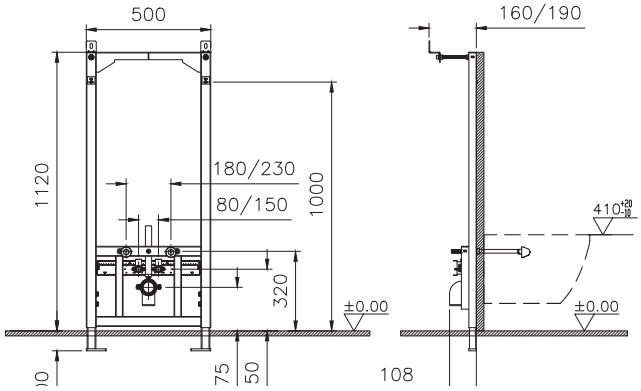

• Eczacıbaşı Yapı Gereçleri San. ve Tic. A.Ş'nin ürünler ve teknik detaylarında değişiklik yapma hakkı saklıdır. * Tavsiye edilen azami satış fiyatıdır. Fiyatlara KDV dahil değildir.

VitrA

Gömme rezervuarlar / V-Fix Tamamlayıcılar

Ürün/Kod	Ürün açıklamaları
300-1214 YENİ	**Taşıyıcı ahşap plaka** • 880-2800 ve 880-3800 ile uyumludur. • Lavabo için metal çerçevelere ankastre armatür montajı için kullanılır. • Pisuvar için metal çerçevelere yıkama sistemi montajı için kullanılır.
	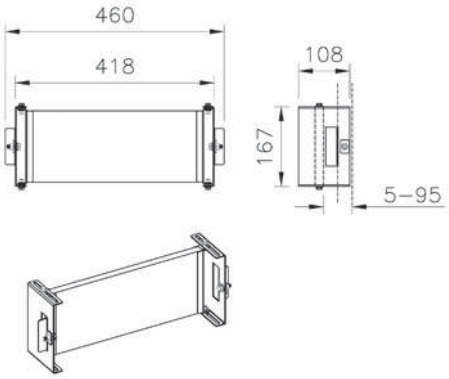
300-1217 YENİ	**Köşe duvar bağlantı seti** • Alçıpan tipi gömme rezervuarların köşe alanlara kolayca montajını sağlar.
	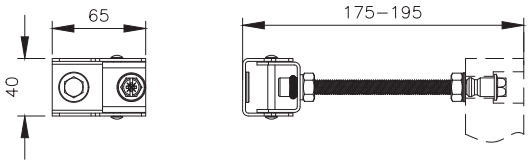
300-1218 YENİ	**Ses izolasyon seti** • Alçıpan tipi gömme rezervuarların titreşim iletimini en aza indirger. • Alçıpan tipi V-Fix Gömme Rezervuarların ayaklarına ve duvar bağlantılarına yapıştırılarak kullanılır.
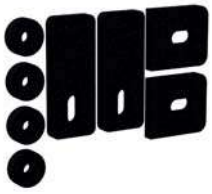	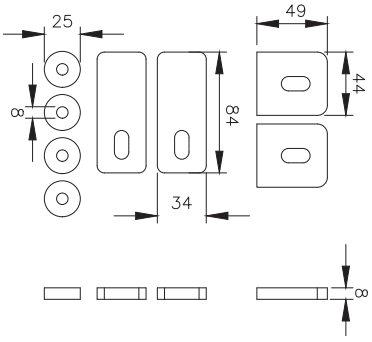

• Eczacıbaşı Yapı Gereçleri San. ve Tic. A.Ş'nin ürünler ve teknik detaylarında değişiklik yapma hakkı saklıdır. * Tavsiye edilen azami satış fiyatıdır. Fiyatlara KDV dahil değildir.

VitrA

Gömme rezervuarlar / Akıllı paneller

Ürün/Kod	Ürün açıklamaları
Bedelsiz montaj, VERLİ ÜRETİM	**V-Care Akıllı Panel**
768-1501 ◆ ⊕	8 cm gömme rezervuarlar ile uyumlu
762-1501	12 cm gömme rezervuarlar ile uyumlu

- 748-1501 ve 742-1501 kodları yerine devreye alınmıştır.
- Suya ve toza dayanıklı gövdesi bulunmaktadır.
- Temperli cam ön paneli vardır.
- Kapasitif dokunmatik butonu bulunmaktadır.
- Optik yakınlık sensörü vardır.
- Bluetooth 4.0 özelliği bulunmaktadır.
- Tam ve yarım yıkama özelliklerine sahiptir.
- Otomatik yıkama özelliğine sahiptir.
- Periyodik yıkama özelliğine sahiptir.
- Gereksiz kullanımların önüne geçmek için su harcamasını önleyen kilitleme sistemi bulunmaktadır.
- Bireysel kullanım için mobil uygulama bulunmaktadır.
- Yedek güç ünitesi ile elektrik kesintilerinde 10 yıkama (max. 6 saat) özelliğine sahiptir.
- 768-1501 modeli 738-XXXX-XX, 748-XXXX-XX, 750-XXXX-XX, 765-XXXX-XX ve 768-XXXX-XX kodlu gömme rezervuarlar ile uyumludur. (748-1700-01 ve 768-1700-01 hariç)
- 762-1501 modeli 732-XXXX-XX, 742-XXXX-XX ve 762-XXXX-XX kodlu gömme rezervuarlar ile uyumludur. (742-1700-01 ve 762-1700-01 hariç)
- VitrA gömme rezervuar elektrik bağlantı seti (300-1029 veya 300-1208) ön uygulaması gereklidir.
- Uygulama ile birlikte kullanım için Bluetooth 4.0 ve üzerini destekleyen mobil cihaz, Wi-Fi ağı ve VitrA kullanıcı hesabı gerekmektedir.
- Perakende satışlar bedelsiz montaj kapsamındadır. Proje satışlarında ise numune daire bedelsiz montaj kapsamındadır.

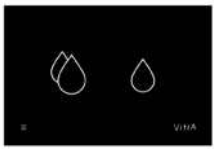

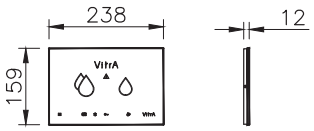

- Seçilen gömme rezervuar seti ile birlikte sayfa 526'da verilen uyumlu kumanda paneli ayrıca sipariş edilmelidir, Klozet-gömme rezervuar uyumuna 520-525 nolu sayfalara bakılabilir.
- Temassız kumanda panelleri, RenoForm ve Vitrus serileri 2 yıl, mekanik kumanda panelleri 5 yıl, gömme rezervuarlar 10 yıl garanti kapsamındadır.
- Eczacıbaşı Yapı Gereçleri San. ve Tic. A.Ş'nin ürünler ve teknik detaylarında değişiklik yapma hakkı saklıdır.

VitrA

Gömme rezervuarlar / Temassız kumanda panelleri

Ürün/Kod	Ürün açıklamaları
Bedelsiz montaj · YERLİ ÜRETİM	**VitrA Pro Temassız Kumanda Paneli** Paslanmaz çelik - antivandal
768-1421 ◆	V-Fix Prime 8 cm gömme rezervuarlar ile uyumlu, parlak krom
768-1440 ◆	V-Fix Prime 8 cm gömme rezervuarlar ile uyumlu, mat krom
762-1421	V-Fix Prime 12 cm gömme rezervuarlar ile uyumlu, parlak krom
762-1440	V-Fix Prime 12 cm gömme rezervuarlar ile uyumlu, mat krom
	• 748-1421, 749-1421, 748-1440, 749-1440, 742-1421, 743-1421, 742-1440, 743-1440 kodları yerine gelmiştir. • 762-14XX'li kodlar, 732-XXXX-XX, 742-XXXX-XX ve 762-XXXX-XX kodlu 12 cm gömme rezervuarlar ile uyumludur. (762-1700-01 hariç) • 768-14XX'li kodlar, 738-XXXX-XX, 748-XXXX-XX, 750-XXXX-XX, 765-XXXX-XX ve 768-XXXX-XX kodlu gömme rezervuarlar ile uyumludur. (748-1700-01 ve 768-1700-01 hariç) • 300-1029 veya 300-1208 sıva altı elektrik bağlantı seti VitrA gömme rezervuar ile birlikte sıva altına montaj yapılarak elektrik şebeke bağlantısı yapılmalıdır. • Kolay sök-tak (hızlı montaj) özelliğine sahiptir. • Perakende satışlar bedelsiz montaj kapsamındadır. Proje satışlarında ise numune daire bedelsiz montaj kapsamındadır.
	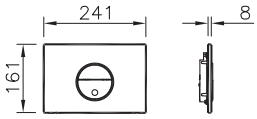
Bedelsiz montaj · YERLİ ÜRETİM	**Loop T Temassız Kumanda Paneli** ABS - antivandal
768-0880 ◆ ⊕	V-Fix Prime 8 cm gömme rezervuarlar ile uyumlu, parlak krom
768-0885 ◆ ⊕	V-Fix Prime 8 cm gömme rezervuarlar ile uyumlu, mat krom
762-0880	V-Fix Prime 12 cm gömme rezervuarlar ile uyumlu, parlak krom
762-0885	V-Fix Prime 12 cm gömme rezervuarlar ile uyumlu, mat krom
	• 740-0880, 749-0880, 740-0885, 749-0885, 742-0880, 743-0880, 742-0885, 743-0885 kodları yerine gelmiştir. • 762-08XX'li kodlar, 732-XXXX-XX, 742-XXXX-XX ve 762-XXXX-XX kodlu 12 cm gömme rezervuarlar ile uyumludur. (762-1700-01 hariç) • 768-08XX'li kodlar, 738-XXXX-XX, 748-XXXX-XX, 750-XXXX-XX, 765-XXXX-XX ve 768-XXXX-XX kodlu gömme rezervuarlar ile uyumludur. (748-1700-01 ve 768-1700-01 hariç) • 300-1029 veya 300-1208 sıva altı elektrik bağlantı seti VitrA gömme rezervuar ile birlikte sıva altına montaj yapılarak elektrik şebeke bağlantısı yapılmalıdır. • Perakende satışlar bedelsiz montaj kapsamındadır. Proje satışlarında ise numune daire bedelsiz montaj kapsamındadır.
	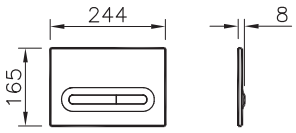

• Seçilen gömme rezervuar seti ile birlikte sayfa 526'da verilen uyumlu kumanda paneli ayrıca sipariş edilmelidir, Klozet-gömme rezervuar uyumuna 520-525 nolu sayfalara bakılabilir.
• Temassız kumanda panelleri, RenoForm ve Vitrus serileri 2 yıl, mekanik kumanda panelleri 5 yıl, gömme rezervuarlar 10 yıl garanti kapsamındadır.
• Eczacıbaşı Yapı Gereçleri San. ve Tic. A.Ş'nin ürünler ve teknik detaylarında değişiklik yapma hakkı saklıdır.

VitrA

Gömme rezervuarlar / Temassız kumanda panelleri

Ürün/Kod	Ürün açıklamaları
300-1208 YERLİ ÜRETİM	Sıva altı elektrik seti, alçıpan duvarlar için
300-1029 YERLİ ÜRETİM ◆ ⊕	Sıva altı elektrik seti, tuğla duvarlar için

• Seçilen gömme rezervuar seti ile birlikte sayfa 526'da verilen uyumlu kumanda paneli ayrıca sipariş edilmelidir, Klozet-gömme rezervuar uyumuna 520-525 nolu sayfalara bakılabilir.
• Temassız kumanda panelleri, RenoForm ve Vitrus serileri 2 yıl, mekanik kumanda panelleri 5 yıl, gömme rezervuarlar 10 yıl garanti kapsamındadır.
• Eczacıbaşı Yapı Gereçleri San. ve Tic. A.Ş'nin ürünler ve teknik detaylarında değişiklik yapma hakkı saklıdır.

Gömme rezervuarlar / Mekanik kumanda panelleri

Ürün/Kod	Ürün açıklamaları
	Liquid Kumanda Paneli
740-2180 ◆ ⊕	Krom
740-2101 ◆ ⊕	Parlak siyah
	• Pirinç • 732-XXXX-XX, 738-XXXX-XX,742-XXXX-XX, 748-XXXX-XX, 750-XXXX-XX, 761-XXX-XX, 762-XXXX-XX, 765-XXXX-XX ve 768-XXXX-XX kodlu gömme rezervuarlar ile uyumludur. 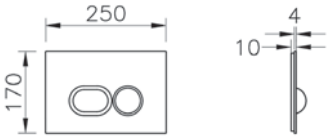
	Origin Cam Kumanda Paneli
740-1600 ◆ ⊕	Beyaz
740-1601 ◆ ⊕	Siyah
740-1602 ◆ ⊕	Bej
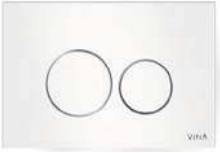	• Gövde ve butonlarda güvenli temperli cam malzemeye sahiptir. • 732-XXXX-XX, 738-XXXX-XX, 742-XXXX-XX, 748-XXXX-XX, 750-XXXX-XX, 761-XXX-XX, 762-XXXX-XX, 765-XXXX-XX ve 768-XXXX-XX kodlu gömme rezervuarlar ile uyumludur. 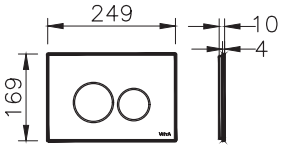

• Seçilen gömme rezervuar seti ile birlikte sayfa 526'da verilen uyumlu kumanda paneli ayrıca sipariş edilmelidir, Klozet-gömme rezervuar uyumuna 520-525 nolu sayfalara bakılabilir.
• Temassız kumanda panelleri, RenoForm ve Vitrus serileri 2 yıl, mekanik kumanda panelleri 5 yıl, gömme rezervuarlar 10 yıl garanti kapsamındadır.
• Eczacıbaşı Yapı Gereçleri San. ve Tic. A.Ş'nin ürünler ve teknik detaylarında değişiklik yapma hakkı saklıdır.

VitrA

Gömme rezervuarlar / Mekanik kumanda panelleri

Ürün/Kod	Ürün açıklamaları
YENİ YERLİ ÜRETİM	**Origin Kumanda Paneli**
740-2400*	Parlak beyaz
740-2480*	Parlak krom
740-2411**	Mat siyah
740-2450**	Siyah
740-2440**	Soft bakır
740-2424**	Soft altın
740-2425**	Fırçalı altın
740-2495**	Fırçalı nikel
	• Kolay montaj • 732-XXXX-XX, 738-XXXX-XX, 742-XXXX-XX, 748-XXXX-XX, 750-XXXX-XX, 761-XXX-XX, 762-XXXX-XX, 765-XXXX-XX ve 768-XXXX-XX kodlu gömme rezervuarlar ile uyumludur. • ABS 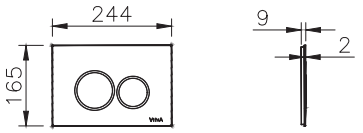 ***1 Mart 2024 tarihi itibariyle satış hattına alınacaktır.** ****1 Temmuz 2024 tarihi itibariyle satış hattına alınacaktır.**
YENİ YERLİ ÜRETİM	**Root Square Kumanda Paneli**
740-2300 ◆ ⊕	Parlak beyaz
740-2380 ◆	Parlak krom
740-2311 ◆ ⊕	Mat siyah
740-2350 ◆ ⊕	Siyah
740-2340 ◆ ⊕	Soft bakır
740-2324 ◆ ⊕	Soft altın
740-2325 ◆ ⊕	Fırçalı altın
740-2395 ◆ ⊕	Fırçalı nikel
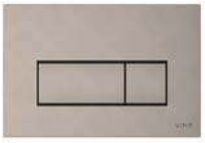	• Kolay montaj • 732-XXXX-XX, 738-XXXX-XX, 742-XXXX-XX, 748-XXXX-XX, 750-XXXX-XX, 761-XXX-XX, 762-XXXX-XX, 765-XXXX-XX ve 768-XXXX-XX kodlu gömme rezervuarlar ile uyumludur. • ABS 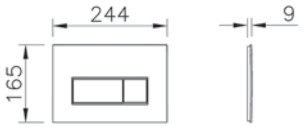

• Seçilen gömme rezervuar seti ile birlikte sayfa 526'da verilen uyumlu kumanda paneli ayrıca sipariş edilmelidir, Klozet-gömme rezervuar uyumuna 520-525 nolu sayfalara bakılabilir.
• Temassız kumanda panelleri, RenoForm ve Vitrus serileri 2 yıl, mekanik kumanda panelleri 5 yıl, gömme rezervuarlar 10 yıl garanti kapsamındadır.
• Eczacıbaşı Yapı Gereçleri San. ve Tic. A.Ş'nin ürünler ve teknik detaylarında değişiklik yapma hakkı saklıdır.

Gömme rezervuarlar / Mekanik kumanda panelleri

Ürün/Kod	Ürün açıklamaları
YENİ YERLİ ÜRETİM	**Root Round Kumanda Paneli**
740-2200 ◆ ⊕	Parlak beyaz
740-2280 ◆	Parlak krom
740-2211 ◆ ⊕	Mat siyah
740-2250 ◆ ⊕	Siyah
740-2240 ◆ ⊕	Soft bakır
740-2224 ◆ ⊕	Soft altın
740-2225 ◆ ⊕	Fırçalı altın
740-2295 ◆ ⊕	Fırçalı nikel
	• Kolay montaj • 732-XXXX-XX, 738-XXXX-XX, 742-XXXX-XX, 748-XXXX-XX, 750-XXXX-XX, 761-XXX-XX, 762-XXXX-XX, 765-XXXX-XX ve 768-XXXX-XX kodlu gömme rezervuarlar ile uyumludur. • ABS
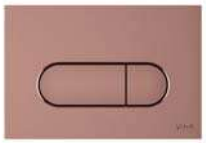	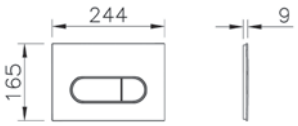
740-2001 ⊕ YERLİ ÜRETİM	**Sento Çocuk Koleksiyonu Kumanda Paneli**
	• Kolay montaj • 732-XXXX-XX, 738-XXXX-XX, 742-XXXX-XX, 748-XXXX-XX, 750-XXXX-XX, 761-XXX-XX, 762-XXXX-XX, 765-XXXX-XX ve 768-XXXX-XX kodlu gömme rezervuarlar ile uyumludur. • ABS
	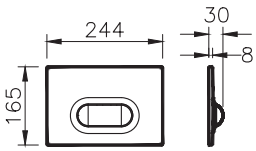

• Seçilen gömme rezervuar seti ile birlikte sayfa 526'da verilen uyumlu kumanda paneli ayrıca sipariş edilmelidir, Klozet-gömme rezervuar uyumuna 520-525 nolu sayfalara bakılabilir.
• Temassız kumanda panelleri, RenoForm ve Vitrus serileri 2 yıl, mekanik kumanda panelleri 5 yıl, gömme rezervuarlar 10 yıl garanti kapsamındadır.
• Eczacıbaşı Yapı Gereçleri San. ve Tic. A.Ş'nin ürünler ve teknik detaylarında değişiklik yapma hakkı saklıdır.

VitrA

Gömme rezervuarlar / Mekanik kumanda panelleri

Ürün/Kod	Ürün açıklamaları
	Loop O Kumanda Paneli
740-0500 ◆ ⊕	Parlak beyaz
740-0511 ◆ ⊕	Mat siyah
740-0580 ◆	Parlak krom
740-0585	Mat krom
740-0586	Parmak izi bırakmayan, ekstra hijyenik kaplama, mat krom
740-0940	Metal (paslanmaz çelik-antivandal)
	• Kolay montaj • 732-XXXX-XX, 738-XXXX-XX, 742-XXXX-XX, 748-XXXX-XX, 750-XXXX-XX, 761-XXX-XX, 762-XXXX-XX, 765-XXXX-XX ve 768-XXXX-XX kodlu gömme rezervuarlar ile uyumludur. • ABS 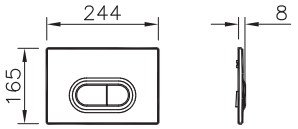
	Loop R Kumanda Paneli
740-0600 ◆ ⊕	Parlak beyaz
740-0611 ◆ ⊕	Mat siyah
740-0680 ◆	Parlak krom
740-0685 ◆	Mat krom
740-0686 ◆	Parmak izi bırakmayan, ekstra hijyenik kaplama, mat krom
	• Kolay montaj • 732-XXXX-XX, 738-XXXX-XX, 742-XXXX-XX, 748-XXXX-XX, 750-XXXX-XX, 761-XXX-XX, 762-XXXX-XX, 765-XXXX-XX ve 768-XXXX-XX kodlu gömme rezervuarlar ile uyumludur. • ABS 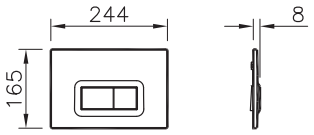

• Seçilen gömme rezervuar seti ile birlikte sayfa 526'da verilen uyumlu kumanda paneli ayrıca sipariş edilmelidir, Klozet-gömme rezervuar uyumuna 520-525 nolu sayfalara bakılabilir.
• Temassız kumanda panelleri, RenoForm ve Vitrus serileri 2 yıl, mekanik kumanda panelleri 5 yıl, gömme rezervuarlar 10 yıl garanti kapsamındadır.
• Eczacıbaşı Yapı Gereçleri San. ve Tic. A.Ş'nin ürünler ve teknik detaylarında değişiklik yapma hakkı saklıdır.

Gömme rezervuarlar / Mekanik kumanda panelleri

Ürün/Kod	Ürün açıklamaları
	Loop T Kumanda Paneli
740-0700	Parlak beyaz
740-0711	Mat siyah
740-0780 ◆	Parlak krom
740-0785	Mat krom
740-0786	Parmak izi bırakmayan, ekstra hijyenik kaplama, mat krom
	• Kolay montaj • 732-XXXX-XX, 738-XXXX-XX, 742-XXXX-XX, 748-XXXX-XX, 750-XXXX-XX, 761-XXX-XX, 762-XXXX-XX, 765-XXXX-XX ve 768-XXXX-XX kodlu gömme rezervuarlar ile uyumludur. • ABS 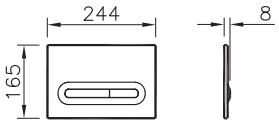

• Seçilen gömme rezervuar seti ile birlikte sayfa 526'da verilen uyumlu kumanda paneli ayrıca sipariş edilmelidir, Klozet-gömme rezervuar uyumuna 520-525 nolu sayfalara bakılabilir.
• Temassız kumanda panelleri, RenoForm ve Vitrus serileri 2 yıl, mekanik kumanda panelleri 5 yıl, gömme rezervuarlar 10 yıl garanti kapsamındadır.
• Eczacıbaşı Yapı Gereçleri San. ve Tic. A.Ş'nin ürünler ve teknik detaylarında değişiklik yapma hakkı saklıdır.

Teknik bilgiler

VitrA Clean	507
Eski kod - yeni kod uyum tablosu	508
Seramik ve klozet kapakları renk tablosu	509
Klozet / pisuvar - kapak uyum tablosu	510
Gömme rezervuar / klozet uyum tablosu	520
Gömme rezervuar tesisat uygulama matrisi	526
Klozet - yıkama sistemi uyum tablosu	527
Helataşı - yıkama sistemi uyum tablosu	527
Pisuvar - yıkama sistemi uyum tablosu	528
Klozet / rezervuar - iç takım uyum tablosu	529
Özel ihtiyaç ürünleri uyum tablosu	530
Lavabo - ayak uyum tablosu	531

VitrA

VitrA Clean

Kir ve kirli su tutmayan yüzey

LEKE YOK

Lavabo, klozet, bide

VitrA Clean, tüm seramik yüzeyi kaplayan su itici yapısı sayesinde yüzeyde kir ve kirli suyun tutunmasını önler ve güçlü temizleyicilere ihtiyaç duyulmadan kolay temizlik sağlar. Bu teknoloji sayesinde su taneleri yüzeyde yayılmaz, küre olarak kalır ve eğimli yüzeylerde yerçekimi kuvveti ile aşağı doğru kayarlar. Kayma sırasında su taneleri yüzeyde bulunan kirleri de beraberlerinde taşıyarak yüzeyin kendi kendine temizlenmesini sağlarlar.

VitrA Inovasyon ekibinin geliştirdiği uzun zincirli yapıdaki moleküllerden oluşan VitrA Clean, renk ve özellik fark etmeksizin lavabolar, klozetler ve bidelerde tüm seramik yüzeyi kaplayacak şekilde uygulanabilir. VitrA Clean özelliği en yoğun kullanım koşullarında bile ürünün kullanıldığı yıllar boyunca devam eder.

Eski kod - yeni kod uyum tablosu

Eski kod	Yeni kod
748-1501	768-1501
742-1501	762-1501
748-1421	768-1421
749-1421	
748-1440	768-1440
749-1440	
742-1421	762-1421
743-1421	
742-1440	762-1440
743-1440	
740-0880	768-0880
749-0880	

Eski kod	Yeni kod
740-0885	768-0885
749-0885	
742-0880	762-0880
743-0880	
742-0885	762-0885
743-0885	
780-2800	880-2800
780-3800	880-3800
780-5800	880-5800

VitrA

Seramik ve klozet kapakları renk tablosu

	03 Beyaz	01 Mat beyaz	70 Siyah	83 Mat siyah	20 Mat taupe	76 Mat taş gri	74 Mat kil beji	75 Mat 1osun yeşili	77 Mat terra rossa	26 Terrarosa mavi	97 Beyaz - Siyah	21 Mavi	100 Yeşil -Sarı
Plural	•	•		•	•		•*	•*	•*				
Istanbul	•		•										
Liquid	•												
Outline	•	•		•	•	•							
Memoria	•	•		•	•								
Equal	•					•							
Frame	•	•	•	•	•								
Water Jewels	•		•			•				•	•		
Valarte	•												
Metropole	•	•*****	•**	•*****	•*****	•							
Nest Trendy	•												
Sento	•	•**	•**	•**	•**								
Sento Çocuk Koleksiyonu	•											•***	•****
Shift	•												
ArchiPlan	•					•			•				
Nuo	•												
Geo	•	•	•	•	•								
Integra	•	•		•									
Zentrum	•												
S20	•												
S50	•												
Zentrum	•												
S20	•												
Normus	•												

* Sadece Lavabo
** Sadece Rim-ex Asma WC, Rim-ex Tek WC, Kapak ve Bide
*** Sadece Ayak
**** Sadece Klozet Kapağı
***** Lavabo ve Rim-ex Asma WC, Rim-ex Tek WC, Kapak, Bide

Klozet / Pisuvar - kapak uyum tablosu

Seri adı	Kod adı	Duroplast							
		Metal menteşe						Plastik menteşe	
		Yavaş kapanır			Standart			Yavaş kapanır	Standart
		Kolay sök-tak	Standart	Tek alt kapak	Kolay sök-tak	Standart	Tek alt kapak	Kolay sök-tak	Kolay sök-tak
Plural	7830	126-XXX-009							
	7815	126-XXX-009							
İstanbul	4518	166-XXX-009							
Liquid	7321	137-003R009	137-003-009						
	7320	137-003R009	137-003-009						
Memoria	5885	106-XXXR009	106-XXX-009						
Equal	7245	119-XXXR009	119-XXX-009			119-XXX-001			
Valarte	4160	124-003R009	124-003-009			124-003-001			
	4164	124-003R009	124-003-009			124-003-001			
	7805	124-003R009	124-003-009			124-003-001			
Metropole	5677	90-XXXR009 122-XXXR009 132-XXXR009	90-XXX-009 122-XXX-009 132-XXX-009			90-XXX-001 132-XXX-001			
	7670	90-XXXR009 122-XXXR009 132-XXXR009	90-XXX-009 122-XXX-009 132-XXX-009			90-XXX-001 132-XXX-001			
	5671	90-XXXR009 122-XXXR009 132-XXXR009	90-XXX-009 122-XXX-009 132-XXX-009			90-XXX-001 132-XXX-001			
	7672	90-XXXR009 122-XXXR009 132-XXXR009	90-XXX-009 122-XXX-009 132-XXX-009			90-XXX-001 132-XXX-001			
	5676	90-XXXR009 122-XXXR009 132-XXXR009	90-XXX-009 122-XXX-009 132-XXX-009			90-XXX-001 132-XXX-001			
Nest	5138	89-003R009	89-003-009			89-003-001			
	5176	89-003R009	89-003-009			89-003-001			
Sento	5987	86-XXXR009 120-XXXR009 130-XXXR009	86-XXX-009 120-XXX-009 130-XXX-009			86-XXX-001			
	5988	86-XXXR009 120-XXXR009 130-XXXR009	86-XXX-009 120-XXX-009 130-XXX-009			86-XXX-001			
	5985	86-XXXR009 120-XXXR009 130-XXXR009	86-XXX-009 120-XXX-009 130-XXX-009			86-XXX-001			
	7985	86-XXXR009 120-XXXR009 130-XXXR009	86-XXX-009 120-XXX-009 130-XXX-009			86-XXX-001			
	7748	86-XXXR009 120-XXXR009 130-XXXR009	86-XXX-009 120-XXX-009 130-XXX-009			86-XXX-001			
	7747	86-XXXR009 120-XXXR009 130-XXXR009	86-XXX-009 120-XXX-009 130-XXX-009			86-XXX-001			
	4448	86-XXXR009 120-XXXR009 130-XXXR009	86-XXX-009 120-XXX-009 130-XXX-009			86-XXX-001			
	4337	86-XXXR009 120-XXXR009 130-XXXR009	86-XXX-009 120-XXX-009 130-XXX-009			86-XXX-001			
Sento Çocuk Ürünleri	7362		133-XXX-009						
	7361		133-XXX-009						
	7360		133-XXX-009						

VitrA

Klozet / Pisuvar - kapak uyum tablosu

Seri adı	Kod adı	Nuvoplast						Ahşap	
		Plastik menteşe					Metal menteşe	Metal menteşe	
		Yavaş kapanır			Standart		Standart	Yavaş kapanır	Standart
		Kolay sök-tak	Standart	Tek alt kapak	Kolay sök-tak	Standart	Standart	Standart	Standart
Plural	7830								
	7815								
İstanbul	4518								
Liquid	7321								
	7320								
Memoria	5885								
Equal	7245								
Valarte	4160								
	4164								
	7805								
Metropole	5677								
	7670								
	5671								
	7672								
	5676								
Nest	5138								
	5176								
Sento	5987								
	5988								
	7985								
	7748								
	7747								
	4448								
	4337								
Sento Çocuk Ürünleri	7362								
	7361								
	7360								

Klozet / Pisuvar - kapak uyum tablosu

Seri adı	Kod adı	Duroplast							
		Metal menteşe						Plastik menteşe	
		Yavaş kapanır			Standart			Yavaş kapanır	Standart
		Kolay sök-tak	Standart	Tek alt kapak	Kolay sök-tak	Standart	Tek alt kapak	Kolay sök-tak	Kolay sök-tak
Integra Square	7086	91-003R009 191-003R009	91-003-009 191-003-009			91-003-001 191-003-001			
	7087	91-003R009 191-003R009	91-003-009 191-003-009			91-003-001 191-003-001			
	7085	91-003R009 191-003R009	91-003-009 191-003-009			91-003-001 191-003-001			
	7081	91-003R009 191-003R009	91-003-009 191-003-009			91-003-001 191-003-001			
	7082	91-003R009 191-003R009	91-003-009 191-003-009			91-003-001 191-003-001			
Integra Round	7043	85-003R009 89-003R009 110-003R009 120-003R009 131-003R009 108-003R009 108-003R059 127-003R009	85-003-009 89-003-009 110-003-009 120-003-009 131-003-009 127-003-009 108-003-009	85-003-509 89-003-509 108-003-509		89-003-001 108-003-001 108-003-311 108-003-056 127-003-001			
	7044	72-003R309 120-003R009 127-003R009 110-003R009 85-003R009 89-003-R009 108-003R009 108-003R059 131-003R009	72-003-309 120-003-009 127-003-009 110-003-009 85-003-009 89-003-009 108-003-009 131-003-009	85-003-509 89-003-509 108-003-509		72-003-301 127-003-001 89-003-001 108-003-001 108-003-311 108-003-056 72-003-311			
	7131	72-003R309 110-003R009 108-003R009 108-003R059 131-003R009	72-003-309 110-003-009 108-003-009 131-003-009	108-003-509		72-003-301 108-003-001 108-003-311 108-003-056 72-003-311			
	7132	72-003R309 110-003R009 108-003R009 108-003R059 131-003R009	72-003-309 110-003-009 108-003-009 131-003-009	108-003-509		72-003-301 108-003-001 108-003-311 108-003-056 72-003-311			
	7093	108-003R009 108-003R059 110-003R009 131-003R009	108-003-009 110-003-009 131-003-009	108-003-509		108-003-001 108-003-311 108-003-056			
	7094	110-003R009 108-003R009 108-003R059 131-003R009	110-003-009 108-003-009 131-003-009	108-003-509		108-003-001 108-003-311 108-003-056			
	7059	72-003R309 120-003R009 127-003R009 110-003R009 85-003R009 89-003-R009 131-003R009 108-003R009 108-003R059	72-003-309 120-003-009 127-003-009 110-003-009 85-003-009 89-003-009 108-003-009 131-003-009 108-003-009	85-003-509 89-003-509 108-003-509		72-003-301 127-003-001 89-003-001 72-003-311 108-003-001 108-003-311 108-003-056			
	7133	72-003R309 110-003R009 108-003R009 108-003R059 131-003R009	72-003-309 110-003-009 108-003-009 131-003-009	108-003-509		72-003-301 108-003-001 108-003-311 108-003-056 72-003-311			
	7134	72-003R309 110-003R009 108-003R009 108-003R059 131-003R009	72-003-309 110-003-009 108-003-009 131-003-009	108-003-509		72-003-301 108-003-001 108-003-311 108-003-056 72-003-311			

VitrA

Klozet / Pisuvar - kapak uyum tablosu

Seri adı	Kod adı	Nuvoplast						Ahşap	
		Plastik menteşe					Metal menteşe	Metal menteşe	
		Yavaş kapanır			Standart		Standart	Yavaş kapanır	Standart
		Kolay sök-tak	Standart	Tek alt kapak	Kolay sök-tak	Standart	Standart	Standart	Standart
Integra Square	7086								
	7087								
	7085								
	7081								
	7082								
Integra Round	7043	121-003-909		121-003-509	121-003-901				
	7044	121-003-909		121-003-509	121-003-901				
	7131								
	7132								
	7093	121-003-909		121-003-509	121-003-901				
	7094	121-003-909		121-003-509	121-003-901				
	7059	121-003-909		121-003-509	121-003-901				
	7133								
	7134								

Klozet / Pisuvar - kapak uyum tablosu

Seri adı	Kod adı	Duroplast							
		Metal menteşe						Plastik menteşe	
		Yavaş kapanır			Standart			Yavaş kapanır	Standart
		Kolay sök-tak	Standart	Tek alt kapak	Kolay sök-tak	Standart	Tek alt kapak	Kolay sök-tak	Kolay sök-tak
Integra Round	7099	110-003R009 108-003R009 108-003R059 131-003R009	110-003-009 108-003-009 131-003-009	108-003-509		108-003-001 108-003-311 108-003-056			
	7040	85-003R009 89-003R009 108-003R009 108-003R059 110-003R009 120-003R009 127-003R009 131-003R009	85-003-009 89-003-009 108-003-009 110-003-009 120-003-009 127-003-009 131-003-009	85-003-509 108-003-509		89-003-001 108-003-001 108-003-311 108-003-056 127-003-001			
	7041	85-003R009 108-003R009 108-003R059 110-003R009 131-003R009	85-003-009 108-003-009 110-003-009 131-003-009	85-003-509 108-003-509		108-003-001 108-003-311 108-003-056			
	7062	85-003R009 110-003R009 131-003R009	85-003-009 110-003-009 131-003-009	85-003-509					
	7060	85-003R009 89-003R009 108-003R009 108-003R059 110-003R009 120-003R009 127-003R009 72-003R309 94-003R009 86-003R009 131-003R009	85-003-009 89-003-009 108-003-009 110-003-009 120-003-009 127-003-009 72-003-309 94-003-009 120-003-009 86-003-009 131-003-009	85-003-509 108-003-509 86-003-509		89-003-001 108-003-001 108-003-311 108-003-056 127-003-001 72-003-301 72-003-311 94-003-001 86-003-001			
	7130								
	7063	85-003R009 89-003R009 108-003R009 108-003R059 110-003R009 120-003R009 127-003R009 72-003R309 94-003R009 86-003R009 131-003R009	85-003-009 89-003-009 108-003-009 110-003-009 120-003-009 127-003-009 72-003-309 94-003-009 86-003-009 131-003-009	85-003-509 108-003-509 86-003-509		89-003-001 108-003-001 108-003-311 108-003-056 127-003-001 72-003-301 72-003-311 94-003-001 86-003-001			
	7064	85-003R009 89-003R009 108-003R009 108-003R059 110-003R009 120-003R009 127-003R009 72-003R309 94-003R009 86-003R009 131-003R009	85-003-009 89-003-009 108-003-009 110-003-009 120-003-009 127-003-009 72-003-309 94-003-009 120-003-009 86-003-009 131-003-009	85-003-509 108-003-509 86-003-509		89-003-001 108-003-001 108-003-311 108-003-056 127-003-001 72-003-301 72-003-311 94-003-001 86-003-001			
	7098	110-003R009 108-003R009 108-003R059 131-003R009	110-003-009 108-003-009 131-003-009	108-003-509		108-003-001 108-003-311 108-003-056			

Klozet / Pisuvar - kapak uyum tablosu

Seri adı	Kod adı	Nuvoplast						Ahşap	
		Plastik menteşe					Metal menteşe	Metal menteşe	
		Yavaş kapanır			Standart		Standart	Yavaş kapanır	Standart
		Kolay sök-tak	Standart	Tek alt kapak	Kolay sök-tak	Standart	Standart	Standart	Standart
Integra Round	7099								
	7040	121-003-909		121-003-509	121-003-901				
	7041	121-003-909		121-003-509	121-003-901				
	7062								
	7060	121-003-909		121-003-509	121-003-901				
	7130								
	7063	121-003-909		121-003-509	121-003-901				
	7064	121-003-909		121-003-509	121-003-901				
	7098								

Klozet / Pisuvar - kapak uyum tablosu

Seri adı	Kod adı	Duroplast							
		Metal menteşe						Plastik menteşe	
		Yavaş kapanır			Standart			Yavaş kapanır	Standart
		Kolay sök-tak	Standart	Tek alt kapak	Kolay sök-tak	Standart	Tek alt kapak	Kolay sök-tak	Kolay sök-tak
Zentrum Square	7489	191-003R009	191-003-009			191-003-001			
	7488	191-003R009	191-003-009			191-003-001			
	7491	91-003R009 191-003R009	91-003-009 191-003-009			91-003-001 191-003-001			
	7484	91-003R009 191-003R009	91-003-009 191-003-009			91-003-001 191-003-001			
	7485	91-003R009 191-003R009	91-003-009 191-003-009			91-003-001 191-003-001			
	5795	72-003R309 110-003R009 108-003R009 108-003R059 94-003R009 120-003R009 127-003R009 130-003R009	72-003-309 110-003-009 108-003-009 94-003-009 120-003-009 127-003-009 130-003-009			72-003-301 72-003-311 85-003-509 108-003-001 108-003-311 108-003-056 94-003-001 127-003-001			
	5754	72-003R309 127-003R009 120-003R009 94-003R009	120-003-009 72-003-309 127-003-009 94-003-009			72-003-301 72-003-311 127-003-001 94-003-001			
	7783	127-003R009	127-003-009			127-003-001			
	7784	127-003R009	127-003-009			127-003-001			
	7785	127-003R009	127-003-009			127-003-001			
	7786	127-003R009	127-003-009			127-003-001			
	7787	127-003R009	127-003-009			127-003-001			
	7788	127-003R009	127-003-009			127-003-001			
S20 Square	5512	77-003R009	77-003-009	77-003-509					
	5513	77-003R009	77-003-009	77-003-509					
	5293	77-003R009	77-003-009	77-003-509		79-003-003			
	5520	77-003R009 177-003R009	77-003-009 177-003-009	77-003-509 177-003-509		177-003-001			
	5507	77-003R009 177-003R009 191-003R009	77-003-009 177-003-009 191-003-009	77-003-509 177-003-509		177-003-001 191-003-001			
	7508	177-003R009 191-003R009	177-003-009 191-003-009	177-003-509		177-003-001 191-003-001			
	5505	77-003R009 177-003R009	77-003-009 177-003-009	77-003-509 177-003-509		177-003-001			
S20 Round	5821	84-003R009	84-003-009	84-003-509		115-003-001 115-003-003 115-003-006	115-003-506		
	5822	84-003R009	84-003-009	84-003-509					
	5825	84-003R009	84-003-009	84-003-509		115-003-001 115-003-003 115-003-006	115-003-506		
	7644	84-003R009	84-003-009	84-003-509					
	7650	84-003R009	84-003-009	84-003-509					
	5959	84-003R009	84-003-009	84-003-509		115-003-001 115-003-003 115-003-006	115-003-506		

Klozet / Pisuvar - kapak uyum tablosu

Seri adı	Kod adı	Nuvoplast						Ahşap	
		Plastik menteşe					Metal menteşe	Metal menteşe	
		Yavaş kapanır			Standart		Standart	Yavaş kapanır	Standart
		Kolay sök-tak	Standart	Tek alt kapak	Kolay sök-tak	Standart	Standart	Standart	Standart
Zentrum Square	7489								
	7488								
	7491								
	7484								
	7485								
	5795	121-003-909		121-003-509	121-003-901				
	5754	121-003-909		121-003-509	121-003-901				
	7783								
	7784								
	7785								
	7786								
	7787								
	7788								
S20 Square	5512	147-003-909			147-003-901				
	5513	147-003-909			147-003-901				
	5293	147-003-909			147-003-901				
	5520	147-003-909			147-003-901				
	5507	147-003-909			147-003-901				
	7508	147-003-909			147-003-901				
	5505	147-003-909			147-003-901				
S20 Round	5821	109-003-909		109-003-509	109-003-901	23-003-002	23-003-001		
	5822	109-003-909		109-003-509	109-003-901				
	5825								
	7644								
	7650								
	5959	109-003-909		109-003-509	109-003-901	23-003-002	23-003-001		

Klozet / Pisuvar - kapak uyum tablosu

Seri adı	Kod adı	Duroplast							
		Metal menteşe						Plastik menteşe	
		Yavaş kapanır			Standart			Yavaş kapanır	Standart
		Kolay sök-tak	Standart	Tek alt kapak	Kolay sök-tak	Standart	Tek alt kapak	Kolay sök-tak	Kolay sök-tak
Tekil klozetler	5618	72-003R309 110-003R009 121-003R009 131-003R009 108-003R009 108-003R059	72-003-309 110-003-009 121-003-009 131-003-009 108-003-009			72-003-301 72-003-311 108-003-001 108-003-311 108-003-056			
	5427	72-003R309 108-003R009 108-003R059	72-003-309 108-003-009			72-003-301 72-003-311 108-003-001 108-003-311 108-003-056			
	7510	108-003R009 108-003R059 110-003R009 131-003R009	108-003-009 110-003-009 131-003-009			108-003-001 108-003-311 108-003-056			
	7759	85-003R009 127-003R009 110-003R009 108-003R009 108-003R059 121-003R009 131-003R009	85-003-009 127-003-009 110-003-009 108-003-009 121-003-009 131-003-009	108-003-509		85-003-001 127-003-001 108-003-001 108-003-311 108-003-056			
Özel İhtiyaç Ürünleri	5817	84-003R009	84-003-009	84-003-509		115-003-001 115-003-003 115-003-006	115-003-506		
	5816	84-003R009	84-003-009	84-003-509		115-003-001 115-003-003 115-003-006	115-003-506		
	5814	84-003R009	84-003-009	84-003-509		128-003-006 115-003-001 115-003-003 115-003-006	115-003-506		
	5815	84-003R009	84-003-009	84-003-509		115-003-001 115-003-003 115-003-006	115-003-506		
	5810	84-003R009	84-003-009	84-003-509		128-003-006 115-003-001 115-003-003 115-003-006	115-003-506		
	5813	84-003R009	84-003-009	84-003-509		115-003-001 115-003-003 115-003-006	115-003-506		
	5811	84-003R009	84-003-009	84-003-509		128-003-006 115-003-001 115-003-003 115-003-006	115-003-506		
	5812	84-003R009	84-003-009	84-003-509		115-003-001 115-003-003 115-003-006	115-003-506		

Klozet / Pisuvar - kapak uyum tablosu

Seri adı	Kod adı	Nuvoplast						Ahşap	
		Plastik menteşe					Metal menteşe	Metal menteşe	
		Yavaş kapanır			Standart		Standart	Yavaş kapanır	Standart
		Kolay sök-tak	Standart	Tek alt kapak	Kolay sök-tak	Standart	Standart	Standart	Standart
Tekil klozetler	5618	121-003-909		121-003-509	121-003-901				
	5427	121-003-909		121-003-509	121-003-901				
	7510								
	7759								
Özel İhtiyaç Ürünleri	5817								
	5816								
	5814								
	5815								
	5810								
	5813								
	5811								
	5812								

VitrA

Gömme rezervuar / klozet uyum tablosu

		Gömme rezervuar				
		2,5/4L Uyumlu ürünler				
Seri	Ürün kodu	Duvara tam dayalı klozetler için duvar önü set 770-1771-02 770-1770-02 770-1761-02 770-1760-02	Duvara tam dayalı ve yerden tek klozetler için set 762-1740-02 768-1740-02 765-1740-02	Asma klozetler için duvar önü set 770-5771-02 770-5770-02 770-5761-02 770-5760-02	Asma klozetler için set 762-1800-02 768-1800-02 762-1850-02 762-1851-02 768-1850-02 768-1851-02 765-1850-02	Asma klozetler için set 762-5800-02 768-5800-02 768-5801-02 765-5800-02 765-5801-02 762-4800-02 768-4800-02 762-5850-02 768-5850-02
V-Care	7231					
	5674					
Plural	7815					
	7830					
İstanbul	4518					
Liquid	7320					
	7321			•	•	•
Memoria	5885			•	•	•
Equal	7245					
Valarte	4164					
	7805			•	•	•
Metropole	7670					
	7672					
	5676			•	•	•
	5671			•	•	•
Nest	5138					
	5176			•	•	•
Sento	7985					
	5985					
	7747			•	•	•
	7748			•	•	•
	7948			•	•	•
	4337			•	•	•
	4448			•	•	•
	4948			•	•	•

VitrA

Gömme rezervuar / klozet uyum tablosu

		Gömme rezervuar				
		3/6L Uyumlu ürünler				
Seri	Ürün kodu	Duvara tam dayalı klozetler için duvar önü set 770-1771-01 770-1770-01 770-1761-01 770-1760-01	Duvara tam dayalı ve yerden tek klozetler için set 762-1740-01 768-1740-01 765-1740-01 761-1740-01 761-1745-01 761-1746-01	Asma klozetler için duvar önü set 770-5771-01 770-5770-01 770-5761-01 770-5760-01 773-5071-01 773-5070-01 773-5061-01 773-5060-01 773-5771-01 773-5770-01 773-5761-01 773-5760-01 773-1771-01 773-1770-01 773-1761-01 773-1760-01	Asma klozetler için set 762-1800-01 768-1800-01 761-1800-01 762-1850-01 762-1851-01 768-1850-01 768-1851-01 765-1850-01 761-1851-01 761-1855-01 761-1856-01	Asma klozetler için set 762-5800-01 762-5801-01 768-5800-01 768-5801-01 765-5800-01 765-5801-01 761-5805-01 761-5825-01 761-5826-01 762-4800-01 768-4800-01 762-5850-01 768-5850-01	Helataşları için set 762-1700-01 768-1700-01
V-Care	7231			•	•	•	
	5674			•	•	•	
Plural	7815	•	•				
	7830			•	•	•	
İstanbul	4518			•	•	•	
Liquid	7320	•	•				
	7321			•	•	•	
Memoria	5885			•	•	•	
Equal	7245			•	•	•	
Valarte	4164	•	•				
	7805			•	•	•	
Metropole	7670	•	•				
	7672			•	•	•	
	5676			•	•	•	
	5671			•	•	•	
Nest	5138	•	•				
	5176			•	•	•	
Sento	7985	•	•				
	5985	•	•				
	7747			•	•	•	
	7748			•	•	•	
	7948			•	•	•	
	4337			•	•	•	
	4448			•	•	•	
	4948			•	•	•	

Gömme rezervuar / klozet uyum tablosu

		Gömme rezervuar				
		2,5/4L Uyumlu ürünler				
Seri	Ürün kodu	Duvara tam dayalı klozetler için duvar önü set 770-1771-02 770-1770-02 770-1761-02 770-1760-02	Duvara tam dayalı ve yerden tek klozetler için set 762-1740-02 768-1740-02 765-1740-02	Asma klozetler için duvar önü set 770-5771-02 770-5770-02 770-5761-02 770-5760-02	Asma klozetler için set 762-1800-02 768-1800-02 762-1850-02 762-1851-02 768-1850-02 768-1851-02 765-1850-02	Asma klozetler için set 762-5800-02 768-5800-02 768-5801-02 765-5800-02 765-5801-02 762-4800-02 768-4800-02 762-5850-02 768-5850-02
Sento Çocuk Ürünleri	7361					
	7360					
Integra Square	7085					
	7082					
	7081			•	•	•
Integra Round	7059					
	7099					
	7134					
	7040			•	•	•
	7041					
	7060					
	7062					
	7063					
	7064					
	7098					
	7130			•	•	•
Zentrum Square	7491					
	7484					
	7485					
Zentrum Round	7785					
	5788					
	5795					
	7786					
	7787					
	5785					

VitrA

Gömme rezervuar / klozet uyum tablosu

		Gömme rezervuar				
		3/6L Uyumlu ürünler				
Seri	Ürün kodu	Duvara tam dayalı klozetler için duvar önü set	Duvara tam dayalı ve yerden tek klozetler için set	Asma klozetler için duvar önü set	Asma klozetler için set	Asma klozetler için set	Helataşları için set
		770-1771-01 770-1770-01 770-1761-01 770-1760-01	762-1740-01 768-1740-01 765-1740-01 761-1740-01 761-1745-01 761-1746-01	770-5771-01 770-5770-01 770-5761-01 770-5760-01 773-5071-01 773-5070-01 773-5061-01 773-5060-01 773-5771-01 773-5770-01 773-5761-01 773-5760-01 773-1771-01 773-1770-01 773-1761-01 773-1760-01	762-1800-01 768-1800-01 761-1800-01 762-1850-01 762-1851-01 768-1850-01 768-1851-01 765-1850-01 761-1851-01 761-1855-01 761-1856-01	762-5800-01 762-5801-01 768-5800-01 768-5801-01 765-5800-01 765-5801-01 761-5805-01 761-5825-01 761-5826-01 762-4800-01 768-4800-01 762-5850-01 768-5850-01	762-1700-01 768-1700-01
Sento Çocuk Ürünleri	7361	•	•				
	7360			•	•	•	
Integra Square	7085	•	•				
	7082			•	•	•	
	7081			•	•	•	
Integra Round	7059	•	•				
	7099	•	•				
	7134	•	•				
	7040			•	•	•	
	7041			•	•	•	
	7060			•	•	•	
	7062			•	•	•	
	7063			•	•	•	
	7064			•	•	•	
	7098			•	•	•	
	7130			•	•	•	
Zentrum Square	7491	•	•				
	7484			•	•	•	
	7485			•	•	•	
Zentrum Round	7785	•	•				
	5788	•	•				
	5795			•	•	•	
	7786			•	•	•	
	7787			•	•	•	
	5785			•	•	•	

VitrA

Gömme rezervuar / klozet uyum tablosu

		Gömme rezervuar				
		2,5/4L Uyumlu ürünler				
Seri	Ürün kodu	Duvara tam dayalı klozetler için duvar önü set	Duvara tam dayalı ve yerden tek klozetler için set	Asma klozetler için duvar önü set	Asma klozetler için set	Asma klozetler için set
		770-1771-02 770-1770-02 770-1761-02 770-1760-02	762-1740-02 768-1740-02 765-1740-02	770-5771-02 770-5770-02 770-5761-02 770-5760-02	762-1800-02 768-1800-02 762-1850-02 762-1851-02 768-1850-02 768-1851-02 765-1850-02	762-5800-02 768-5800-02 768-5801-02 765-5800-02 765-5801-02 762-4800-02 768-4800-02 762-5850-02 768-5850-02
S20 Square	5520					
	7508			•	•	•
	5505			•	•	•
	5507			•	•	•
S20 Round	7644			•	•	•
	7650					
	5959					
WCs	7510					
	7759			•	•	•
	5618					
Helataşları	6814-0054					
	5950-0054					
	5952-0054					
	5952-0053					
Özel İhtiyaç Ürünleri	5814					
	5815					
	5810					
	5811					
	5812					
	5813			•	•	•

VitrA

Gömme rezervuar / klozet uyum tablosu

Seri	Ürün kodu	Gömme rezervuar					
		3/6L Uyumlu ürünler					
		Duvara tam dayalı klozetler için duvar önü set	Duvara tam dayalı ve yerden tek klozetler için set	Asma klozetler için duvar önü set	Asma klozetler için set	Asma klozetler için set	Helataşları için set
		770-1771-01 770-1770-01 770-1761-01 770-1760-01	762-1740-01 768-1740-01 765-1740-01 761-1740-01 761-1745-01 761-1746-01	770-5771-01 770-5770-01 770-5761-01 770-5760-01 773-5071-01 773-5070-01 773-5061-01 773-5060-01 773-5771-01 773-5770-01 773-5761-01 773-5760-01 773-1771-01 773-1770-01 773-1761-01 773-1760-01	762-1800-01 768-1800-01 761-1800-01 762-1850-01 762-1851-01 768-1850-01 768-1851-01 765-1850-01 761-1851-01 761-1855-01 761-1856-01	762-5800-01 762-5801-01 768-5800-01 768-5801-01 765-5800-01 765-5801-01 761-5805-01 761-5825-01 761-5826-01 762-4800-01 768-4800-01 762-5850-01 768-5850-01	762-1700-01 768-1700-01
S20 Square	5520	•	•				
	7508			•	•	•	
	5505			•	•	•	
	5507			•	•	•	
S20 Round	7644			•	•	•	
	7650			•	•	•	
	5959			•	•	•	
WCs	7510			•	•	•	
	7759			•	•	•	
	5618			•	•	•	
Helataşları	6814-0054						•
	5950-0054						•
	5952-0054						•
	5952-0053						•
Özel İhtiyaç Ürünleri	5814	•	•				
	5815	•	•				
	5810			•	•	•	
	5811			•	•	•	
	5812			•	•	•	
	5813			•	•	•	

VitrA

Gömme rezervuar tesisat uygulama matrisi

	Ürün kodu		Klozet tipi	Uygulama alanları				Uyumlu kumanda panelleri				
				Duvar içi	Duvar önü	Duvar önü alçıpan duvar	Önü arkası alçıpan duvar	740-190X	748-01XX	740-22XX 740-23XX 740-24XX 740-05XX 740-06XX 740-07XX 740-09XX 740-10XX 740-11XX 740-16XX 740-2001 740-21XX	740-08XX 748-14XX 748-15XX 768-14XX	742-08XX 742-14XX 742-15XX 762-14XX
Tuğla duvar için modeller	768	1800-01 1800-02	Asma klozet	• •				•	•	•	•	
	762	1800-01 1800-02	Asma klozet	• •				•		•		•
	768 765	1850-01 1850-02	Asma klozet	• •				•	•	•	•	
	762	1850-01 1850-02	Asma klozet	• •				•		•		•
	768	1851-01	Asma klozet	• •				•	•	•	•	
	762	1851-01 1851-02	Asma klozet	• •				•		•		•
	768	1700-01	Helataşı	• •					•	•		
	762	1700-01	Helataşı	• •						•		
	768 765	1740-01 1740-02	Duvara tam dayalı klozet, tek ve çocuk klozeti	• •					•	•	•	
	762	1740-01 1740-02	Duvara tam dayalı klozet, tek ve çocuk klozeti	• •						•		•
Alçıpan duvar için modeller	768 765	5800-01 5800-02	Asma klozet			• •		•	•	•	•	
	762	5800-01 5800-02	Asma klozet			• •		•		•		•
	768 765	5801-01 5801-02	Asma klozet				• •	•	•	•	•	
	762	5801-01 5801-02	Asma klozet				• •	•		•		•
	768	4800-01 4800-02	Asma klozet				• •	•	•	•	•	
	762	4800-01 4800-02	Asma klozet				• •	•		•		•
	768	5850-01 5850-02	Asma klozet				• •	•	•	•	•	
	762	5850-01 5850-02	Asma klozet				• •	•		•		•
VUni	761	1800-01 1851-01 1855-01 1856-01	Asma klozet	• • • •						•		
	761	1740-01 1745-01 1746-01	Duvara tam dayalı klozet, tek ve çocuk klozeti	• • •						•		
	761	5805-01 5825-01 5826-01	Asma klozet			• • •				•		
Vitrus	770	57XX-01 57XX-02	Asma klozet		• •							
	770	17XX-01 17XX-02	Duvara tam dayalı klozet		• •							
RenoForm	770	57XX-01 57XX-02	Asma klozet		• •						•	•

Klozet - yıkama sistemi uyum tablosu

Klozet kodu	Bas sistemi	
	310-1511	310-1531
5671	•	
5674	•	
5676	•	
5138	•	
5176	•	
4392	•	
4379	•	
4164	•	
5956	•	
5955	•	
5323	•	
5320	•	
5795	•	
5505	•	
5507	•	
5506	•	
5520	•	
4448	•	
5985		•
4337	•	
5160	•	
6047		•
5810	•	
5811	•	
5812	•	
5813	•	
5814		•
5815		•
4270		•
6233		•
7672	•	
5959	•	

Helataşı - yıkama sistemi uyum tablosu

Seri adı	Helataşı kodu	Bas sistemi	
		310-1521	310-1540
Arkitekt	5950-0054	•	
	5952-0054	•	

Pisuvar - yıkama sistemi uyum tablosu

Pisuvar kodu	2-4 LT ile yıkama yapan pisuvar sistemleri				1 LT ile yıkama yapan pisuvar sistemleri	
	Bas sistemi		Fotoselli sistem		Bas sistem	Fotoselli sistem
	Sıva üstü	Sıva altı	Sıva altı	Sıva altı	Sıva üstü	Sıva altı
	310-2521	310-3310	310-2610	310-29XX	311-2521	311-29XX
5462B003-1069	•				•	
5462L003-1069	•				•	
5462B003-0198	•				•	
5462L003-0309		•	•	•		•
5462B003-0199		•		•		•
5462B003-0309		•		•		•
5461B003-0200		•		•		•
5461B003-0199		•	•	•		•
6563B003-0198	•				•	
6663B003-0199		•	•	•		•
6201B003-0199		•	•	•		•
6201L003-0199		•				•
6202L003-0198	•				•	
6202B003-0198	•				•	
4017B003-0309		•	•	•		•
4017B003-6034		•		•		•

VitrA

Klozet / rezervuar - iç takım uyum tablosu

Seri	Klozet	Rezervuar	Yandan girişli iç takımlar		Alttan girişli iç takımlar			
			3/6 LT	Basmalı 6LT	3/6 LT	2,5/4 LT	Basmalı 6LT	Çekmeli 6LT
Valarte	4160	4161B003-1619						
		4161B003-1620						
		4161B003-1621						
Metropole	5677	4471B003-5294						
Sento	5987	5639BX03-0108			330B2010 / 330B4110			
	5988	5639BX03-0108			330B2010 / 330B4110			
Sento çocuk koleksiyonu	7362	7363B003-0108						
		7363B003-5723*					330-3022**	
Integra Square	7086	7100L003-0108						
		7100L003-1253						
	7087	7100L003-0108						
		7100L003-1253						
Integra Round	7043	5428L003-0107						
	7132	5428L003-0107						
	7044	5428L003-0107						
	7093	5428L003-0107						
	7094	5428L003-0107						
Zentrum Square	7489	5639B003-0108						
	7488	5639B003-0108						
Zentrum Round	7783	5783 5639 7100						
	7784	5783 5639 7100						
S20 Square	5512	5514				330B1610 330B4210		
		5514L003-5712				**330B1610		
	5513	5514L003-0107						
	5293	5422				330B1610 330B4210		
		5422L003-5712				**330B1610		
S20 Round	5930	5932L003-0108						
		5932L003-1253						
	5822	4221L003-0107						
	5825	4221L003-0107						
	5821	4221L003-0107						
Tekil klozetler	5427	5428L003-0107						
Özel ihtiyaç ürünleri	5293	5422L003-0107						
	5817	5422L003-0107						
	5816	5422L003-0107						

* İç takım dahil olarak satılmaktadır.
** Rezervuarın beraberinde gelen iç takımdır.

Özel ihtiyaç ürünleri uyum tablosu

	Bedensel engelli ürünler				
	Ürün kodu	A44449	A44467	A44468	A44469
Lavabolar	5289	•	•		
	5291	•	•		
Klozetler	5293			•	•
	5817			•	•
	5816			•	•
	5814			•	•
	5815			•	•
	5819			•	•
	5810			•	•
	5813			•	•
	5811			•	•
	5812			•	•

Lavabo - ayak uyum tablosu

Lavabo Kodu	Uyumlu ayaklar	
	Yarım ayak	Kolon ayak
7050	5316	6936
7051	5316	6936
7061	5316	6936
7065	5315	6936
7066	5315	6936
7067	5316	6936
7068	5316	6936
7076	4385	
7077	4385	
7080	4385	-
7275	7292	6408
7276	7292	6408
7277	7292	6408
7278	7291	-
7313	-	7319
7314	-	7319
7317	-	7319
7336	-	5936
7350	7354	-
7351	7354	-
7352	7354	-
7353	7354	-
7525	5691	-
7526	5691	-
7527	5691	-
7528	5691	-
7529	5691	-
7530	5691	-
7542	7543	
7801	-	4168
7802	-	4168
7803	-	4168

1 Ocak 2024 tarihi itibariyle satış hattına alınacak seriler ve ürünler

Duş başlıkları
A4563829,A4564674, A4567474, A4579274, A4579229, A4574274, A4574229

Duş dirsekleri
A4263129, A4565029, A4564929, A4565229, A4565329,

Duş kolonları
A4720274, A4720229, A4720574, A4720529, A4578974, A4578929, A4578874, A4578829

El duşu takımları
A4554329, A4562374

Origin Classic
A42911, A4291125, A4291129, A4291136

Origin
A4255529, A4255629, A4255729, A4255829, A4266329, A4258329, A4258129, A4258229, A4268329, A4721329, A4721429, A4721529, A4721629, A4722129, A4722229, A4722329, A4722429, A4711129, A4711029, A4255929, A4261929, A43258, A4325834, A4325829, A4325836, A43348, A4334834, A4334829, A4334836, A43378, A4337834, A4337829, A4337836, A42822, A4282234, A4282229, A4282236, A42823, A4282334, A4282329, A4282336, A4262029, A4262129, A4285729, A4285929, A4262229, A4268129, A4563829, A4263129, A4565029, A4564929, A4565229, A4565329, A4554329, A4262529, A4145829, A4521429

Root Round
A4272274, A4272229, A4270574, A4270529, A4270674, A4270629, A4270774, A4270729, A4275474, A4275429, A4272174, A4272129, A4272474, A4272429, A4272574, A4272529, A4272674, A4272629, A43258, A4325874, A4325834, A4325829, A4325836, A43348, A4334874, A4334834, A4334829, A4334836, A43378, A4337874, A4337834, A4337829, A4337836, A4283074, A4283029, A4282974, A4282929, A4272774, A4272729, A4272874, A4272829, A43126, A43126, A43126, A43126, A4312636, A43111, A4311174, A4311134, A4311129, A4311136, A4262574, A4262529, A4274374, A4274329, A4274174, A4274129, A4929529, A4273074, A4273029, A4274274, A4274229

Root Square
A4273274, A4273229, A4273274ENR, A4273229ENR, A4273174, A4273129, A4273174ENR, A4273129ENR, A4273374, A4273329, A4273374ENR, A4273329ENR, A4273874, A4273829, A4273674, A4273629, A4273774, A4273729, A4273774ENR, A4273729ENR, A4276174, A4276129, A43268, A4326874, A4326834, A4326829, A4326836, A43358, A4335874, A4335834, A4335829, A4335836, A43388, A4338874, A4338834, A4338829, A4338836, A4282874, A4282829, A4282774, A4282729, A4275274, A4275229, A4275174, A4275129, A43131, A4313174, A4313134, A4313129, A4313136, A43116, A4311674, A4311634, A4311629, A4311636, A4523374, A4523329, A4275774, A4275729, A4276074, A4276029, A4272974, A4272929, A4275374, A4275329, A4275374ENR, A4275329ENR

Sifon alt grupları
A4515629, A4515929, A4512329, A4512374

Suit
A42820, A4282074, A4282029, A4282039, A42821, A4282174, A4282129, A4282139, A42918, A4291829, A4291839, A4291874

Sürgülü el duşu takımları
A4577574, A4577529, A4574374, A4574329

Süzgeçler
A4514929, A4514829, A4514974

AquaControl
A4274674, A4274629, A4274634, A4271874, A4271829, A4271834

AquaHeat
A43268, A4326874, A4326834, A4326829, A4326836, A43358, A4335874, A4335834, A4335829, A4335836, A43388, A4338874, A4338834, A4338829, A4338836, A43258, A4325874, A4325834, A4325829, A4325836, A43348, A4334874, A4334834, A4334829, A4334836, A43378, A4337874, A4337834, A4337829, A4337836

Çıkış uçları
A43131, A4313174, A4313134, A4313129, A4313136, A43116, A4311674, A4311634, A4311629, A4311636, A43126, A4312774, A4312634, A4312629, A4312636, A43111, A4311174, A4311134, A4311129, A4311136, A4250129

AquaSee
A4721329, A4721429, A4721529, A4721629, A4722129, A4722229, A4722329, A4722429, A4711129, A4711029

El duşu çıkışları
A4523374, A4523329, A4522374, A4522329, A4571974

1 Haziran 2024 tarihi itibariyle satış hattına alınacak seriler ve ürünler

Duş kolonları
A47296, A4729636, A47298, A4729836, A47295, A4729536, A47297, A4729736, A45901, A4590136, A45900, A4590036

1 Temmuz 2024 tarihi itibariyle satış hattına alınacak seriler ve ürünler

Flow Round
A42923, A42923ENR, A42925, A42925ENR, A42927, A42927ENR, A43152, A43152ENR, A43167, A42933, A43057, A42930, A43258, A43348, A43302, A43212, A43378, A43182, A43272, A43126, A43111, A43407, A43429

Flow Soft
A42988, A42988ENR, A43009, A43009ENR, A43010, A43010ENR, A43160, A43160ENR, A43175, A43054, A42946, A42932, A43258, A43348, A43228, A43318, A43378, A43198, A43288, A43126, A43111, A43100, A43445, A43426, A43419, A43404

Flow Square
A43044, A4304436, A43044ENR, A4304436ENR, A42938, A4293836, A42938ENR, A4293836ENR, A42936, A4293636, A42936ENR, A4293636ENR, A43165, A4316536, A43165ENR, A4316536ENR, A43180, A4318036, A42941, A4294136, A43063, A4306336, A42931, A4293136, A43238, A4323836, A43328, A4332836, A43388, A4338836, A43208, A4320836, A43298, A4329836, A43131, A4313136, A43116, A4311636, A43396, A4339636

Armatürler ve Duş sistemleri

1 Ocak 2024 tarihi itibariyle satış hattından kaldırılacak seriler ve ürünler

AquaSee
A4721326, A4721426, A4721526, A4721626, A4722126, A4722226, A4722326, A4722426, A4711126, A4711026, A47046, A47046STA, A47043, A47043STA, A47021, A47021STA

AquaControl
A4274623, A4271823

Duş kolonları
A4720523, A4720526, A4720223, A4720226, A4720523, A4720526, A4578923, A4578926, A4578823, A4578826

Duş başlıkları
A4563826, A4564623, A4567423, A4579223, A4579226, A4574223, A4574226

El duşu takımları
A4554326, A4562323

Sürgülü el duşu takımları
A4577523, A4577526, A4574323, A4574326

Çıkış uçları
A42740, A4274023, A4274034, A4274026, A4274036, A42739, A4273923, A4273934, A4273926, A4273936, A42719, A4271974, A4271934, A4271929, A4271936, A42720, A4272074, A4272034, A4272029, A4272036, A4250126

Duş dirsekleri
A4565026, A4263126, A4565026, A4564926, A4565226, A4565326, A4263123, A4565023, A4564923, A4564926, A4565326

Origin
A4255526, A4255626, A4255726, A4255826, A4266326, A4258326, A4258126, A4258226, A4298026, A4268326, A4298226, A4292126, A4721326, A4721426, A4721526, A4721626, A4722126, A4722226, A4722326, A4722426, A4711126, A4711026, A4255926, A4261926, A4262026, A4262126, A4285726, A4285929, A4262226, A4268126, A4563826, A4263126, A4564926, A4565226, A4565326, A4554326, A4262526, A4145826, A4521426

Root Square
A4273223, A4273226, A4273223ENR, A4273226ENR, A4273123, A4273126, A4273123ENR, A4273126ENR, A4273323, A4273326, A4273323ENR, A4273326ENR, A4273823, A4273826, A4273623, A4273626, A4273723, A4273726, A4273723ENR, A4273726ENR, A4276123, A4276126, A4282823, A4282826, A4282723, A4282726, A4275223, A4275226, A4275123, A4275126, A42740, A4274026, A4274034, A4274026, A4274036, A42739, A4273923, A4273934, A4273926, A4273936, A4523323, A4523326, A4275723, A4275726, A4276023, A4276026, A4272923, A4272926, A4275323, A4275326, A4275323ENR, A4275326ENR

Root Round
A4272223, A4272226, A4270523, A4270526, A4270623, A4270626, A4270723, A4270726, A4275423, A4275426, A4272123, A4272126, A4272423, A4272426, A4272523, A4272526, A4272623, A4272626, A4283023, A4283026, A4282923, A4282926, A4272723, A4272726, A4272823, A4272826, A42719, A4271923, A4271934, A4271926, A4271936, A42720, A4272023, A4272034, A4272026, A4272036, A4262523, A4262526, A4274323, A4274326, A4274123, A4274126, A4929526, A4273023, A4273026, A4274223, A4274226

Sıva altı grubu
A43465

Süzgeçler
A4514926, A4514826, A4514923, A4514823, A4516623, A4516626

Sifon alt grupları
A4515626, A4515926, A4512326, A4512323

Ankastre el duşu çıkışları
A45233, A4523323, A4523334, A4523326, A4523336, A45223, A4522323, A4522334, A4522326, A42625, A4262534, A4262526, A4262539, A4571923

Ankastre Stop Valfler
A4145826, A4272923, A4272926, A4273023, A4273026

1 Temmuz 2024 tarihi itibariyle satış hattından kaldırılacak seriler ve ürünler

Ankastre Stop Valf
A41448, A4144823

AquaHeat
A42668, A4266823, A4266834, A4266826, A4266836, A42669, A4266932, A4266934, A4266926, A4266936, A42670, A4267074, A4267034, A4267029, A4267036, A42694, A4269423, A4269434, A4269426, A4269436, A42695, A4269523, A4269534, A4269526, A4269536, A42696, A4269623, A4269634, A4269626, A4269636

Çıkış uçları
A42541, A42540

Masajlı duş sistemleri
A45800, A45801, A45802, A45803, A45804, A45805, A45806, A45807, A45808, A45809, A45813

Eviye bataryaları
A42103, A42388, A42155, A42578, A42596

Memoria
A4231557, A4231657, A42334, A42333, A42329, A42330, A42331, A42332, A42345, A41454, A4231558, A4231658, A42283, A42284, A45803, A45800, A45801, A45802, A4285357, A4285358, A42852, A42854, A42855, A4285157, A4285158

Brava
A42614, A42394, A42395, A42396, A42612, A42397, A42608, A42611, A42610, A42609, A42613

Origin
A42671, A4267134, A4267126, A4267136WTC, A42672, A4267234, A4267226, A4267236WTC, A42673, A4267334, A4267326, A4267336WTC

Root Square
A42668, A4266823, A4266834, A4266826, A4266836, A42669, A4266923, A4266934, A4266926, A4266936, A42670, A4267023, A4267034, A4267026, A4267036

Root Round
A42694, A4269423, A4269434, A4269426, A4269436, A42695, A4269523, A4269534, A4269526, A4269536, A42696, A4269623, A4269634, A4269626, A4269636

Solid S
A42541, A42540

Armatürler ve Duş sistemleri

VitrA
Armatürler 541
Duş sistemleri 628

Artema
Armatürler 651
AquaTech serileri 756
Eviye bataryaları 792
Tamamlayıcı ürünler 804
Duş kolonları 828

Teknik bilgiler 849

Armatür ikon açıklamaları

Unified Water Label
Armatürlerde kullanılan özel perlatör sayesinde 5 L/dk su akışı ile en düşük tüketim grubunda maksimum kullanım rahatlığı

Yeşil bina sertifikasyonu
Yeşil bina sertifikasyonlarının (LEED, BREEAM ve DGNB) geçerli olduğu projelere, çeşitli çevresel özellikleriyle katkı sağlayan ürünlerdir. Çevresel ayak izi daha düşük olan bu ürünlerin, sağladıkları su tasarrufu, tamamlanan yaşam döngüsü analizleri (LCA), çevresel ürün beyanları (EPD), sorumlu hammadde edinimi sertifikaları (FSC), kullandıkları yerel malzeme vb. özellikleri ile projelerde yer almaları önerilir.

Su tasarrufu
Armatürlerde kullanılan özel sistem sayesinde dakikada harcanan maksimum su miktarı belirlenerek konfordan ödün vermeden su tasarrufu sağlanır.

Enerji tasarrufu
Kartuş üzerinde bulunan gri halka ile suyun sağlayabileceği maksimum ısı belirlenir. Bu teknik ayrıntı sayesinde fazla sıcak su kullanımı önlenerek enerji tasarrufu sağlanır.

BluEco
90° sola hareket eden kartuş sayesinde; armatür, orta konumda açıldığında ılık yerine soğuk su vererek enerji tasarrufu sağlar.

Sabit sıcaklık
Termostatik batarya ile su sıcaklığı istenen sıcaklıkta sabitlenebiliyor.

Akış kontrol
Yüksek debiye bilinçli çıkılmasını sağlayan su tasarrufu kontrol fonksiyonu

Güvenli gövde
İç gövde tasarımı, sıcak su ile gövde arasında izolasyon tabakası yaratarak, sıcak suyun gövdeye değmesini engeller. Böylece gövde yüzeyi hiçbir zaman dokunulmayacak kadar sıcak olmaz.

Güvenli sıcaklık
38 derece üzeri sıcaklıklara bilinçli geçiş sağlayarak yanmalara karşı korur.

Armatür ikon açıklamaları

Hareketli perlatör
Su akış yönünü tek dokunuşla +/- 7^0 değiştirebilme rahatlığı sunar. Suyun lavabo içinde istenilen bölgeye akmasını ve farklı lavabo ölçüleriyle uyum içinde kullanılmasını sağlar.

Pratik montaj
Özel tasarımı sayesinde ek bir aparata ihtiyaç duymadan elle montaj kolaylığı.

Kireç kırıcı silikon nozullar
Silikon su çıkış ucu biriken kirecin ufak bir el hareketi ile kolayca temizlenmesini ve ürünün uzun ömürlü olmasını sağlar.

Düşük kurşun
Üstün üretim teknolojileri sayesinde nikel ve kurşun oranı minimum düzeydedir.

BrightLight
Kararmaya ve aşınmaya karşı dirençli parlak krom kaplama özelliği sayesinde ilk günkü gibi ışıl ışıl görünüm.

Kolay hareket
Hassas ve yumuşak aç - kapa özelliği sayesinde yıllarca kolay ve konforlu kullanım.

ProSpray
Mutfak bataryaları 360 derece dönüş özelliği sayesinde eviye etrafında istenilen yöne doğru özgür kullanım sağlar. Çift akış fonksiyonları arası yumuşak geçiş özelliği ise normal ve spray akışları arasında kolayca geçiş yapılmasına imkan verir.

Pull-out Duo Spray
Mutfak bataryasının, el yakmayan el duşu kolayca ileri doğru çekilip eviye etrafında konforlu kullanım sağlayarak çalışma alanını genişletir. Çift akış fonksiyonu normal ve spray akış çeşitleriyle ihtiyaca yönelik yıkama sağlar.

Pull-down Duo Spray
Mutfak bataryasının, el yakmayan el duşu kolayca aşağıya doğru çekilip eviye etrafında konforlu kullanım sağlayarak çalışma alanını genişletir. Çift akış fonksiyonu normal ve spray akış çeşitleriyle ihtiyaca yönelik yıkama sağlar.

Armatür ikon açıklamaları

Esnek hortum
Chromatech özellikli tek parça duş hortumu, pürüzsüz yüzeyi sayesinde kırılıp bükülmelere bağlı su sızıntılarını önler, rahatlıkla temizlenebilir ve dolanmaz.

UniConnect
Evrensel bağlantı yeri sayesinde tüm el duşları ile uyumludur.

Yüksek dayanıklılık
Kullanılan ileri teknoloji sayesinde duş hortumları yüksek sıcaklığa, basınca ve ağırlığa dayanıklıdır.

Konforlu yükseklik
Mutfak bataryalarının yüksekliği, büyük tencerelerin batarya altına ve eviye içine kolayca sığmasını sağlayarak su doldurma ve yıkama işlemini kolaylaştırır.

İleri hareket
İleri hareket özelliği batarya kolunun geriye gitmesine izin vermez böylece duvar önü kullanımları ve dar alanlarda kullanımı kolaylaştırır.

360° döner gövde
Bataryanın gövdesi 360 derece dönüş özelliği ile konforlu kullanım sağlar.

Ayarlanabilir montaj
Montaj hatalarını 7 dereceye kadar tolere eder.

Multi-Fit
Multi fit özelliği ile farklı alternatifler arasından seçim yapabilme özgürlüğü sunar.

Gözler kapalı kontrol
Duş esnasında aktif buton, kendini haffçe dışarı doğru çıkarır. Böylece şampuan köpüklerinden dolayı gözleriniz kapalıyken bile AquaControl'ün yönlendiricisini kolayca bulabilirsiniz.

Armatür ikon açıklamaları

Brick fit
Minimum 77 mm derinlik ile tuğla duvarlara montaj imkanı sağlar.

Sızdırmaz gövde
Sızdırmazlık şiltesi ile güvenli kullanım sunar.

Kolay bakım
Çekvalf bakımı için gövdenin çıkarılmasını gerektirmeden kolay bakım imkanı sağlar.

Kolay montaj
Yenilikçi uygulamalar ile ürünlerin montajları kolay ve hızlı yapılır.

Kolay temizlik
Tek parça duş hortumu, pürüzsüz yüzeyi sayesinde rahatlıkla temizlenebilir ve dolanmaz.

VitrA temassız
Entegre sensörle çalışan VitrA Temassız Teknolojisi, ürünlerin el değmeden kontrol edilmesini böylece patojenlerin çapraz bulaşma riskini azaltarak banyolarda hijyen sağlar.

Kontrol rahatlığı
Suyu istenen çıkışa işaretli buton ile kolayca yönlendirme.

AquaAirDrop
Özel teknolojisi sayesinde su damlalarının daha hacimli ve yumuşak olmasını sağlar.

Aquarain
Canlandıran etkisiyle sabah hızlı bir güne başlamak için ideal yağmur akışı.

Armatür ikon açıklamaları

Aquarain XL
Geniş yüzeyden gelen canlandırıcı yağmur akışı, tam ve eşit bir kapsama alanı sağlayarak vücudu tamamen sarar.

Waterfall
Bir şelaleden dökülen suyun canlandırıcı güçlü etkisini tüm bedeninizde hissetmenizi sağlar.

Aquastream
Doğrudan duş başlığının merkezinden düşen taze bir pınar gibi yumuşak saf su akışı, stresi azaltır.

Aquamist
Canlandırıcı etkili buğulu akış, nazik şekilde ciltte gezinerek rahatlama sağlar.

V-Bright
VitrA'nın üretimde kullandığı yüksek kaliteli malzemeler, armatürlerin son derece dayanıklı olmasını sağlıyor. V-Bright kaplama teknolojisi sayesinde müşterilerine uzun bir garanti süresi ile birlikte geniş renk çeşitliliği sunmanın gururunu yaşıyor.

V-Pure
V-Pure teknolojisi, suyun temiz ve sağlıklı akmasını sağlayar. Üretiminde kullanılan iç su kılavuzları suyun kurşun ile doğrudan temasını engelleyerek sağlıklı bir su akışı sağlıyor.

V-SuperFix
VitrA armatürler, elle ayarlanabilen aparatları sayesinde alet kullanımına ihtiyaç duymadan 15 saniyede, kolay ve hatasız kurulum imkânı sağlar.

VitrA Armatürler

Liquid	542
İstanbul	553
Memoria	562
Origin Classic	571
Suit	585
Origin	598
Sento Çocuk Koleksiyonu	627

Liquid

VitrA

Liquid

Ürün/Kod	Ürün açıklamaları	Kaplama
A42749 ◆ ⊕ ∧ YERLİ ÜRETİM	Lavabo bataryası (sağdan kullanım)	Krom
A4274939 ◆ ⊕ ∧ YERLİ ÜRETİM	Lavabo bataryası (sağdan kullanım)	Parlak siyah

- Çıkış ucu uzunluğu 175 mm'dir.
- Çıkış ucu yüksekliği 180 mm'dir.
- Özel debi kısıcılı perlatör sayesinde max. 9 L/dk su akışı sağlanmaktadır.
- Cache (gizli) perlatör.
- Gövde üzerindeki volan sayesinde sıcaklık ayarı yapılmaktadır.

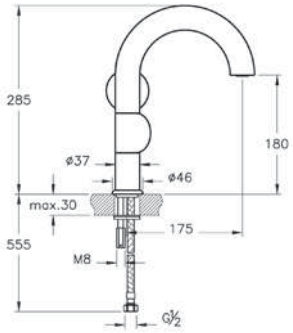

A42755 ⊕ ∧ YERLİ ÜRETİM	Lavabo bataryası (soldan kullanım)	Krom
A4275539 ⊕ ∧ YERLİ ÜRETİM	Lavabo bataryası (soldan kullanım)	Parlak siyah

- Çıkış ucu uzunluğu 175 mm'dir.
- Çıkış ucu yüksekliği 180 mm'dir.
- Özel debi kısıcılı perlatör sayesinde max. 9 L/dk su akışı sağlanmaktadır.
- Cache (gizli) perlatör.
- Gövde üzerindeki volan sayesinde sıcaklık ayarı yapılmaktadır.

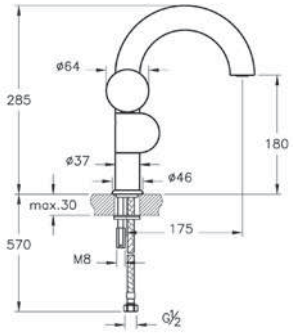

A42791 ⊕ ∧ YERLİ ÜRETİM	Lavabo bataryası (yüksek, sağdan kullanım)	Krom
A4279139 ◆ ⊕ ∧ YERLİ ÜRETİM	Lavabo bataryası (yüksek, sağdan kullanım)	Parlak siyah

- Çıkış ucu uzunluğu 175 mm'dir.
- Çıkış ucu yüksekliği 285 mm'dir.
- Özel debi kısıcılı perlatör sayesinde max. 9 L/dk su akışı sağlanmaktadır.
- Ek aparat gerektirmeyen pratik montaj
- Cache (gizli) perlatör.
- Gövde üzerindeki volan sayesinde sıcaklık ayarı yapılmaktadır.

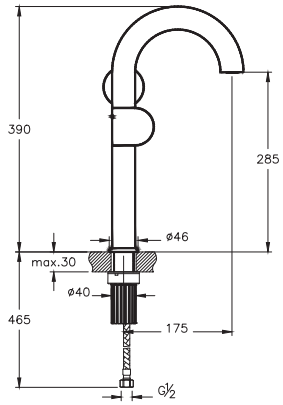

• Bu ürünlerde tesisat ana girişine filtre takılması tavsiye edilir. • Armatür-Lavabo Uyum Tablosu için bkz. sayfa no: 850-901. • Eczacıbaşı Yapı Gereçleri San. ve Tic. A.Ş.'nin ürünler ve teknik detaylarında değişiklik yapma hakkı saklıdır. • Krom armatürler için garanti süresi 10 yıl, renkli kaplamaya sahip armatürler için garanti süresi 5 yıldır (Elektronik lavabo bataryaları ve zaman ayarlı-dokunmatik lavabo bataryaları hariç). • Elektronik lavabo bataryaları ve zaman ayarlı-dokunmatik lavabo bataryaları için garanti süresi 2 yıldır.

VitrA

Liquid

Ürün/Kod	Ürün açıklamaları	Kaplama
A42794 ⊕ Λ YERLİ ÜRETİM	Lavabo bataryası (yüksek, soldan kullanım)	Krom
A4279439 ⊕ Λ YERLİ ÜRETİM	Lavabo bataryası (yüksek, soldan kullanım)	Parlak siyah

- Çıkış ucu uzunluğu 175 mm'dir.
- Çıkış ucu yüksekliği 285 mm'dir.
- Isı ve debi limitörlü özel kartuş
- Özel debi kısıcılı perlatör sayesinde max. 9 L/dk su akışı sağlanmaktadır.
- Cache (gizli) perlatör.
- Gövde üzerindeki volan sayesinde sıcaklık ayarı yapılmaktadır.

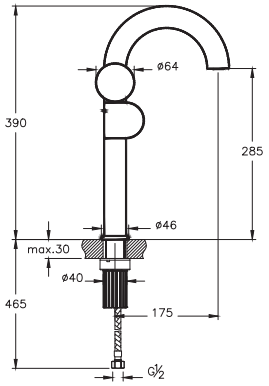

A42775 ◆ ⊕ Λ YERLİ ÜRETİM	Lavabo bataryası (yerden, sağdan kullanım)	Krom
A4277539 ◆ ⊕ Λ YERLİ ÜRETİM	Lavabo bataryası (yerden, sağdan kullanım)	Parlak siyah

- Çıkış ucu uzunluğu 225 mm'dir.
- Çıkış ucu yüksekliği 1015 mm'dir.
- Özel debi kısıcılı perlatör sayesinde max. 9 L/dk su akışı sağlanmaktadır.
- Cache (gizli) perlatör.
- Sıva altı dahildir.

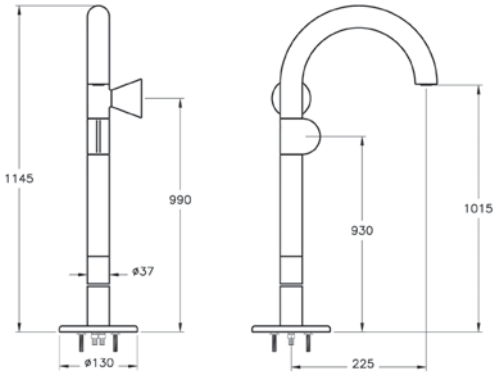

A42776 Λ ⊕ YERLİ ÜRETİM	Lavabo bataryası (yerden, soldan kullanım)	Krom
A4277639 Λ ⊕ YERLİ ÜRETİM	Lavabo bataryası (yerden, soldan kullanım)	Parlak siyah

- Çıkış ucu uzunluğu 225 mm'dir.
- Çıkış ucu yüksekliği 1015 mm'dir.
- Özel debi kısıcılı perlatör sayesinde max. 9 L/dk su akışı sağlanmaktadır.
- Cache (gizli) perlatör.
- Sıva altı dahildir.

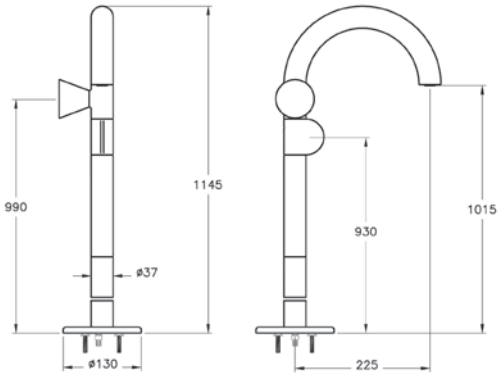

• Bu ürünlerde tesisat ana girişine filtre takılması tavsiye edilir. • Armatür-Lavabo Uyum Tablosu için bkz. sayfa no: 850-901. • Eczacıbaşı Yapı Gereçleri San. ve Tic. A.Ş.'nin ürünler ve teknik detaylarında değişiklik yapma hakkı saklıdır. • Krom armatürler için garanti süresi 10 yıl, renkli kaplamaya sahip armatürler için garanti süresi 5 yıldır (Elektronik lavabo bataryaları ve zaman ayarlı-dokunmatik lavabo bataryaları hariç). • Elektronik lavabo bataryaları ve zaman ayarlı-dokunmatik lavabo bataryaları için garanti süresi 2 yıldır.

VitrA

Liquid

Ürün/Kod	Ürün açıklamaları	Kaplama
A42747 Λ ⊕ YERLİ ÜRETİM	Lavabo bataryası (2 delikli lavabolar için)	Krom
A4274739 Λ ⊕ YERLİ ÜRETİM	Lavabo bataryası (2 delikli lavabolar için)	Parlak siyah

- Çıkış ucu uzunluğu 175 mm'dir.
- Çıkış ucu yüksekliği 205 mm'dir.
- Özel debi kısıcılı perlatör sayesinde max. 9 L/dk su akışı sağlanmaktadır.
- Cache (gizli) perlatör.

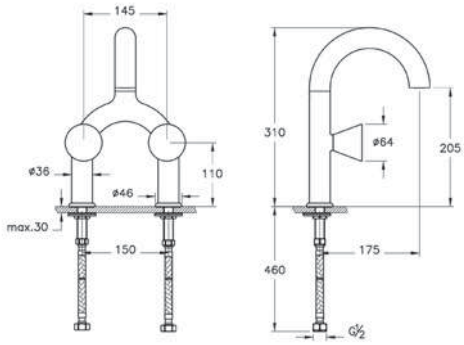

A42689 ◆ ⊕ Λ YERLİ ÜRETİM	Ankastre lavabo bataryası (uzun)	Krom
A4268939 ◆ ⊕ Λ YERLİ ÜRETİM	Ankastre lavabo bataryası (uzun)	Parlak siyah

- Çıkış Ucu uzunluğu max. 255 mm'dir.
- Özel debi kısıcılı perlatör sayesinde max. 9 L/dk su akışı sağlanmaktadır.
- Cache (gizli) perlatör.
- Kaba inşaat sırasında A43465 kullanılarak sıva altı montajı yapılmalıdır.
- Sıva altı grubu ürüne dahil değildir.

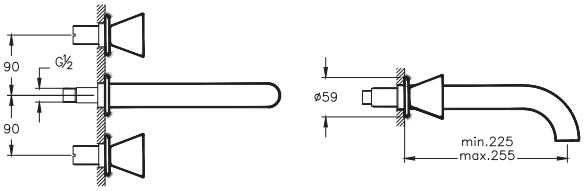

A42690 Λ ⊕ YERLİ ÜRETİM	Ankastre lavabo bataryası (kısa)	Krom
A4269039 Λ ⊕ YERLİ ÜRETİM	Ankastre lavabo bataryası (kısa)	Parlak siyah

- Çıkış Ucu uzunluğu max. 165 mm'dir.
- Özel debi kısıcılı perlatör sayesinde max. 9 L/dk su akışı sağlanmaktadır.
- Cache (gizli) perlatör.
- Kaba inşaat sırasında A43465 kullanılarak sıva altı montajı yapılmalıdır.
- Sıva altı grubu ürüne dahil değildir.

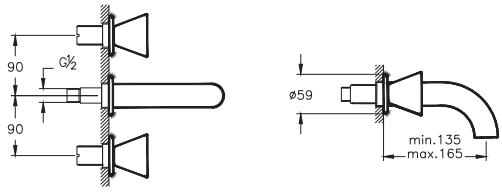

• Bu ürünlerde tesisat ana girişine filtre takılması tavsiye edilir. • Armatür-Lavabo Uyum Tablosu için bkz. sayfa no: 850-901. • Eczacıbaşı Yapı Gereçleri San. ve Tic. A.Ş.'nin ürünler ve teknik detaylarında değişiklik yapma hakkı saklıdır. • Krom armatürler için garanti süresi 10 yıl, renkli kaplamaya sahip armatürler için garanti süresi 5 yıldır (Elektronik lavabo bataryaları ve zaman ayarlı-dokunmatik lavabo bataryaları hariç). • Elektronik lavabo bataryaları ve zaman ayarlı-dokunmatik lavabo bataryaları için garanti süresi 2 yıldır.

VitrA

Liquid

Ürün/Kod	Ürün açıklamaları	Kaplama
A43465 ◆ ⊕ ∧ YERLİ ÜRETİM YENİ	Ankastre lavabo bataryası (sıva altı grubu)	-

- Kaba inşaat sırasında sıva altı montajı yapılmalıdır.
- Sıva üstü grubu ürüne dahil değildir.

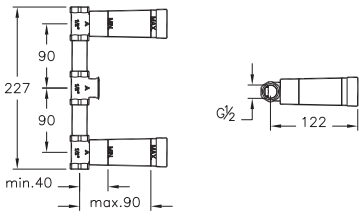

A42748 ⊕ ∧ YERLİ ÜRETİM	Duvardan lavabo bataryası	Krom
A4274839 ⊕ ∧ YERLİ ÜRETİM	Duvardan lavabo bataryası	Parlak siyah

- Çıkış ucu uzunluğu 240 mm'dir.
- Özel debi kısıcılı perlatör sayesinde max. 9 L/dk su akışı sağlanmaktadır.
- Cache (gizli) perlatör
- Eviye bataryası olarak kullanılamaz.
- Sıva altı montajı gerekli değildir.

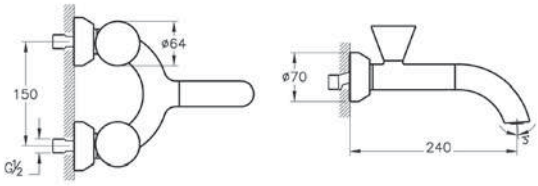

A42788 ⊕ ∧ Bedelsiz montaj YERLİ ÜRETİM	Temassız lavabo bataryası (elektrikli, çift su girişli)	Krom
A4278839 ◆ ⊕ ∧ Bedelsiz montaj YERLİ ÜRETİM	Temassız lavabo bataryası (elektrikli, çift su girişli)	Parlak siyah

- Akış başladıktan 60 sn sonra emniyet amacı ile otomatik olarak su kapanmaktadır.
- Çıkış ucu uzunluğu 175 mm'dir.
- Çıkış ucu yüksekliği 180 mm'dir.
- Çift (sıcak-soğuk) su bağlantılıdır.
- 6V elektrik ile çalışır.
- Özel debi kısıcılı perlatör sayesinde max. 5 L/dk su akışı sağlanmaktadır.
- Cache (gizli) perlatör.
- Kontrol ve valf ünitesi ürüne dahildir.
- Ürüne teması engellemek ve enerji tasarrufu sağlamak amacıyla sıcaklık ayarı ve emniyet kontrolü üniteden yapılmaktadır.
- Perakende satışlar bedelsiz montaj kapsamındadır. Proje satışlarında ise numune daire bedelsiz montaj kapsamındadır.

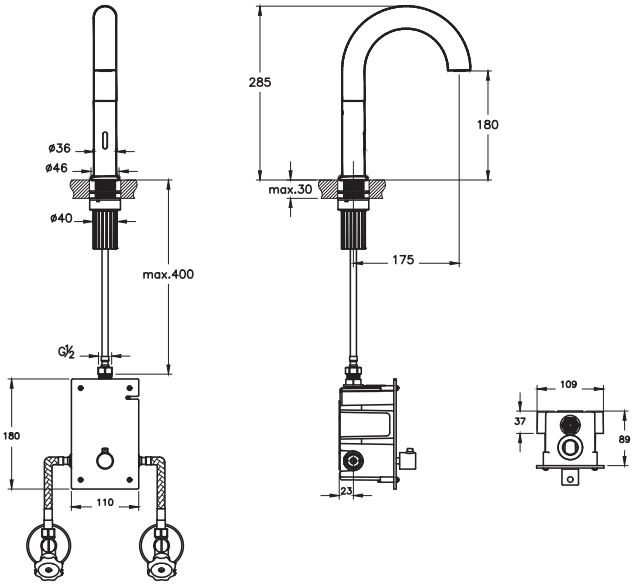

• Bu ürünlerde tesisat ana girişine filtre takılması tavsiye edilir. • Armatür-Lavabo Uyum Tablosu için bkz. sayfa no: 850-901. • Eczacıbaşı Yapı Gereçleri San. ve Tic. A.Ş.'nin ürünler ve teknik detaylarında değişiklik yapma hakkı saklıdır. • Krom armatürler için garanti süresi 10 yıl, renkli kaplamaya sahip armatürler için garanti süresi 5 yıldır (Elektronik lavabo bataryaları ve zaman ayarlı-dokunmatik lavabo bataryaları hariç). • Elektronik lavabo bataryaları ve zaman ayarlı-dokunmatik lavabo bataryaları için garanti süresi 2 yıldır.

VitrA

Liquid

Ürün/Kod	Ürün açıklamaları	Kaplama
A42787 Λ Bedelsiz montaj YERLİ ÜRETİM	Temassız lavabo bataryası (pilli, çift su girişli)	Krom
A4278739 Λ Bedelsiz montaj YERLİ ÜRETİM	Temassız lavabo bataryası (pilli, çift su girişli)	Parlak siyah

- Akış başladıktan 60 sn sonra emniyet amacı ile otomatik olarak su kapanmaktadır.
- Çıkış ucu uzunluğu 175 mm'dir.
- Çıkış ucu yüksekliği 180 mm'dir.
- Çift (sıcak-soğuk) su bağlantılıdır.
- 6V pil ile çalışır.
- Özel debi kısıcılı perlatör sayesinde max. 5 L/dk su akışı sağlanmaktadır.
- Cache (gizli) perlatör.
- Kontrol ve valf ünitesi ürüne dahildir.
- Ürüne teması engellemek ve enerji tasarrufu sağlamak amacıyla sıcaklık ayarı ve emniyet kontrolü üniteden yapılmaktadır.
- Perakende satışlar bedelsiz montaj kapsamındadır. Proje satışlarında ise numune daire bedelsiz montaj kapsamındadır.

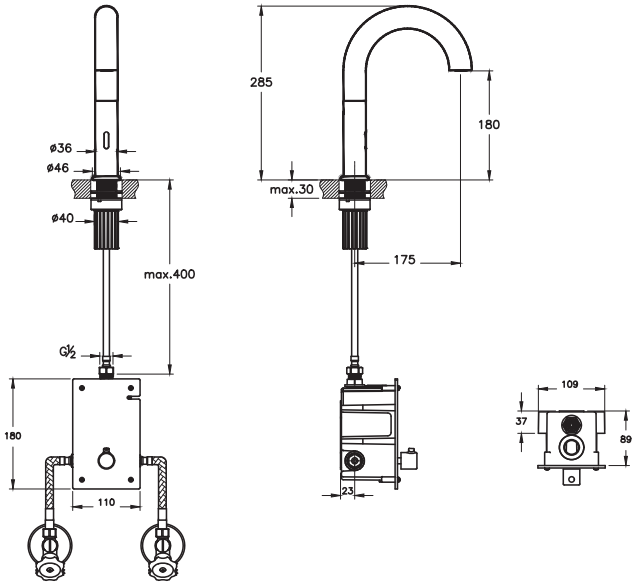

Ürün/Kod	Ürün açıklamaları	Kaplama
A42789 ⊕ Λ Bedelsiz montaj YERLİ ÜRETİM	Temassız lavabo bataryası (elektrikli, çift su girişli, yüksek)	Krom
A4278939 ⊕ Λ Bedelsiz montaj YERLİ ÜRETİM	Temassız lavabo bataryası (elektrikli, çift su girişli, yüksek)	Parlak siyah

- Akış başladıktan 60 sn sonra emniyet amacı ile otomatik olarak su kapanmaktadır.
- Çıkış ucu uzunluğu 175 mm'dir.
- Çıkış ucu yüksekliği 285 mm'dir.
- Çift (sıcak-soğuk) su bağlantılıdır.
- 6V elektrik ile çalışır.
- Özel debi kısıcılı perlatör sayesinde max. 5 L/dk su akışı sağlanmaktadır.
- Cache (gizli) perlatör.
- Kontrol ve valf ünitesi ürüne dahildir.
- Ürüne teması engellemek ve enerji tasarrufu sağlamak amacıyla sıcaklık ayarı ve emniyet kontrolü üniteden yapılmaktadır.
- Armatür merkezi ile lavabo hazne başlangıcı arası max. 70 mm olmalıdır.
- Çanak lavabonun yüksekliği max. 140 mm olmalıdır.
- Perakende satışlar bedelsiz montaj kapsamındadır. Proje satışlarında ise numune daire bedelsiz montaj kapsamındadır.

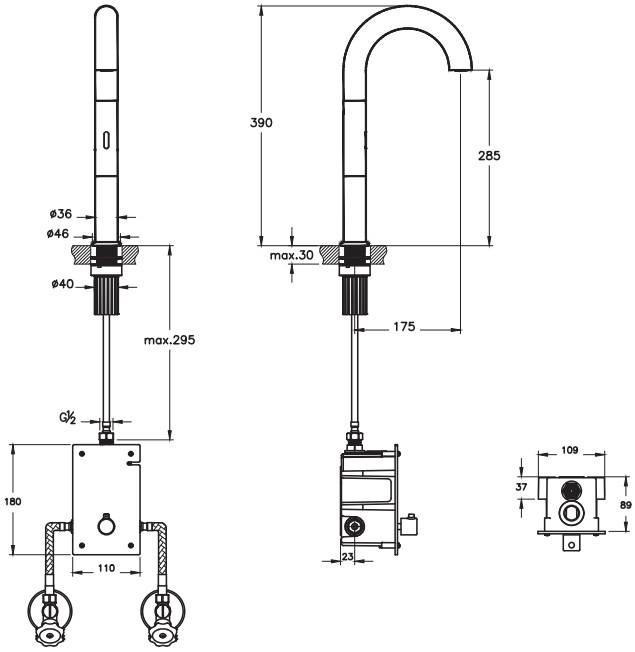

• Bu ürünlerde tesisat ana girişine filtre takılması tavsiye edilir. • Armatür-Lavabo Uyum Tablosu için bkz. sayfa no: 850-901. • Eczacıbaşı Yapı Gereçleri San. ve Tic. A.Ş.'nin ürünler ve teknik detaylarında değişiklik yapma hakkı saklıdır. • Krom armatürler için garanti süresi 10 yıl, renkli kaplamaya sahip armatürler için garanti süresi 5 yıldır (Elektronik lavabo bataryaları ve zaman ayarlı-dokunmatik lavabo bataryaları hariç). • Elektronik lavabo bataryaları ve zaman ayarlı-dokunmatik lavabo bataryaları için garanti süresi 2 yıldır.

VitrA

Liquid

Ürün/Kod	Ürün açıklamaları	Kaplama
A42774 Λ Bedelsiz montaj YERLİ ÜRETİM	Temassız lavabo bataryası (pilli, çift su girişli, yüksek)	Krom
A4277439 Λ Bedelsiz montaj YERLİ ÜRETİM	Temassız lavabo bataryası (pilli, çift su girişli, yüksek)	Parlak siyah

- Akış başladıktan 60 sn sonra emniyet amacı ile otomatik olarak su kapanmaktadır.
- Çıkış ucu uzunluğu 175 mm'dir.
- Çıkış ucu yüksekliği 285 mm'dir.
- Çift (sıcak-soğuk) su bağlantılıdır.
- 6V pil ile çalışır.
- Özel debi kısıcılı perlatör sayesinde max. 5 L/dk su akışı sağlanmaktadır.
- Cache (gizli) perlatör.
- Kontrol ve valf ünitesi ürüne dahildir.
- Ürüne teması engellemek ve enerji tasarrufu sağlamak amacıyla sıcaklık ayarı ve emniyet kontrolü üniteden yapılmaktadır.
- Armatür merkezi ile lavabo hazne başlangıcı arası max. 70 mm olmalıdır.
- Çanak lavabonun yüksekliği max. 140 mm olmalıdır.
- Perakende satışlar bedelsiz montaj kapsamındadır. Proje satışlarında ise numune daire bedelsiz montaj kapsamındadır.

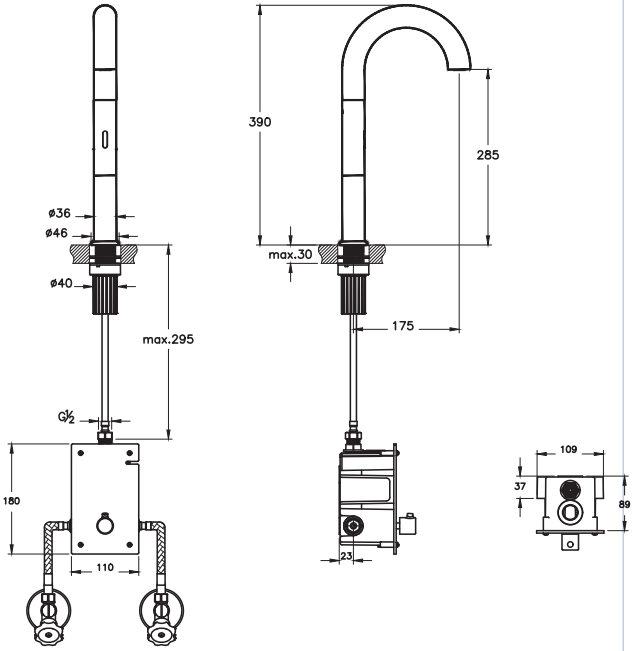

A42758 Λ YERLİ ÜRETİM	Bide bataryası	Krom
A4275839 Λ YERLİ ÜRETİM	Bide bataryası	Parlak siyah

- Çıkış ucunda mafsallı perlatör kullanılmıştır.
- Özel debi regülatörlü perlatör sayesinde max. 5 L/dk su akışı sağlanmaktadır.
- Sifon alt grubu dahil değildir.
- Sifon kumandalı olduğundan taşma deliği olmayan bideler ile uyumlu değildir.
- Kartuş soğuk konumda açılarak enerji tasarrufu sağlar.

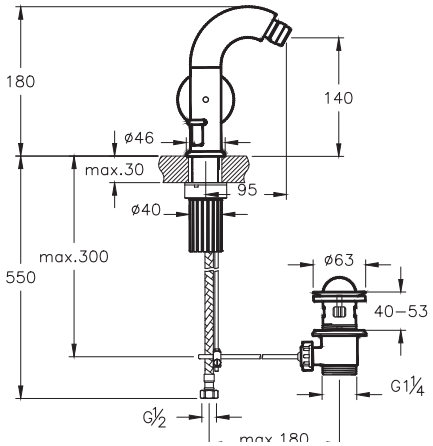

• Bu ürünlerde tesisat ana girişine filtre takılması tavsiye edilir. • Armatür-Lavabo Uyum Tablosu için bkz. sayfa no: 850-901. • Eczacıbaşı Yapı Gereçleri San. ve Tic. A.Ş.'nin ürünler ve teknik detaylarında değişiklik yapma hakkı saklıdır. • Krom armatürler için garanti süresi 10 yıl, renkli kaplamaya sahip armatürler için garanti süresi 5 yıldır (Elektronik lavabo bataryaları ve zaman ayarlı-dokunmatik lavabo bataryaları hariç). • Elektronik lavabo bataryaları ve zaman ayarlı-dokunmatik lavabo bataryaları için garanti süresi 2 yıldır.

VitrA

Liquid

Ürün/Kod	Ürün açıklamaları	Kaplama
A47219 ◆ ⊕ Λ YERLİ ÜRETİM	Termostatik duş sistemi	Krom
A4721939 ◆ ⊕ Λ YERLİ ÜRETİM	Termostatik duş sistemi	Parlak siyah

- El duşu askısı bataryaya mıknatıs ile tutunma sağlamaktadır.
- Termostatik batarya, duş başlığı ve el duşu ürüne dahildir.
- Tek fonksiyonlu duş başlığı: Aquarain
- Tek fonksiyonlu el duşu: Aquaspray
- 12 L/dk el duşu debisi.
- 14 L/dk duş başlığı debisi
- Armatür üzerindeki 2 yollu yönlendirici suyu duş başlığı veya el duşuna yönlendirir.
- 38°C üzerindeki sıcaklıklara istenmeden çıkılmasını engelleyici emniyet butonu.
- Sıva altı montaj yapılmadan kullanılmaktadır.

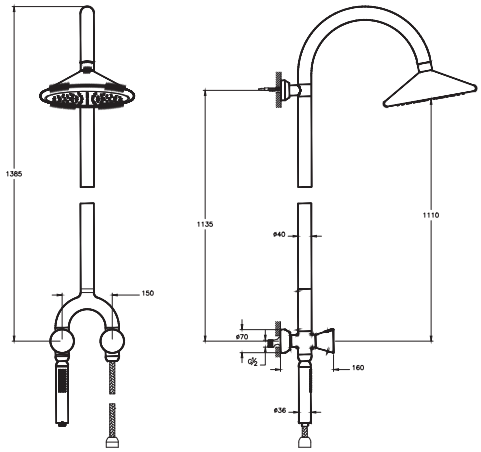

A42777 ⊕ Λ YERLİ ÜRETİM	Ankastre duş seti	Krom
A4277739 ◆ ⊕ Λ YERLİ ÜRETİM	Ankastre duş seti	Parlak siyah

- El duşu, duş başlığı ve sıva altı grubu dahildir.
- Kaba inşaat sırasında sıva altı montajı yapılmalıdır.
- El duşu ve duş başlığındaki silikon noozle biriken kirecin ufak bir el hareketiyle kolayca temizlenmesine ve ürünün uzun ömürlü olmasına olanak verir.
- Chroma-tech spiral uzunluğu 1.500 mm'dir.
- Tek fonksiyonlu el duşu: Aquaspray
- El Duşu Debisi: 12 L/dk
- Tek fonksiyonlu duş başlığı: Aquarain
- Duş Başlığı Debisi: 18 L/dk
- Duş başlığı mafsalı 20° (±10°) dönebilmektedir.

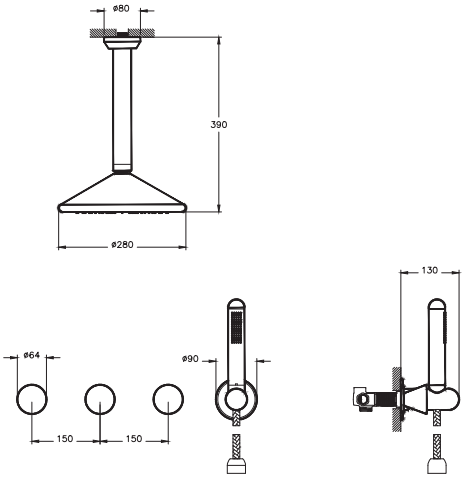

• Bu ürünlerde tesisat ana girişine filtre takılması tavsiye edilir. • Armatür-Lavabo Uyum Tablosu için bkz. sayfa no: 850-901. • Eczacıbaşı Yapı Gereçleri San. ve Tic. A.Ş.'nin ürünler ve teknik detaylarında değişiklik yapma hakkı saklıdır. • Krom armatürler için garanti süresi 10 yıl, renkli kaplamaya sahip armatürler için garanti süresi 5 yıldır (Elektronik lavabo bataryaları ve zaman ayarlı-dokunmatik lavabo bataryaları hariç). • Elektronik lavabo bataryaları ve zaman ayarlı-dokunmatik lavabo bataryaları için garanti süresi 2 yıldır.

VitrA

Liquid

Ürün/Kod	Ürün açıklamaları	Kaplama
A45750	Duş başlığı	Krom
A4575039	Duş başlığı	Parlak siyah

- Ø 280 mm
- Ürün uzunluğu: 410 mm
- Tek fonksiyonlu: Aquarain
- Duş Başlığı Debisi: 18 L/dk
- El duşu ve duş başlığındaki silikon noozle biriken kirecin ufak bir el hareketiyle kolayca temizlenmesine ve ürünün uzun ömürlü olmasına olanak verir.
- Duş başlığı mafsalı 20° (±10°) dönebilmektedir.

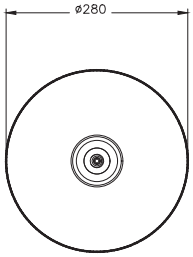

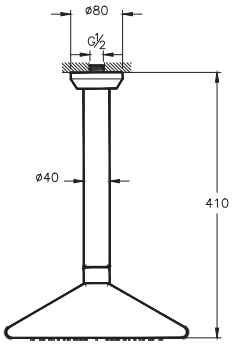

A42796	1F el duşu takımı	Krom
A4279639	1F el duşu takımı	Parlak siyah

- Ø 36 mm
- Chroma-tech spiral uzunluğu 1.500 mm'dir.
- Tek fonksiyonlu: Aquaspray
- El duşu debisi: 12 L/dk
- El duşu ve duş başlığındaki silikon noozle biriken kirecin ufak bir el hareketiyle kolayca temizlenmesine ve ürünün uzun ömürlü olmasına olanak verir.

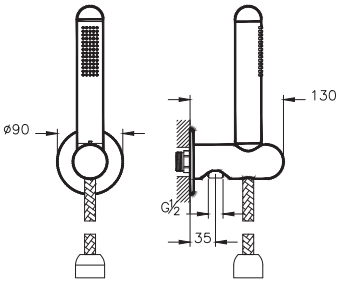

A42795	Ankastre el duşu çıkışı	Krom
A4279539	Ankastre el duşu çıkışı	Parlak siyah

- G1/2" giriş; G1/2" çıkışlıdır.
- Yalnızca A42796 kodlu el duşu takımı ile kullanılabilir.
- Duvardan gelen suyu el duşuna yönlendirmek içindir.
- El duşu sabit askısı fonksiyonu görür.

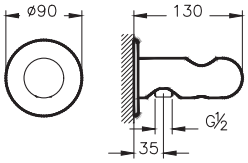

• Bu ürünlerde tesisat ana girişine filtre takılması tavsiye edilir. • Armatür-Lavabo Uyum Tablosu için bkz. sayfa no: 850-901. • Eczacıbaşı Yapı Gereçleri San. ve Tic. A.Ş.'nin ürünler ve teknik detaylarında değişiklik yapma hakkı saklıdır. • Krom armatürler için garanti süresi 10 yıl, renkli kaplamaya sahip armatürler için garanti süresi 5 yıldır (Elektronik lavabo bataryaları ve zaman ayarlı-dokunmatik lavabo bataryaları hariç). • Elektronik lavabo bataryaları ve zaman ayarlı-dokunmatik lavabo bataryaları için garanti süresi 2 yıldır.

VitrA

Liquid

Ürün/Kod	Ürün açıklamaları	Kaplama
A42778 Λ ⊕ YERLİ ÜRETİM	Açık hava duş kolonu (yerden)	Paslanmaz çelik

- Sıva altı grubu dahildir.
- Sıcaklık ve debi ayarı kolon üzerindeki volan aracılığı ile yapılmaktadır.
- Sıcak-soğuk su girişli.
- Paslanmaz çelik malzeme.
- Tek fonksiyonlu duş başlığı: Aquarain
- Duş Başlığı Debisi: 18 L/dk
- Duş başlığı mafsalı 20° (±10°) dönebilmektedir.
- Kartuş soğuk konumda açılarak enerji tasarrufu sağlar.

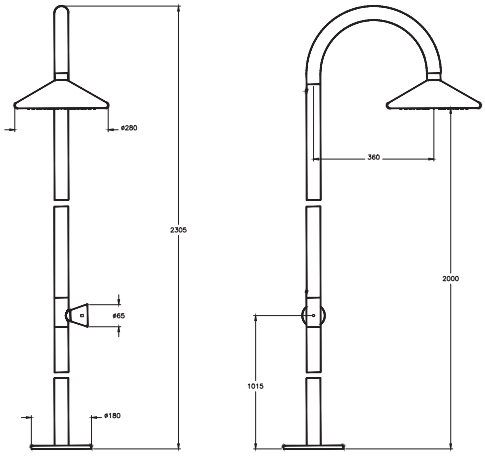

A42793 ◆ ⊕ Λ YERLİ ÜRETİM	Ankastre stop valf (sıva üstü grubu)	Krom
A4279339 ◆ ⊕ Λ YERLİ ÜRETİM	Ankastre stop valf (sıva üstü grubu)	Parlak siyah

- Kaba inşaat sırasında A41441 veya A41442 kullanılarak sıva altı montajı yapılmalıdır.
- Ø 80 mm rozet ürüne dahildir.
- Sıva altı grubu ürüne dahil değildir.

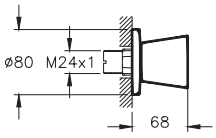

A41441 ◆ ⊕ YERLİ ÜRETİM	Ankastre stop valf (sıva altı grubu)	

- Ankastre banyo ve ankastre duş bataryaları ile uyumludur.
- Cache (gizli) perlatör
- Çıkış ucu uzunluğu 137 mm'dir.

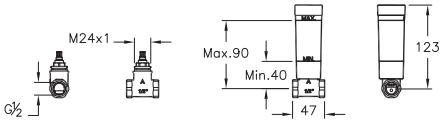

A41442 ◆ ⊕ YERLİ ÜRETİM	Ankastre stop valf (sıva altı grubu)	

- Kaba inşaat sırasında sıva altı montajı yapılmalıdır.
- 90° açma-kapama
- Su giriş bağlantısı G 3/4'tir.
- 50 mm oynama mesafesi
- Sıva üstü grubu ürüne dahil değildir.

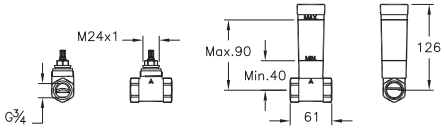

• Bu ürünlerde tesisat ana girişine filtre takılması tavsiye edilir. • Armatür-Lavabo Uyum Tablosu için bkz. sayfa no: 850-901. • Eczacıbaşı Yapı Gereçleri San. ve Tic. A.Ş.'nin ürünler ve teknik detaylarında değişiklik yapma hakkı saklıdır. • Krom armatürler için garanti süresi 10 yıl, renkli kaplamaya sahip armatürler için garanti süresi 5 yıldır (Elektronik lavabo bataryaları ve zaman ayarlı-dokunmatik lavabo bataryaları hariç). • Elektronik lavabo bataryaları ve zaman ayarlı-dokunmatik lavabo bataryaları için garanti süresi 2 yıldır.

VitrA

Liquid

Ürün/Kod	Ürün açıklamaları	Kaplama
A45169 ◆ ⊕ Λ YERLİ ÜRETİM	Lavabo yuvarlak süzgeci (sabit)	Krom
A4516939 ◆ ⊕ Λ YERLİ ÜRETİM	Lavabo yuvarlak süzgeci (sabit)	Parlak siyah

- Sabit süzgeçlidir.
- Süzgeç kısmı yuvarlaktır.
- G1 1/4″ erkek bağlantılıdır.
- Sayfa 819-821'deki sifon alt gruplarından bir tanesi ile kullanılmalıdır.

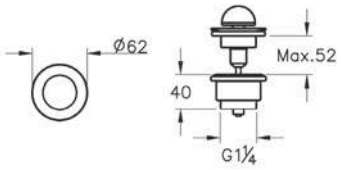

A45170 Λ ⊕ YERLİ ÜRETİM	Lavabo yuvarlak süzgeci (basmalı)	Krom
A4517039 Λ ⊕ YERLİ ÜRETİM	Lavabo yuvarlak süzgeci (basmalı)	Parlak siyah

- Taşma deliği olan lavabolar ile kullanılmalıdır.
- Basmalı aç-kapa süzgeçlidir.
- Süzgeç kısmı yuvarlaktır.
- G1 1/4″ erkek bağlantılıdır.
- Sayfa 819-821'deki sifon alt gruplarından bir tanesi ile kullanılmalıdır.

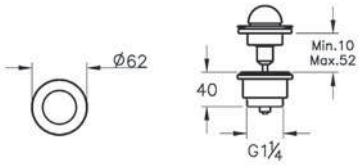

A42759 ◆ ⊕ Λ YERLİ ÜRETİM	Ara musluk	Krom
A4275939 ◆ ⊕ Λ YERLİ ÜRETİM	Ara musluk	Parlak siyah

- G 3/8″ rakor bağlantılarına uygundur.
- 180° açma-kapama.
- Rakorsuzdur.
- Ø 65 mm rozet ürüne dahildir.

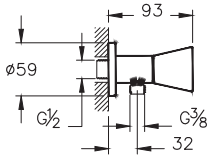

A45124 ◆ ⊕ Λ YERLİ ÜRETİM	Lavabo sifonu (T tipi, uzun)	Krom
A4512439 ◆ ⊕ Λ YERLİ ÜRETİM	Lavabo sifonu (T tipi, uzun)	Parlak siyah

- G 1 1/4″ girişlidir.
- T boruludur.
- Lavabo sifon merkezi ile duvar arası min. 76 max. 430 mm'dir. Ölçülerin lavaboya uygunluğu kontrol edilmelidir.
- Metal taslıdır.
- Sifon kumandalı lavabo bataryalarıyla verilen süzgeçle veya sayfa 822-823'den seçilecek süzgeç ile kullanılmalıdır.

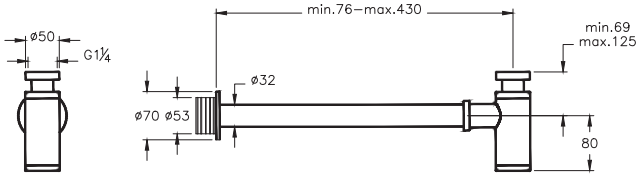

• Bu ürünlerde tesisat ana girişine filtre takılması tavsiye edilir. • Armatür-Lavabo Uyum Tablosu için bkz. sayfa no: 850-901. • Eczacıbaşı Yapı Gereçleri San. ve Tic. A.Ş.'nin ürünler ve teknik detaylarında değişiklik yapma hakkı saklıdır. • Krom armatürler için garanti süresi 10 yıl, renkli kaplamaya sahip armatürler için garanti süresi 5 yıldır (Elektronik lavabo bataryaları ve zaman ayarlı-dokunmatik lavabo bataryaları hariç). • Elektronik lavabo bataryaları ve zaman ayarlı-dokunmatik lavabo bataryaları için garanti süresi 2 yıldır.

İstanbul

VitrA

İstanbul by Covegrove.

Ürün/Kod	Ürün açıklamaları	Kaplama
A41807 ⊕ Λ YERLİ ÜRETİM	Lavabo bataryası (3 delikli lavabolar için)	Krom

- Çıkış ucu uzunluğu 130 mm'dir.
- Çıkış ucu yüksekliği 80 mm'dir.
- 90° açma-kapama
- Cache (gizli) perlatör
- Özel debi kısıcılı perlatör sayesinde max. 5 L/dk su akışı sağlanmaktadır.

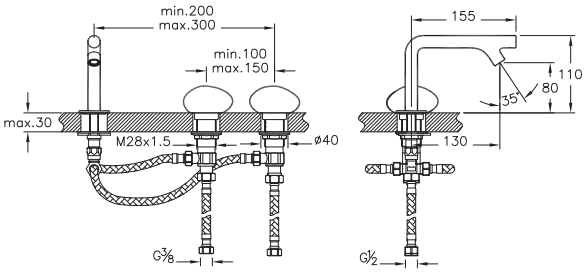

A42304 ⊕ Λ YERLİ ÜRETİM	Lavabo bataryası (2 delikli lavabolar için)	Krom

- Çıkış ucu uzunluğu 248 mm'dir.
- Çıkış ucu yüksekliği 153 mm'dir.
- Cache (gizli) perlatör
- Özel debi kısıcılı perlatör sayesinde max. 5 L/dk su akışı sağlanmaktadır.

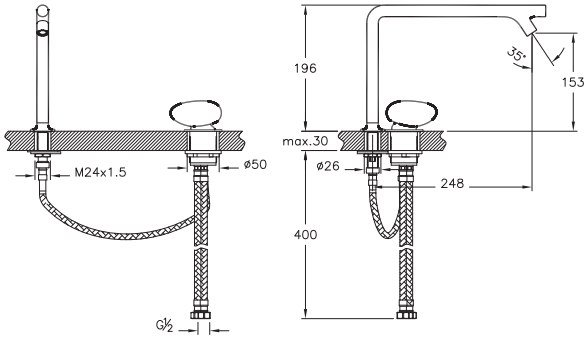

A41826 ◆ ⊕ Λ YERLİ ÜRETİM	Lavabo bataryası	Krom

- Çıkış ucu uzunluğu 130 mm'dir.
- Çıkış ucu yüksekliği 108 mm'dir.
- Gövde boyutları 125x55x61 mm'dir.
- Cache (gizli) perlatör
- Özel debi kısıcılı perlatör sayesinde max. 5 L/dk su akışı sağlanmaktadır.

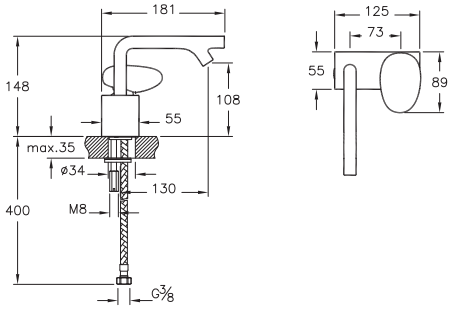

• Bu ürünlerde tesisat ana girişine filtre takılması tavsiye edilir. • Armatür-Lavabo Uyum Tablosu için bkz. sayfa no: 850-901. • Eczacıbaşı Yapı Gereçleri San. ve Tic. A.Ş.'nin ürünler ve teknik detaylarında değişiklik yapma hakkı saklıdır. • Krom armatürler için garanti süresi 10 yıl, renkli kaplamaya sahip armatürler için garanti süresi 5 yıldır (Elektronik lavabo bataryaları ve zaman ayarlı-dokunmatik lavabo bataryaları hariç). • Elektronik lavabo bataryaları ve zaman ayarlı-dokunmatik lavabo bataryaları için garanti süresi 2 yıldır.

VitrA

İstanbul by Covegrove.

Ürün/Kod	Ürün açıklamaları	Kaplama
A42845 ◆ ⊕ Λ YERLİ ÜRETİM	Ankastre lavabo bataryası (uzun) (sıva üstü grubu)	Krom

- Kaba inşaat sırasında A42844 sıva altı montajı yapılmalıdır.
- Çıkış ucu uzunluğu 218 mm'dir.
- Rozet boyutları 260x95 mm'dir.
- 90° açma-kapama
- Cache (gizli) perlatör
- Özel debi kısıcılı perlatör sayesinde max. 5 L/dk su akışı sağlanmaktadır.
- Sıva altı grubu ürüne dahil değildir.

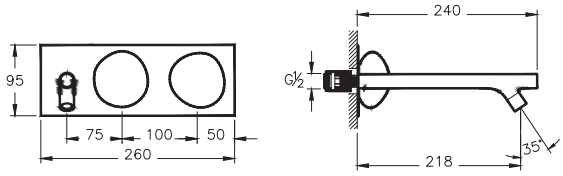

A42846 Λ ⊕ YERLİ ÜRETİM	Ankastre lavabo bataryası (kısa) (sıva üstü grubu)	Krom

- Kaba inşaat sırasında A42844 sıva altı montajı yapılmalıdır.
- Çıkış ucu uzunluğu 180 mm'dir.
- Rozet boyutları 260x95 mm'dir.
- 90° açma-kapama
- Cache (gizli) perlatör
- Özel debi kısıcılı perlatör sayesinde max. 5 L/dk su akışı sağlanmaktadır.
- Sıva altı grubu ürüne dahil değildir.

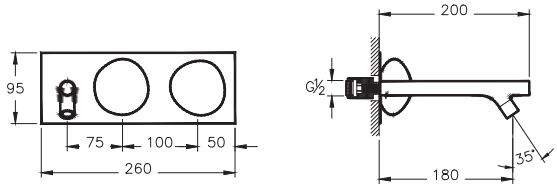

A42844 ◆ ⊕ Λ YERLİ ÜRETİM	Ankastre lavabo bataryası (sıva altı grubu)	

- Kaba inşaat sırasında sıva altına montajı yapılmalıdır.
- Sıva üstü grubu ürüne dahil değildir.

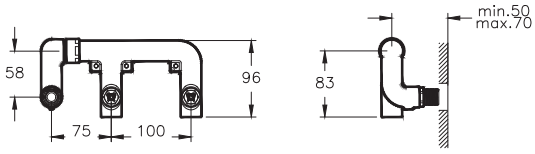

• Bu ürünlerde tesisat ana girişine filtre takılması tavsiye edilir. • Armatür-Lavabo Uyum Tablosu için bkz. sayfa no: 850-901. • Eczacıbaşı Yapı Gereçleri San. ve Tic. A.Ş.'nin ürünler ve teknik detaylarında değişiklik yapma hakkı saklıdır. • Krom armatürler için garanti süresi 10 yıl, renkli kaplamaya sahip armatürler için garanti süresi 5 yıldır (Elektronik lavabo bataryaları ve zaman ayarlı-dokunmatik lavabo bataryaları hariç). • Elektronik lavabo bataryaları ve zaman ayarlı-dokunmatik lavabo bataryaları için garanti süresi 2 yıldır.

VitrA

İstanbul by Covegrove.

Ürün/Kod	Ürün açıklamaları	Kaplama
A42231 ◆ ⊕ Λ YERLİ ÜRETİM	Ankastre lavabo bataryası (uzun) (sıva üstü grubu)	Krom

- Kaba inşaat sırasında A42230 kullanılarak sıva altı montajı yapılmalıdır.
- Çıkış ucu uzunluğu 220 mm'dir.
- Rozet boyutları 190x120 mm'dir.
- Cache (gizli) perlatör
- Özel debi kısıcılı perlatör sayesinde max. 5 L/dk su akışı sağlanmaktadır.
- Isı ve debi limitörlü özel kartuş
- Sıva altı grubu ürüne dahil değildir.

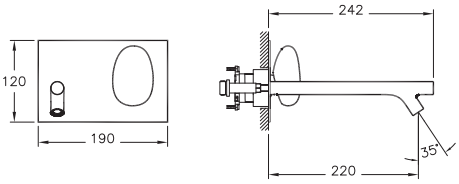

A42232 ◆ ⊕ Λ YERLİ ÜRETİM	Ankastre lavabo bataryası (kısa) (sıva üstü grubu)	Krom

- Kaba inşaat sırasında A42230 kullanılarak sıva altı montajı yapılmalıdır.
- Çıkış ucu uzunluğu 180 mm'dir.
- Rozet boyutları 190x120 mm'dir.
- Cache (gizli) perlatör
- Özel debi kısıcılı perlatör sayesinde max. 5 L/dk su akışı sağlanmaktadır.
- Isı ve debi limitörlü özel kartuş
- Sıva altı grubu ürüne dahil değildir.

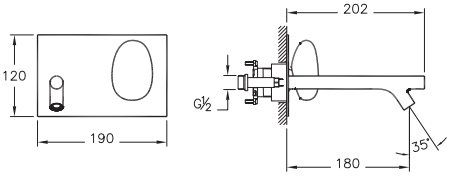

A42230 ◆ ⊕ Λ YERLİ ÜRETİM	Ankastre lavabo bataryası (sıva altı grubu)	-

- Kaba inşaat sırasında sıva altı montaj yapılmalıdır.
- Sıva üstü grubu ürüne dahil değildir.

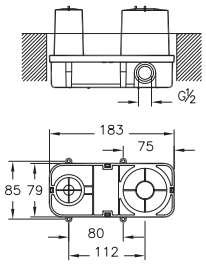

• Bu ürünlerde tesisat ana girişine filtre takılması tavsiye edilir. • Armatür-Lavabo Uyum Tablosu için bkz. sayfa no: 850-901. • Eczacıbaşı Yapı Gereçleri San. ve Tic. A.Ş.'nin ürünler ve teknik detaylarında değişiklik yapma hakkı saklıdır. • Krom armatürler için garanti süresi 10 yıl, renkli kaplamaya sahip armatürler için garanti süresi 5 yıldır (Elektronik lavabo bataryaları ve zaman ayarlı-dokunmatik lavabo bataryaları hariç). • Elektronik lavabo bataryaları ve zaman ayarlı-dokunmatik lavabo bataryaları için garanti süresi 2 yıldır.

VitrA

İstanbul by Covegrove.

Ürün/Kod	Ürün açıklamaları	Kaplama

A41802 ◆ ⊕ ∧ YERLİ ÜRETİM

Banyo bataryası (el duşlu) — Krom

- Çıkış ucu uzunluğu 209 mm'dir.
- Cache (gizli) perlatör
- Eksen mesafesi 150 mm'dir.
- Chroma-tech spiral uzunluğu 1.500 mm'dir.
- El duşu ürüne dahildir.

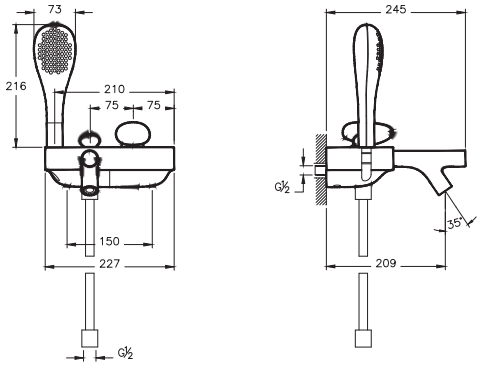

A42848 ◆ ⊕ ∧ YERLİ ÜRETİM

Ankastre banyo bataryası (3 yollu yönlendiricili) (sıva üstü grubu) — Krom

- Kaba inşaat sırasında A42847 sıva altı montajı yapılmalıdır.
- Çıkış ucu uzunluğu 135 mm'dir.
- Rozet boyutları 470x95 mm'dir.
- 90° açma-kapama
- Cache (gizli) perlatör
- Chroma-tech spiral uzunluğu 1.500 mm'dir.
- El duşu ve çıkış ucuna ek olarak suyu duş başlığı veya su jetleri seçeneklerinden birine yönlendirir.
- El duşu ürüne dahildir.
- Sıva altı grubu ürüne dahil değildir.

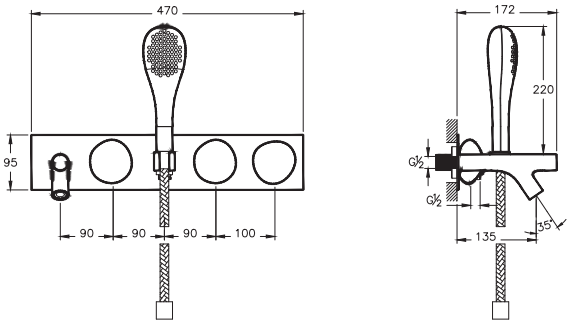

A42847 ◆ ⊕ ∧ YERLİ ÜRETİM

Ankastre banyo bataryası (sıva altı grubu) — -

- Kaba inşaat sırasında sıva altı montajı yapılmalıdır.
- Yönlendirici ile çıkış ucu, duş başlığı, su jetleri veya el duşu (ankastre el duşu çıkışı kullanılarak) seçeneklerinden sadece ikisi kullanılabilir.
- Isı ve debi limitörlü özel kartuş
- Sıva üstü grubu ürüne dahil değildir.

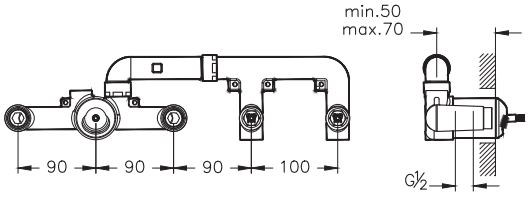

• Bu ürünlerde tesisat ana girişine filtre takılması tavsiye edilir. • Armatür-Lavabo Uyum Tablosu için bkz. sayfa no: 850-901. • Eczacıbaşı Yapı Gereçleri San. ve Tic. A.Ş.'nin ürünler ve teknik detaylarında değişiklik yapma hakkı saklıdır. • Krom armatürler için garanti süresi 10 yıl, renkli kaplamaya sahip armatürler için garanti süresi 5 yıldır (Elektronik lavabo bataryaları ve zaman ayarlı-dokunmatik lavabo bataryaları hariç). • Elektronik lavabo bataryaları ve zaman ayarlı-dokunmatik lavabo bataryaları için garanti süresi 2 yıldır.

VitrA

İstanbul by Covegrove.

Ürün/Kod	Ürün açıklamaları	Kaplama
A42850 Λ YERLİ ÜRETİM	Ankastre duş bataryası (sıva üstü grubu)	Krom

- Kaba inşaat sırasında A42849 sıva altı montajı yapılmalıdır.
- Rozet boyutları 120x100 mm'dir.
- Tüm çıkış uçları, duş başlıkları, su jetleri ile veya ankastre el duşu çıkışı kullanılarak tüm el duşları ile uygulanabilir.
- Sıva altı grubu ürüne dahil değildir.

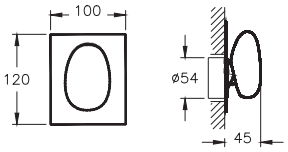

A42849 Λ YERLİ ÜRETİM	Ankastre duş bataryası (sıva altı grubu)	

- Kaba inşaat sırasında sıva altı montajı yapılmalıdır.
- Isı ve debi limitörlü özel kartuş
- Çıkış ucu, duş başlığı, su jetleri veya el duşu (ankastre el duşu çıkışı kullanılarak) seçeneklerinden sadece biri kullanılabilir.
- Sıva üstü grubu ürüne dahil değildir.

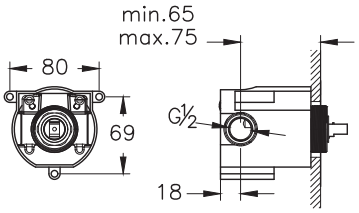

A41840 Λ ⊕ YERLİ ÜRETİM	Ankastre 3 yollu yönlendirici	Krom

- Rozet boyutları 120x100 mm'dir.
- Tüm ankastre duş bataryaları ile uygulanabilir.
- Tesisattan gelen suyu çıkış ucu, duş başlığı, su jetleri ve ankastre el duşu çıkışı kullanılarak el duşu seçeneklerinden sadece üçüne yönlendirir.

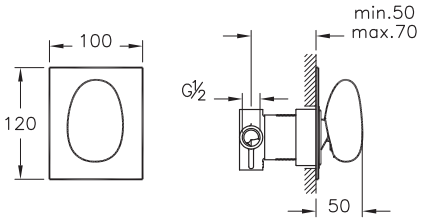

A41834 Λ ⊕ YERLİ ÜRETİM	Çıkış ucu	Krom

- Ankastre banyo ve ankastre duş bataryaları ile uyumludur.
- Cache (gizli) perlatör
- Çıkış ucu uzunluğu 137 mm'dir.

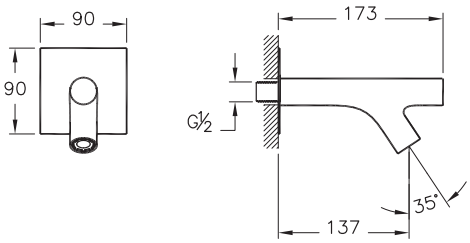

• Bu ürünlerde tesisat ana girişine filtre takılması tavsiye edilir. • Armatür-Lavabo Uyum Tablosu için bkz. sayfa no: 850-901. • Eczacıbaşı Yapı Gereçleri San. ve Tic. A.Ş.'nin ürünler ve teknik detaylarında değişiklik yapma hakkı saklıdır. • Krom armatürler için garanti süresi 10 yıl, renkli kaplamaya sahip armatürler için garanti süresi 5 yıldır (Elektronik lavabo bataryaları ve zaman ayarlı-dokunmatik lavabo bataryaları hariç). • Elektronik lavabo bataryaları ve zaman ayarlı-dokunmatik lavabo bataryaları için garanti süresi 2 yıldır.

VitrA

İstanbul by Covegrove.

Ürün/Kod	Ürün açıklamaları	Kaplama

A41813 Λ ⊕ YERLİ ÜRETİM — Küvet bataryası (5 delikli) — Krom

- Çıkış ucu uzunluğu 225 mm'dir.
- 90° açma-kapama
- Cache (gizli) perlatör
- Spiral uzunluğu 2.000 mm'dir.
- El duşu ürüne dahildir.
- El duşu spirali için küvet altına monte edilen "süzülen suyu toplama sistemi" ürüne dahildir.

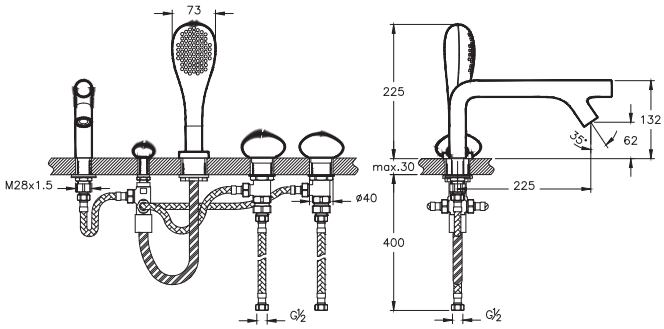

A41819 ⊕ Λ YERLİ ÜRETİM — Joystick küvet bataryası (yerden, el duşlu) — Krom

- Çıkış ucu uzunluğu 218 mm'dir.
- Çıkış ucu yüksekliği 608 mm'dir.
- Borunun yerden yüksekliği 665 mm'dir.
- Joystick kartuş
- Cache (gizli) perlatör
- El duşu ürüne dahildir.
- Uyumlu olduğu İstanbul serisi küvetleri için bkz. sayfa no: 1376
- Chroma-tech spiral uzunluğu 1.500 mm'dir.

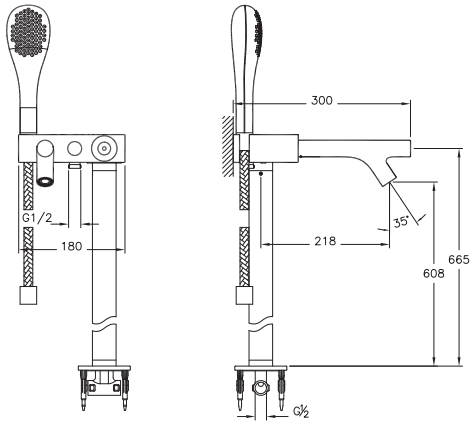

A48023 ◆ ⊕ Λ YERLİ ÜRETİM — Duş başlığı (tavandan) — Krom

- Tek fonksiyonlu: Aquarain
- Üründeki özel debi regülatörü sayesinde max. 18 L/dk su akışı sağlanmaktadır.
- 6 adet duş başlığından oluşur.
- Boru çapları 28 mm'dir.
- Tavandan duş başlığına kadar uzunluklar; 139 mm, 183 mm, 229 mm'dir.
- Duş başlığındaki silikon noozle biriken kirecin ufak bir el hareketiyle kolayca temizlenmesine ve ürünün uzun ömürlü olmasına olanak veriyor.
- Kaba inşaat sırasında sıva altı montajı yapılmalıdır.
- Sadece asma tavan uygulamalarında kullanılabilir.
- Dirsekler ürüne dahildir.

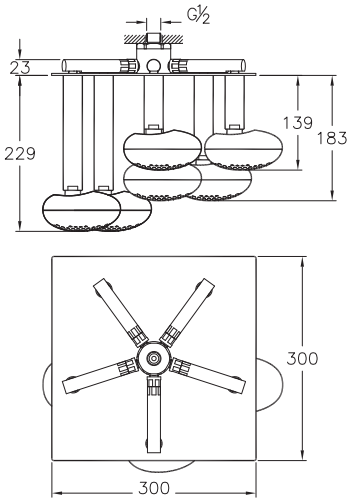

• Bu ürünlerde tesisat ana girişine filtre takılması tavsiye edilir. • Armatür-Lavabo Uyum Tablosu için bkz. sayfa no: 850-901. • Eczacıbaşı Yapı Gereçleri San. ve Tic. A.Ş.'nin ürünler ve teknik detaylarında değişiklik yapma hakkı saklıdır. • Krom armatürler için garanti süresi 10 yıl, renkli kaplamaya sahip armatürler için garanti süresi 5 yıldır (Elektronik lavabo bataryaları ve zaman ayarlı-dokunmatik lavabo bataryaları hariç). • Elektronik lavabo bataryaları ve zaman ayarlı-dokunmatik lavabo bataryaları için garanti süresi 2 yıldır.

VitrA

İstanbul by Covegrove.

Ürün/Kod	Ürün açıklamaları	Kaplama
A48006 Λ ⊕ YERLİ ÜRETİM	Duş başlığı (duvardan)	Krom

- Tek fonksiyonlu: Aquaspray
- Üründeki özel debi regülatörü sayesinde max. 12 L/dk su akışı sağlanmaktadır.
- Duş başlığındaki silikon noozle biriken kirecin ufak bir el hareketiyle kolayca temizlenmesine ve ürünün uzun ömürlü olmasına olanak veriyor.
- Dirsek ürüne dahildir.
- Dirsek uzunluğu 180 mm'dir.

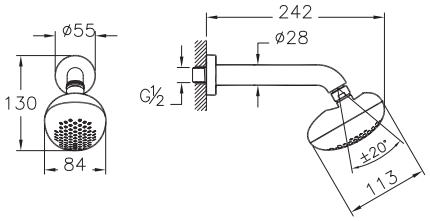

A48013 Λ ⊕ YERLİ ÜRETİM	Sürgülü el duşu takımı	Krom

- Akış fonksiyonu: Aquaspray
- El duşunda yer alan özel debi regülatörü sayesinde max. 8 L/dk su akışı sağlanmaktadır.
- El duşundaki silikon noozle biriken kirecin ufak bir el hareketiyle kolayca temizlenmesine ve ürünün uzun ömürlü olmasına olanak veriyor.
- Chroma-tech spiral tek parça pürüzsüz yüzeyi sayesinde rahatlıkla temizlenebiliyor ve kullanırken dolanmıyor.
- El duşunun tamamı parlak krom ile kaplıdır.
- Spiral uzunluğu 1.500 mm'dir.
- Sürgü uzunluğu 650 mm'dir.
- Eksen mesafesi 600 mm'dir.
- G 1/2"
- İstanbul sürgü ile verilmektedir.

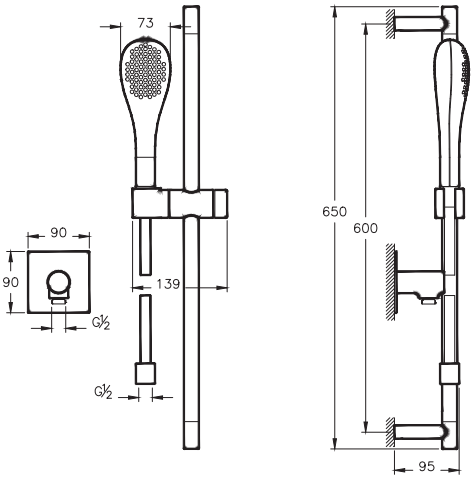

• Bu ürünlerde tesisat ana girişine filtre takılması tavsiye edilir. • Armatür-Lavabo Uyum Tablosu için bkz. sayfa no: 850-901. • Eczacıbaşı Yapı Gereçleri San. ve Tic. A.Ş.'nin ürünler ve teknik detaylarında değişiklik yapma hakkı saklıdır. • Krom armatürler için garanti süresi 10 yıl, renkli kaplamaya sahip armatürler için garanti süresi 5 yıldır (Elektronik lavabo bataryaları ve zaman ayarlı-dokunmatik lavabo bataryaları hariç). • Elektronik lavabo bataryaları ve zaman ayarlı-dokunmatik lavabo bataryaları için garanti süresi 2 yıldır.

VitrA

İstanbul by Covegrove.

Ürün/Kod	Ürün açıklamaları	Kaplama

A48015 Λ ⊕ YERLİ ÜRETİM — El duşu takımı — Krom

- Akış fonksiyonu: Aquaspray
- El duşunda yer alan özel debi regülatörü sayesinde max. 8 L/dk su akışı sağlanmaktadır.
- El duşundaki silikon noozle biriken kirecin ufak bir el hareketiyle kolayca temizlenmesine ve ürünün uzun ömürlü olmasına olanak veriyor.
- Chroma-tech spiral tek parça pürüzsüz yüzeyi sayesinde rahatlıkla temizlenebiliyor ve kullanırken dolanmıyor.
- El duşunun tamamı parlak krom ile kaplıdır.
- Spiral uzunluğu 1.500 mm'dir.
- G 1/2"
- Sadece İstanbul ürünleri ile uyumludur.

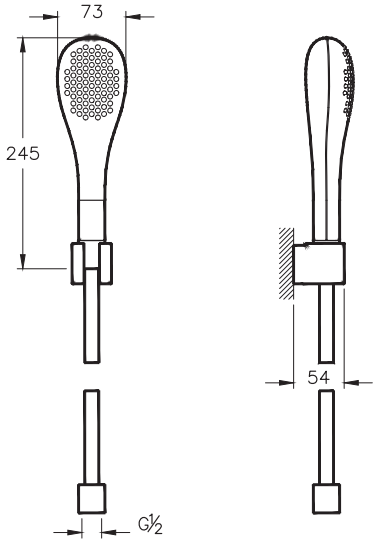

A41450 ◆ ⊕ Λ YERLİ ÜRETİM — Ankastre stop valf (sıva üstü grubu) — Krom

- Kaba inşaat sırasında A41441 veya A41442 kullanılarak sıva altı montajı yapılmalıdır.
- 90x90 mm rozet ürüne dahildir.
- Sıva altı grubu ürüne dahil değildir.

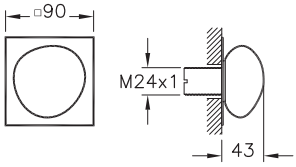

A41441 ◆ ⊕ YERLİ ÜRETİM — Ankastre stop valf (sıva altı grubu) — -

- Ankastre banyo ve ankastre duş bataryaları ile uyumludur.
- Cache (gizli) perlatör
- Çıkış ucu uzunluğu 137 mm'dir.

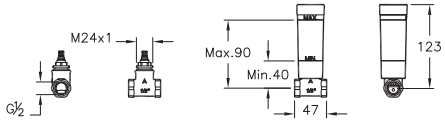

A41442 ◆ ⊕ YERLİ ÜRETİM — Ankastre stop valf (sıva altı grubu) — -

- Kaba inşaat sırasında sıva altı montajı yapılmalıdır.
- 90° açma-kapama
- Su giriş bağlantısı G 3/4'tir.
- 50 mm oynama mesafesi
- Sıva üstü grubu ürüne dahil değildir.

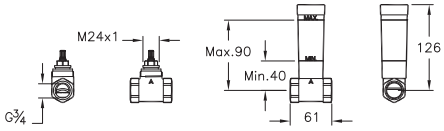

• Bu ürünlerde tesisat ana girişine filtre takılması tavsiye edilir. • Armatür-Lavabo Uyum Tablosu için bkz. sayfa no: 850-901. • Eczacıbaşı Yapı Gereçleri San. ve Tic. A.Ş.'nin ürünler ve teknik detaylarında değişiklik yapma hakkı saklıdır. • Krom armatürler için garanti süresi 10 yıl, renkli kaplamaya sahip armatürler için garanti süresi 5 yıldır (Elektronik lavabo bataryaları ve zaman ayarlı-dokunmatik lavabo bataryaları hariç). • Elektronik lavabo bataryaları ve zaman ayarlı-dokunmatik lavabo bataryaları için garanti süresi 2 yıldır.

Memoria

VitrA

Memoria

Ürün/Kod	Ürün açıklamaları	Kaplama
A4231557 ⊕ Λ YERLİ ÜRETİM	Lavabo bataryası (3 delikli lavabolar için)	Krom-Beyaz
A4231558 ⊕ Λ YERLİ ÜRETİM	Lavabo bataryası (3 delikli lavabolar için)	Krom-Siyah

- Çıkış ucu uzunluğu 122 mm'dir.
- Çıkış ucu yüksekliği 118 mm'dir.
- 90° açma-kapama
- Silikon Cache (gizli) perlatör
- Özel debi kısıcılı perlatör sayesinde max. 5 L/dk su akışı sağlanmaktadır.

1 Temmuz 2024 tarihi itibariyle satış hattından kaldırılacaktır.

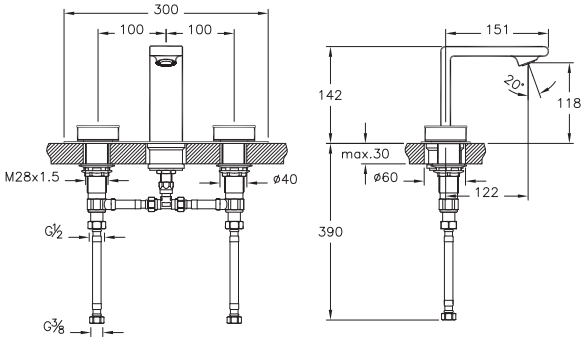

Ürün/Kod	Ürün açıklamaları	Kaplama
A4285157 ⊕ Λ YERLİ ÜRETİM	Ankastre lavabo bataryası (sıva üstü grubu)	Krom-Beyaz
A4285158 ⊕ Λ YERLİ ÜRETİM	Ankastre lavabo bataryası (sıva üstü grubu)	Krom-Siyah

- Kaba inşaat sırasında A42844 sıva altı montajı yapılmalıdır.
- Çıkış ucu uzunluğu 165 mm'dir.
- Rozet boyutları 270x72 mm'dir.
- 90° açma-kapama
- Silikon Cache (gizli) perlatör
- Özel debi kısıcılı perlatör sayesinde max. 5 L/dk su akışı sağlanmaktadır.
- Sıva altı grubu ürüne dahil değildir.

1 Temmuz 2024 tarihi itibariyle satış hattından kaldırılacaktır.

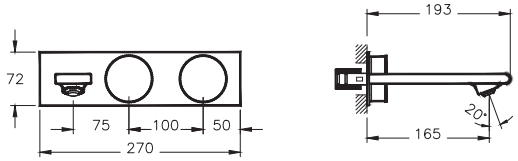

Ürün/Kod	Ürün açıklamaları	Kaplama
A42844 ◆ ⊕ Λ YERLİ ÜRETİM	Ankastre lavabo bataryası (sıva altı grubu)	-

- Kaba inşaat sırasında sıva altı montajı yapılmalıdır.
- Sıva üstü grubu ürüne dahil değildir.

1 Temmuz 2024 tarihi itibariyle satış hattından kaldırılacaktır.

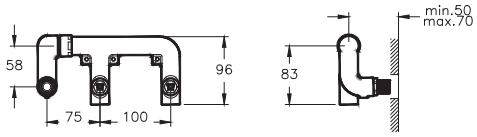

• Bu ürünlerde tesisat ana girişine filtre takılması tavsiye edilir. • Armatür-Lavabo Uyum Tablosu için bkz. sayfa no: 850-901. • Eczacıbaşı Yapı Gereçleri San. ve Tic. A.Ş.'nin ürünler ve teknik detaylarında değişiklik yapma hakkı saklıdır. • Krom armatürler için garanti süresi 10 yıl, renkli kaplamaya sahip armatürler için garanti süresi 5 yıldır (Elektronik lavabo bataryaları ve zaman ayarlı-dokunmatik lavabo bataryaları hariç). • Elektronik lavabo bataryaları ve zaman ayarlı-dokunmatik lavabo bataryaları için garanti süresi 2 yıldır.

VitrA

Memoria

Ürün/Kod	Ürün açıklamaları	Kaplama
A4285357 ⊕ Λ YERLİ ÜRETİM	Ankastre banyo bataryası (3 yollu yönlendiricili) (sıva üstü grubu)	Krom-Beyaz
A4285358 ⊕ Λ YERLİ ÜRETİM	Ankastre banyo bataryası (3 yollu yönlendiricili) (sıva üstü grubu)	Krom-Siyah

- Kaba inşaat sırasında A42852 sıva altı montajı yapılmalıdır.
- Çıkış ucu uzunluğu 163 mm'dir.
- Rozet boyutları 470x95 mm'dir.
- 90° açma-kapama
- Silikon Cache (gizli) perlatör
- Chroma-tech spiral uzunluğu 1.500 mm'dir.
- El duşu ve çıkış ucuna ek olarak suyu duş başlığı veya su jetleri seçeneklerinden birine yönlendirir.
- El duşu ürüne dahildir.
- Sıva altı grubu ürüne dahil değildir.

1 Temmuz 2024 tarihi itibariyle satış hattından kaldırılacaktır.

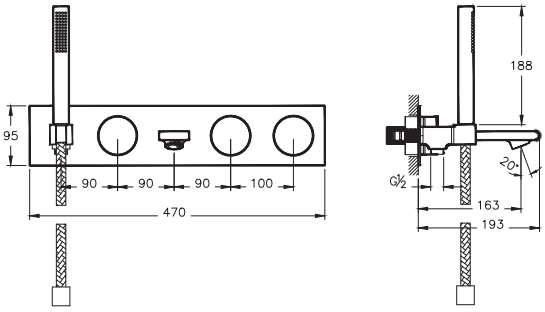

A42852 ⊕ Λ YERLİ ÜRETİM	Ankastre lavabo bataryası (sıva altı grubu)	-

- Kaba inşaat sırasında sıva altı montajı yapılmalıdır.
- Sıva üstü grubu ürüne dahil değildir.

1 Temmuz 2024 tarihi itibariyle satış hattından kaldırılacaktır.

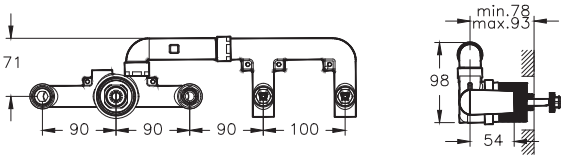

A4231657 ⊕ Λ YERLİ ÜRETİM	Küvet bataryası (5 delikli)	Krom-Beyaz
A4231658 ⊕ Λ YERLİ ÜRETİM	Küvet bataryası (5 delikli)	Krom-Siyah

- Çıkış ucu uzunluğu 122 mm'dir.
- 90° açma-kapama
- Cache (gizli) perlatör
- Spiral uzunluğu 2.000 mm'dir.
- El duşu ürüne dahildir.
- El duşu spirali için küvet altına monte edilen "süzülen suyu toplama sistemi" ürüne dahildir.

1 Temmuz 2024 tarihi itibariyle satış hattından kaldırılacaktır.

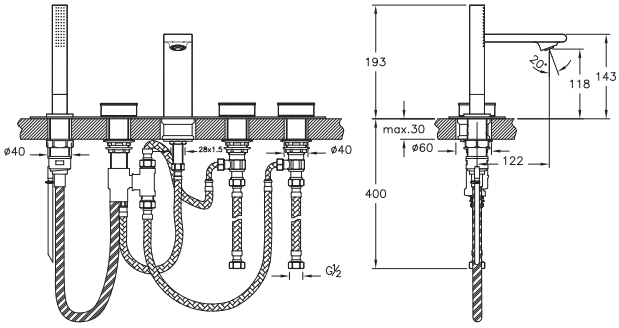

• Bu ürünlerde tesisat ana girişine filtre takılması tavsiye edilir. • Armatür-Lavabo Uyum Tablosu için bkz. sayfa no: 850-901. • Eczacıbaşı Yapı Gereçleri San. ve Tic. A.Ş.'nin ürünler ve teknik detaylarında değişiklik yapma hakkı saklıdır. • Krom armatürler için garanti süresi 10 yıl, renkli kaplamaya sahip armatürler için garanti süresi 5 yıldır (Elektronik lavabo bataryaları ve zaman ayarlı-dokunmatik lavabo bataryaları hariç). • Elektronik lavabo bataryaları ve zaman ayarlı-dokunmatik lavabo bataryaları için garanti süresi 2 yıldır.

VitrA

Memoria

Ürün/Kod	Ürün açıklamaları	Kaplama
A42329	Lavabo bataryası	Krom

- Çıkış ucu uzunluğu 141 mm'dir.
- Çıkış ucu yüksekliği 116 mm'dir.
- Isı ve debi limitörlü özel kartuş
- Silikon Cache (gizli) perlatör
- Özel debi kısıcılı perlatör sayesinde max. 5 L/dk su akışı sağlanmaktadır.

1 Temmuz 2024 tarihi itibariyle satış hattından kaldırılacaktır.

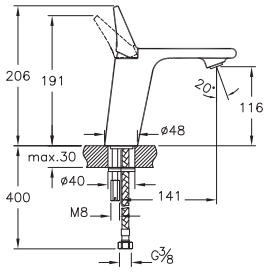

A42331	Lavabo bataryası (yüksek)	Krom

- Çıkış ucu uzunluğu 154 mm'dir.
- Çıkış ucu yüksekliği 221 mm'dir.
- Isı ve debi limitörlü özel kartuş
- Silikon Cache (gizli) perlatör
- Özel debi kısıcılı perlatör sayesinde max. 5 L/dk su akışı sağlanmaktadır.
- Sifon alt grubu ürüne dahil değildir.
- Sifon kumandalı olduğundan taşma deliği olmayan lavabolarla uyumlu değildir.

1 Temmuz 2024 tarihi itibariyle satış hattından kaldırılacaktır.

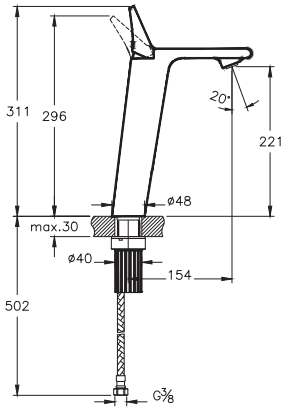

A42345	Ankastre lavabo bataryası (sıva üstü grubu)	Krom

- Kaba inşaat sırasında A42230 kullanılarak sıva altı montajı yapılmalıdır.
- Çıkış ucu uzunluğu 167 mm'dir.
- Silikon Cache (gizli) perlatör
- Özel debi kısıcılı perlatör sayesinde max. 5 L/dk su akışı sağlanmaktadır.
- Isı ve debi limitörlü özel kartuş
- Sıva altı grubu ürüne dahil değildir.

1 Temmuz 2024 tarihi itibariyle satış hattından kaldırılacaktır.

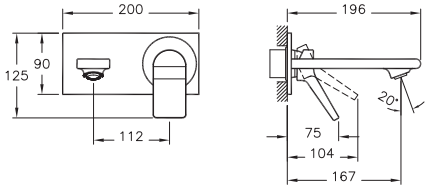

• Bu ürünlerde tesisat ana girişine filtre takılması tavsiye edilir. • Armatür-Lavabo Uyum Tablosu için bkz. sayfa no: 850-901. • Eczacıbaşı Yapı Gereçleri San. ve Tic. A.Ş.'nin ürünler ve teknik detaylarında değişiklik yapma hakkı saklıdır. • Krom armatürler için garanti süresi 10 yıl, renkli kaplamaya sahip armatürler için garanti süresi 5 yıldır (Elektronik lavabo bataryaları ve zaman ayarlı-dokunmatik lavabo bataryaları hariç). • Elektronik lavabo bataryaları ve zaman ayarlı-dokunmatik lavabo bataryaları için garanti süresi 2 yıldır.

VitrA

Memoria

Ürün/Kod	Ürün açıklamaları	Kaplama
A42230 ◆ ⊕ Λ YERLİ ÜRETİM	Ankastre lavabo bataryası (sıva altı grubu)	-

- Kaba inşaat sırasında sıva altı montaj yapılmalıdır.
- Sıva üstü grubu ürüne dahil değildir.

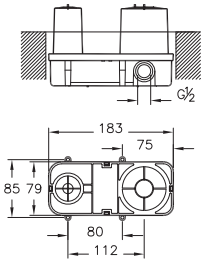

A42333 Λ YERLİ ÜRETİM	Bide bataryası (sifon kumandalı)	Krom

- Cache (gizli) perlatör
- Özel debi kısıcılı perlatör sayesinde max. 5 L/dk su akışı sağlanmaktadır.
- Isı ve debi limitörlü özel kartuş
- Sifon alt grubu ürüne dahil değildir.
- Sifon kumandalı olduğundan taşma deliği olmayan bideler ile uyumlu değildir.

1 Temmuz 2024 tarihi itibariyle satış hattından kaldırılacaktır.

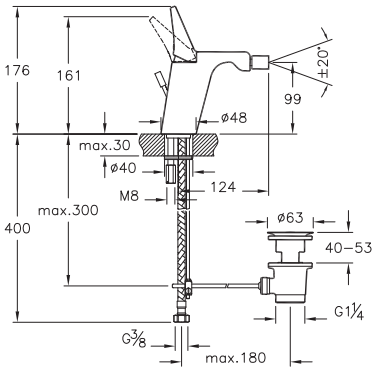

A42334 ⊕ Λ YERLİ ÜRETİM	Banyo bataryası (el duşlu)	Krom

- El duşu çıkışı G 1/2"'tir.
- Çıkış ucu uzunluğu 205 mm'dir.
- Isı ve debi limitörlü özel kartuş
- Silikon Cache (gizli) perlatör
- Chroma-tech spiral uzunluğu 1.500 mm'dir.
- El duşu ürüne dahildir.

1 Temmuz 2024 tarihi itibariyle satış hattından kaldırılacaktır.

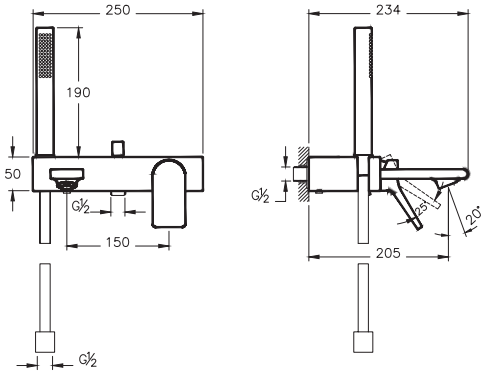

• Bu ürünlerde tesisat ana girişine filtre takılması tavsiye edilir. • Armatür-Lavabo Uyum Tablosu için bkz. sayfa no: 850-901. • Eczacıbaşı Yapı Gereçleri San. ve Tic. A.Ş.'nin ürünler ve teknik detaylarında değişiklik yapma hakkı saklıdır. • Krom armatürler için garanti süresi 10 yıl, renkli kaplamaya sahip armatürler için garanti süresi 5 yıldır (Elektronik lavabo bataryaları ve zaman ayarlı-dokunmatik lavabo bataryaları hariç). • Elektronik lavabo bataryaları ve zaman ayarlı-dokunmatik lavabo bataryaları için garanti süresi 2 yıldır.

VitrA

Memoria

Ürün/Kod	Ürün açıklamaları	Kaplama
A42855	Ankastre banyo bataryası (tek kumandalı) (sıva üstü grubu)	Krom

- Kaba inşaat sırasında A42854 sıva altı montajı yapılmalıdır.
- Çıkış ucu uzunluğu 167 mm'dir.
- Rozet boyutları 345x95 mm'dir.
- Silikon Cache (gizli) perlatör
- Isı ve debi limitörlü özel kartuş
- Sıva altı grubu ürüne dahil değildir.
- El duşu takımı ürüne dahildir.
- Chroma-tech spiral uzunluğu 1.500 mm'dir.

1 Temmuz 2024 tarihi itibariyle satış hattından kaldırılacaktır.

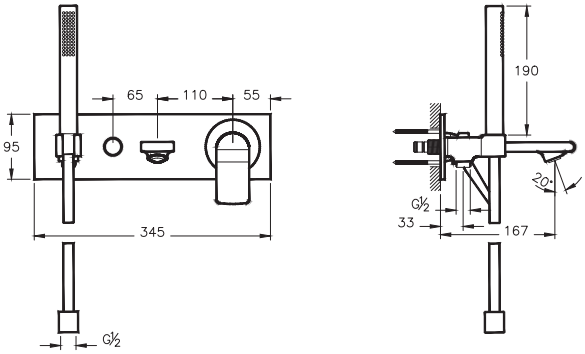

A42854	Ankastre banyo bataryası (tek kumandalı) (sıva altı grubu)	-

- Kaba inşaat sırasında sıva altı montajı yapılmalıdır.
- Yönlendirici ile çıkış ucu, duş başlığı, su jetleri veya el duşu (ankastre el duşu çıkışı kullanılarak) seçeneklerinden sadece ikisi kullanılabilir.
- Isı ve debi limitörlü özel kartuş
- Sıva üstü grubu ürüne dahil değildir.

1 Temmuz 2024 tarihi itibariyle satış hattından kaldırılacaktır.

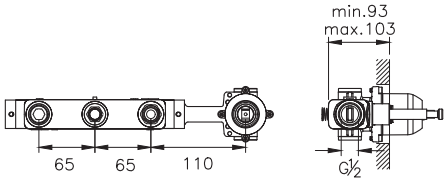

A42284	Ankastre banyo bataryası (sıva üstü grubu)	Krom

- Kaba inşaat sırasında A41949 kullanılarak sıva altı montajı yapılmalıdır.
- Rozet, kumanda kolu ve yönlendirici ürüne dahildir.
- Sıva altı grubu ürüne dahil değildir.

1 Temmuz 2024 tarihi itibariyle satış hattından kaldırılacaktır.

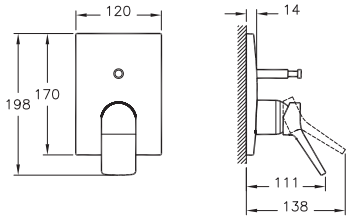

• Bu ürünlerde tesisat ana girişine filtre takılması tavsiye edilir. • Armatür-Lavabo Uyum Tablosu için bkz. sayfa no: 850-901. • Eczacıbaşı Yapı Gereçleri San. ve Tic. A.Ş.'nin ürünler ve teknik detaylarında değişiklik yapma hakkı saklıdır. • Krom armatürler için garanti süresi 10 yıl, renkli kaplamaya sahip armatürler için garanti süresi 5 yıldır (Elektronik lavabo bataryaları ve zaman ayarlı-dokunmatik lavabo bataryaları hariç). • Elektronik lavabo bataryaları ve zaman ayarlı-dokunmatik lavabo bataryaları için garanti süresi 2 yıldır.

VitrA

Memoria

Ürün/Kod	Ürün açıklamaları	Kaplama
A41949 ◆ ⊕ Λ YERLİ ÜRETİM	Ankastre banyo bataryası (sıva altı grubu)	-

- Kaba inşaat sırasında sıva altı montajı yapılmalıdır.
- Yönlendirici ile çıkış ucu, duş başlığı, su jetleri veya el duşu (ankastre el duşu çıkışı kullanılarak) seçeneklerinden sadece ikisi kullanılabilir.
- Isı ve debi limitörlü özel kartuş
- Sıva üstü grubu ürüne dahil değildir.

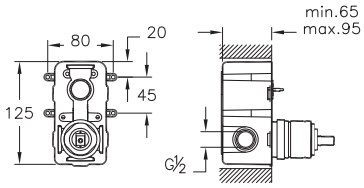

A42283 Λ YERLİ ÜRETİM	Ankastre duş bataryası (sıva üstü grubu)	Krom

- Kaba inşaat sırasında A42213 kullanılarak sıva altı montajı yapılmalıdır.
- Rozet ve kumanda kolu ürüne dahildir.
- Sıva altı grubu ürüne dahil değildir.

1 Temmuz 2024 tarihi itibariyle satış hattından kaldırılacaktır.

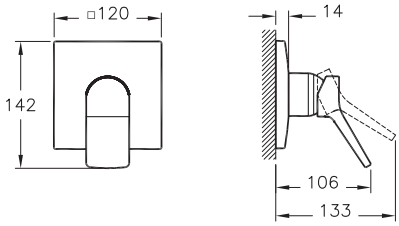

A42213 ◆ ⊕ Λ YERLİ ÜRETİM	Ankastre duş bataryası (sıva altı grubu)	-

- Kaba inşaat sırasında sıva altı montajı yapılmalıdır.
- Isı ve debi limitörlü özel kartuş
- Çıkış ucu, duş başlığı, su jetleri veya el duşu (ankastre el duşu çıkışı kullanılarak) seçeneklerinden sadece biri kullanılabilir.
- Sıva üstü grubu ürüne dahil değildir.

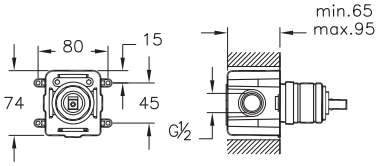

• Bu ürünlerde tesisat ana girişine filtre takılması tavsiye edilir. • Armatür-Lavabo Uyum Tablosu için bkz. sayfa no: 850-901. • Eczacıbaşı Yapı Gereçleri San. ve Tic. A.Ş.'nin ürünler ve teknik detaylarında değişiklik yapma hakkı saklıdır. • Krom armatürler için garanti süresi 10 yıl, renkli kaplamaya sahip armatürler için garanti süresi 5 yıldır (Elektronik lavabo bataryaları ve zaman ayarlı-dokunmatik lavabo bataryaları hariç). • Elektronik lavabo bataryaları ve zaman ayarlı-dokunmatik lavabo bataryaları için garanti süresi 2 yıldır.

VitrA

Memoria

Ürün/Kod	Ürün açıklamaları	Kaplama
A42515 ⊕ ∧ YERLİ ÜRETİM	Çıkış ucu (el duşu çıkışlı)	Krom
	• Ankastre banyo veya ankastre duş bataryaları ile uyumludur. • El duşu çıkışı G 1/2'tir. • Çıkış ucu uzunluğu 190 mm'dir. • Duş kumandası kilitlemelidir. • Kaba inşaat sırasında A42249 kullanılarak sıva altı montajı yapılmalıdır. **1 Temmuz 2024 tarihi itibariyle satış hattından kaldırılacaktır.**	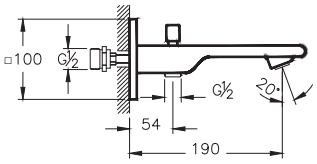
A42249 ◆ ⊕ ∧ YERLİ ÜRETİM	Ankastre dirsek grubu	-
	• Çıkış ucu bağlantısı için kullanılabilir. • Kaba inşaat sırasında sıva altı montajı yapılmalıdır.	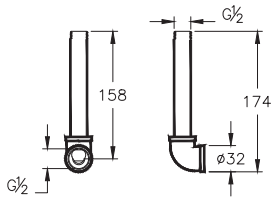
A41454 ⊕ ∧ YERLİ ÜRETİM	Ankastre stop valf (sıva üstü grubu)	Krom
	• Kaba inşaat sırasında A41441 veya A41442 kullanılarak sıva altı montajı yapılmalıdır. • 80x80 mm rozet ürüne dahildir. **1 Temmuz 2024 tarihi itibariyle satış hattından kaldırılacaktır.**	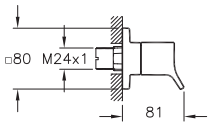
A41441 ◆ ⊕ YERLİ ÜRETİM	Ankastre stop valf (sıva altı grubu)	-
	• Kaba inşaat sırasında sıva altı montajı yapılmalıdır. • 180° açma-kapama • Su giriş bağlantısı G 1/2'tir. • 50 mm oynama mesafesi • Sıva üstü grubu ürüne dahil değildir.	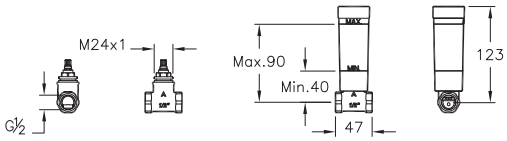

• Bu ürünlerde tesisat ana girişine filtre takılması tavsiye edilir. • Armatür-Lavabo Uyum Tablosu için bkz. sayfa no: 850-901. • Eczacıbaşı Yapı Gereçleri San. ve Tic. A.Ş.'nin ürünler ve teknik detaylarında değişiklik yapma hakkı saklıdır. • Krom armatürler için garanti süresi 10 yıl, renkli kaplamaya sahip armatürler için garanti süresi 5 yıldır (Elektronik lavabo bataryaları ve zaman ayarlı-dokunmatik lavabo bataryaları hariç). • Elektronik lavabo bataryaları ve zaman ayarlı-dokunmatik lavabo bataryaları için garanti süresi 2 yıldır.

Memoria

Ürün/Kod	Ürün açıklamaları	Kaplama
A45800 Λ YERLİ ÜRETİM	Duş sistemi (5-6 mm)	Krom
A45801 Λ YERLİ ÜRETİM	Duş sistemi (7-8 mm)	Krom
A45802 Λ YERLİ ÜRETİM	Duş sistemi (9-10 mm)	Krom
A45803 Λ YERLİ ÜRETİM	Duş sistemi (11-12 mm)	Krom

- Alüminyum eloksal gövde
- Şelale akışlı tepe duşu
- Gizli el duşu
- Beyaz led ışık
- Kireç kırıcılı el duşu

*Karo ürüne dahil değildir.

*Teknik çizim karo montajı sonrasındaki ölçüleri göstermektedir.

1 Temmuz 2024 tarihi itibariyle satış hattından kaldırılacaktır.

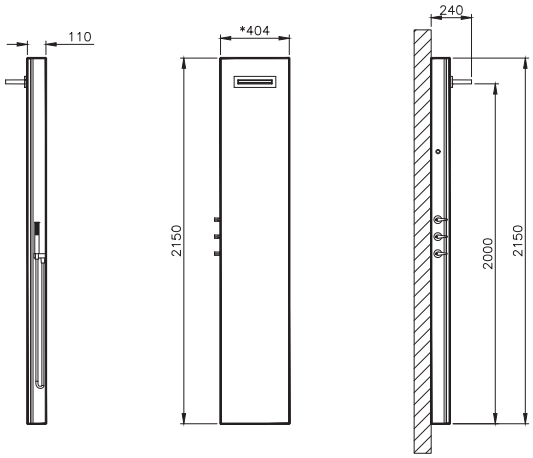

• Bu ürünlerde tesisat ana girişine filtre takılması tavsiye edilir. • Armatür-Lavabo Uyum Tablosu için bkz. sayfa no: 850-901. • Eczacıbaşı Yapı Gereçleri San. ve Tic. A.Ş.'nin ürünler ve teknik detaylarında değişiklik yapma hakkı saklıdır. • Krom armatürler için garanti süresi 10 yıl, renkli kaplamaya sahip armatürler için garanti süresi 5 yıldır (Elektronik lavabo bataryaları ve zaman ayarlı-dokunmatik lavabo bataryaları hariç). • Elektronik lavabo bataryaları ve zaman ayarlı-dokunmatik lavabo bataryaları için garanti süresi 2 yıldır.

Origin Classic

VitrA

Origin Classic

Ürün/Kod	Ürün açıklamaları	Kaplama
A42884 ◆ ⊕ ∧ YERLİ ÜRETİM	Lavabo bataryası (çift kumandalı)	Krom
A4288425 ◆ ⊕ ∧ YERLİ ÜRETİM	Lavabo bataryası (çift kumandalı)	Fırçalı altın
A4288429 ◆ ⊕ ∧ YERLİ ÜRETİM	Lavabo bataryası (çift kumandalı)	Soft bakır
A4288436 ◆ ⊕ ∧ YERLİ ÜRETİM	Lavabo bataryası (çift kumandalı)	Mat siyah

- Çıkış ucu uzunluğu 151 mm'dir.
- Çıkış ucu yüksekliği 167 mm'dir.
- Sabit boruludur.
- Silikon Cache (gizli) perlatör
- Özel debi kısıcılı perlatör sayesinde max. 5 L/dk su akışı sağlanmaktadır.
- Ek aparat gerektirmeyen pratik montaj

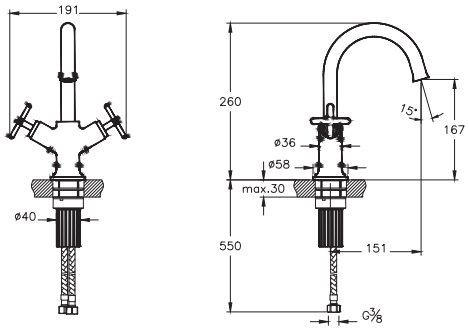

A42886 ◆ ⊕ ∧ YERLİ ÜRETİM	Lavabo bataryası (çift kumandalı, çanak)	Krom
A4288625 ◆ ⊕ ∧ YERLİ ÜRETİM	Lavabo bataryası (çift kumandalı, çanak)	Fırçalı altın
A4288629 ◆ ⊕ ∧ YERLİ ÜRETİM	Lavabo bataryası (çift kumandalı, çanak)	Soft bakır
A4288636 ◆ ⊕ ∧ YERLİ ÜRETİM	Lavabo bataryası (çift kumandalı, çanak)	Mat siyah

- Çıkış ucu uzunluğu 151 mm'dir.
- Çıkış ucu yüksekliği 247 mm'dir.
- Sabit boruludur.
- Silikon Cache (gizli) perlatör
- Özel debi kısıcılı perlatör sayesinde max. 5 L/dk su akışı sağlanmaktadır.
- Ek aparat gerektirmeyen pratik montaj

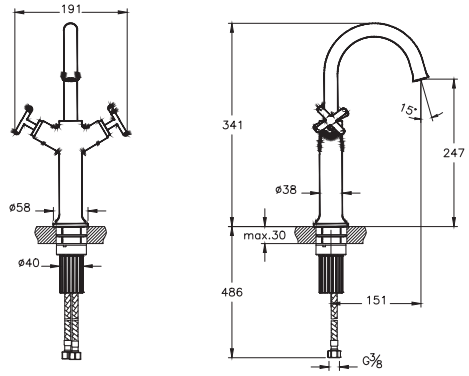

A42880 ◆ ⊕ ∧ YERLİ ÜRETİM	Lavabo bataryası (üstten kumandalı)	Krom
A4288025 ◆ ⊕ ∧ YERLİ ÜRETİM	Lavabo bataryası (üstten kumandalı)	Fırçalı altın
A4288029 ◆ ⊕ ∧ YERLİ ÜRETİM	Lavabo bataryası (üstten kumandalı)	Soft bakır
A4288036 ◆ ⊕ ∧ YERLİ ÜRETİM	Lavabo bataryası (üstten kumandalı)	Mat siyah

- Çıkış ucu uzunluğu 120 mm'dir.
- Çıkış ucu yüksekliği 115 mm'dir.
- Silikon Cache (gizli) perlatör
- Özel debi kısıcılı perlatör sayesinde max. 5 L/dk su akışı sağlanmaktadır.
- Ek aparat gerektirmeyen pratik montaj
- Yüksek dayanımlı %100 pirinç kartuş
- Teflon kaplı seramik diskli kartuş ile uzun yıllar konforlu aç-kapa

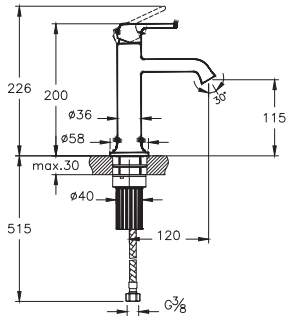

• Bu ürünlerde tesisat ana girişine filtre takılması tavsiye edilir. • Armatür-Lavabo Uyum Tablosu için bkz. sayfa no: 850-901. • Eczacıbaşı Yapı Gereçleri San. ve Tic. A.Ş.'nin ürünler ve teknik detaylarında değişiklik yapma hakkı saklıdır. • Krom armatürler için garanti süresi 10 yıl, renkli kaplamaya sahip armatürler için garanti süresi 5 yıldır (Elektronik lavabo bataryaları ve zaman ayarlı-dokunmatik lavabo bataryaları hariç). • Elektronik lavabo bataryaları ve zaman ayarlı-dokunmatik lavabo bataryaları için garanti süresi 2 yıldır.

VitrA

Origin Classic

Ürün/Kod	Ürün açıklamaları	Kaplama
A42882 ◆ ⊕ Λ YERLİ ÜRETİM	Lavabo bataryası (üstten kumandalı, çanak)	Krom
A4288225 ◆ ⊕ Λ YERLİ ÜRETİM	Lavabo bataryası (üstten kumandalı, çanak)	Fırçalı altın
A4288229 ◆ ⊕ Λ YERLİ ÜRETİM	Lavabo bataryası (üstten kumandalı, çanak)	Soft bakır
A4288236 ◆ ⊕ Λ YERLİ ÜRETİM	Lavabo bataryası (üstten kumandalı, çanak)	Mat siyah

- Çıkış ucu uzunluğu 140 mm'dir.
- Çıkış ucu yüksekliği 195 mm'dir.
- Silikon Cache (gizli) perlatör
- Özel debi kısıcılı perlatör sayesinde max. 5 L/dk su akışı sağlanmaktadır.
- Ek aparat gerektirmeyen pratik montaj
- Yüksek dayanımlı %100 pirinç kartuş
- Teflon kaplı seramik diskli kartuş ile uzun yıllar konforlu aç-kapa

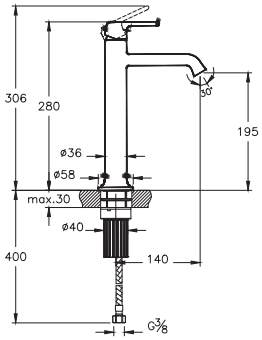

A42891 ◆ ⊕ Λ YERLİ ÜRETİM	Lavabo bataryası (3 delikli lavabolar için)	Krom
A4289125 ◆ ⊕ Λ YERLİ ÜRETİM	Lavabo bataryası (3 delikli lavabolar için)	Fırçalı altın
A4289129 ◆ ⊕ Λ YERLİ ÜRETİM	Lavabo bataryası (3 delikli lavabolar için)	Soft bakır
A4289136 ◆ ⊕ Λ YERLİ ÜRETİM	Lavabo bataryası (3 delikli lavabolar için)	Mat siyah

- Çıkış ucu uzunluğu 151 mm'dir.
- Çıkış ucu yüksekliği 148 mm'dir.
- Sabit boruludur.
- Silikon Cache (gizli) perlatör
- Özel debi kısıcılı perlatör sayesinde max. 5 L/dk su akışı sağlanmaktadır.
- 90° seramik diskli açma-kapama
- Ek aparat gerektirmeyen pratik montaj

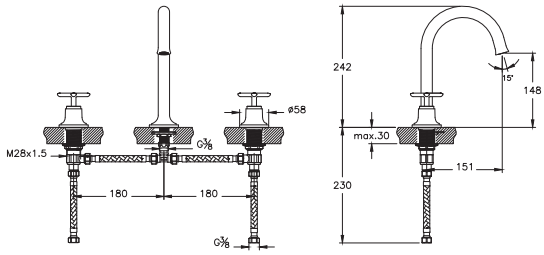

A42890 ◆ ⊕ Λ YERLİ ÜRETİM	Ankastre lavabo bataryası (3 delikli lavabolar için) (sıva üstü grubu)	Krom
A4289025 ◆ ⊕ Λ YERLİ ÜRETİM	Ankastre lavabo bataryası (3 delikli lavabolar için) (sıva üstü grubu)	Fırçalı altın
A4289029 ◆ ⊕ Λ YERLİ ÜRETİM	Ankastre lavabo bataryası (3 delikli lavabolar için) (sıva üstü grubu)	Soft bakır
A4289036 ◆ ⊕ Λ YERLİ ÜRETİM	Ankastre lavabo bataryası (3 delikli lavabolar için) (sıva üstü grubu)	Mat siyah

- Kaba inşaat sırasında A43465 kullanılarak sıva altı montajı yapılmalıdır.
- Çıkış Ucu uzunluğu 173 mm'dir.
- Rozet çapları 58 mm'dir.
- Özel debi kısıcılı perlatör sayesinde max. 5 L/dk su akışı sağlanmaktadır.
- 90° seramik diskli açma-kapama
- Sıva altı grubu ürüne dahil değildir.

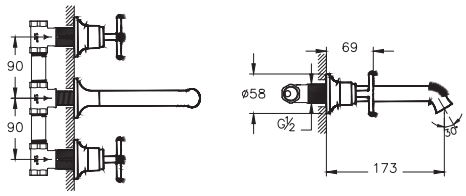

• Bu ürünlerde tesisat ana girişine filtre takılması tavsiye edilir. • Armatür-Lavabo Uyum Tablosu için bkz. sayfa no: 850-901. • Eczacıbaşı Yapı Gereçleri San. ve Tic. A.Ş.'nin ürünler ve teknik detaylarında değişiklik yapma hakkı saklıdır. • Krom armatürler için garanti süresi 10 yıl, renkli kaplamaya sahip armatürler için garanti süresi 5 yıldır (Elektronik lavabo bataryaları ve zaman ayarlı-dokunmatik lavabo bataryaları hariç). • Elektronik lavabo bataryaları ve zaman ayarlı-dokunmatik lavabo bataryaları için garanti süresi 2 yıldır.

VitrA

Origin Classic

Ürün/Kod	Ürün açıklamaları	Kaplama
A43465 ◆ ⊕ Λ YERLİ ÜRETİM YENİ	Ankastre lavabo bataryası (sıva altı grubu)	-

- Kaba inşaat sırasında sıva altı montajı yapılmalıdır.
- Sıva üstü grubu ürüne dahil değildir.

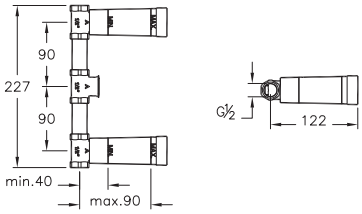

A42889 ◆ ⊕ Λ YERLİ ÜRETİM	Ankastre lavabo bataryası (2 delikli lavabolar için) (sıva üstü grubu)	Krom
A4288925 ◆ ⊕ Λ YERLİ ÜRETİM	Ankastre lavabo bataryası (2 delikli lavabolar için) (sıva üstü grubu)	Fırçalı altın
A4288929 ◆ ⊕ Λ YERLİ ÜRETİM	Ankastre lavabo bataryası (2 delikli lavabolar için) (sıva üstü grubu)	Soft bakır
A4288936 ◆ ⊕ Λ YERLİ ÜRETİM	Ankastre lavabo bataryası (2 delikli lavabolar için) (sıva üstü grubu)	Mat siyah

- Kaba inşaat sırasında A42230 kullanılarak sıva altı montajı yapılmalıdır.
- Çıkış ucu uzunluğu 173 mm'dir.
- Rozet çapları 80 mm ve 58 mm'dir.
- Özel debi kısıcılı perlatör sayesinde max. 5 L/dk su akışı sağlanmaktadır.
- Sıva altı grubu ürüne dahil değildir.

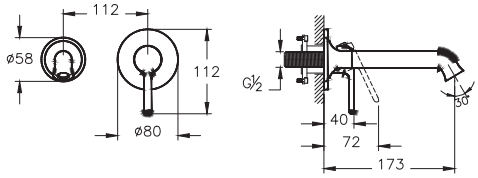

A42230 ◆ ⊕ Λ YERLİ ÜRETİM	Ankastre lavabo bataryası (2 delikli lavabolar için) (sıva altı grubu)	-

- Kaba inşaat sırasında sıva altı montaj yapılmalıdır.
- Sıva üstü grubu ürüne dahil değildir.

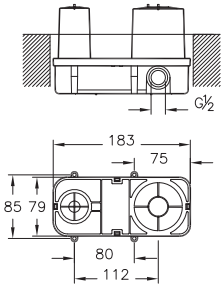

• Bu ürünlerde tesisat ana girişine filtre takılması tavsiye edilir. • Armatür-Lavabo Uyum Tablosu için bkz. sayfa no: 850-901. • Eczacıbaşı Yapı Gereçleri San. ve Tic. A.Ş.'nin ürünler ve teknik detaylarında değişiklik yapma hakkı saklıdır. • Krom armatürler için garanti süresi 10 yıl, renkli kaplamaya sahip armatürler için garanti süresi 5 yıldır (Elektronik lavabo bataryaları ve zaman ayarlı-dokunmatik lavabo bataryaları hariç). • Elektronik lavabo bataryaları ve zaman ayarlı-dokunmatik lavabo bataryaları için garanti süresi 2 yıldır.

VitrA

Origin Classic

Ürün/Kod	Ürün açıklamaları	Kaplama
A42888 Λ YERLİ ÜRETİM	Bide bataryası (sifon kumandalı)	Krom
A4288825 Λ YERLİ ÜRETİM	Bide bataryası (sifon kumandalı)	Fırçalı altın
A4288829 Λ YERLİ ÜRETİM	Bide bataryası (sifon kumandalı)	Soft bakır
A4288836 Λ YERLİ ÜRETİM	Bide bataryası (sifon kumandalı)	Mat siyah

- Çıkış ucunda mafsallı perlatör kullanılmıştır.
- Özel debi kısıcılı perlatör sayesinde max. 5 L/dk su akışı sağlanmaktadır.
- Sifon alt grubu ürüne dahil değildir.
- Sifon kumandalı olduğundan taşma deliği olmayan bideler ile uyumlu değildir.
- Yüksek dayanımlı %100 pirinç kartuş
- Teflon kaplı seramik diskli kartuş ile uzun yıllar konforlu aç-kapa

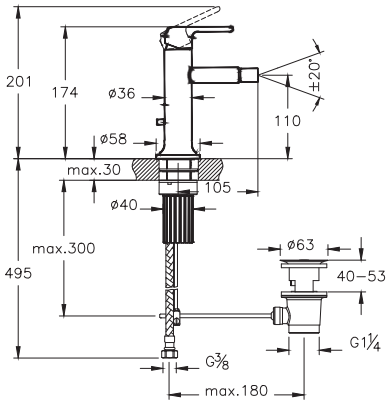

A42893 ◆ ⊕ Λ YERLİ ÜRETİM	Banyo bataryası	Krom
A4289325 ◆ ⊕ Λ YERLİ ÜRETİM	Banyo bataryası	Fırçalı altın
A4289329 ◆ ⊕ Λ YERLİ ÜRETİM	Banyo bataryası	Soft bakır
A4289336 ◆ ⊕ Λ YERLİ ÜRETİM	Banyo bataryası	Mat siyah

- El duşu çıkışı G 1/2"tir.
- Çıkış ucu uzunluğu 151 mm'dir
- Çıkış ucu yüksekliği 95 mm'dir.
- Rozet çapları 70 mm'dir
- Cache (gizli) perlatör

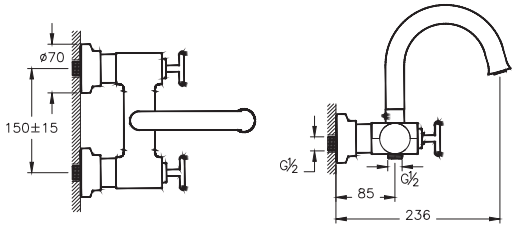

A42894 Λ YERLİ ÜRETİM	Duş bataryası	Krom
A4289425 Λ YERLİ ÜRETİM	Duş bataryası	Fırçalı altın
A4289429 Λ YERLİ ÜRETİM	Duş bataryası	Soft bakır
A4289436 Λ YERLİ ÜRETİM	Duş bataryası	Mat siyah

- El duşu çıkışı G 1/2'dir.
- Rozet çapları 70 mm'dir.

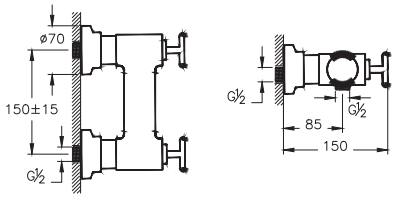

• Bu ürünlerde tesisat ana girişine filtre takılması tavsiye edilir. • Armatür-Lavabo Uyum Tablosu için bkz. sayfa no: 850-901. • Eczacıbaşı Yapı Gereçleri San. ve Tic. A.Ş.'nin ürünler ve teknik detaylarında değişiklik yapma hakkı saklıdır. • Krom armatürler için garanti süresi 10 yıl, renkli kaplamaya sahip armatürler için garanti süresi 5 yıldır (Elektronik lavabo bataryaları ve zaman ayarlı-dokunmatik lavabo bataryaları hariç). • Elektronik lavabo bataryaları ve zaman ayarlı-dokunmatik lavabo bataryaları için garanti süresi 2 yıldır.

VitrA

Origin Classic

Ürün/Kod	Ürün açıklamaları	Kaplama
A42895	Ankastre banyo bataryası (minibox) (sıva üstü grubu)	Krom
A4289525	Ankastre banyo bataryası (minibox) (sıva üstü grubu)	Fırçalı altın
A4289529	Ankastre banyo bataryası (minibox) (sıva üstü grubu)	Soft bakır
A4289536	Ankastre banyo bataryası (minibox) (sıva üstü grubu)	Mat siyah

- Kaba inşaat sırasında A41949 kullanılarak sıva altı montajı yapılmalıdır.
- Sıva altı grubu ürüne dahil değildir.
- Çıkış ucu kullanımı için bkz. sayfa no: 805-808
- Rozet, kumanda kolu ve yönlendirici ürüne dahildir.

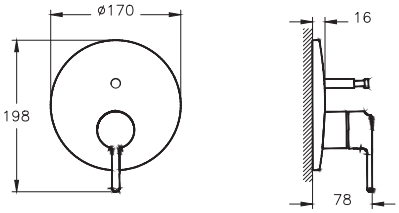

A41949	Ankastre banyo bataryası (minibox) (sıva altı grubu)	-

- Kaba inşaat sırasında sıva altı montajı yapılmalıdır.
- Yönlendirici ile çıkış ucu, duş başlığı, su jetleri veya el duşu (ankastre el duşu çıkışı kullanılarak) seçeneklerinden sadece ikisi kullanılabilir.
- Isı ve debi limitörlü özel kartuş
- Sıva üstü grubu ürüne dahil değildir.

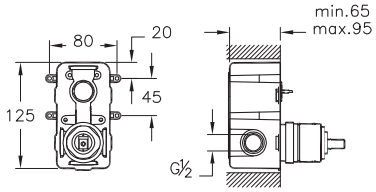

A42896	Ankastre duş bataryası (minibox) (sıva üstü grubu)	Krom
A4289625	Ankastre duş bataryası (minibox) (sıva üstü grubu)	Fırçalı altın
A4289629	Ankastre duş bataryası (minibox) (sıva üstü grubu)	Soft bakır
A4289636	Ankastre duş bataryası (minibox) (sıva üstü grubu)	Mat siyah

- Kaba inşaat sırasında A42213 kullanılarak sıva altı montajı yapılmalıdır.
- Rozet ve kumanda kolu ürüne dahildir.
- Sıva altı grubu ürüne dahil değildir.

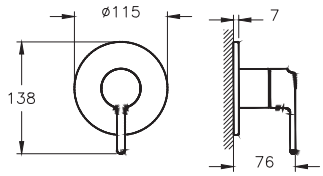

• Bu ürünlerde tesisat ana girişine filtre takılması tavsiye edilir. • Armatür-Lavabo Uyum Tablosu için bkz. sayfa no: 850-901. • Eczacıbaşı Yapı Gereçleri San. ve Tic. A.Ş.'nin ürünler ve teknik detaylarında değişiklik yapma hakkı saklıdır. • Krom armatürler için garanti süresi 10 yıl, renkli kaplamaya sahip armatürler için garanti süresi 5 yıldır (Elektronik lavabo bataryaları ve zaman ayarlı-dokunmatik lavabo bataryaları hariç). • Elektronik lavabo bataryaları ve zaman ayarlı-dokunmatik lavabo bataryaları için garanti süresi 2 yıldır.

VitrA

Origin Classic

Ürün/Kod	Ürün açıklamaları	Kaplama
A42213 ◆ ⊕ Λ YERLİ ÜRETİM	Ankastre duş bataryası (minibox) (sıva altı grubu)	-
	• Kaba inşaat sırasında sıva altı montajı yapılmalıdır. • Sıva üstü grubu ürüne dahil değildir. • Isı ve debi limitörlü özel kartuş • Çıkış ucu, duş başlığı, su jetleri veya el duşu (ankastre el duşu çıkışı kullanılarak) seçeneklerinden sadece biri kullanılabilir.	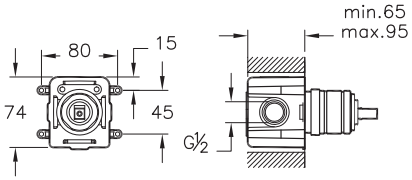
A42897 ◆ ⊕ Λ YERLİ ÜRETİM	Ankastre 3 yollu yönlendirici (sıva üstü grubu)	Krom
A4289725 ◆ ⊕ Λ YERLİ ÜRETİM	Ankastre 3 yollu yönlendirici (sıva üstü grubu)	Fırçalı altın
A4289729 ◆ ⊕ Λ YERLİ ÜRETİM	Ankastre 3 yollu yönlendirici (sıva üstü grubu)	Soft bakır
A4289736 ◆ ⊕ Λ YERLİ ÜRETİM	Ankastre 3 yollu yönlendirici (sıva üstü grubu)	Mat siyah
	• Kaba inşaat sırasında sıva altı A42819 montajı yapılmalıdır. • Sıva altı grubu ürüne dahil değildir. • Origin Classic ankastre duş bataryası ile kullanılması tavsiye edilir. • Tesisattan gelen suyu; çıkış ucu, duş başlığı, su jetleri ve ankastre el duşu çıkışı kullanılarak el duşu seçeneklerinden sadece üçüne yönlendirir.	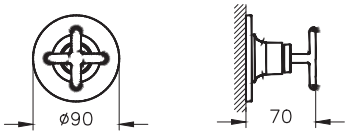
A42819 ◆ ⊕ YERLİ ÜRETİM	Ankastre 3 yollu yönlendirici (sıva altı grubu)	-
	• Kaba inşaat sırasında sıva altına montajı yapılmalıdır. • Sıva üstü grubu ürüne dahil değildir. • Tesisattan gelen suyu; çıkış ucu, duş başlığı, su jetleri ve el duşu (ankastre el duşu çıkışı kullanılarak) seçeneklerinden sadece üçüne yönlendirir.	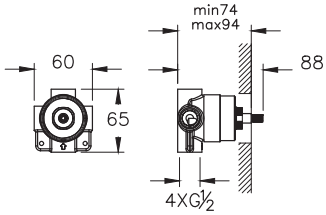

• Bu ürünlerde tesisat ana girişine filtre takılması tavsiye edilir. • Armatür-Lavabo Uyum Tablosu için bkz. sayfa no: 850-901. • Eczacıbaşı Yapı Gereçleri San. ve Tic. A.Ş.'nin ürünler ve teknik detaylarında değişiklik yapma hakkı saklıdır. • Krom armatürler için garanti süresi 10 yıl, renkli kaplamaya sahip armatürler için garanti süresi 5 yıldır (Elektronik lavabo bataryaları ve zaman ayarlı-dokunmatik lavabo bataryaları hariç). • Elektronik lavabo bataryaları ve zaman ayarlı-dokunmatik lavabo bataryaları için garanti süresi 2 yıldır.

VitrA

Origin Classic

Ürün/Kod	Ürün açıklamaları	Kaplama
A42899 ◆ ⊕ Λ YERLİ ÜRETİM	Çıkış ucu	Krom
A4289925 ◆ ⊕ Λ YERLİ ÜRETİM	Çıkış ucu	Fırçalı altın
A4289929 ◆ ⊕ Λ YERLİ ÜRETİM	Çıkış ucu	Soft bakır
A4289936 ◆ ⊕ Λ YERLİ ÜRETİM	Çıkış ucu	Mat siyah

- Ankastre banyo ve ankastre duş bataryaları ile uyumludur.
- Cache (gizli) perlatör
- Çıkış ucu uzunluğu 173 mm'dir.
- Rozet çapı 58 mm'dir.

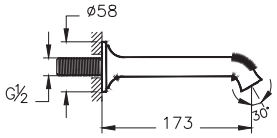

A42900 ⊕ Λ YERLİ ÜRETİM	Küvet bataryası (4 delikli)	Krom
A4290025 ⊕ Λ YERLİ ÜRETİM	Küvet bataryası (4 delikli)	Fırçalı altın
A4290029 ⊕ Λ YERLİ ÜRETİM	Küvet bataryası (4 delikli)	Soft bakır
A4290036 ⊕ Λ YERLİ ÜRETİM	Küvet bataryası (4 delikli)	Mat siyah

- Çıkış ucu uzunluğu 224 mm'dir.
- Çıkış ucu yüksekliği 148 mm'dir.
- Isı ve debi limitörlü özel kartuş
- 1F el duşu ve spiral ürüne dahildir.
- Spiral uzunluğu 1.500 mm'dir.

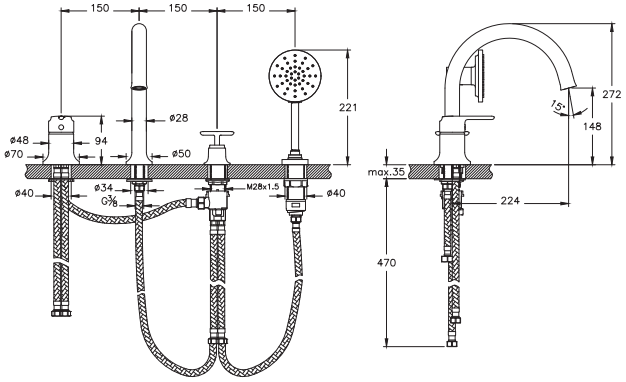

• Bu ürünlerde tesisat ana girişine filtre takılması tavsiye edilir. • Armatür-Lavabo Uyum Tablosu için bkz. sayfa no: 850-901. • Eczacıbaşı Yapı Gereçleri San. ve Tic. A.Ş.'nin ürünler ve teknik detaylarında değişiklik yapma hakkı saklıdır. • Krom armatürler için garanti süresi 10 yıl, renkli kaplamaya sahip armatürler için garanti süresi 5 yıldır (Elektronik lavabo bataryaları ve zaman ayarlı-dokunmatik lavabo bataryaları hariç). • Elektronik lavabo bataryaları ve zaman ayarlı-dokunmatik lavabo bataryaları için garanti süresi 2 yıldır.

VitrA

Origin Classic

Ürün/Kod	Ürün açıklamaları	Kaplama
A42898 ⊕ Λ YERLİ ÜRETİM	Küvet bataryası (yerden, el duşlu)	Krom
A4289825 ⊕ Λ YERLİ ÜRETİM	Küvet bataryası (yerden, el duşlu)	Fırçalı altın
A4289829 ⊕ Λ YERLİ ÜRETİM	Küvet bataryası (yerden, el duşlu)	Soft bakır
A4289836 ⊕ Λ YERLİ ÜRETİM	Küvet bataryası (yerden, el duşlu)	Mat siyah

- Çıkış ucu uzunluğu 224 mm'dir.
- Yerden çıkış ucuna kadar olan yükseklik 914 mm'dir.
- Isı ve debi limitörlü özel kartuş
- 1F el duşu ürüne dahildir.
- Chroma-tech spiral uzunluğu 1.500 mm'dir.

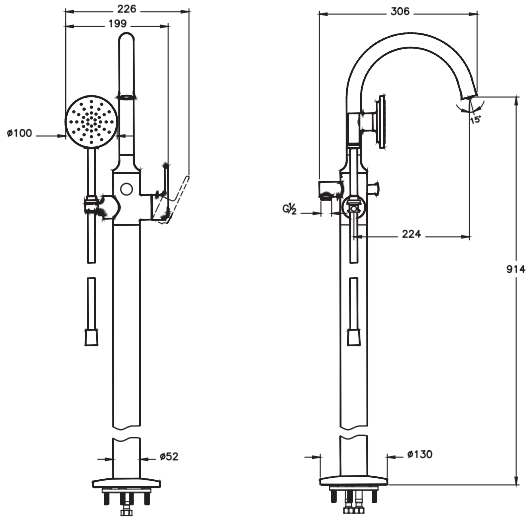

A45793 ⊕ Λ	Duş kolonu	Krom
A4579325 ◆ ⊕ Λ	Duş kolonu	Fırçalı altın
A4579329 ◆ ⊕ Λ	Duş kolonu	Soft bakır
A4579336 ⊕ Λ	Duş kolonu	Mat siyah

- 25 mm çapında kolon
- Ø250 mm duş başlığı ürüne dahildir.
- El duşu ürüne dahildir.
- Duş başlığının yukarı-aşağı yükseklik ayarı için teleskopik özellik
- Chroma-tech spiral uzunluğu 1.500 mm'dir.
- Batarya ile duş kolonu arası bağlantı spirali uzunluğu 600 mm'dir ve ürüne dahildir.
- Kolon üzerindeki 2 yollu yönlendirici suyu duş başlığı veya el duşuna yönlendirir.
- Alttan el duşu çıkışlı (G 1/2") duş veya banyo bataryaları ile kullanılmalıdır.
- Sıva altı montaj yapılmadan kullanılmaktadır.

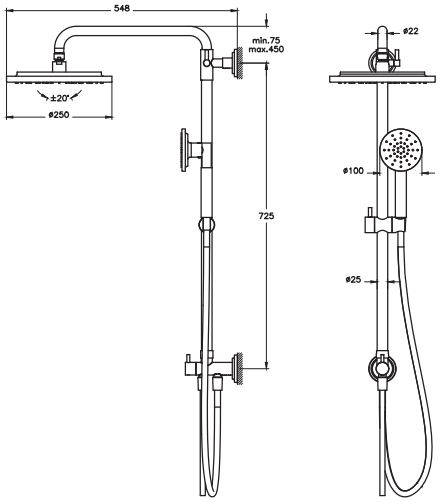

• Bu ürünlerde tesisat ana girişine filtre takılması tavsiye edilir. • Armatür-Lavabo Uyum Tablosu için bkz. sayfa no: 850-901. • Eczacıbaşı Yapı Gereçleri San. ve Tic. A.Ş.'nin ürünler ve teknik detaylarında değişiklik yapma hakkı saklıdır. • Krom armatürler için garanti süresi 10 yıl, renkli kaplamaya sahip armatürler için garanti süresi 5 yıldır (Elektronik lavabo bataryaları ve zaman ayarlı-dokunmatik lavabo bataryaları hariç). • Elektronik lavabo bataryaları ve zaman ayarlı-dokunmatik lavabo bataryaları için garanti süresi 2 yıldır.

VitrA

Origin Classic

Ürün/Kod	Ürün açıklamaları	Kaplama
A45794 ◆ ⊕ Λ	Duş başlığı	Krom
A4579425 ◆ ⊕ Λ	Duş başlığı	Fırçalı altın
A4579429 ◆ ⊕ Λ	Duş başlığı	Soft bakır
A4579436 ◆ ⊕ Λ	Duş başlığı	Mat siyah

- Tek fonksiyonlu: Aquarain
- Üründeki özel debi regülatörü sayesinde max. 12 L/dk su akışı sağlanmaktadır.
- Çap 250 mm'dir.
- Duş başlığındaki silikon noozle biriken kirecin ufak bir el hareketiyle kolayca temizlenmesine ve ürünün uzun ömürlü olmasına olanak veriyor.
- Mafsallıdır.
- Uyumlu dirsek ile kullanılmalıdır.

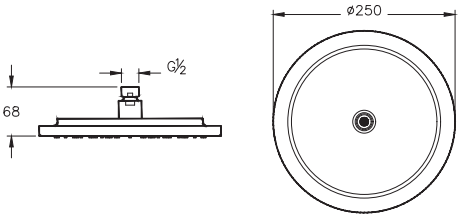

A42631 ◆ ⊕ Λ	Duş dirseği (90 derece, duvardan)	Krom
A4263125 ◆ ⊕ Λ	Duş dirseği (90 derece, duvardan)	Fırçalı altın
A4263129 ◆ ⊕ Λ	Duş dirseği (90 derece, duvardan)	Soft bakır
A4263136WTC ◆ ⊕ Λ YERLİ ÜRETİM	Duş dirseği (90 derece, duvardan)	Mat siyah

- Duvardan dirsek
- 335 mm

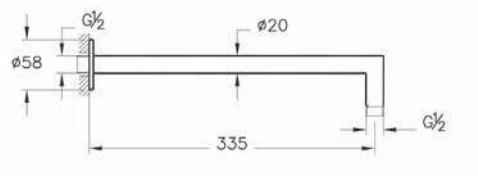

A45650 ◆ ⊕ Λ	Duş dirseği (tavandan, uzun)	Krom
A4565025 ◆ ⊕ Λ	Duş dirseği (tavandan, uzun)	Fırçalı altın
A4565029 ◆ ⊕ Λ	Duş dirseği (tavandan, uzun)	Soft bakır
A4565036WTC ◆ ⊕ Λ YERLİ ÜRETİM	Duş dirseği (tavandan, uzun)	Mat siyah

- Tavandan dirsek
- 300 mm

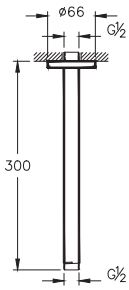

• Bu ürünlerde tesisat ana girişine filtre takılması tavsiye edilir. • Armatür-Lavabo Uyum Tablosu için bkz. sayfa no: 850-901. • Eczacıbaşı Yapı Gereçleri San. ve Tic. A.Ş.'nin ürünler ve teknik detaylarında değişiklik yapma hakkı saklıdır. • Krom armatürler için garanti süresi 10 yıl, renkli kaplamaya sahip armatürler için garanti süresi 5 yıldır (Elektronik lavabo bataryaları ve zaman ayarlı-dokunmatik lavabo bataryaları hariç). • Elektronik lavabo bataryaları ve zaman ayarlı-dokunmatik lavabo bataryaları için garanti süresi 2 yıldır.

VitrA

Origin Classic

Ürün/Kod	Ürün açıklamaları	Kaplama
A45795 ◆⊕Λ	1F el duşu takımı	Krom
A4579525 ◆⊕Λ	1F el duşu takımı	Fırçalı altın
A4579529 ◆⊕Λ	1F el duşu takımı	Soft bakır
A4579536 ◆⊕Λ	1F el duşu takımı	Mat siyah

- Ø 100 mm çaplı el duşu
- Chroma-tech spiral uzunluğu 1.500 mm'dir.
- Tek fonksiyonlu: Aquaspray
- El duşu debisi: 8 L/dk
- El duşu ve duş başlığındaki silikon noozle biriken kirecin ufak bir el hareketiyle kolayca temizlenmesine ve ürünün uzun ömürlü olmasına olanak verir.
- Ankastre el duşu çıkışlı askı ürüne dahildir.

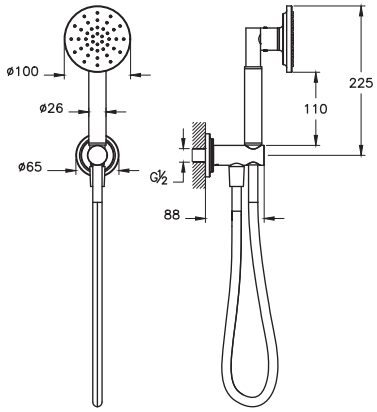

A45796 ⊕Λ	Sürgülü el duşu takımı	Krom
A4579625 ⊕Λ	Sürgülü el duşu takımı	Fırçalı altın
A4579629 ⊕Λ	Sürgülü el duşu takımı	Soft bakır
A4579636 ⊕Λ	Sürgülü el duşu takımı	Mat siyah

- Akış fonksiyonu: Aquaspray
- El duşunda yer alan özel debi regülatörü sayesinde max. 8 L/dk su akışı sağlanmaktadır.
- El duşundaki silikon noozle biriken kirecin ufak bir el hareketiyle kolayca temizlenmesine ve ürünün uzun ömürlü olmasına olanak veriyor.
- El duşu çıkışı sürgü sistemi ile birlikte ürüne dahildir.
- Chroma-tech spiral tek parça pürüzsüz yüzeyi sayesinde rahatlıkla temizlenebiliyor ve kullanırken dolanma yapmaz.
- Spiral uzunluğu 1.500 mm'dir.
- Sürgü uzunluğu 700 mm'dir.
- Eksen mesafesi 670 mm'dir.
- G 1/2"

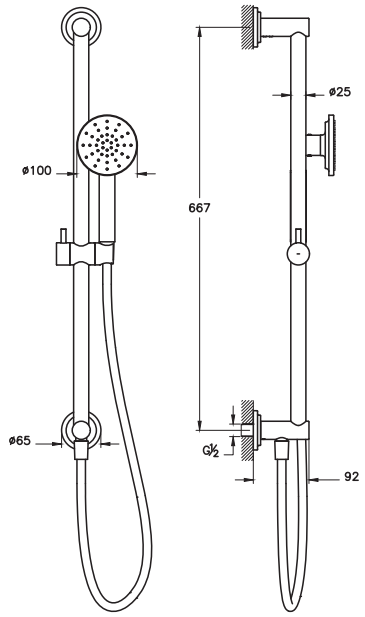

• Bu ürünlerde tesisat ana girişine filtre takılması tavsiye edilir. • Armatür-Lavabo Uyum Tablosu için bkz. sayfa no: 850-901. • Eczacıbaşı Yapı Gereçleri San. ve Tic. A.Ş.'nin ürünler ve teknik detaylarında değişiklik yapma hakkı saklıdır. • Krom armatürler için garanti süresi 10 yıl, renkli kaplamaya sahip armatürler için garanti süresi 5 yıldır (Elektronik lavabo bataryaları ve zaman ayarlı-dokunmatik lavabo bataryaları hariç). • Elektronik lavabo bataryaları ve zaman ayarlı-dokunmatik lavabo bataryaları için garanti süresi 2 yıldır.

VitrA

Origin Classic

Ürün/Kod	Ürün açıklamaları	Kaplama
A42902 ◆ ⊕ Λ YERLİ ÜRETİM	Ankastre stop valf	Krom
A4290225 ◆ ⊕ Λ YERLİ ÜRETİM	Ankastre stop valf	Fırçalı altın
A4290229 ◆ ⊕ Λ YERLİ ÜRETİM	Ankastre stop valf	Soft bakır
A4290236 ◆ ⊕ Λ YERLİ ÜRETİM	Ankastre stop valf	Mat siyah

- Kaba inşaat sırasında A41441 kullanılarak sıva altı montajı yapılmalıdır.
- 58 mm rozet ürüne dahildir.
- Sıva altı grubu ürüne dahil değildir.

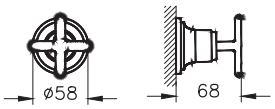

A41441 ◆ ⊕ YERLİ ÜRETİM	Ankastre stop valf (sıva altı grubu)	

- Ankastre banyo ve ankastre duş bataryaları ile uyumludur.
- Cache (gizli) perlatör
- Çıkış ucu uzunluğu 137 mm'dir.

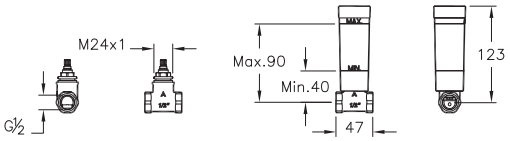

Ürün/Kod	Ürün açıklamaları	Kaplama
A45259 ◆ ⊕ Λ YERLİ ÜRETİM	Ara musluk	Krom
A4525925 ◆ ⊕ Λ YERLİ ÜRETİM	Ara musluk	Fırçalı altın
A4525929 ◆ ⊕ Λ YERLİ ÜRETİM	Ara musluk	Soft bakır
A4525936 ◆ ⊕ Λ YERLİ ÜRETİM	Ara musluk	Mat siyah

- G 3/8" rakor bağlantılarına uygundur.
- 180° açma-kapama.
- Rakorsuzdur.
- Ø 59 mm rozet ürüne dahildir.

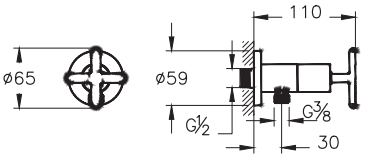

• Bu ürünlerde tesisat ana girişine filtre takılması tavsiye edilir. • Armatür-Lavabo Uyum Tablosu için bkz. sayfa no: 850-901. • Eczacıbaşı Yapı Gereçleri San. ve Tic. A.Ş.'nin ürünler ve teknik detaylarında değişiklik yapma hakkı saklıdır. • Krom armatürler için garanti süresi 10 yıl, renkli kaplamaya sahip armatürler için garanti süresi 5 yıldır (Elektronik lavabo bataryaları ve zaman ayarlı-dokunmatik lavabo bataryaları hariç). • Elektronik lavabo bataryaları ve zaman ayarlı-dokunmatik lavabo bataryaları için garanti süresi 2 yıldır.

VitrA

Origin Classic

Ürün/Kod	Ürün açıklamaları	Kaplama
A45149 ◆ ⊕ Λ	Lavabo yuvarlak süzgeci universal (basmalı)	Krom
A4514925 ◆ ⊕ Λ	Lavabo yuvarlak süzgeci universal (basmalı)	Fırçalı altın
A4514929 ◆ ⊕ Λ	Lavabo yuvarlak süzgeci universal (basmalı)	Soft bakır
A4514936WTC ◆ ⊕ Λ YERLİ ÜRETİM	Lavabo yuvarlak süzgeci universal (basmalı)	Mat siyah

- Taşma deliği olan lavabolar ile kullanılmalıdır.
- Basmalı aç-kapa süzgeçlidir.
- Süzgeç kısmı yuvarlaktır.
- G1 1/4" erkek bağlantılıdır.
- Sayfa 819-821'deki sifon alt gruplarından bir tanesi ile kullanılmalıdır.

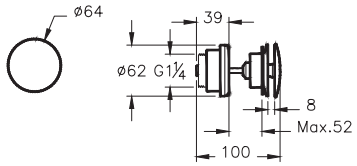

A45148 ◆ ⊕ Λ	Lavabo yuvarlak süzgeci universal (sabit)	Krom
A4514825 ◆ ⊕ Λ	Lavabo yuvarlak süzgeci universal (sabit)	Fırçalı altın
A4514829 ◆ ⊕ Λ	Lavabo yuvarlak süzgeci universal (sabit)	Soft bakır
A4514836WTC ◆ ⊕ Λ YERLİ ÜRETİM	Lavabo yuvarlak süzgeci universal (sabit)	Mat siyah

- Sabit süzgeçlidir.
- Süzgeç kısmı yuvarlaktır.
- G1 1/4" erkek bağlantılıdır.
- Sayfa 819-821'deki sifon alt gruplarından bir tanesi ile kullanılmalıdır.

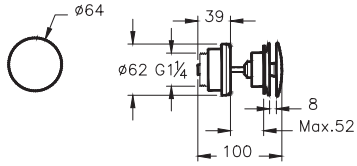

A45123 ◆ ⊕ Λ	Lavabo sifonu (T tipi)	Krom
A4512325 ◆ ⊕ Λ	Lavabo sifonu (T tipi)	Fırçalı altın
A4512329 ◆ ⊕ Λ	Lavabo sifonu (T tipi)	Soft bakır
A4512336WTC ◆ ⊕ Λ YERLİ ÜRETİM	Lavabo sifonu (T tipi)	Mat siyah

- G 1 1/4" girişlidir.
- Lavabo sifon merkezi ile duvar arası min. 76 max. 290 mm'dir. Ölçülerin lavaboya uygunluğu kontrol edilmelidir.
- Metal taşlıdır.
- Sifon kumandalı lavabo bataryalarıyla verilen süzgeçle veya sayfa 822-823'den seçilecek süzgeç ile kullanılmalıdır.

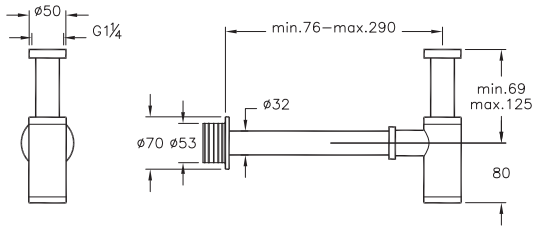

• Bu ürünlerde tesisat ana girişine filtre takılması tavsiye edilir. • Armatür-Lavabo Uyum Tablosu için bkz. sayfa no: 850-901. • Eczacıbaşı Yapı Gereçleri San. ve Tic. A.Ş.'nin ürünler ve teknik detaylarında değişiklik yapma hakkı saklıdır. • Krom armatürler için garanti süresi 10 yıl, renkli kaplamaya sahip armatürler için garanti süresi 5 yıldır (Elektronik lavabo bataryaları ve zaman ayarlı-dokunmatik lavabo bataryaları hariç). • Elektronik lavabo bataryaları ve zaman ayarlı-dokunmatik lavabo bataryaları için garanti süresi 2 yıldır.

VitrA

Origin Classic

Ürün/Kod	Ürün açıklamaları	Kaplama
A42911 Λ YERLİ ÜRETİM YENİ	Eviye bataryası	Krom
A4291125 Λ YERLİ ÜRETİM YENİ	Eviye bataryası	Fırçalı altın
A4291129 Λ YERLİ ÜRETİM YENİ	Eviye bataryası	Soft bakır
A4291136 Λ YERLİ ÜRETİM YENİ	Eviye bataryası	Mat siyah

- 90° açma-kapama
- Çıkış ucu uzunluğu 202 mm'dir.
- Çıkış ucu yüksekliği 246 mm'dir.
- 360° döner boruludur.
- Özel debi kısıcılı perlatör sayesinde max. 5 L/dk su akışı sağlanmaktadır.

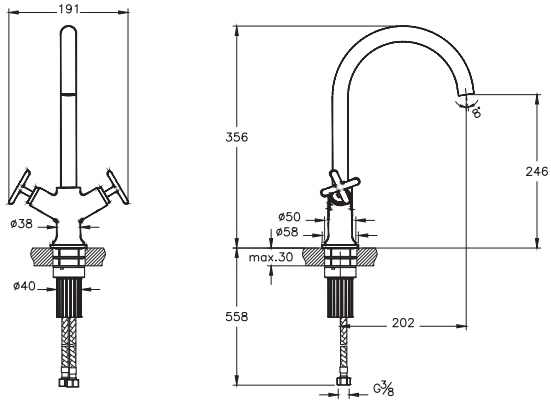

• Bu ürünlerde tesisat ana girişine filtre takılması tavsiye edilir. • Armatür-Lavabo Uyum Tablosu için bkz. sayfa no: 850-901. • Eczacıbaşı Yapı Gereçleri San. ve Tic. A.Ş.'nin ürünler ve teknik detaylarında değişiklik yapma hakkı saklıdır. • Krom armatürler için garanti süresi 10 yıl, renkli kaplamaya sahip armatürler için garanti süresi 5 yıldır (Elektronik lavabo bataryaları ve zaman ayarlı-dokunmatik lavabo bataryaları hariç). • Elektronik lavabo bataryaları ve zaman ayarlı-dokunmatik lavabo bataryaları için garanti süresi 2 yıldır.

Suit

VitrA

Suit

Ürün/Kod	Ürün açıklamaları	Kaplama
A42616 ◆⊕∧ YERLİ ÜRETİM	Lavabo bataryası (yandan)	Krom
A4261674 ◆⊕∧ YERLİ ÜRETİM	Lavabo bataryası (yandan)	Soft altın
A4261629 ◆⊕∧ YERLİ ÜRETİM	Lavabo bataryası (yandan)	Soft bakır
A4261639 ◆⊕∧ YERLİ ÜRETİM	Lavabo bataryası (yandan)	Parlak siyah

- Çıkış ucu uzunluğu 125 mm'dir.
- Çıkış ucu yüksekliği 175 mm'dir.
- Cache (gizli) perlatör
- Özel debi kısıcılı perlatör sayesinde max. 5 L/dk su akışı sağlanmaktadır.
- Yüksek dayanımlı %100 pirinç kartuş
- Teflon kaplı seramik diskli kartuş ile uzun yıllar konforlu aç-kapa

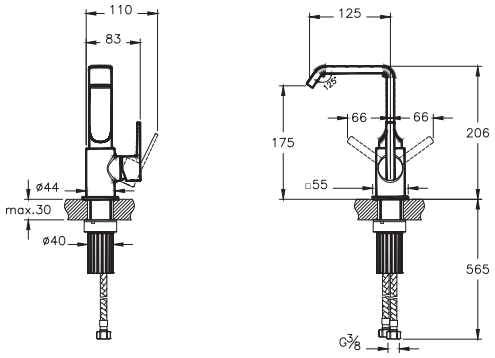

A42765 ◆⊕∧ YERLİ ÜRETİM	Lavabo bataryası (yandan-yüksek)	Krom
A4276574 ◆⊕∧ YERLİ ÜRETİM	Lavabo bataryası (yandan-yüksek)	Soft altın
A4276529 ◆⊕∧ YERLİ ÜRETİM	Lavabo bataryası (yandan-yüksek)	Soft bakır
A4276539 ◆⊕∧ YERLİ ÜRETİM	Lavabo bataryası (yandan-yüksek)	Parlak siyah

- Çıkış ucu uzunluğu 160 mm'dir.
- Çıkış ucu yüksekliği 227 mm'dir.
- Cache (gizli) perlatör.
- Özel debi kısıcılı perlatör sayesinde max. 5 L/dk su akışı sağlanmaktadır.
- Yüksek dayanımlı %100 pirinç kartuş
- Teflon kaplı seramik diskli kartuş ile uzun yıllar konforlu aç-kapa

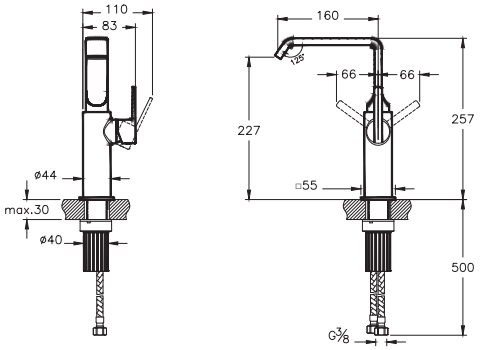

A42816 ◆⊕∧ YERLİ ÜRETİM	Lavabo bataryası (üstten)	Krom
A4281674 ◆⊕∧ YERLİ ÜRETİM	Lavabo bataryası (üstten)	Soft altın
A4281629 ◆⊕∧ YERLİ ÜRETİM	Lavabo bataryası (üstten)	Soft bakır
A4281639 ◆⊕∧ YERLİ ÜRETİM	Lavabo bataryası (üstten)	Parlak siyah

- Çıkış ucu uzunluğu 125 mm'dir.
- Çıkış ucu yüksekliği 116 mm'dir.
- Cache (gizli) perlatör.
- Özel debi kısıcılı perlatör sayesinde max. 5 L/dk su akışı sağlanmaktadır.
- Yüksek dayanımlı %100 pirinç kartuş
- Teflon kaplı seramik diskli kartuş ile uzun yıllar konforlu aç-kapa

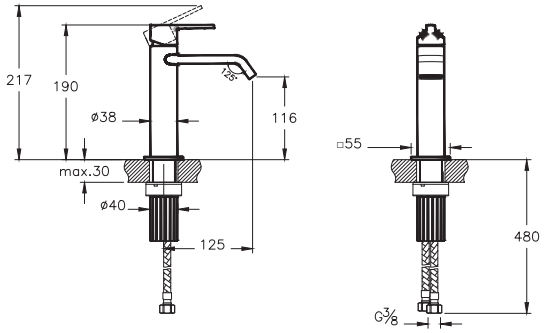

• Bu ürünlerde tesisat ana girişine filtre takılması tavsiye edilir. • Armatür-Lavabo Uyum Tablosu için bkz. sayfa no: 850-901. • Eczacıbaşı Yapı Gereçleri San. ve Tic. A.Ş.'nin ürünler ve teknik detaylarında değişiklik yapma hakkı saklıdır. • Krom armatürler için garanti süresi 10 yıl, renkli kaplamaya sahip armatürler için garanti süresi 5 yıldır (Elektronik lavabo bataryaları ve zaman ayarlı-dokunmatik lavabo bataryaları hariç). • Elektronik lavabo bataryaları ve zaman ayarlı-dokunmatik lavabo bataryaları için garanti süresi 2 yıldır.

VitrA

Suit

Ürün/Kod	Ürün açıklamaları	Kaplama
A42814 ◆⊕Λ YERLİ ÜRETİM	Lavabo bataryası (üstten-yüksek)	Krom
A4281474 ◆⊕Λ YERLİ ÜRETİM	Lavabo bataryası (üstten-yüksek)	Soft altın
A4281429 ◆⊕Λ YERLİ ÜRETİM	Lavabo bataryası (üstten-yüksek)	Soft bakır
A4281439 ◆⊕Λ YERLİ ÜRETİM	Lavabo bataryası (üstten-yüksek)	Parlak siyah

- Çıkış ucu uzunluğu 145 mm'dir.
- Çıkış ucu yüksekliği 192 mm'dir.
- Cache (gizli) perlatör.
- Özel debi kısıcılı perlatör sayesinde max. 5 L/dk su akışı sağlanmaktadır.
- Yüksek dayanımlı %100 pirinç kartuş
- Teflon kaplı seramik diskli kartuş ile uzun yıllar konforlu aç-kapa

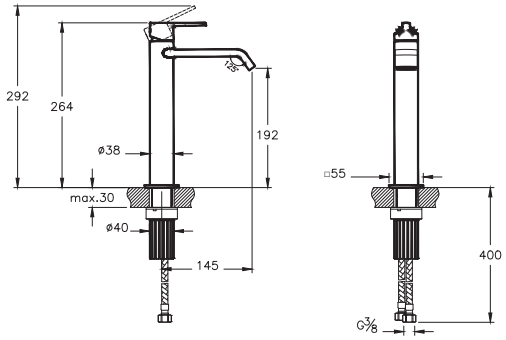

A42784 ◆⊕Λ YERLİ ÜRETİM	Lavabo bataryası (3 delikli lavabolar için)	Krom
A4278474 ◆⊕Λ YERLİ ÜRETİM	Lavabo bataryası (3 delikli lavabolar için)	Soft altın
A4278429 ◆⊕Λ YERLİ ÜRETİM	Lavabo bataryası (3 delikli lavabolar için)	Soft bakır
A4278439 ◆⊕Λ YERLİ ÜRETİM	Lavabo bataryası (3 delikli lavabolar için)	Parlak siyah

- Çıkış ucu uzunluğu 150 mm'dir.
- Çıkış ucu yüksekliği 172 mm'dir.
- Cache (gizli) perlatör
- Özel debi kısıcılı perlatör sayesinde max. 5 L/dk su akışı sağlanmaktadır.
- 90° seramik diskli açma-kapama

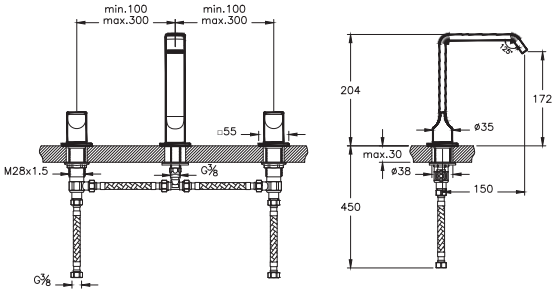

A42782 ◆⊕Λ YERLİ ÜRETİM	Ankastre lavabo bataryası (sıva üstü grubu)	Krom
A4278274 ◆⊕Λ YERLİ ÜRETİM	Ankastre lavabo bataryası (sıva üstü grubu)	Soft altın
A4278229 ◆⊕Λ YERLİ ÜRETİM	Ankastre lavabo bataryası (sıva üstü grubu)	Soft bakır
A4278239 ◆⊕Λ YERLİ ÜRETİM	Ankastre lavabo bataryası (sıva üstü grubu)	Parlak siyah

- Kaba inşaat sırasında A42230 kullanılarak sıva altı montajı yapılmalıdır.
- Çıkış ucu uzunluğu 150 mm'dir.
- Cache (gizli) perlatör
- Özel debi kısıcılı perlatör sayesinde max. 5 L/dk su akışı sağlanmaktadır.
- Sıva altı grubu ürüne dahil değildir.
- Yüksek dayanımlı %100 pirinç kartuş
- Teflon kaplı seramik diskli kartuş ile uzun yıllar konforlu aç-kapa

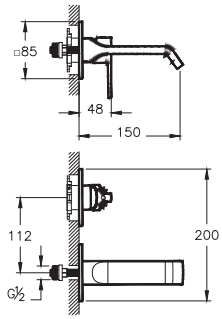

• Bu ürünlerde tesisat ana girişine filtre takılması tavsiye edilir. • Armatür-Lavabo Uyum Tablosu için bkz. sayfa no: 850-901. • Eczacıbaşı Yapı Gereçleri San. ve Tic. A.Ş.'nin ürünler ve teknik detaylarında değişiklik yapma hakkı saklıdır. • Krom armatürler için garanti süresi 10 yıl, renkli kaplamaya sahip armatürler için garanti süresi 5 yıldır (Elektronik lavabo bataryaları ve zaman ayarlı-dokunmatik lavabo bataryaları hariç). • Elektronik lavabo bataryaları ve zaman ayarlı-dokunmatik lavabo bataryaları için garanti süresi 2 yıldır.

VitrA

Suit

Ürün/Kod	Ürün açıklamaları	Kaplama
A42230 ◆ ⊕ Λ YERLİ ÜRETİM	Ankastre lavabo bataryası (sıva altı grubu)	-

- Kaba inşaat sırasında sıva altına montajı yapılmalıdır.
- Sıva üstü grubu ürüne dahil değildir.

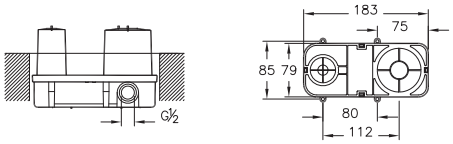

A42770 Λ YERLİ ÜRETİM	Bide bataryası (sifon kumandalı)	Krom
A4277074 Λ YERLİ ÜRETİM	Bide bataryası (sifon kumandalı)	Soft altın
A4277029 Λ YERLİ ÜRETİM	Bide bataryası (sifon kumandalı)	Soft bakır
A4277039 Λ YERLİ ÜRETİM	Bide bataryası (sifon kumandalı)	Parlak siyah

- Çıkış ucunda mafsallı perlatör kullanılmıştır.
- Özel debi regülatörlü perlatör sayesinde max. 5 L/dk su akışı sağlanmaktadır.
- Sifon alt grubu ürüne dahil değildir.
- Sifon kumandalı olduğundan taşma deliği olmayan bideler ile uyumlu değildir.
- Yüksek dayanımlı %100 pirinç kartuş
- Teflon kaplı seramik diskli kartuş ile uzun yıllar konforlu aç-kapa

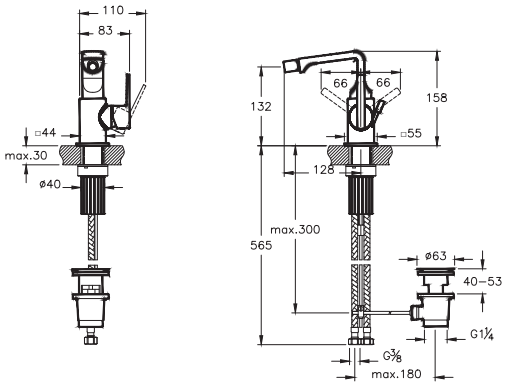

A42818 ◆ ⊕ Λ YERLİ ÜRETİM	Banyo bataryası	Krom
A4281874 ◆ ⊕ Λ YERLİ ÜRETİM	Banyo bataryası	Soft altın
A4281829 ◆ ⊕ Λ YERLİ ÜRETİM	Banyo bataryası	Soft bakır
A4281839 ◆ ⊕ Λ YERLİ ÜRETİM	Banyo bataryası	Parlak siyah

- El duşu çıkışı G 1/2"tir.
- Duş kumandası otomatiktir.
- Gizli çıkış ucu.
- Isı ve debi limitörlü özel kartuş.
- Cache (gizli) perlatör.

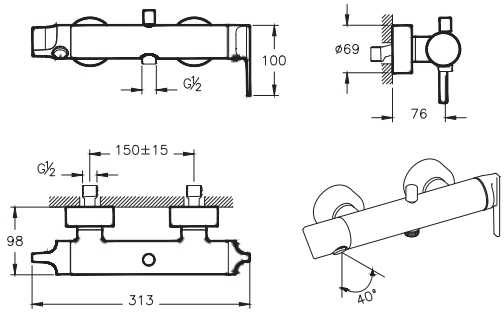

• Bu ürünlerde tesisat ana girişine filtre takılması tavsiye edilir. • Armatür-Lavabo Uyum Tablosu için bkz. sayfa no: 850-901. • Eczacıbaşı Yapı Gereçleri San. ve Tic. A.Ş.'nin ürünler ve teknik detaylarında değişiklik yapma hakkı saklıdır. • Krom armatürler için garanti süresi 10 yıl, renkli kaplamaya sahip armatürler için garanti süresi 5 yıldır (Elektronik lavabo bataryaları ve zaman ayarlı-dokunmatik lavabo bataryaları hariç). • Elektronik lavabo bataryaları ve zaman ayarlı-dokunmatik lavabo bataryaları için garanti süresi 2 yıldır.

VitrA

Suit

Ürün/Kod	Ürün açıklamaları	Kaplama
A42874 ⊕ Λ YERLİ ÜRETİM	Ankastre termostatik banyo bataryası (V-Box) (sıva üstü grubu)	Krom
A4287474 ⊕ Λ YERLİ ÜRETİM	Ankastre termostatik banyo bataryası (V-Box) (sıva üstü grubu)	Soft altın
A4287429 ⊕ Λ YERLİ ÜRETİM	Ankastre termostatik banyo bataryası (V-Box) (sıva üstü grubu)	Soft bakır
A4287439 ⊕ Λ YERLİ ÜRETİM	Ankastre termostatik banyo bataryası (V-Box) (sıva üstü grubu)	Parlak siyah

- Kaba inşaat sırasında A42806 kullanılarak sıva altı montajı yapılmalıdır.
- Yönlendirici ile çıkış ucu, duş başlığı, su jetleri veya el duşu (ankastre el duşu çıkışı kullanılarak) seçeneklerinden sadece ikisi kullanılabilir.
- 38°C üzerindeki sıcaklıklara istenmeden çıkılmasını engelleyici emniyet butonu
- Termostatik kartuş
- Yönlendirici üzerinden 90° açma kapama ve yönlendirme
- Çıkış ucu kullanılacaksa A42831 veya A42819 çıkış uçları ile kullanımı tavsiye edilir. Diğer çıkış uçları için bkz. sayfa no: 805-808
- Kartuş grubu, rozet, kumanda kolu ve yönlendirici ürüne dahildir.
- Sıva altı grubu ürüne dahil değildir.

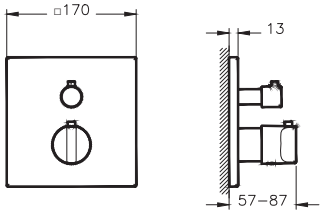

A42873 ⊕ Λ YERLİ ÜRETİM	Ankastre termostatik duş bataryası (V-Box) (sıva üstü grubu)	Krom
A4287374 ◆ ⊕ Λ YERLİ ÜRETİM	Ankastre termostatik duş bataryası (V-Box) (sıva üstü grubu)	Soft altın
A4287329 ◆ ⊕ Λ YERLİ ÜRETİM	Ankastre termostatik duş bataryası (V-Box) (sıva üstü grubu)	Soft bakır
A4287339 ◆ ⊕ Λ YERLİ ÜRETİM	Ankastre termostatik duş bataryası (V-Box) (sıva üstü grubu)	Parlak siyah

- Kaba inşaat sırasında A42806 kullanılarak sıva altı montajı yapılmalıdır.
- Yönlendirici ile çıkış ucu, duş başlığı, su jetleri veya el duşu (ankastre el duşu çıkışı kullanılarak) seçeneklerinden sadece birisi kullanılabilir.
- 38°C üzerindeki sıcaklıklara istenmeden çıkılmasını engelleyici emniyet butonu
- Termostatik kartuş
- Yönlendirici üzerinden 90° açma kapama
- Çıkış ucu kullanılacaksa A42831 veya A42819 çıkış uçları ile kullanımı tavsiye edilir. Diğer çıkış uçları için bkz. sayfa no: 805-808
- Kartuş grubu, rozet, kumanda kolu ve yönlendirici ürüne dahildir.
- Sıva altı grubu ürüne dahil değildir.

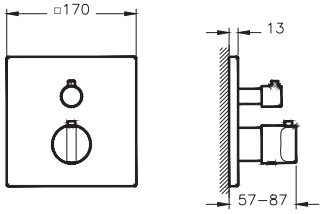

• Bu ürünlerde tesisat ana girişine filtre takılması tavsiye edilir. • Armatür-Lavabo Uyum Tablosu için bkz. sayfa no: 850-901. • Eczacıbaşı Yapı Gereçleri San. ve Tic. A.Ş.'nin ürünler ve teknik detaylarında değişiklik yapma hakkı saklıdır. • Krom armatürler için garanti süresi 10 yıl, renkli kaplamaya sahip armatürler için garanti süresi 5 yıldır (Elektronik lavabo bataryaları ve zaman ayarlı-dokunmatik lavabo bataryaları hariç). • Elektronik lavabo bataryaları ve zaman ayarlı-dokunmatik lavabo bataryaları için garanti süresi 2 yıldır.

VitrA

Suit

Ürün/Kod	Ürün açıklamaları	Kaplama
A42820 Λ YERLİ ÜRETİM YENİ	Ankastre mekanik banyo bataryası (V-Box, sıva üstü grubu)	Krom
A4282074 ⊕ Λ YERLİ ÜRETİM YENİ	Ankastre mekanik banyo bataryası (V-Box, sıva üstü grubu)	Soft altın
A4282029 ⊕ Λ YERLİ ÜRETİM YENİ	Ankastre mekanik banyo bataryası (V-Box, sıva üstü grubu)	Soft bakır
A4282039 ⊕ Λ YERLİ ÜRETİM YENİ	Ankastre mekanik banyo bataryası (V-Box, sıva üstü grubu)	Parlak siyah

- Kaba inşaat sırasında A42806 kullanılarak sıva altı montajı yapılmalıdır.
- Tesisattan gelen suyu çıkış ucu, duş başlığı, su jetleri ve ankastre el duşu çıkışı kullanılarak el duşu seçeneklerinden sadece üçüne yönlendirir.
- Yönlendirici grubu, rozet, kumanda kolu ürüne dahildir.
- Sıva altı grubu ürüne dahil değildir.

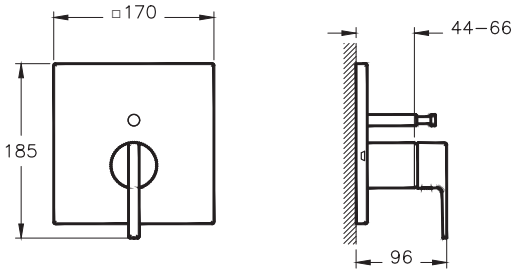

A42821 Λ YERLİ ÜRETİM YENİ	Ankastre mekanik duş bataryası (V-Box, sıva üstü grubu)	Krom
A4282174 ⊕ Λ YERLİ ÜRETİM YENİ	Ankastre mekanik duş bataryası (V-Box, sıva üstü grubu)	Soft altın
A4282129 ⊕ Λ YERLİ ÜRETİM YENİ	Ankastre mekanik duş bataryası (V-Box, sıva üstü grubu)	Soft bakır
A4282139 ⊕ Λ YERLİ ÜRETİM YENİ	Ankastre mekanik duş bataryası (V-Box, sıva üstü grubu)	Parlak siyah

- Kaba inşaat sırasında A42806 kullanılarak sıva altı montajı yapılmalıdır.
- Tesisattan gelen suyu çıkış ucu, duş başlığı, su jetleri ve Ankastre El Duşu Çıkışı kullanılarak el duşu seçeneklerinden sadece birine yönlendirir.
- Yönlendirici grubu, rozet, kumanda kolu ürüne dahildir.
- Sıva altı grubu ürüne dahil değildir.

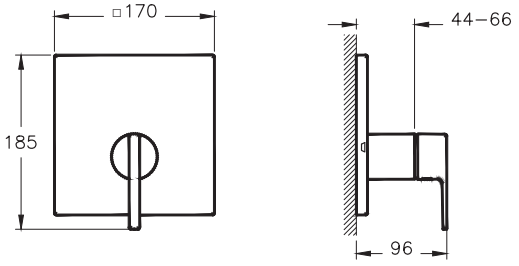

• Bu ürünlerde tesisat ana girişine filtre takılması tavsiye edilir. • Armatür-Lavabo Uyum Tablosu için bkz. sayfa no: 850-901. • Eczacıbaşı Yapı Gereçleri San. ve Tic. A.Ş.'nin ürünler ve teknik detaylarında değişiklik yapma hakkı saklıdır. • Krom armatürler için garanti süresi 10 yıl, renkli kaplamaya sahip armatürler için garanti süresi 5 yıldır (Elektronik lavabo bataryaları ve zaman ayarlı-dokunmatik lavabo bataryaları hariç). • Elektronik lavabo bataryaları ve zaman ayarlı-dokunmatik lavabo bataryaları için garanti süresi 2 yıldır.

VitrA

Suit

Ürün/Kod	Ürün açıklamaları	Kaplama
A42875	Ankastre 3 yollu yönlendirici (V-Box) (sıva üstü grubu)	Krom
A4287574 ◆	Ankastre 3 yollu yönlendirici (V-Box) (sıva üstü grubu)	Soft altın
A4287529 ◆	Ankastre 3 yollu yönlendirici (V-Box) (sıva üstü grubu)	Soft bakır
A4287539 ◆	Ankastre 3 yollu yönlendirici (V-Box) (sıva üstü grubu)	Parlak siyah

- Kaba inşaat sırasında A42806 kullanılarak sıva altı montajı yapılmalıdır.
- Tesisattan gelen suyu çıkış ucu, duş başlığı, su jetleri ve ankastre el duşu çıkışı kullanılarak el duşu seçeneklerinden sadece üçüne yönlendirir.
- Yönlendirici grubu, rozet, kumanda kolu ürüne dahildir.
- Sıva altı grubu ürüne dahil değildir.

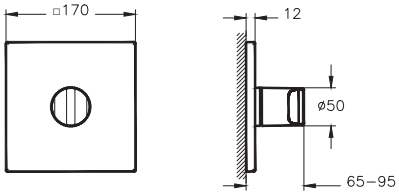

A42806 ◆	V-Box (sıva altı grubu)	-

- V-Box platformu için ortak sıva altı ürünüdür.
- Kaba inşaat sırasında sıva altı montajı yapılmalıdır.
- Sıva üstü grubu ürüne dahil değildir.
- %100 sızdırmaz muhafaza
- Alçıpan duvar destek kelepçesi
- Ses yalıtımı için kauçuk bağlantı desteği
- Dahili adaptör ile sızdırmazlık testi ve kolay tesisat temizliği
- 0 derece montaj kiti
- Tek kişi ile sıva üstü montaj kolaylığı
- ±3,5 derece terazi hatası düzeltme imkanı

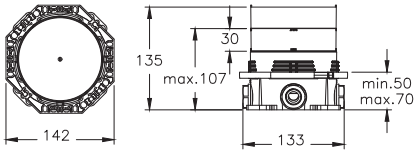

A42838 ◆	Ankastre banyo bataryası (sıva üstü grubu)	Krom
A4283874 ◆	Ankastre banyo bataryası (sıva üstü grubu)	Soft altın
A4283829 ◆	Ankastre banyo bataryası (sıva üstü grubu)	Soft bakır
A4283839 ◆	Ankastre banyo bataryası (sıva üstü grubu)	Parlak siyah

- Kaba inşaat sırasında A41949 kullanılarak sıva altı montajı yapılmalıdır.
- Çıkış ucu kullanılacaksa A42831 veya A42918 çıkış uçları kullanımı tavsiye edilir. Diğer çıkış uçları için bkz. sayfa no: 805-808
- Rozet, kumanda kolu ve yönlendirici ürüne dahildir.
- Sıva altı grubu ürüne dahil değildir.

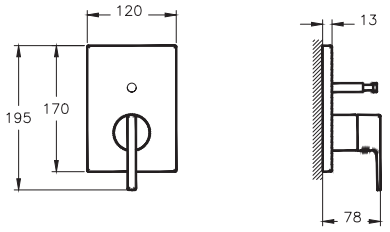

• Bu ürünlerde tesisat ana girişine filtre takılması tavsiye edilir. • Armatür-Lavabo Uyum Tablosu için bkz. sayfa no: 850-901. • Eczacıbaşı Yapı Gereçleri San. ve Tic. A.Ş.'nin ürünler ve teknik detaylarında değişiklik yapma hakkı saklıdır. • Krom armatürler için garanti süresi 10 yıl, renkli kaplamaya sahip armatürler için garanti süresi 5 yıldır (Elektronik lavabo bataryaları ve zaman ayarlı-dokunmatik lavabo bataryaları hariç). • Elektronik lavabo bataryaları ve zaman ayarlı-dokunmatik lavabo bataryaları için garanti süresi 2 yıldır.

VitrA

Suit

Ürün/Kod	Ürün açıklamaları	Kaplama
A41949 ◆ ⊕ Λ YERLİ ÜRETİM	Ankastre banyo bataryası (sıva altı grubu)	-
	• Kaba inşaat sırasında sıva altına montajı yapılmalıdır. • Yönlendirici ile çıkış ucu, duş başlığı, su jetleri veya el duşu (ankastre el duşu çıkışı kullanılarak) seçeneklerinden sadece ikisi kullanılabilir. • Isı ve debi limitörlü özel kartuş. • Sıva üstü grubu ürüne dahil değildir.	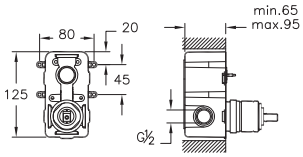
A42837 ◆ ⊕ Λ YERLİ ÜRETİM	Ankastre duş bataryası (sıva üstü grubu)	Krom
A4283774 ◆ ⊕ Λ YERLİ ÜRETİM	Ankastre duş bataryası (sıva üstü grubu)	Soft altın
A4283729 ◆ ⊕ Λ YERLİ ÜRETİM	Ankastre duş bataryası (sıva üstü grubu)	Soft bakır
A4283739 ◆ ⊕ Λ YERLİ ÜRETİM	Ankastre duş bataryası (sıva üstü grubu)	Parlak siyah
	• Kaba inşaat sırasında A42213 kullanılarak sıva altı montajı yapılmalıdır. • Rozet ve kumanda kolu ürüne dahildir. • Sıva altı grubu ürüne dahil değildir. • Serbest akış debisi sıcak ve soğuk konumlarında 24 L/dk, mix konumunda ise 29 L/dk'dır.	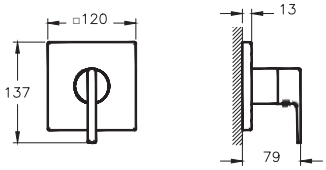
A42213 ◆ ⊕ Λ YERLİ ÜRETİM	Ankastre duş bataryası (sıva altı grubu)	-
	• Kaba inşaat sırasında sıva altına montajı yapılmalıdır. • Isı ve debi limitörlü özel kartuş • Çıkış ucu, duş başlığı, su jetleri veya el duşu (ankastre el duşu çıkışı kullanılarak) seçeneklerinden sadece biri kullanılabilir. • Sıva üstü grubu ürüne dahil değildir.	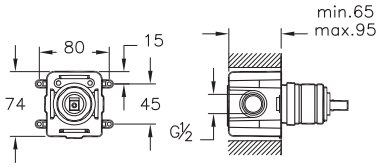

• Bu ürünlerde tesisat ana girişine filtre takılması tavsiye edilir. • Armatür-Lavabo Uyum Tablosu için bkz. sayfa no: 850-901. • Eczacıbaşı Yapı Gereçleri San. ve Tic. A.Ş.'nin ürünler ve teknik detaylarında değişiklik yapma hakkı saklıdır. • Krom armatürler için garanti süresi 10 yıl, renkli kaplamaya sahip armatürler için garanti süresi 5 yıldır (Elektronik lavabo bataryaları ve zaman ayarlı-dokunmatik lavabo bataryaları hariç). • Elektronik lavabo bataryaları ve zaman ayarlı-dokunmatik lavabo bataryaları için garanti süresi 2 yıldır.

VitrA

Suit

Ürün/Kod	Ürün açıklamaları	Kaplama
A42839 ◆ ⊕ Λ YERLİ ÜRETİM	Ankastre 3 yollu yönlendirici (sıva üstü grubu)	Krom
A4283974 ◆ ⊕ Λ YERLİ ÜRETİM	Ankastre 3 yollu yönlendirici (sıva üstü grubu)	Soft altın
A4283929 ◆ ⊕ Λ YERLİ ÜRETİM	Ankastre 3 yollu yönlendirici (sıva üstü grubu)	Soft bakır
A4283939 ◆ ⊕ Λ YERLİ ÜRETİM	Ankastre 3 yollu yönlendirici (sıva üstü grubu)	Parlak siyah

- Kaba inşaat sırasında A42819 kullanılarak sıva altı montajı yapılmalıdır.
- Tesisattan gelen suyu çıkış ucu, duş başlığı, su jetleri veya el duşu (ankastre el duşu çıkışı kullanılarak) seçeneklerinden sadece üçüne yönlendirmek için kullanılabilir.
- Yönlendirici grubu, rozet, kumanda kolu ürüne dahildir.
- Sıva altı grubu ürüne dahil değildir.

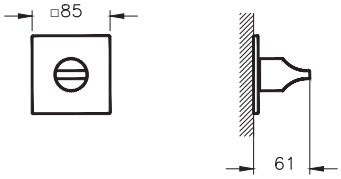

A42819 ◆ ⊕ YERLİ ÜRETİM	Ankastre 3 yollu yönlendirici (sıva altı grubu)	-

- Kaba inşaat sırasında sıva altına montajı yapılmalıdır.
- Sıva üstü grubu ürüne dahil değildir.
- Tesisattan gelen suyu; çıkış ucu, duş başlığı, su jetleri ve el duşu (ankastre el duşu çıkışı kullanılarak) seçeneklerinden sadece üçüne yönlendirir.

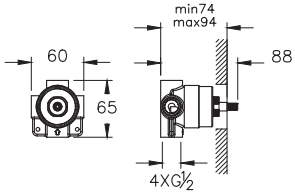

A42918 ⊕ Λ YERLİ ÜRETİM YENİ	Çıkış ucu (el duşu çıkışlı)	Krom
A4291829 ⊕ Λ YERLİ ÜRETİM YENİ	Çıkış ucu (el duşu çıkışlı)	Soft altın
A4291839 ⊕ Λ YERLİ ÜRETİM YENİ	Çıkış ucu (el duşu çıkışlı)	Soft bakır
A4291874 ⊕ Λ YERLİ ÜRETİM YENİ	Çıkış ucu (el duşu çıkışlı)	Parlak siyah

- Ankastre banyo veya ankastre duş bataryaları ile uyumludur.
- El duşu çıkışı G 1/2"tir.
- Çıkış ucu uzunluğu 148 mm'dir.

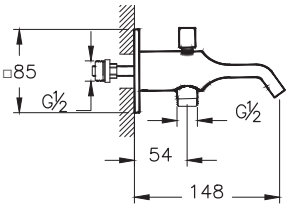

• Bu ürünlerde tesisat ana girişine filtre takılması tavsiye edilir. • Armatür-Lavabo Uyum Tablosu için bkz. sayfa no: 850-901. • Eczacıbaşı Yapı Gereçleri San. ve Tic. A.Ş.'nin ürünler ve teknik detaylarında değişiklik yapma hakkı saklıdır. • Krom armatürler için garanti süresi 10 yıl, renkli kaplamaya sahip armatürler için garanti süresi 5 yıldır (Elektronik lavabo bataryaları ve zaman ayarlı-dokunmatik lavabo bataryaları hariç). • Elektronik lavabo bataryaları ve zaman ayarlı-dokunmatik lavabo bataryaları için garanti süresi 2 yıldır.

VitrA

Suit

Ürün/Kod	Ürün açıklamaları	Kaplama
A42831 ◆ ⊕ Λ YERLİ ÜRETİM	Çıkış ucu	Krom
A4283174 ◆ ⊕ Λ YERLİ ÜRETİM	Çıkış ucu	Soft altın
A4283129 ◆ ⊕ Λ YERLİ ÜRETİM	Çıkış ucu	Soft bakır
A4283139 ◆ ⊕ Λ YERLİ ÜRETİM	Çıkış ucu	Parlak siyah

- Ankastre banyo ve ankastre duş bataryaları ile uyumludur.
- Cache (gizli) perlatör
- Çıkış ucu uzunluğu 150 mm'dir.

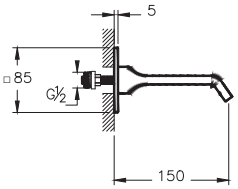

Ürün/Kod	Ürün açıklamaları	Kaplama
A42769 ⊕ Λ YERLİ ÜRETİM	Küvet bataryası (yerden, el duşlu)	Krom
A4276974 ⊕ Λ YERLİ ÜRETİM	Küvet bataryası (yerden, el duşlu)	Soft altın
A4276929 ⊕ Λ YERLİ ÜRETİM	Küvet bataryası (yerden, el duşlu)	Soft bakır
A4276939 ⊕ Λ YERLİ ÜRETİM	Küvet bataryası (yerden, el duşlu)	Parlak siyah

- Çıkış ucu uzunluğu 168 mm'dir.
- Yerden çıkış ucuna kadar olan yükseklik 888 mm'dir.
- Isı ve debi limitörlü özel kartuş
- 1F el duşu ürüne dahildir.
- Chroma-tech spiral uzunluğu 1.500 mm'dir.

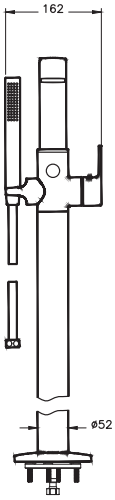

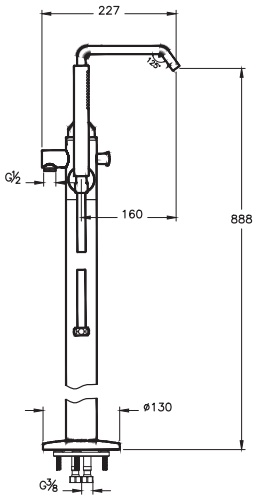

• Bu ürünlerde tesisat ana girişine filtre takılması tavsiye edilir. • Armatür-Lavabo Uyum Tablosu için bkz. sayfa no: 850-901. • Eczacıbaşı Yapı Gereçleri San. ve Tic. A.Ş.'nin ürünler ve teknik detaylarında değişiklik yapma hakkı saklıdır. • Krom armatürler için garanti süresi 10 yıl, renkli kaplamaya sahip armatürler için garanti süresi 5 yıldır (Elektronik lavabo bataryaları ve zaman ayarlı-dokunmatik lavabo bataryaları hariç). • Elektronik lavabo bataryaları ve zaman ayarlı-dokunmatik lavabo bataryaları için garanti süresi 2 yıldır.

VitrA

Suit

Ürün/Kod	Ürün açıklamaları	Kaplama
A45638 ◆ ⊕ Λ	Duş başlığı	Krom
A4563874 ⊕ Λ	Duş başlığı	Soft altın
A4563829 ◆ ⊕ Λ	Duş başlığı	Soft bakır
A4563839◆ ⊕ Λ YERLİ ÜRETİM	Duş başlığı	Parlak siyah

- Tek fonksiyonlu: Aquarain
- Üründeki özel debi regülatörü sayesinde max. 18 L/dk su akışı sağlanmaktadır.
- Çap 250 mm'dir.
- Duş başlığındaki silikon noozle biriken kirecin ufak bir el hareketiyle kolayca temizlenmesine ve ürünün uzun ömürlü olmasına olanak veriyor.
- Mafsallıdır.
- Uyumlu dirsek 906. sayfadaki tablodan seçilmelidir.

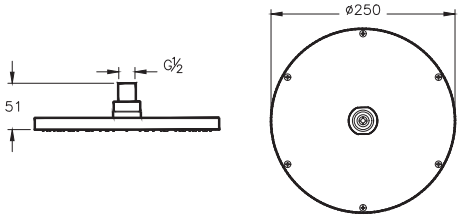

A45753 ◆ ⊕ Λ YERLİ ÜRETİM	Duş dirseği (90 derece, duvardan)	Krom
A4575374 ◆ ⊕ Λ YERLİ ÜRETİM	Duş dirseği (90 derece, duvardan)	Soft altın
A4575329 ◆ ⊕ Λ YERLİ ÜRETİM	Duş dirseği (90 derece, duvardan)	Soft bakır
A4575339 ◆ ⊕ Λ YERLİ ÜRETİM	Duş dirseği (90 derece, duvardan)	Parlak siyah

- Duvardan dirsek
- 342 mm

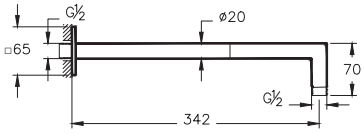

A45752 ⊕ Λ YERLİ ÜRETİM	Duş dirseği (tavandan, uzun)	Krom
A4575274 ◆ ⊕ Λ YERLİ ÜRETİM	Duş dirseği (tavandan, uzun)	Soft altın
A4575229 ◆ ⊕ Λ YERLİ ÜRETİM	Duş dirseği (tavandan, uzun)	Soft bakır
A4575239 ◆ ⊕ Λ YERLİ ÜRETİM	Duş dirseği (tavandan, uzun)	Parlak siyah

- Tavandan dirsek
- 300 mm

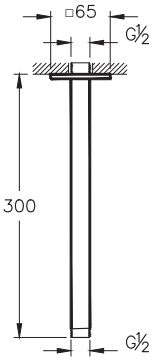

• Bu ürünlerde tesisat ana girişine filtre takılması tavsiye edilir. • Armatür-Lavabo Uyum Tablosu için bkz. sayfa no: 850-901. • Eczacıbaşı Yapı Gereçleri San. ve Tic. A.Ş.'nin ürünler ve teknik detaylarında değişiklik yapma hakkı saklıdır. • Krom armatürler için garanti süresi 10 yıl, renkli kaplamaya sahip armatürler için garanti süresi 5 yıldır (Elektronik lavabo bataryaları ve zaman ayarlı-dokunmatik lavabo bataryaları hariç). • Elektronik lavabo bataryaları ve zaman ayarlı-dokunmatik lavabo bataryaları için garanti süresi 2 yıldır.

VitrA

Suit

Ürün/Kod	Ürün açıklamaları	Kaplama
A45751 ⊕ Λ YERLİ ÜRETİM	Duş dirseği (tavandan, kısa)	Krom
A4575174 ⊕ Λ YERLİ ÜRETİM	Duş dirseği (tavandan, kısa)	Soft altın
A4575129 ⊕ Λ YERLİ ÜRETİM	Duş dirseği (tavandan, kısa)	Soft bakır
A4575139 ⊕ Λ YERLİ ÜRETİM	Duş dirseği (tavandan, kısa)	Parlak siyah

- Tavandan dirsek
- 100 mm

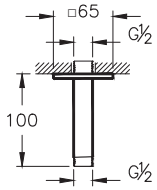

A45543 ◆ ⊕ Λ	1F el duşu takımı	Krom
A4554374 ⊕ Λ	1F el duşu takımı	Soft altın
A4554329 ◆ ⊕ Λ	1F el duşu takımı	Soft bakır
A4554339 ◆ ⊕ Λ YERLİ ÜRETİM	1F el duşu takımı	Parlak siyah

- Akış fonksiyonu:Aquaspray
- El duşunda yer alan özel debi regülatörü sayesinde max. 12L/dk su akışı sağlanmaktadır.
- El duşundaki silikon noozle biriken kirecin ufak bir el hareketiyle kolayca temizlenmesine ve ürünün uzun ömürlü olmasına olanak veriyor.
- Chroma-tech spiral tek parça pürüzsüz yüzeyi sayesinde rahatlıkla temizlenebiliyor ve kullanırken dolanmıyor.
- Çap 25 mm'dir.
- Spiral uzunluğu 1.500 mm'dir.
- Su giriş bağlantı ölçüsü: G1/2"

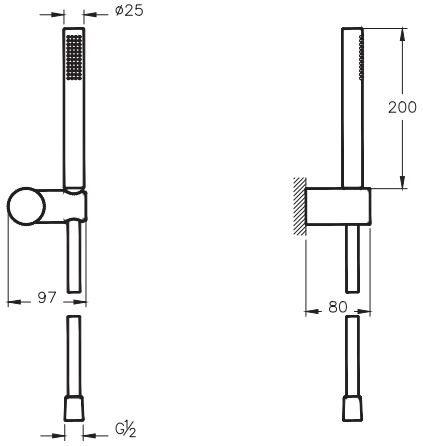

A42832 ◆ ⊕ Λ YERLİ ÜRETİM	Ankastre el duşu çıkışı	Krom
A4283274 ◆ ⊕ Λ YERLİ ÜRETİM	Ankastre el duşu çıkışı	Soft altın
A4283229 ◆ ⊕ Λ YERLİ ÜRETİM	Ankastre el duşu çıkışı	Soft bakır
A4283239 ◆ ⊕ Λ YERLİ ÜRETİM	Ankastre el duşu çıkışı	Parlak siyah

- G 1/2" giriş; G1/2" çıkışlıdır.
- Tüm el duşu takımları ile kullanılabilir (A48015 ve A48013 hariç).
- Duvardan gelen suyu el duşuna yönlendirmek içindir.
- El duşu sabit askısı fonksiyonu görür.

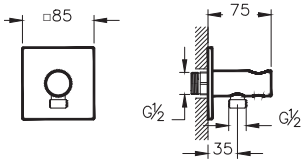

• Bu ürünlerde tesisat ana girişine filtre takılması tavsiye edilir. • Armatür-Lavabo Uyum Tablosu için bkz. sayfa no: 850-901. • Eczacıbaşı Yapı Gereçleri San. ve Tic. A.Ş.'nin ürünler ve teknik detaylarında değişiklik yapma hakkı saklıdır. • Krom armatürler için garanti süresi 10 yıl, renkli kaplamaya sahip armatürler için garanti süresi 5 yıldır (Elektronik lavabo bataryaları ve zaman ayarlı-dokunmatik lavabo bataryaları hariç). • Elektronik lavabo bataryaları ve zaman ayarlı-dokunmatik lavabo bataryaları için garanti süresi 2 yıldır.

VitrA

Suit

Ürün/Kod	Ürün açıklamaları	Kaplama
A42872 ◆ ⊕ Λ YERLİ ÜRETİM	Ankastre stop valf (sıva üstü grubu)	Krom
A4287274 ◆ ⊕ Λ YERLİ ÜRETİM	Ankastre stop valf (sıva üstü grubu)	Soft altın
A4287229 ◆ ⊕ Λ YERLİ ÜRETİM	Ankastre stop valf (sıva üstü grubu)	Soft bakır
A4287239 ◆ ⊕ Λ YERLİ ÜRETİM	Ankastre stop valf (sıva üstü grubu)	Parlak siyah

- Kaba inşaat sırasında A41441 veya A41442 kullanılarak sıva altı montajı yapılmalıdır.
- 80 mm rozet ürüne dahildir.
- Sıva altı grubu ürüne dahil değildir.

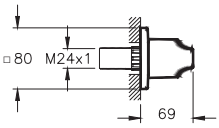

A45123 ◆ ⊕ Λ	Lavabo sifonu (T tipi)	Krom
A4512374 ◆ ⊕ Λ YENİ	Lavabo sifonu (T tipi)	Soft altın
A4512329 ◆ ⊕ Λ YENİ	Lavabo sifonu (T tipi)	Soft bakır
A4512339 ⊕ Λ	Lavabo sifonu (T tipi)	Parlak siyah

- G 1 1/4" girişlidir.
- Lavabo sifon merkezi ile duvar arası min. 76 max. 290 mm'dir. Ölçülerin lavaboya uygunluğu kontrol edilmelidir.
- Metal taşlıdır.
- Sifon kumandalı lavabo bataryalarıyla verilen süzgeçle veya sayfa 822-823'den seçilecek süzgeç ile kullanılmalıdır.

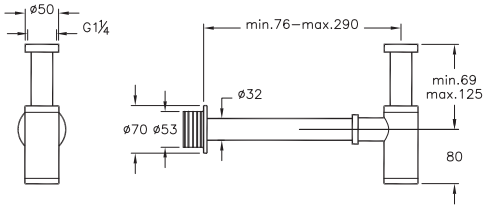

• Bu ürünlerde tesisat ana girişine filtre takılması tavsiye edilir. • Armatür-Lavabo Uyum Tablosu için bkz. sayfa no: 850-901. • Eczacıbaşı Yapı Gereçleri San. ve Tic. A.Ş.'nin ürünler ve teknik detaylarında değişiklik yapma hakkı saklıdır. • Krom armatürler için garanti süresi 10 yıl, renkli kaplamaya sahip armatürler için garanti süresi 5 yıldır (Elektronik lavabo bataryaları ve zaman ayarlı-dokunmatik lavabo bataryaları hariç). • Elektronik lavabo bataryaları ve zaman ayarlı-dokunmatik lavabo bataryaları için garanti süresi 2 yıldır.

Origin

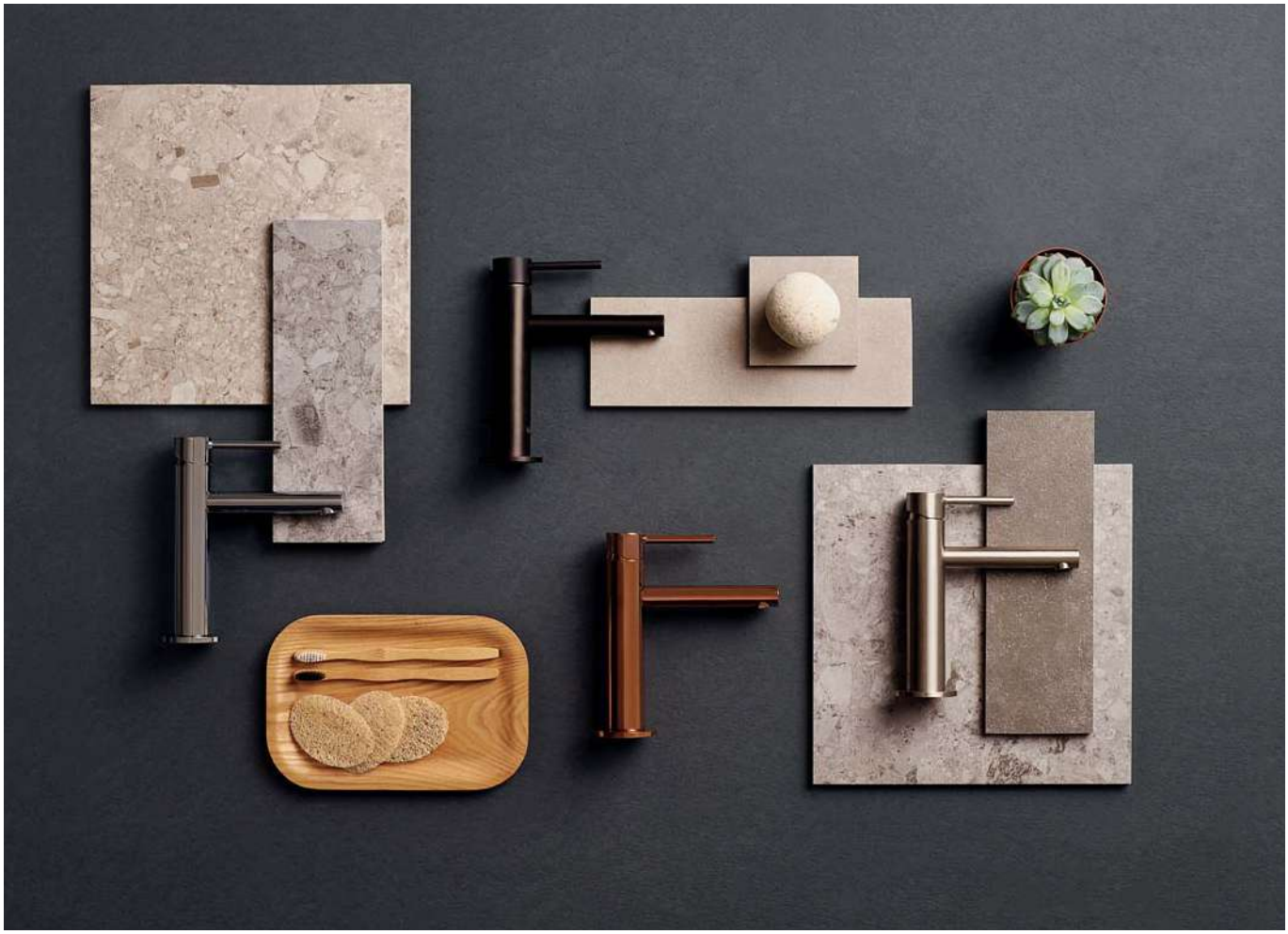

VitrA

Origin

Ürün/Kod	Ürün açıklamaları	Kaplama
A42555 ⊕ Λ YERLİ ÜRETİM	Lavabo bataryası (kısa)	Krom
A4255534 ⊕ Λ YERLİ ÜRETİM	Lavabo bataryası (kısa)	Fırçalı nikel
A4255529* ⊕ Λ YERLİ ÜRETİM	Lavabo bataryası (kısa)	Soft bakır
A4255536WTC ⊕ Λ YERLİ ÜRETİM	Lavabo bataryası (kısa)	Mat siyah

- Çıkış ucu uzunluğu 105 mm'dir.
- Çıkış ucu yüksekliği 81 mm'dir.
- Özel debi kısıcılı perlatör sayesinde max. 5 L/dk su akışı sağlanmaktadır.
- Ek aparat gerektirmeyen pratik montaj
- Yüksek dayanımlı %100 pirinç kartuş
- Teflon kaplı seramik diskli kartuş ile uzun yıllar konforlu aç-kapa

*** A4255526 kodlu ürün yerine devreye alınmıştır.**

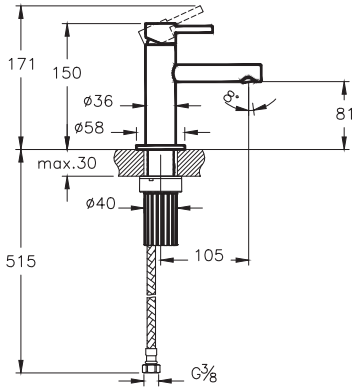

A42556 ◆ ⊕ Λ YERLİ ÜRETİM	Lavabo bataryası	Krom
A4255634 ◆ ⊕ Λ YERLİ ÜRETİM	Lavabo bataryası	Fırçalı nikel
A4255629* ◆ ⊕ Λ YERLİ ÜRETİM	Lavabo bataryası	Soft bakır
A4255636WTC ◆ ⊕ Λ YERLİ ÜRETİM	Lavabo bataryası	Mat siyah

- Çıkış ucu uzunluğu 125 mm'dir.
- Çıkış ucu yüksekliği 116 mm'dir.
- Özel debi kısıcılı perlatör sayesinde max. 5 L/dk su akışı sağlanmaktadır.
- Ek aparat gerektirmeyen pratik montaj
- Yüksek dayanımlı %100 pirinç kartuş
- Teflon kaplı seramik diskli kartuş ile uzun yıllar konforlu aç-kapa

*** A4255626 kodlu ürün yerine devreye alınmıştır.**

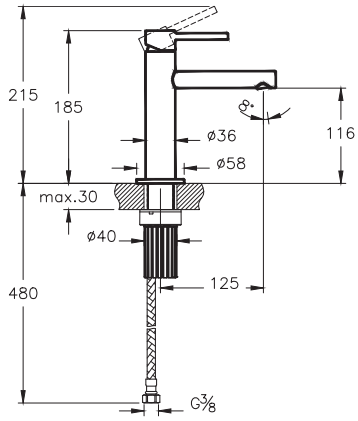

• Bu ürünlerde tesisat ana girişine filtre takılması tavsiye edilir. • Armatür-Lavabo Uyum Tablosu için bkz. sayfa no: 850-901. • Eczacıbaşı Yapı Gereçleri San. ve Tic. A.Ş.'nin ürünler ve teknik detaylarında değişiklik yapma hakkı saklıdır. • Krom armatürler için garanti süresi 10 yıl, renkli kaplamaya sahip armatürler için garanti süresi 5 yıldır (Elektronik lavabo bataryaları ve zaman ayarlı-dokunmatik lavabo bataryaları hariç). • Elektronik lavabo bataryaları ve zaman ayarlı-dokunmatik lavabo bataryaları için garanti süresi 2 yıldır.

VitrA

Origin

Ürün/Kod	Ürün açıklamaları	Kaplama
A42557 ◆ ⊕ ∧ YERLİ ÜRETİM	Lavabo bataryası (yüksek)	Krom
A4255734 ◆ ⊕ ∧ YERLİ ÜRETİM	Lavabo bataryası (yüksek)	Fırçalı nikel
A4255729* ◆ ⊕ ∧ YERLİ ÜRETİM	Lavabo bataryası (yüksek)	Soft bakır
A4255736WTC ◆ ⊕ ∧ YERLİ ÜRETİM	Lavabo bataryası (yüksek)	Mat siyah

- Çıkış ucu uzunluğu 145 mm'dir.
- Çıkış ucu yüksekliği 196 mm'dir.
- Özel debi kısıcılı perlatör sayesinde max. 5 L/dk su akışı sağlanmaktadır.
- Ek aparat gerektirmeyen pratik montaj
- Yüksek dayanımlı %100 pirinç kartuş
- Teflon kaplı seramik diskli kartuş ile uzun yıllar konforlu aç-kapa

*** A4255726 kodlu ürün yerine devreye alınmıştır.**

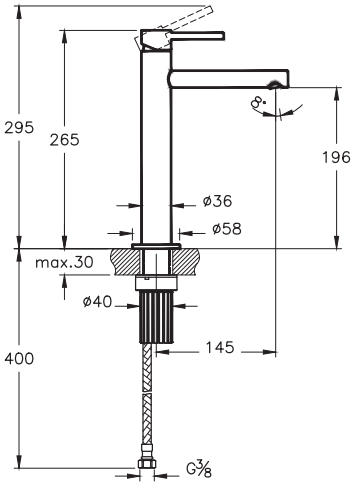

A42558 ◆ ⊕ ∧ YERLİ ÜRETİM	Lavabo bataryası (çanak)	Krom
A4255834 ◆ ⊕ ∧ YERLİ ÜRETİM	Lavabo bataryası (çanak)	Fırçalı nikel
A4255829* ◆ ⊕ ∧ YERLİ ÜRETİM	Lavabo bataryası (çanak)	Soft bakır
A4255836WTC ◆ ⊕ ∧ YERLİ ÜRETİM	Lavabo bataryası (çanak)	Mat siyah

- Çıkış ucu uzunluğu 160 mm'dir.
- Çıkış ucu yüksekliği 256 mm'dir.
- Özel debi kısıcılı perlatör sayesinde max. 5 L/dk su akışı sağlanmaktadır.
- Ek aparat gerektirmeyen pratik montaj
- Yüksek dayanımlı %100 pirinç kartuş
- Teflon kaplı seramik diskli kartuş ile uzun yıllar konforlu aç-kapa

*** A4255826 kodlu ürün yerine devreye alınmıştır.**

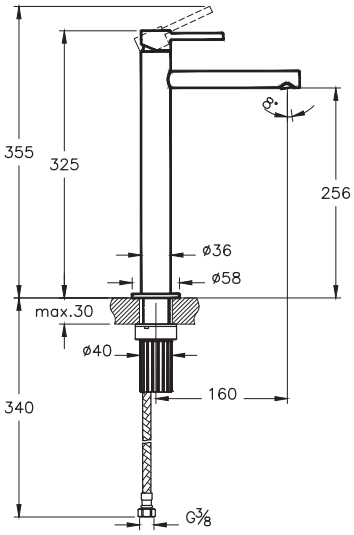

• Bu ürünlerde tesisat ana girişine filtre takılması tavsiye edilir. • Armatür-Lavabo Uyum Tablosu için bkz. sayfa no: 850-901. • Eczacıbaşı Yapı Gereçleri San. ve Tic. A.Ş.'nin ürünler ve teknik detaylarında değişiklik yapma hakkı saklıdır. • Krom armatürler için garanti süresi 10 yıl, renkli kaplamaya sahip armatürler için garanti süresi 5 yıldır (Elektronik lavabo bataryaları ve zaman ayarlı-dokunmatik lavabo bataryaları hariç). • Elektronik lavabo bataryaları ve zaman ayarlı-dokunmatik lavabo bataryaları için garanti süresi 2 yıldır.

VitrA

Origin

Ürün/Kod	Ürün açıklamaları	Kaplama
A42663	Lavabo bataryası (yerden)	Krom
A4266334	Lavabo bataryası (yerden)	Fırçalı nikel
A4266329*	Lavabo bataryası (yerden)	Soft bakır
A4266336WTC	Lavabo bataryası (yerden)	Mat siyah

- Çıkış ucu uzunluğu 225 mm'dir
- Yerden çıkış ucuna kadar olan yükseklik 1006 mm'dir.
- Özel debi kısıcılı perlatör sayesinde max. 5 L/dk su akışı sağlanmaktadır
- Sıva altı montaj elemanları ürüne dahildir.
- Yüksek dayanımlı %100 pirinç kartuş
- Teflon kaplı seramik diskli kartuş ile uzun yıllar konforlu aç-kapa

*** A4266326 kodlu ürün yerine devreye alınmıştır.**

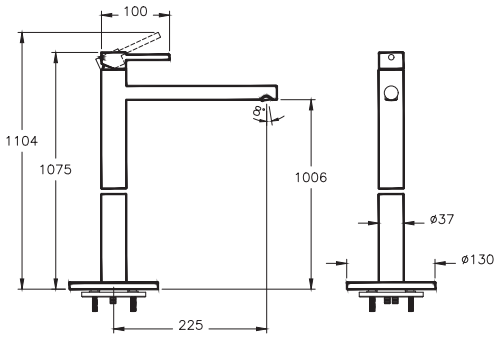

A42583	Lavabo bataryası (3 delikli lavabolar için)	Krom
A4258334	Lavabo bataryası (3 delikli lavabolar için)	Fırçalı nikel
A4258329*	Lavabo bataryası (3 delikli lavabolar için)	Soft bakır
A4258336WTC	Lavabo bataryası (3 delikli lavabolar için)	Mat siyah

- Çıkış ucu uzunluğu 127 mm'dir.
- Çıkış ucu yüksekliği 115 mm'dir.
- Özel debi kısıcılı perlatör sayesinde max. 5 L/dk su akışı sağlanmaktadır.

*** A4258326 kodlu ürün yerine devreye alınmıştır.**

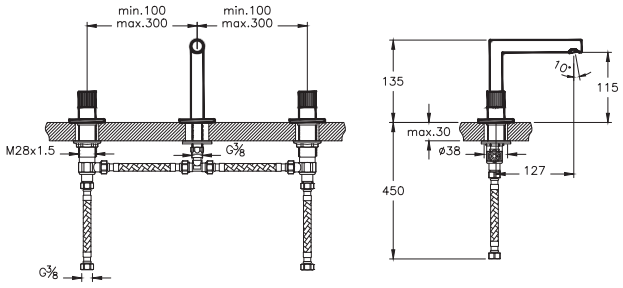

• Bu ürünlerde tesisat ana girişine filtre takılması tavsiye edilir. • Armatür-Lavabo Uyum Tablosu için bkz. sayfa no: 850-901. • Eczacıbaşı Yapı Gereçleri San. ve Tic. A.Ş.'nin ürünler ve teknik detaylarında değişiklik yapma hakkı saklıdır. • Krom armatürler için garanti süresi 10 yıl, renkli kaplamaya sahip armatürler için garanti süresi 5 yıldır (Elektronik lavabo bataryaları ve zaman ayarlı-dokunmatik lavabo bataryaları hariç). • Elektronik lavabo bataryaları ve zaman ayarlı-dokunmatik lavabo bataryaları için garanti süresi 2 yıldır.

VitrA

Origin

Ürün/Kod	Ürün açıklamaları	Kaplama
A42581 ◆ ⊕ ∧ YERLİ ÜRETİM	Ankastre lavabo bataryası (2 rozetli) (sıva üstü grubu)	Krom
A4258134 ◆ ⊕ ∧ YERLİ ÜRETİM	Ankastre lavabo bataryası (2 rozetli) (sıva üstü grubu)	Fırçalı nikel
A4258129* ◆ ⊕ ∧ YERLİ ÜRETİM	Ankastre lavabo bataryası (2 rozetli) (sıva üstü grubu)	Soft bakır
A4258136WTC ◆ ⊕ ∧ YERLİ ÜRETİM	Ankastre lavabo bataryası (2 rozetli) (sıva üstü grubu)	Mat siyah

- Kaba inşaat sırasında A42230 kullanılarak sıva altı montajı yapılmalıdır.
- Çıkış ucu uzunluğu 148 mm'dir.
- Rozet çapları 80 ve 58 mm'dir.
- Özel debi kısıcılı perlatör sayesinde max. 5 L/dk su akışı sağlanmaktadır.
- Sıva altı grubu ürüne dahil değildir.

*** A4258126 kodlu ürün yerine devreye alınmıştır.**

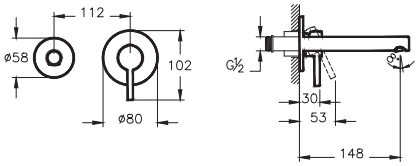

A42230 ◆ ⊕ ∧ YERLİ ÜRETİM	Ankastre lavabo bataryası (2 rozetli) (sıva altı grubu)	-

- Kaba inşaat sırasında sıva altı montajı yapılmalıdır.
- Sıva üstü grubu ürüne dahil değildir.

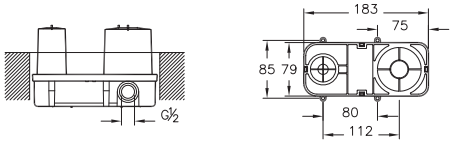

Ürün/Kod	Ürün açıklamaları	Kaplama
A42582 ⊕ ∧ YERLİ ÜRETİM	Ankastre lavabo bataryası (3 rozetli) (sıva üstü grubu)	Krom
A4258234 ◆ ⊕ ∧ YERLİ ÜRETİM	Ankastre lavabo bataryası (3 rozetli) (sıva üstü grubu)	Fırçalı nikel
A4258229* ◆ ⊕ ∧ YERLİ ÜRETİM	Ankastre lavabo bataryası (3 rozetli) (sıva üstü grubu)	Soft bakır
A4258236WTC ◆ ⊕ ∧ YERLİ ÜRETİM	Ankastre lavabo bataryası (3 rozetli) (sıva üstü grubu)	Mat siyah

- Kaba inşaat sırasında A43465 kullanılarak sıva altı montajı yapılmalıdır.
- Çıkış ucu uzunluğu min.150 max. 180 mm'dir.
- Rozet çapları 58 mm'dir.
- Özel debi kısıcılı perlatör sayesinde max. 5 L/dk su akışı sağlanmaktadır.
- Sıva altı grubu ürüne dahil değildir.

*** A4258226 kodlu ürün yerine devreye alınmıştır.**

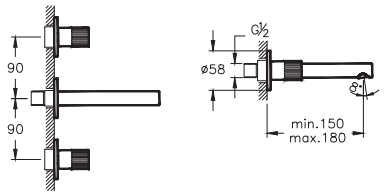

• Bu ürünlerde tesisat ana girişine filtre takılması tavsiye edilir. • Armatür-Lavabo Uyum Tablosu için bkz. sayfa no: 850-901. • Eczacıbaşı Yapı Gereçleri San. ve Tic. A.Ş.'nin ürünler ve teknik detaylarında değişiklik yapma hakkı saklıdır. • Krom armatürler için garanti süresi 10 yıl, renkli kaplamaya sahip armatürler için garanti süresi 5 yıldır (Elektronik lavabo bataryaları ve zaman ayarlı-dokunmatik lavabo bataryaları hariç). • Elektronik lavabo bataryaları ve zaman ayarlı-dokunmatik lavabo bataryaları için garanti süresi 2 yıldır.

VitrA

Origin

Ürün/Kod	Ürün açıklamaları	Kaplama
A43465 ◆ ⊕ Λ YERLİ ÜRETİM YENİ	Ankastre lavabo bataryası (3 rozetli) (sıva altı grubu)	-
	• Kaba inşaat sırasında sıva altı montajı yapılmalıdır. • Sıva üstü grubu ürüne dahil değildir.	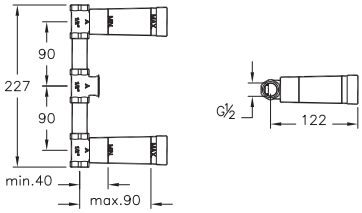
A42680 ⊕ Λ YERLİ ÜRETİM	Çıkış ucu (tavandan)	Krom
A4268034 ⊕ Λ YERLİ ÜRETİM	Çıkış ucu (tavandan)	Fırçalı nikel
A4268029* ⊕ Λ YERLİ ÜRETİM	Çıkış ucu (tavandan)	Soft bakır
A4268036WTC ◆ ⊕ Λ YERLİ ÜRETİM	Çıkış ucu (tavandan)	Mat siyah
	• Tavandan çıkış ucuna kadar olan yükseklik 1295 mm'dir. • Silikon Cache (gizli) perlatör. • Özel debi kısıcılı perlatör sayesinde max. 5 L/dk su akışı sağlanmaktadır. • Ürünün standart boyunu uzatabilmek için 1 adet 100 mm; 2 adet 50 mm uzatma parçası ürüne dahildir. • Ürünün duvardan kontrolü için A42621; tezgahtan kontrolü için A42682 kullanılmalıdır. • Sıva altı montaj elemanları ürüne dahildir. • A42621 kodunun sıva altı ürüne dahil değildir. *** A4268026 kodlu ürün yerine devreye alınmıştır.**	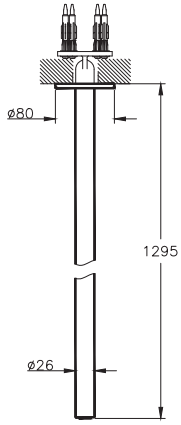

• Bu ürünlerde tesisat ana girişine filtre takılması tavsiye edilir. • Armatür-Lavabo Uyum Tablosu için bkz. sayfa no: 850-901. • Eczacıbaşı Yapı Gereçleri San. ve Tic. A.Ş.'nin ürünler ve teknik detaylarında değişiklik yapma hakkı saklıdır. • Krom armatürler için garanti süresi 10 yıl, renkli kaplamaya sahip armatürler için garanti süresi 5 yıldır (Elektronik lavabo bataryaları ve zaman ayarlı-dokunmatik lavabo bataryaları hariç). • Elektronik lavabo bataryaları ve zaman ayarlı-dokunmatik lavabo bataryaları için garanti süresi 2 yıldır.

VitrA

Origin

Ürün/Kod	Ürün açıklamaları	Kaplama
A42683	Çıkış ucu (duvardan)	Krom
A4268334	Çıkış ucu (duvardan)	Fırçalı nikel
A4268329*	Çıkış ucu (duvardan)	Soft bakır
A4268336WTC	Çıkış ucu (duvardan)	Mat siyah

- Çıkış ucu uzunluğu 247 mm'dir.
- Özel debi kısıcılı perlatör sayesinde max. 5 L/dk su akışı sağlanmaktadır.
- Origin serisi ile kullanımı tavsiye edilir.

*** A4298326 kodlu ürün yerine devreye alınmıştır.**

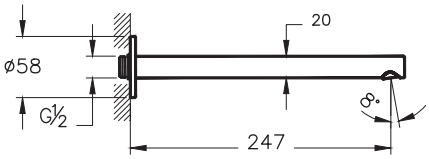

A42682	Ankastre lavabo bataryası (tezgahtan kontrol) (sıva üstü grubu)	Krom
A4268234	Ankastre lavabo bataryası (tezgahtan kontrol) (sıva üstü grubu)	Fırçalı nikel
A4268229*	Ankastre lavabo bataryası (tezgahtan kontrol) (sıva üstü grubu)	Soft bakır
A4268236WTC	Ankastre lavabo bataryası (tezgahtan kontrol) (sıva üstü grubu)	Mat siyah

- Tezgah üzeri kumanda modülü
- Rozet ve kumanda kolu ürüne dahildir.
- A42680 veya A42683 kodlu ürünlerle kullanımı tavsiye edilir.
- Yüksek dayanımlı %100 pirinç kartuş
- Teflon kaplı seramik diskli kartuş ile uzun yıllar konforlu aç-kapa

*** A4268226 kodlu ürün yerine devreye alınmıştır.**

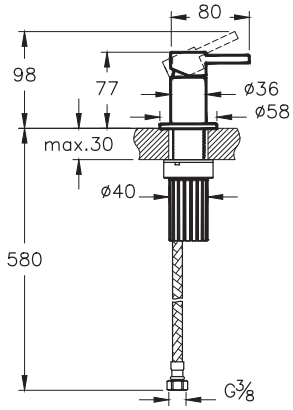

• Bu ürünlerde tesisat ana girişine filtre takılması tavsiye edilir. • Armatür-Lavabo Uyum Tablosu için bkz. sayfa no: 850-901. • Eczacıbaşı Yapı Gereçleri San. ve Tic. A.Ş.'nin ürünler ve teknik detaylarında değişiklik yapma hakkı saklıdır. • Krom armatürler için garanti süresi 10 yıl, renkli kaplamaya sahip armatürler için garanti süresi 5 yıldır (Elektronik lavabo bataryaları ve zaman ayarlı-dokunmatik lavabo bataryaları hariç). • Elektronik lavabo bataryaları ve zaman ayarlı-dokunmatik lavabo bataryaları için garanti süresi 2 yıldır.

VitrA

Origin

Ürün/Kod	Ürün açıklamaları	Kaplama
A42621 ◆⊕∧ YERLİ ÜRETİM	Ankastre lavabo bataryası (duvardan kontrol) (sıva üstü grubu - minibox)	Krom
A4262134 ◆⊕∧ YERLİ ÜRETİM	Ankastre lavabo bataryası (duvardan kontrol) (sıva üstü grubu - minibox)	Fırçalı nikel
A4262129* ◆⊕∧ YERLİ ÜRETİM	Ankastre lavabo bataryası (duvardan kontrol) (sıva üstü grubu - minibox)	Soft bakır
A4262136WTC ◆⊕∧ YERLİ ÜRETİM	Ankastre lavabo bataryası (duvardan kontrol) (sıva üstü grubu - minibox)	Mat siyah

- Kaba inşaat sırasında A42213 kullanılarak sıva altı montajı yapılmalıdır.
- Rozet ve kumanda kolu ürüne dahildir.
- Sıva altı grubu ürüne dahil değildir.
- A42680 veya A42683 kodlu ürünlerle kullanımı tavsiye edilir.

*** A4262126 kodlu ürün yerine devreye alınmıştır.**

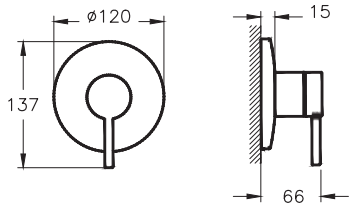

A42213 ◆⊕∧ YERLİ ÜRETİM	Ankastre lavabo bataryası (duvardan kontrol, minibox) (sıva altı grubu)	-

- Kaba inşaat sırasında sıva altı montajı yapılmalıdır.
- Isı ve debi limitörlü özel kartuş
- Çıkış ucu, duş başlığı, su jetleri veya el duşu (ankastre el duşu çıkışı kullanılarak) seçeneklerinden sadece biri kullanılabilir.
- Sıva üstü grubu ürüne dahil değildir.

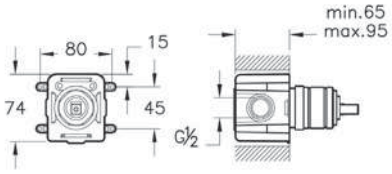

• Bu ürünlerde tesisat ana girişine filtre takılması tavsiye edilir. • Armatür-Lavabo Uyum Tablosu için bkz. sayfa no: 850-901. • Eczacıbaşı Yapı Gereçleri San. ve Tic. A.Ş.'nin ürünler ve teknik detaylarında değişiklik yapma hakkı saklıdır. • Krom armatürler için garanti süresi 10 yıl, renkli kaplamaya sahip armatürler için garanti süresi 5 yıldır (Elektronik lavabo bataryaları ve zaman ayarlı-dokunmatik lavabo bataryaları hariç). • Elektronik lavabo bataryaları ve zaman ayarlı-dokunmatik lavabo bataryaları için garanti süresi 2 yıldır.

VitrA

Origin

Ürün/Kod	Ürün açıklamaları	Kaplama
A47213 ◆ ⊕ ∧ Bedelsiz montaj YERLİ ÜRETİM	Temassız lavabo bataryası (elektrikli, çift su girişli)	Krom
A4721334 ⊕ ∧ Bedelsiz montaj YERLİ ÜRETİM	Temassız lavabo bataryası (elektrikli, çift su girişli)	Fırçalı nikel
A4721329* ⊕ ∧ Bedelsiz montaj YERLİ ÜRETİM	Temassız lavabo bataryası (elektrikli, çift su girişli)	Soft bakır
A4721336WTC ◆ ⊕ ∧ Bedelsiz montaj YERLİ ÜRETİM	Temassız lavabo bataryası (elektrikli, çift su girişli)	Mat siyah

- Akış başladıktan 60 sn sonra emniyet amacı ile otomatik olarak su kapanmaktadır.
- Çıkış ucu uzunluğu 125 mm'dir.
- Çıkış ucu yüksekliği 140 mm'dir.
- Sıcak-soğuk su bağlantılıdır.
- Ürün 6V elektrik ile çalışır.
- Özel debi kısıcılı perlatör sayesinde max. 5 L/dk su akışı sağlanmaktadır.
- Kontrol ve valf ünitesi ürüne dahildir.
- Ürüne teması engellemek ve enerji tasarrufu sağlamak amacıyla sıcaklık ayarı ve emniyet kontrolü üniteden yapılmaktadır.
- Armatür merkezi ile lavabo hazne başlangıcı arası max. 70 mm olmalıdır (bkz. sayfa 900).
- STA uzantılı kodlar sipariş verilebilir.
- STA uzantılı kodlarda max 1.3 L/dk sprey akış ile sağlanmaktadır.
- Perakende satışlar bedelsiz montaj kapsamındadır. Proje satışlarında ise numune daire bedelsiz montaj kapsamındadır.

*** A4721326 kodlu ürün yerine devreye alınmıştır.**

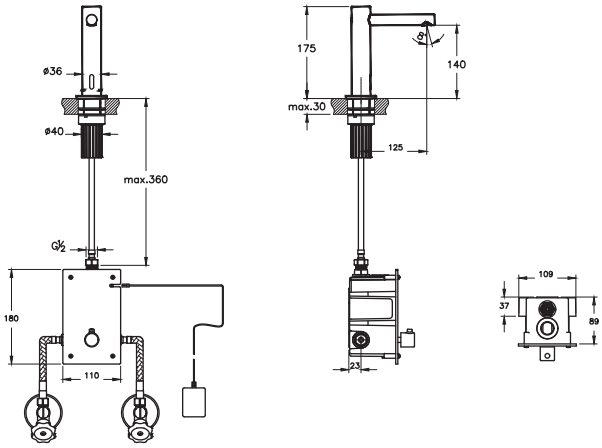

A47214 ∧ Bedelsiz montaj YERLİ ÜRETİM	Temassız lavabo bataryası (pilli - çift su girişli)	Krom
A4721434 ∧ Bedelsiz montaj YERLİ ÜRETİM	Temassız lavabo bataryası (pilli - çift su girişli)	Fırçalı nikel
A4721429* ∧ Bedelsiz montaj YERLİ ÜRETİM	Temassız lavabo bataryası (pilli - çift su girişli)	Soft bakır
A4721436WTC ∧ Bedelsiz montaj YERLİ ÜRETİM	Temassız lavabo bataryası (pilli - çift su girişli)	Mat siyah

- Akış başladıktan 60 sn sonra emniyet amacı ile otomatik olarak su kapanmaktadır.
- Çıkış ucu uzunluğu 125 mm'dir.
- Çıkış ucu yüksekliği 140 mm'dir.
- Sıcak-soğuk su bağlantılıdır.
- Ürün 6V pil ile çalışır.
- Özel debi kısıcılı perlatör sayesinde max. 5 L/dk su akışı sağlanmaktadır.
- Kontrol ve valf ünitesi ürüne dahildir.
- Ürüne teması engellemek ve enerji tasarrufu sağlamak amacıyla sıcaklık ayarı ve emniyet kontrolü üniteden yapılmaktadır.
- Armatür merkezi ile lavabo hazne başlangıcı arası max. 70 mm olmalıdır (bkz. sayfa 900).
- STA uzantılı kodlar sipariş verilebilir.
- STA uzantılı kodlarda max 1.3 L/dk sprey akış ile sağlanmaktadır.
- Perakende satışlar bedelsiz montaj kapsamındadır. Proje satışlarında ise numune daire bedelsiz montaj kapsamındadır.

*** A4721426 kodlu ürün yerine devreye alınmıştır.**

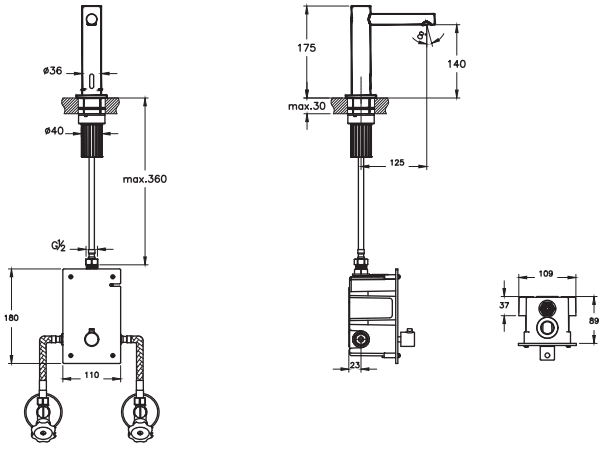

• Bu ürünlerde tesisat ana girişine filtre takılması tavsiye edilir. • Armatür-Lavabo Uyum Tablosu için bkz. sayfa no: 850-901. • Eczacıbaşı Yapı Gereçleri San. ve Tic. A.Ş.'nin ürünler ve teknik detaylarında değişiklik yapma hakkı saklıdır. • Krom armatürler için garanti süresi 10 yıl, renkli kaplamaya sahip armatürler için garanti süresi 5 yıldır (Elektronik lavabo bataryaları ve zaman ayarlı-dokunmatik lavabo bataryaları hariç). • Elektronik lavabo bataryaları ve zaman ayarlı-dokunmatik lavabo bataryaları için garanti süresi 2 yıldır.

VitrA

Origin

Ürün/Kod	Ürün açıklamaları	Kaplama
A47215 Λ Bedelsiz montaj YERLİ ÜRETİM	Temassız lavabo bataryası (elektrikli, tek su girişli)	Krom
A4721534 Λ Bedelsiz montaj YERLİ ÜRETİM	Temassız lavabo bataryası (elektrikli, tek su girişli)	Fırçalı nikel
A4721529* Λ Bedelsiz montaj YERLİ ÜRETİM	Temassız lavabo bataryası (elektrikli, tek su girişli)	Soft bakır
A4721536WTC Λ Bedelsiz montaj YERLİ ÜRETİM	Temassız lavabo bataryası (elektrikli, tek su girişli)	Mat siyah

- Akış başladıktan 60 sn sonra emniyet amacı ile otomatik olarak su kapanmaktadır.
- Çıkış ucu uzunluğu 125 mm'dir.
- Çıkış ucu yüksekliği 140 mm'dir.
- Tek su bağlantılıdır.
- Ürün 6V elektrik ile çalışır.
- Özel debi kısıcılı perlatör sayesinde max. 5 L/dk su akışı sağlanmaktadır.
- Valf ünitesi ve ara musluk ürüne dahildir.
- Armatür merkezi ile lavabo hazne başlangıcı arası max. 70 mm olmalıdır (bkz. sayfa 900).
- Perakende satışlar bedelsiz montaj kapsamındadır. Proje satışlarında ise numune daire bedelsiz montaj kapsamındadır.

*** A4721526 kodlu ürün yerine devreye alınmıştır.**

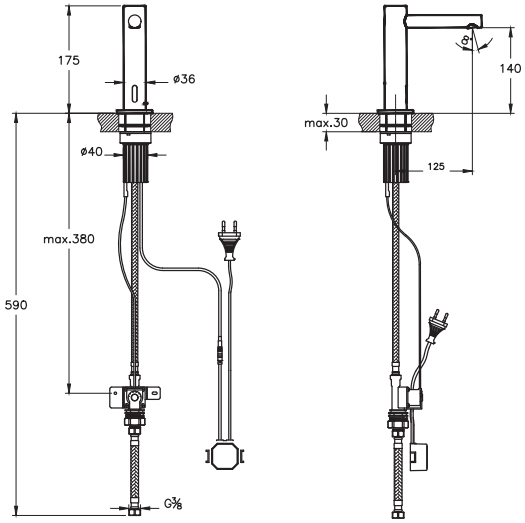

A47216 Λ Bedelsiz montaj YERLİ ÜRETİM	Temassız lavabo bataryası (pilli - tek su girişli)	Krom
A4721634 Λ Bedelsiz montaj YERLİ ÜRETİM	Temassız lavabo bataryası (pilli - tek su girişli)	Fırçalı nikel
A4721629* Λ Bedelsiz montaj YERLİ ÜRETİM	Temassız lavabo bataryası (pilli - tek su girişli)	Soft bakır
A4721636WTC Λ Bedelsiz montaj YERLİ ÜRETİM	Temassız lavabo bataryası (pilli - tek su girişli)	Mat siyah

- Akış başladıktan 60 sn sonra emniyet amacı ile otomatik olarak su kapanmaktadır.
- Çıkış ucu uzunluğu 125 mm'dir.
- Çıkış ucu yüksekliği 140 mm'dir.
- Tek su bağlantılıdır.
- Ürün 6V pil ile çalışır.
- Özel debi kısıcılı perlatör sayesinde max. 5 L/dk su akışı sağlanmaktadır.
- Valf ünitesi ve ara musluk ürüne dahildir.
- Armatür merkezi ile lavabo hazne başlangıcı arası max. 70 mm olmalıdır (bkz. sayfa 900).
- Perakende satışlar bedelsiz montaj kapsamındadır. Proje satışlarında ise numune daire bedelsiz montaj kapsamındadır.

*** A4721626 kodlu ürün yerine devreye alınmıştır.**

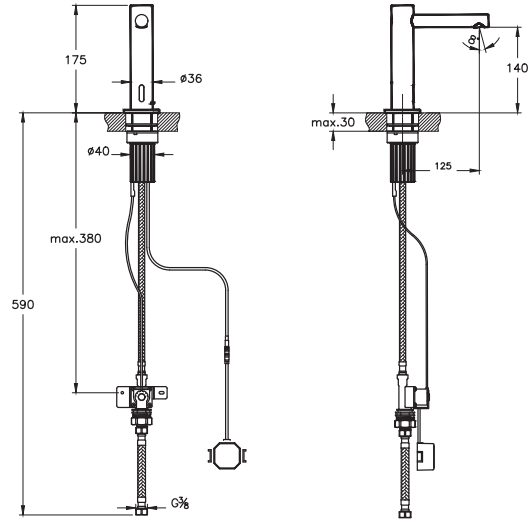

• Bu ürünlerde tesisat ana girişine filtre takılması tavsiye edilir. • Armatür-Lavabo Uyum Tablosu için bkz. sayfa no: 850-901. • Eczacıbaşı Yapı Gereçleri San. ve Tic. A.Ş.'nin ürünler ve teknik detaylarında değişiklik yapma hakkı saklıdır. • Krom armatürler için garanti süresi 10 yıl, renkli kaplamaya sahip armatürler için garanti süresi 5 yıldır (Elektronik lavabo bataryaları ve zaman ayarlı-dokunmatik lavabo bataryaları hariç). • Elektronik lavabo bataryaları ve zaman ayarlı-dokunmatik lavabo bataryaları için garanti süresi 2 yıldır.

VitrA

Origin

Ürün/Kod	Ürün açıklamaları	Kaplama
A47221 ◆ ⊕ Λ Bedelsiz montaj Yerli Üretim	Temassız lavabo bataryası (çanak) (elektrikli, çift su girişli)	Krom
A4722134 ⊕ Λ Bedelsiz montaj Yerli Üretim	Temassız lavabo bataryası (çanak) (elektrikli, çift su girişli)	Fırçalı nikel
A4722129* ⊕ Λ Bedelsiz montaj Yerli Üretim	Temassız lavabo bataryası (çanak) (elektrikli, çift su girişli)	Soft bakır
A4722136WTC ◆ ⊕ Λ Bedelsiz montaj Yerli Üretim	Temassız lavabo bataryası (çanak) (elektrikli, çift su girişli)	Mat siyah

- Akış başladıktan 60 sn sonra emniyet amacı ile otomatik olarak su kapanmaktadır.
- Çıkış ucu uzunluğu 145 mm'dir.
- Çıkış ucu yüksekliği 285 mm'dir.
- Sıcak-soğuk su bağlantılıdır.
- Ürün 6V elektrik ile çalışır.
- Özel debi kısıcılı perlatör sayesinde max. 5 L/dk su akışı sağlanmaktadır.
- Kontrol ve valf ünitesi ürüne dahildir.
- Ürüne teması engellemek ve enerji tasarrufu sağlamak amacıyla sıcaklık ayarı ve emniyet kontrolü üniteden yapılmaktadır.
- Armatür merkezi ile lavabo hazne başlangıcı arası max. 70 mm olmalıdır (bkz. sayfa 900).
- Çanak lavabonun yüksekliği max. 150 mm olmalıdır.
- STA uzantılı kodlar sipariş verilebilir.
- STA uzantılı kodlarda max 1.3 L/dk sprey akış ile sağlanmaktadır.
- Perakende satışlar bedelsiz montaj kapsamındadır. Proje satışlarında ise numune daire bedelsiz montaj kapsamındadır.

*** A4722126 kodlu ürün yerine devreye alınmıştır.**

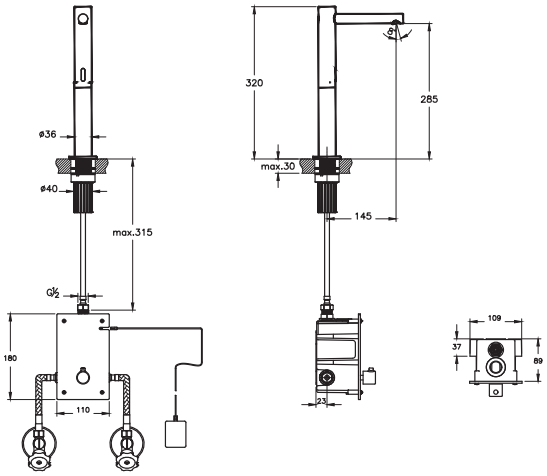

A47222 Λ Bedelsiz montaj Yerli Üretim	Temassız lavabo bataryası (çanak) (pilli - çift su girişli)	Krom
A4722234 Λ Bedelsiz montaj Yerli Üretim	Temassız lavabo bataryası (çanak) (pilli - çift su girişli)	Fırçalı nikel
A4722229* Λ Bedelsiz montaj Yerli Üretim	Temassız lavabo bataryası (çanak) (pilli - çift su girişli)	Soft bakır
A4722236WTC Λ Bedelsiz montaj Yerli Üretim	Temassız lavabo bataryası (çanak) (pilli - çift su girişli)	Mat siyah

- Akış başladıktan 60 sn sonra emniyet amacı ile otomatik olarak su kapanmaktadır.
- Çıkış ucu uzunluğu 145 mm'dir.
- Çıkış ucu yüksekliği 285 mm'dir.
- Sıcak-soğuk su bağlantılıdır.
- Ürün 6V pil ile çalışır.
- Özel debi kısıcılı perlatör sayesinde max. 5 L/dk su akışı sağlanmaktadır.
- Kontrol ve valf ünitesi ürüne dahildir.
- Ürüne teması engellemek ve enerji tasarrufu sağlamak amacıyla sıcaklık ayarı ve emniyet kontrolü üniteden yapılmaktadır.
- Armatür merkezi ile lavabo hazne başlangıcı arası max. 70 mm olmalıdır (bkz. sayfa 900).
- Çanak lavabonun yüksekliği max. 150 mm olmalıdır.
- STA uzantılı kodlar sipariş verilebilir.
- STA uzantılı kodlarda max 1.3 L/dk sprey akış ile sağlanmaktadır.
- Perakende satışlar bedelsiz montaj kapsamındadır. Proje satışlarında ise numune daire bedelsiz montaj kapsamındadır.

*** A4722226 kodlu ürün yerine devreye alınmıştır.**

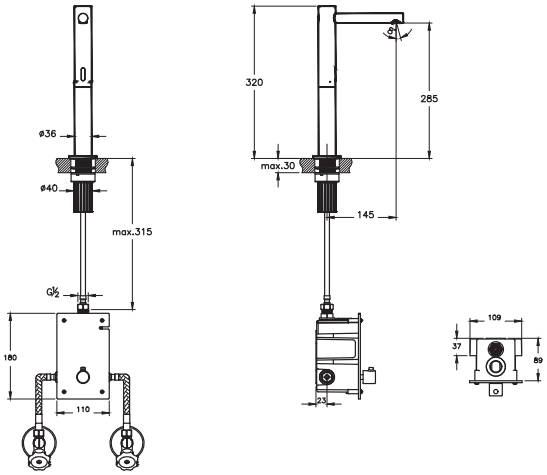

• Bu ürünlerde tesisat ana girişine filtre takılması tavsiye edilir. • Armatür-Lavabo Uyum Tablosu için bkz. sayfa no: 850-901. • Eczacıbaşı Yapı Gereçleri San. ve Tic. A.Ş.'nin ürünler ve teknik detaylarında değişiklik yapma hakkı saklıdır. • Krom armatürler için garanti süresi 10 yıl, renkli kaplamaya sahip armatürler için garanti süresi 5 yıldır (Elektronik lavabo bataryaları ve zaman ayarlı-dokunmatik lavabo bataryaları hariç). • Elektronik lavabo bataryaları ve zaman ayarlı-dokunmatik lavabo bataryaları için garanti süresi 2 yıldır.

VitrA

Origin

Ürün/Kod	Ürün açıklamaları	Kaplama
A47223 Λ Bedelsiz montaj YERLİ ÜRETİM	Temassız lavabo bataryası (çanak) (elektrikli, tek su girişli)	Krom
A4722334 Λ Bedelsiz montaj YERLİ ÜRETİM	Temassız lavabo bataryası (çanak) (elektrikli, tek su girişli)	Fırçalı nikel
A4722329* Λ Bedelsiz montaj YERLİ ÜRETİM	Temassız lavabo bataryası (çanak) (elektrikli, tek su girişli)	Soft bakır
A4722336WTC Λ Bedelsiz montaj YERLİ ÜRETİM	Temassız lavabo bataryası (çanak) (elektrikli, tek su girişli)	Mat siyah

- Akış başladıktan 60 sn sonra emniyet amacı ile otomatik olarak su kapanmaktadır.
- Çıkış ucu uzunluğu 145 mm'dir.
- Çıkış ucu yüksekliği 285 mm'dir.
- Tek su bağlantılıdır.
- Ürün 6V elektrik ile çalışır.
- Özel debi kısıcılı perlatör sayesinde max. 5 L/dk su akışı sağlanmaktadır.
- Valf ünitesi ve ara musluk ürüne dahildir.
- Armatür merkezi ile lavabo hazne başlangıcı arası max. 70 mm olmalıdır (bkz. sayfa 900).
- Çanak lavabonun yüksekliği max. 150 mm olmalıdır.
- Perakende satışlar bedelsiz montaj kapsamındadır. Proje satışlarında ise numune daire bedelsiz montaj kapsamındadır.

*** A4722326 kodlu ürün yerine devreye alınmıştır.**

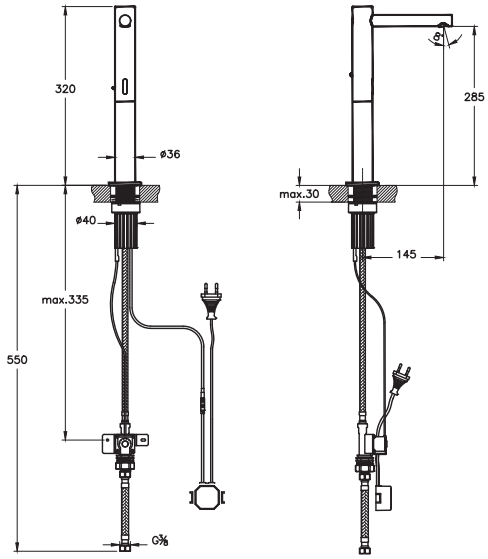

A47224 Λ Bedelsiz montaj YERLİ ÜRETİM	Temassız lavabo bataryası (çanak) (pilli - tek su girişli)	Krom
A4722434 Λ Bedelsiz montaj YERLİ ÜRETİM	Temassız lavabo bataryası (çanak) (pilli - tek su girişli)	Fırçalı nikel
A4722429* Λ Bedelsiz montaj YERLİ ÜRETİM	Temassız lavabo bataryası (çanak) (pilli - tek su girişli)	Soft bakır
A4722436WTC Λ Bedelsiz montaj YERLİ ÜRETİM	Temassız lavabo bataryası (çanak) (pilli - tek su girişli)	Mat siyah

- Akış başladıktan 60 sn sonra emniyet amacı ile otomatik olarak su kapanmaktadır.
- Çıkış ucu uzunluğu 145 mm'dir.
- Çıkış ucu yüksekliği 285 mm'dir.
- Tek su bağlantılıdır.
- Ürün 6V pil ile çalışır.
- Özel debi kısıcılı perlatör sayesinde max. 5 L/dk su akışı sağlanmaktadır.
- Valf ünitesi ve ara musluk ürüne dahildir.
- Armatür merkezi ile lavabo hazne başlangıcı arası max. 70 mm olmalıdır (bkz. sayfa 900).
- Çanak lavabonun yüksekliği max. 150 mm olmalıdır.
- Perakende satışlar bedelsiz montaj kapsamındadır. Proje satışlarında ise numune daire bedelsiz montaj kapsamındadır.

*** A4722426 kodlu ürün yerine devreye alınmıştır.**

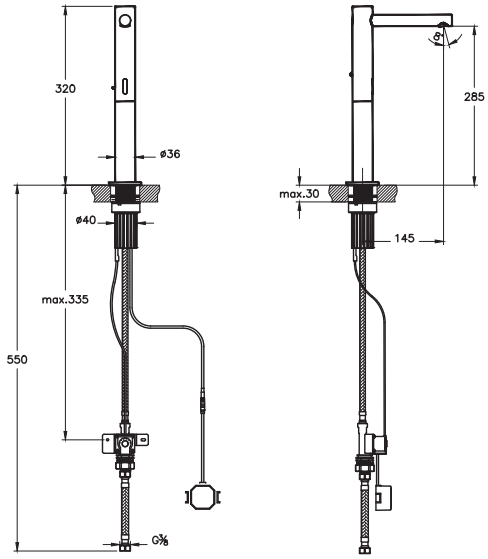

• Bu ürünlerde tesisat ana girişine filtre takılması tavsiye edilir. • Armatür-Lavabo Uyum Tablosu için bkz. sayfa no: 850-901. • Eczacıbaşı Yapı Gereçleri San. ve Tic. A.Ş.'nin ürünler ve teknik detaylarında değişiklik yapma hakkı saklıdır. • Krom armatürler için garanti süresi 10 yıl, renkli kaplamaya sahip armatürler için garanti süresi 5 yıldır (Elektronik lavabo bataryaları ve zaman ayarlı-dokunmatik lavabo bataryaları hariç). • Elektronik lavabo bataryaları ve zaman ayarlı-dokunmatik lavabo bataryaları için garanti süresi 2 yıldır.

VitrA

Origin

Ürün/Kod	Ürün açıklamaları	Kaplama
A47111 ◆ ⊕ ∧ Bedelsiz montaj YERLİ ÜRETİM	Temassız ankastre lavabo bataryası (uzun) (sıva üstü grubu)	Krom
A4711134 ⊕ ∧ Bedelsiz montaj YERLİ ÜRETİM	Temassız ankastre lavabo bataryası (uzun) (sıva üstü grubu)	Fırçalı nikel
A4711129* ⊕ ∧ Bedelsiz montaj YERLİ ÜRETİM	Temassız ankastre lavabo bataryası (uzun) (sıva üstü grubu)	Soft bakır
A4711136WTC ◆ ⊕ ∧ Bedelsiz montaj YERLİ ÜRETİM	Temassız ankastre lavabo bataryası (uzun) (sıva üstü grubu)	Mat siyah

- Kaba inşaat sırasında A47112 sıva altı montajı yapılmalıdır.
- Sıva altı grubu ürüne dahil değildir.
- Akış başladıktan 60 saniye sonra emniyet amacı ile otomatik olarak su kapanmaktadır.
- Algılama mesafesini, montaj anında kendi kendine ayarlayan sensör (180 mm - 205 mm).
- Çıkış ucu uzunluğu ayarlanabilir Min. 165 mm - Max. 190 mm'dir.
- Çıkış ucu çapı 22 mm'dir.
- Çift su bağlantılıdır.
- Ürün 6V elektrik ile çalışır.
- Su tasarruflu perlatör sayesinde max. 5 L/dk su akışı sağlanmaktadır.
- Kontrol ve valf unitesi ürüne dahil değildir.
- Ürüne teması engellemek ve enerji tasarrufu sağlamak amacıyla sıcaklık ayarı ve emniyet kontrolü üniteden yapılmaktadır.
- STA uzantılı kodlar sipariş verilebilir.
- STA uzantılı kodlarda max 1.3 L/dk sprey akış ile sağlanmaktadır.
- Perakende satışlar bedelsiz montaj kapsamındadır. Proje satışlarında ise numune daire bedelsiz montaj kapsamındadır.

*** A4711126 kodlu ürün yerine devreye alınmıştır.**

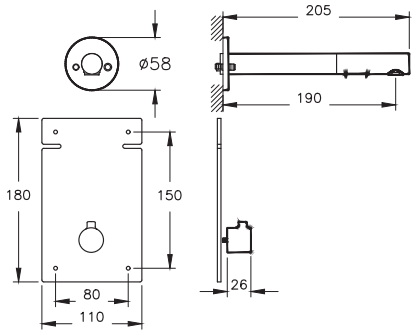

A47110 ◆ ⊕ ∧ Bedelsiz montaj YERLİ ÜRETİM	Temassız ankastre lavabo bataryası (kısa) (sıva üstü grubu)	Krom
A4711034 ⊕ ∧ Bedelsiz montaj YERLİ ÜRETİM	Temassız ankastre lavabo bataryası (kısa) (sıva üstü grubu)	Fırçalı nikel
A4711029* ⊕ ∧ Bedelsiz montaj YERLİ ÜRETİM	Temassız ankastre lavabo bataryası (kısa) (sıva üstü grubu)	Soft bakır
A4711036WTC ⊕ ∧ Bedelsiz montaj YERLİ ÜRETİM	Temassız ankastre lavabo bataryası (kısa) (sıva üstü grubu)	Mat siyah

- Kaba inşaat sırasında A47112 sıva altı montajı yapılmalıdır.
- Sıva altı grubu ürüne dahil değildir.
- Akış başladıktan 60 saniye sonra emniyet amacı ile otomatik olarak su kapanmaktadır.
- Algılama mesafesini, montaj anında kendi kendine ayarlayan sensör(180 mm - 210 mm).
- Çıkış ucu uzunluğu ayarlanabilir Min. 135 mm - Max. 160 mm'dir.
- Çıkış ucu çapı 22 mm'dir.
- Çift su bağlantılıdır.
- Ürün 6V elektrik ile çalışır.
- Su tasarruflu perlatör sayesinde max. 5 L/dk su akışı sağlanmaktadır.
- Kontrol ve valf unitesi ürüne dahil değildir.
- Ürüne teması engellemek ve enerji tasarrufu sağlamak amacıyla sıcaklık ayarı ve emniyet kontrolü üniteden yapılmaktadır.
- STA uzantılı kodlar sipariş verilebilir.
- STA uzantılı kodlarda max 1.3 L/dk sprey akış ile sağlanmaktadır.
- Perakende satışlar bedelsiz montaj kapsamındadır. Proje satışlarında ise numune daire bedelsiz montaj kapsamındadır.

*** A4711026 kodlu ürün yerine devreye alınmıştır.**

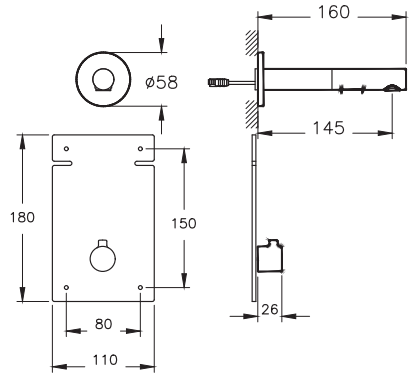

• Bu ürünlerde tesisat ana girişine filtre takılması tavsiye edilir. • Armatür-Lavabo Uyum Tablosu için bkz. sayfa no: 850-901. • Eczacıbaşı Yapı Gereçleri San. ve Tic. A.Ş.'nin ürünler ve teknik detaylarında değişiklik yapma hakkı saklıdır. • Krom armatürler için garanti süresi 10 yıl, renkli kaplamaya sahip armatürler için garanti süresi 5 yıldır (Elektronik lavabo bataryaları ve zaman ayarlı-dokunmatik lavabo bataryaları hariç). • Elektronik lavabo bataryaları ve zaman ayarlı-dokunmatik lavabo bataryaları için garanti süresi 2 yıldır.

VitrA

Origin

Ürün/Kod	Ürün açıklamaları	Kaplama
A47112 ◆ ⊕ Λ Bedelsiz montaj YERLİ ÜRETİM	Temassız ankastre lavabo bataryası (sıva altı grubu)	-

- Kaba inşaat sırasında sıva altına montajı yapılmalıdır.
- Sıva üstü grubu ürüne dahil değildir.
- Kontrol ve valf ünitesi ürüne dahildir.
- Ürüne teması engellemek ve enerji tasarrufu sağlamak amacıyla sıcaklık ayarı ve emniyet kontrolü üniteden yapılmaktadır.

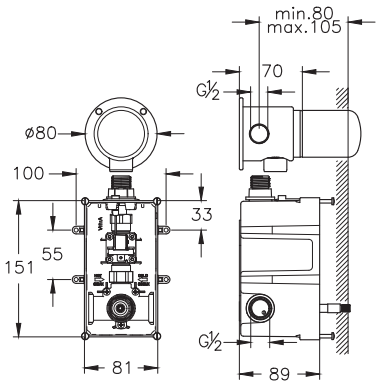

A42559 Λ YERLİ ÜRETİM	Bide bataryası (sifon kumandalı)	Krom
A4255934 Λ YERLİ ÜRETİM	Bide bataryası (sifon kumandalı)	Fırçalı nikel
A4255929* Λ YERLİ ÜRETİM	Bide bataryası (sifon kumandalı)	Soft bakır
A4255936WTC Λ YERLİ ÜRETİM	Bide bataryası (sifon kumandalı)	Mat siyah

- Çıkış ucunda mafsallı perlatör kullanılmıştır.
- Özel debi kısıcılı perlatör sayesinde max. 5 L/dk su akışı sağlanmaktadır.
- Sifon alt grubu fiyata dahil değildir.
- Sifon kumandalı olduğundan taşma deliği olmayan bideler ile uyumlu değildir.
- Yüksek dayanımlı %100 pirinç kartuş
- Teflon kaplı seramik diskli kartuş ile uzun yıllar konforlu aç-kapa

*** A4255926 kodlu ürün yerine devreye alınmıştır.**

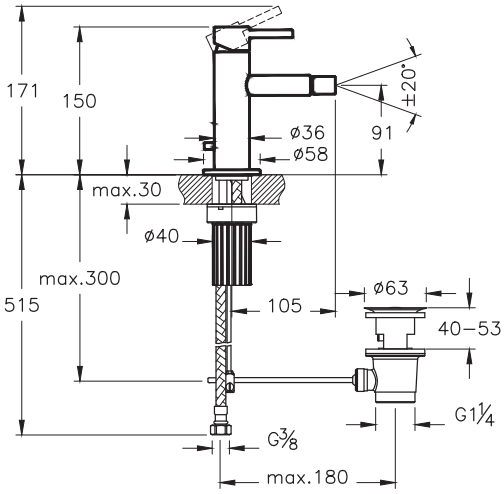

• Bu ürünlerde tesisat ana girişine filtre takılması tavsiye edilir. • Armatür-Lavabo Uyum Tablosu için bkz. sayfa no: 850-901. • Eczacıbaşı Yapı Gereçleri San. ve Tic. A.Ş.'nin ürünler ve teknik detaylarında değişiklik yapma hakkı saklıdır. • Krom armatürler için garanti süresi 10 yıl, renkli kaplamaya sahip armatürler için garanti süresi 5 yıldır (Elektronik lavabo bataryaları ve zaman ayarlı-dokunmatik lavabo bataryaları hariç). • Elektronik lavabo bataryaları ve zaman ayarlı-dokunmatik lavabo bataryaları için garanti süresi 2 yıldır.

VitrA

Origin

Ürün/Kod	Ürün açıklamaları	Kaplama
A42619 ◆ ⊕ Λ YERLİ ÜRETİM	Banyo bataryası	Krom
A4261934 ◆ ⊕ Λ YERLİ ÜRETİM	Banyo bataryası	Fırçalı nikel
A4261929* ◆ ⊕ Λ YERLİ ÜRETİM	Banyo bataryası	Soft bakır
A4261936WTC ◆ ⊕ Λ YERLİ ÜRETİM	Banyo bataryası	Mat siyah

- El duşu çıkışı G 1/2"tir.
- 45° dönebilen çıkış ucu gövdenin sol tarafına gizlidir.
- Isı ve debi limitörlü özel kartuş.
- Silikon Cache (gizli) perlatör.

*** A4261926 kodlu ürün yerine devreye alınmıştır.**

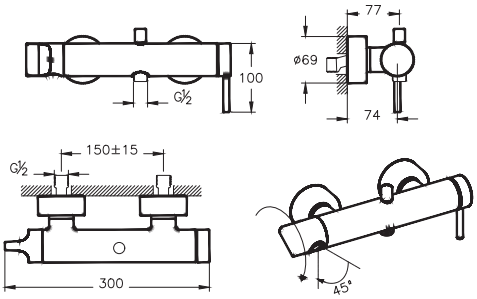

A42671 ⊕ Λ YERLİ ÜRETİM	Ankastre termostatik banyo bataryası (V-Box) (sıva üstü grubu)	Krom
A4267134 ⊕ Λ YERLİ ÜRETİM	Ankastre termostatik banyo bataryası (V-Box) (sıva üstü grubu)	Fırçalı nikel
A4267129* ⊕ Λ YERLİ ÜRETİM	Ankastre termostatik banyo bataryası (V-Box) (sıva üstü grubu)	Soft bakır
A4267136WTC ⊕ Λ YERLİ ÜRETİM	Ankastre termostatik banyo bataryası (V-Box) (sıva üstü grubu)	Mat siyah

- Kaba inşaat sırasında A42806 kullanılarak sıva altı montajı yapılmalıdır.
- Sıva altı grubu ürüne dahil değildir.
- Yönlendirici ile çıkış ucu, duş başlığı, su jetleri veya el duşu (ankastre el duşu çıkışı kullanılarak) seçeneklerinden sadece ikisi kullanılabilir.
- 38°C üzerindeki sıcaklıklara istenmeden çıkılmasını engelleyici emniyet butonu
- Termostatik kartuş
- Yönlendirici üzerinden 90° açma kapama ve yönlendirme
- Çıkış ucu kullanılacaksa A42622 kodlu çıkış ucu ile kullanımı tavsiye edilir. Diğer çıkış uçları için bkz. sayfa no: 805-808
- Kartuş grubu, rozet, kumanda kolu ve yönlendirici ürüne dahildir.

*** A4267126 kodlu ürün yerine devreye alınmıştır.**

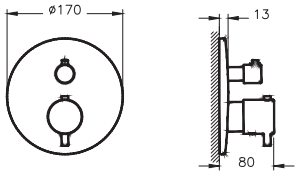

• Bu ürünlerde tesisat ana girişine filtre takılması tavsiye edilir. • Armatür-Lavabo Uyum Tablosu için bkz. sayfa no: 850-901. • Eczacıbaşı Yapı Gereçleri San. ve Tic. A.Ş.'nin ürünler ve teknik detaylarında değişiklik yapma hakkı saklıdır. • Krom armatürler için garanti süresi 10 yıl, renkli kaplamaya sahip armatürler için garanti süresi 5 yıldır (Elektronik lavabo bataryaları ve zaman ayarlı-dokunmatik lavabo bataryaları hariç). • Elektronik lavabo bataryaları ve zaman ayarlı-dokunmatik lavabo bataryaları için garanti süresi 2 yıldır.

VitrA

Origin

Ürün/Kod	Ürün açıklamaları	Kaplama
A42672	Ankastre termostatik duş bataryası (V-Box) (sıva üstü grubu)	Krom
A4267234	Ankastre termostatik duş bataryası (V-Box) (sıva üstü grubu)	Fırçalı nikel
A4267229*	Ankastre termostatik duş bataryası (V-Box) (sıva üstü grubu)	Soft bakır
A4267236WTC	Ankastre termostatik duş bataryası (V-Box) (sıva üstü grubu)	Mat siyah

- Kaba inşaat sırasında A42806 kullanılarak sıva altı montajı yapılmalıdır.
- Sıva altı grubu ürüne dahil değildir.
- Çıkış ucu, duş başlığı, su jetleri veya el duşu (ankastre el duşu çıkışı kullanılarak) seçeneklerinden sadece birisi kullanılabilir.
- 38°C üzerindeki sıcaklıklara istenmeden çıkılmasını engelleyici emniyet butonu
- Termostatik kartuş
- Yönlendirici üzerinden 90° açma kapama
- Çıkış ucu kullanılacaksa A42622 kodlu çıkış ucu ile kullanımı tavsiye edilir. Diğer çıkış uçları için bkz. sayfa no: 805-808
- Kartuş grubu, rozet, kumanda kolu ve yönlendirici ürüne dahildir.

*** A4267226 kodlu ürün yerine devreye alınmıştır.**

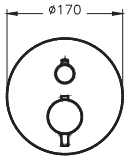

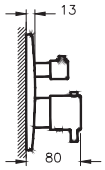

A42673	Ankastre 3 yollu yönlendirici (V-Box) (sıva üstü grubu)	Krom
A4267334	Ankastre 3 yollu yönlendirici (V-Box) (sıva üstü grubu)	Fırçalı nikel
A4267329*	Ankastre 3 yollu yönlendirici (V-Box) (sıva üstü grubu)	Soft bakır
A4267336WTC	Ankastre 3 yollu yönlendirici (V-Box) (sıva üstü grubu)	Mat siyah

- Kaba inşaat sırasında A42806 kullanılarak sıva altı montajı yapılmalıdır.
- Sıva altı grubu ürüne dahil değildir.
- Tesisattan gelen suyu çıkış ucu, duş başlığı, su jetleri veya el duşu (ankastre el duşu çıkışı kullanılarak) seçeneklerinden sadece üçüne yönlendirmek için kullanılabilir
- Yönlendirici grubu, rozet, kumanda kolu ürüne dahildir.

*** A4267326 kodlu ürün yerine devreye alınmıştır.**

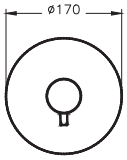

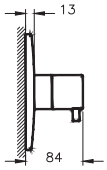

• Bu ürünlerde tesisat ana girişine filtre takılması tavsiye edilir. • Armatür-Lavabo Uyum Tablosu için bkz. sayfa no: 850-901. • Eczacıbaşı Yapı Gereçleri San. ve Tic. A.Ş.'nin ürünler ve teknik detaylarında değişiklik yapma hakkı saklıdır. • Krom armatürler için garanti süresi 10 yıl, renkli kaplamaya sahip armatürler için garanti süresi 5 yıldır (Elektronik lavabo bataryaları ve zaman ayarlı-dokunmatik lavabo bataryaları hariç). • Elektronik lavabo bataryaları ve zaman ayarlı-dokunmatik lavabo bataryaları için garanti süresi 2 yıldır.

VitrA

Origin

Ürün/Kod	Ürün açıklamaları	Kaplama
A42822 ⊕ Λ YERLİ ÜRETİM YENİ	Ankastre mekanik banyo bataryası (V-Box, sıva üstü grubu)	Krom
A4282234 ⊕ Λ YERLİ ÜRETİM YENİ	Ankastre mekanik banyo bataryası (V-Box, sıva üstü grubu)	Fırçalı nikel
A4282229 ⊕ Λ YERLİ ÜRETİM YENİ	Ankastre mekanik banyo bataryası (V-Box, sıva üstü grubu)	Soft bakır
A4282236 ⊕ Λ YERLİ ÜRETİM YENİ	Ankastre mekanik banyo bataryası (V-Box, sıva üstü grubu)	Mat siyah

- Kaba inşaat sırasında A42806 kullanılarak sıva altı montajı yapılmalıdır.
- Sıva altı grubu ürüne dahil değildir.
- Yönlendirici ile çıkış ucu, duş başlığı, su jetleri veya el duşu (ankastre el duşu çıkışı kullanılarak) seçeneklerinden sadece ikisi kullanılabilir.
- Çıkış ucu kullanımı için bkz. sayfa no: 805-808
- Rozet, kumanda kolu ve yönlendirici ürüne dahildir.

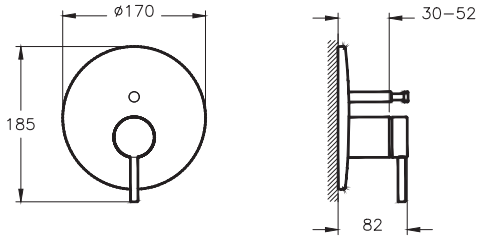

A42823 ⊕ Λ YERLİ ÜRETİM YENİ	Ankastre mekanik duş bataryası (V-Box, sıva üstü grubu)	Krom
A4282334 ⊕ Λ YERLİ ÜRETİM YENİ	Ankastre mekanik duş bataryası (V-Box, sıva üstü grubu)	Fırçalı nikel
A4282329 ⊕ Λ YERLİ ÜRETİM YENİ	Ankastre mekanik duş bataryası (V-Box, sıva üstü grubu)	Soft bakır
A4282336 ⊕ Λ YERLİ ÜRETİM YENİ	Ankastre mekanik duş bataryası (V-Box, sıva üstü grubu)	Mat siyah

- Kaba inşaat sırasında A42806 kullanılarak sıva altı montajı yapılmalıdır.
- Sıva altı grubu ürüne dahil değildir.
- Çıkış ucu, duş başlığı, su jetleri veya el duşu (ankastre el duşu çıkışı kullanılarak) seçeneklerinden sadece birisi kullanılabilir.
- Çıkış ucu kullanımı için bkz. sayfa no: 805-808
- Rozet ve kumanda kolu ürüne dahildir.

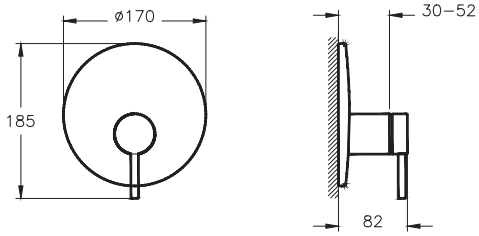

• Bu ürünlerde tesisat ana girişine filtre takılması tavsiye edilir. • Armatür-Lavabo Uyum Tablosu için bkz. sayfa no: 850-901. • Eczacıbaşı Yapı Gereçleri San. ve Tic. A.Ş.'nin ürünler ve teknik detaylarında değişiklik yapma hakkı saklıdır. • Krom armatürler için garanti süresi 10 yıl, renkli kaplamaya sahip armatürler için garanti süresi 5 yıldır (Elektronik lavabo bataryaları ve zaman ayarlı-dokunmatik lavabo bataryaları hariç). • Elektronik lavabo bataryaları ve zaman ayarlı-dokunmatik lavabo bataryaları için garanti süresi 2 yıldır.

Origin

Ürün/Kod	Ürün açıklamaları	Kaplama
A42806 ◆ ⊕ Λ YERLİ ÜRETİM	V-Box (sıva altı grubu)	
	• V-Box platformu için ortak sıva altı ürünüdür. • Kaba inşaat sırasında sıva altı montajı yapılmalıdır. • Sıva üstü grubu ürüne dahil değildir. • %100 sızdırmaz muhafaza • Alçıpan duvar destek kelepçesi • Ses yalıtımı için kauçuk baglantı desteği • Dahili adaptör ile sızdırmazlık testi ve kolay tesisat temizliği • 0 derece montaj kiti • Tek kişi ile sıva üstü montaj kolaylığı • ±3,5 derece terazi hatası düzeltme imkanı	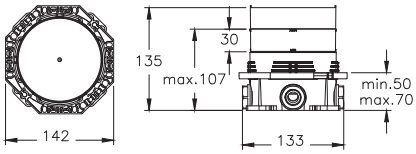
A42620 ◆ ⊕ Λ YERLİ ÜRETİM	Ankastre banyo bataryası (minibox) (sıva üstü grubu)	Krom
A4262034 ◆ ⊕ Λ YERLİ ÜRETİM	Ankastre banyo bataryası (minibox) (sıva üstü grubu)	Fırçalı nikel
A4262029* ◆ ⊕ Λ YERLİ ÜRETİM	Ankastre banyo bataryası (minibox) (sıva üstü grubu)	Soft bakır
A4262036WTC ◆ ⊕ Λ YERLİ ÜRETİM	Ankastre banyo bataryası (minibox) (sıva üstü grubu)	Mat siyah
	• Kaba inşaat sırasında A41949 kullanılarak sıva altı montajı yapılmalıdır. • Çıkış ucu kullanılacaksa A42622 kodlu çıkış ucu kullanımı tavsiye edilir. Diğer çıkış uçları için bkz. sayfa no: 805-808 • Rozet, kumanda kolu ve yönlendirici ürüne dahildir. • Sıva altı grubu ürüne dahil değildir. *** A4262026 kodlu ürün yerine devreye alınmıştır.**	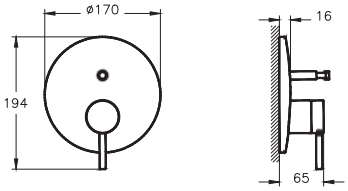
A41949 ◆ ⊕ Λ YERLİ ÜRETİM	Ankastre banyo bataryası (minibox) (sıva altı grubu)	
	• Kaba inşaat sırasında sıva altı montajı yapılmalıdır. • Yönlendirici ile çıkış ucu, duş başlığı, su jetleri veya el duşu (ankastre el duşu çıkışı kullanılarak) seçeneklerinden sadece ikisi kullanılabilir. • Isı ve debi limitörlü özel kartuş • Sıva üstü grubu ürüne dahil değildir.	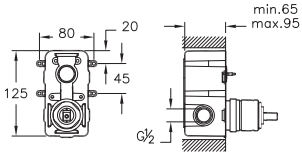

• Bu ürünlerde tesisat ana girişine filtre takılması tavsiye edilir. • Armatür-Lavabo Uyum Tablosu için bkz. sayfa no: 850-901. • Eczacıbaşı Yapı Gereçleri San. ve Tic. A.Ş.'nin ürünler ve teknik detaylarında değişiklik yapma hakkı saklıdır. • Krom armatürler için garanti süresi 10 yıl, renkli kaplamaya sahip armatürler için garanti süresi 5 yıldır (Elektronik lavabo bataryaları ve zaman ayarlı-dokunmatik lavabo bataryaları hariç). • Elektronik lavabo bataryaları ve zaman ayarlı-dokunmatik lavabo bataryaları için garanti süresi 2 yıldır.

VitrA

Origin

Ürün/Kod	Ürün açıklamaları	Kaplama
A42621 ◆ ⊕ Λ YERLİ ÜRETİM	Ankastre duş bataryası (minibox) (sıva üstü grubu)	Krom
A4262134 ◆ ⊕ Λ YERLİ ÜRETİM	Ankastre duş bataryası (minibox) (sıva üstü grubu)	Fırçalı nikel
A4262129* ◆ ⊕ Λ YERLİ ÜRETİM	Ankastre duş bataryası (minibox) (sıva üstü grubu)	Soft bakır
A4262136WTC ◆ ⊕ Λ YERLİ ÜRETİM	Ankastre duş bataryası (minibox) (sıva üstü grubu)	Mat siyah

- Kaba inşaat sırasında A42213 kullanılarak sıva altı montajı yapılmalıdır.
- Çıkış ucu, duş başlığı, su jetleri veya el duşu (ankastre el duşu çıkışı kullanılarak)seçeneklerinden sadece birisi kullanılabilir.
- Rozet ve kumanda kolu ürüne dahildir.
- Sıva altı grubu ürüne dahil değildir.

*** A4262126 kodlu ürün yerine devreye alınmıştır.**

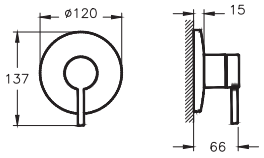

A42213 ◆ ⊕ Λ YERLİ ÜRETİM	Ankastre duş bataryası (minibox) (sıva altı grubu)	

- Kaba inşaat sırasında sıva altı montajı yapılmalıdır.
- Isı ve debi limitörlü özel kartuş
- Çıkış ucu, duş başlığı, su jetleri veya el duşu (ankastre el duşu çıkışı kullanılarak) seçeneklerinden sadece biri kullanılabilir.
- Sıva üstü grubu ürüne dahil değildir.

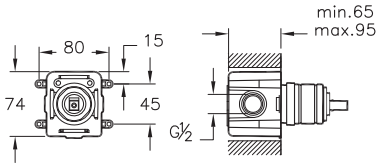

Ürün/Kod	Ürün açıklamaları	Kaplama
A42857 ◆ ⊕ Λ YERLİ ÜRETİM	Ankastre 2 yollu yönlendirici (sıva üstü grubu)	Krom
A4285734 ◆ ⊕ Λ YERLİ ÜRETİM	Ankastre 2 yollu yönlendirici (sıva üstü grubu)	Fırçalı nikel
A4285729* ◆ ⊕ Λ YERLİ ÜRETİM	Ankastre 2 yollu yönlendirici (sıva üstü grubu)	Soft bakır
A4285736WTC ◆ ⊕ Λ YERLİ ÜRETİM	Ankastre 2 yollu yönlendirici (sıva üstü grubu)	Mat siyah

- Kaba inşaat sırasında A42856 sıva altı montajı yapılmalıdır.
- Sıva altı grubu ürüne dahil değildir.
- Origin ankastre duş bataryaları ile kullanılması tavsiye edilir.
- Tesisattan gelen suyu; çıkış ucu, duş başlığı, su jetleri ve ankastre el duşu çıkışı kullanılarak el duşu seçeneklerinden sadece ikisine yönlendirir.

*** A4285726 kodlu ürün yerine devreye alınmıştır.**

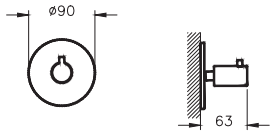

• Bu ürünlerde tesisat ana girişine filtre takılması tavsiye edilir. • Armatür-Lavabo Uyum Tablosu için bkz. sayfa no: 850-901. • Eczacıbaşı Yapı Gereçleri San. ve Tic. A.Ş.'nin ürünler ve teknik detaylarında değişiklik yapma hakkı saklıdır. • Krom armatürler için garanti süresi 10 yıl, renkli kaplamaya sahip armatürler için garanti süresi 5 yıldır (Elektronik lavabo bataryaları ve zaman ayarlı-dokunmatik lavabo bataryaları hariç). • Elektronik lavabo bataryaları ve zaman ayarlı-dokunmatik lavabo bataryaları için garanti süresi 2 yıldır.

VitrA

Origin

Ürün/Kod	Ürün açıklamaları	Kaplama
A42856 ◆ ⊕ ∧ YERLİ ÜRETİM	Ankastre 2 yollu yönlendirici (sıva altı grubu)	-
	• Kaba inşaat sırasında sıva altına montajı yapılmalıdır. • Sıva üstü grubu ürüne dahil değildir. • Yönlendirici ile çıkış ucu, duş başlığı, su jetleri veya el duşu (ankastre el duşu çıkışı kullanılarak) seçeneklerinden sadece ikisi kullanılabilir.	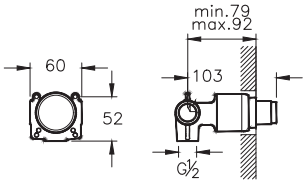
A42859 ◆ ⊕ ∧ YERLİ ÜRETİM	Ankastre 3 yollu yönlendirici (sıva üstü grubu)	Krom
A4285934 ◆ ⊕ ∧ YERLİ ÜRETİM	Ankastre 3 yollu yönlendirici (sıva üstü grubu)	Fırçalı nikel
A4285929* ◆ ⊕ ∧ YERLİ ÜRETİM	Ankastre 3 yollu yönlendirici (sıva üstü grubu)	Soft bakır
A4285936WTC ◆ ⊕ ∧ YERLİ ÜRETİM	Ankastre 3 yollu yönlendirici (sıva üstü grubu)	Mat siyah
	• Kaba inşaat sırasında sıva altı A42858 montajı yapılmalıdır. • Sıva altı grubu ürüne dahil değildir. • Origin ankastre duş bataryaları ile kullanılması tavsiye edilir. • Tesisattan gelen suyu; çıkış ucu, duş başlığı, su jetleri ve ankastre el duşu çıkışı kullanılarak el duşu seçeneklerinden sadece üçüne yönlendirir. *** A4285929 kodlu ürün yerine devreye alınmıştır.**	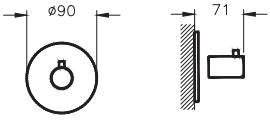
A42858 ◆ ⊕ ∧ YERLİ ÜRETİM	Ankastre 3 yollu yönlendirici (sıva altı grubu)	-
	• Kaba inşaat sırasında sıva altına montajı yapılmalıdır. • Sıva üstü grubu ürüne dahil değildir. • Tesisattan gelen suyu; çıkış ucu, duş başlığı, su jetleri ve el duşu (ankastre el duşu çıkışı kullanılarak) seçeneklerinden sadece üçüne yönlendirir.	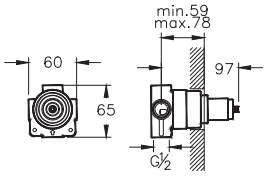

• Bu ürünlerde tesisat ana girişine filtre takılması tavsiye edilir. • Armatür-Lavabo Uyum Tablosu için bkz. sayfa no: 850-901. • Eczacıbaşı Yapı Gereçleri San. ve Tic. A.Ş.'nin ürünler ve teknik detaylarında değişiklik yapma hakkı saklıdır. • Krom armatürler için garanti süresi 10 yıl, renkli kaplamaya sahip armatürler için garanti süresi 5 yıldır (Elektronik lavabo bataryaları ve zaman ayarlı-dokunmatik lavabo bataryaları hariç). • Elektronik lavabo bataryaları ve zaman ayarlı-dokunmatik lavabo bataryaları için garanti süresi 2 yıldır.

VitrA

Origin

Ürün/Kod	Ürün açıklamaları	Kaplama
A42622 ◆⊕∧ YERLİ ÜRETİM	Çıkış ucu	Krom
A4262234 ◆⊕∧ YERLİ ÜRETİM	Çıkış ucu	Fırçalı nikel
A4262229* ◆⊕∧ YERLİ ÜRETİM	Çıkış ucu	Soft bakır
A4262236WTC ◆⊕∧ YERLİ ÜRETİM	Çıkış ucu	Mat siyah

- Ankastre banyo veya ankastre duş bataryaları ile uyumludur.
- Çıkış ucu uzunluğu 115 mm'dir.
- Origin serisi ile kullanımı tavsiye edilir.
- Kaba inşaat sırasında A42249 kullanılarak sıva altı montajı yapılmalıdır.

*** A4262226 kodlu ürün yerine devreye alınmıştır.**

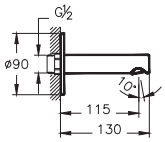

A42249 ◆ ⊕ ∧ YERLİ ÜRETİM	Ankastre dirsek grubu

- Çıkış ucu bağlantısı için kullanılabilir.
- Kaba inşaat sırasında sıva altı montajı yapılmalıdır.

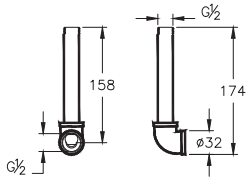

Ürün/Kod	Ürün açıklamaları	Kaplama
A42681 ◆ ⊕ ∧ YERLİ ÜRETİM	Küvet bataryası (yerden, el duşlu)	Krom
A4268134 ⊕ ∧ YERLİ ÜRETİM	Küvet bataryası (yerden, el duşlu)	Fırçalı nikel
A4268129* ⊕ ∧ YERLİ ÜRETİM	Küvet bataryası (yerden, el duşlu)	Soft bakır
A4268136WTC ⊕ ∧ YERLİ ÜRETİM	Küvet bataryası (yerden, el duşlu)	Mat siyah

- Çıkış ucu uzunluğu 168 mm'dir.
- Yerden çıkış ucuna kadar olan yükseklik 913 mm'dir.
- Isı ve debi limitörlü özel kartuş
- Origin 1F el duşu ürüne dahildir.
- Chroma-tech spiral uzunluğu 1.500 mm'dir.
- Sıva altı montaj elemanları ürüne dahildir.

*** A4268126 kodlu ürün yerine devreye alınmıştır.**

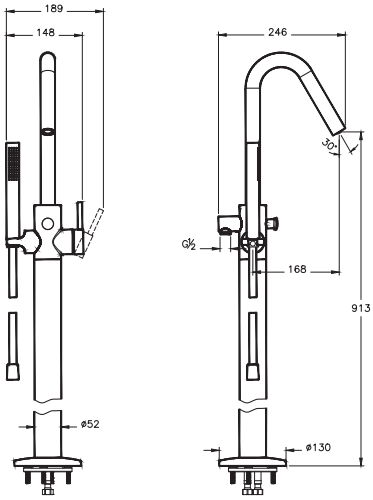

• Bu ürünlerde tesisat ana girişine filtre takılması tavsiye edilir. • Armatür-Lavabo Uyum Tablosu için bkz. sayfa no: 850-901. • Eczacıbaşı Yapı Gereçleri San. ve Tic. A.Ş.'nin ürünler ve teknik detaylarında değişiklik yapma hakkı saklıdır. • Krom armatürler için garanti süresi 10 yıl, renkli kaplamaya sahip armatürler için garanti süresi 5 yıldır (Elektronik lavabo bataryaları ve zaman ayarlı-dokunmatik lavabo bataryaları hariç). • Elektronik lavabo bataryaları ve zaman ayarlı-dokunmatik lavabo bataryaları için garanti süresi 2 yıldır.

VitrA

Origin

Ürün/Kod	Ürün açıklamaları	Kaplama
A45804 ⊕ Λ YERLİ ÜRETİM	Duş sistemi (beyaz cam, masajlı)	Krom

- Cam raflı gövde
- Yönü ayarlanabilir 2 fonksiyonlu su/masaj jetleri
- Kireç kırıcılı el duşu
- Kireç kırıcılı ve yağmur akışlı tepe duşu
- Sadece Beyaz-Krom versiyonu 4 jetlidir. Diğer versiyonlar jete sahip değildir.

1 Temmuz 2024 tarihi itibariyle satış hattından kaldırılacaktır.

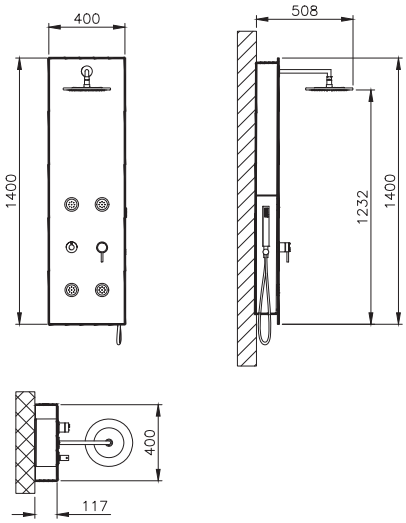

A45805 ⊕ Λ YERLİ ÜRETİM	Duş sistemi (siyah cam)	Bakır
A45806 ⊕ Λ YERLİ ÜRETİM	Duş sistemi (bej cam)	Siyah

- Cam raflı gövde
- Yönü ayarlanabilir 2 fonksiyonlu su/masaj jetleri
- Kireç kırıcılı el duşu
- Kireç kırıcılı ve yağmur akışlı tepe duşu
- Sadece Beyaz-Krom versiyonu 4 jetlidir. Diğer versiyonlar jete sahip değildir.

1 Temmuz 2024 tarihi itibariyle satış hattından kaldırılacaktır.

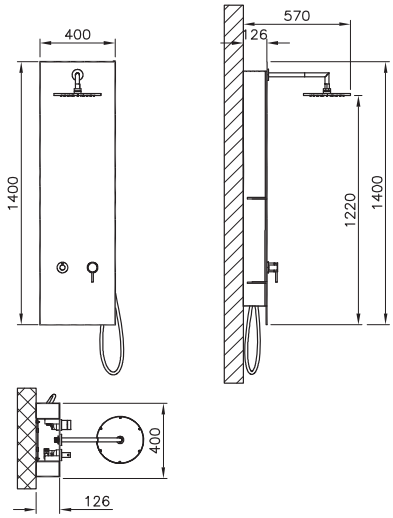

• Bu ürünlerde tesisat ana girişine filtre takılması tavsiye edilir. • Armatür-Lavabo Uyum Tablosu için bkz. sayfa no: 850-901. • Eczacıbaşı Yapı Gereçleri San. ve Tic. A.Ş.'nin ürünler ve teknik detaylarında değişiklik yapma hakkı saklıdır. • Krom armatürler için garanti süresi 10 yıl, renkli kaplamaya sahip armatürler için garanti süresi 5 yıldır (Elektronik lavabo bataryaları ve zaman ayarlı-dokunmatik lavabo bataryaları hariç). • Elektronik lavabo bataryaları ve zaman ayarlı-dokunmatik lavabo bataryaları için garanti süresi 2 yıldır.

VitrA

Origin

Ürün/Kod	Ürün açıklamaları	Kaplama
A45638 ◆ ⊕ Λ	Duş başlığı	Krom
A4563834 ◆ ⊕ Λ	Duş başlığı	Fırçalı nikel
A4563829* ◆ ⊕ Λ YERLİ ÜRETİM	Duş başlığı	Soft bakır
A4563836WTC ◆ ⊕ Λ YERLİ ÜRETİM	Duş başlığı	Mat siyah

- Tek fonksiyonlu: Aquarain
- Üründeki özel debi regülatörü sayesinde max. 18 L/dk su akışı sağlanmaktadır.
- Çap 250 mm'dir.
- Duş başlığındaki silikon noozle biriken kirecin ufak bir el hareketiyle kolayca temizlenmesine ve ürünün uzun ömürlü olmasına olanak veriyor.
- Mafsallıdır.
- Uyumlu dirsek 906. sayfadaki tablodan seçilmelidir.

*** A4563826 kodlu ürün yerine devreye alınmıştır.**

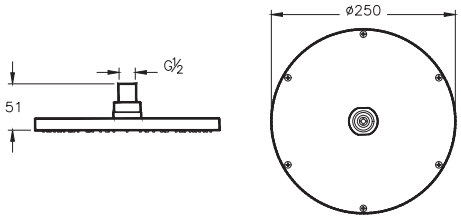

A42631 ◆ ⊕ Λ	Duş dirseği (90 derece, duvardan)	Krom
A4263134 ◆ ⊕ Λ	Duş dirseği (90 derece, duvardan)	Fırçalı nikel
A4263129* ◆ ⊕ Λ YERLİ ÜRETİM	Duş dirseği (90 derece, duvardan)	Soft bakır
A4263136WTC ◆ ⊕ Λ YERLİ ÜRETİM	Duş dirseği (90 derece, duvardan)	Mat siyah

- Duvardan dirsek
- 335 mm

*** A4263126 kodlu ürün yerine devreye alınmıştır.**

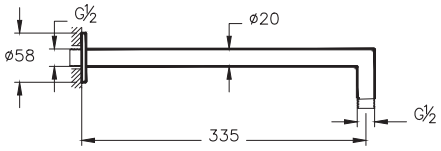

A45650 ◆ ⊕ Λ	Duş dirseği (tavandan, uzun)	Krom
A4565034 ◆ ⊕ Λ	Duş dirseği (tavandan, uzun)	Fırçalı nikel
A4565029* ◆ ⊕ Λ YERLİ ÜRETİM	Duş dirseği (tavandan, uzun)	Soft bakır
A4565036WTC ◆ ⊕ Λ YERLİ ÜRETİM	Duş dirseği (tavandan, uzun)	Mat siyah

- Tavandan dirsek
- 300 mm

*** A4565026 kodlu ürün yerine devreye alınmıştır.**

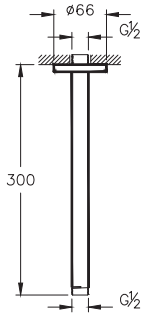

• Bu ürünlerde tesisat ana girişine filtre takılması tavsiye edilir. • Armatür-Lavabo Uyum Tablosu için bkz. sayfa no: 850-901. • Eczacıbaşı Yapı Gereçleri San. ve Tic. A.Ş.'nin ürünler ve teknik detaylarında değişiklik yapma hakkı saklıdır. • Krom armatürler için garanti süresi 10 yıl, renkli kaplamaya sahip armatürler için garanti süresi 5 yıldır (Elektronik lavabo bataryaları ve zaman ayarlı-dokunmatik lavabo bataryaları hariç). • Elektronik lavabo bataryaları ve zaman ayarlı-dokunmatik lavabo bataryaları için garanti süresi 2 yıldır.

VitrA

Origin

Ürün/Kod	Ürün açıklamaları	Kaplama
A45649 ◆ ⊕ Λ	Duş dirseği (tavandan, kısa)	Krom
A4564934 ◆ ⊕ Λ	Duş dirseği (tavandan, kısa)	Fırçalı nikel
A4564929* ⊕ Λ YERLİ ÜRETİM	Duş dirseği (tavandan, kısa)	Soft bakır
A4564936WTC ◆ ⊕ Λ YERLİ ÜRETİM	Duş dirseği (tavandan, kısa)	Mat siyah

• Tavandan dirsek
• 100 mm

*** A4564926 kodlu ürün yerine devreye alınmıştır.**

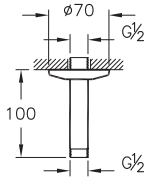

A45652 ◆ ⊕ Λ	Duş dirseği (duvardan, uzun)	Krom
A4565223 Λ YERLİ ÜRETİM	Duş dirseği (duvardan, uzun)	Altın
A4565234 ⊕ Λ	Duş dirseği (duvardan, uzun)	Fırçalı nikel
A4565229* ⊕ Λ YERLİ ÜRETİM	Duş dirseği (duvardan, uzun)	Soft bakır
A4565236WTC ⊕ Λ YERLİ ÜRETİM	Duş dirseği (duvardan, uzun)	Mat siyah

• Duvardan dirsek
• 346 mm

*** A4565226 kodlu ürün yerine devreye alınmıştır.**

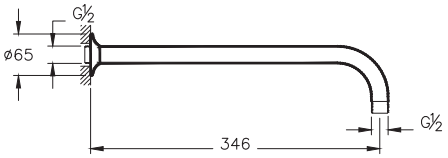

A45653 Λ	Duş dirseği (duvardan, kısa)	Krom
A4565334 Λ	Duş dirseği (duvardan, kısa)	Fırçalı nikel
A4565329* Λ YERLİ ÜRETİM	Duş dirseği (duvardan, kısa)	Soft bakır
A4565336WTC Λ YERLİ ÜRETİM	Duş dirseği (duvardan, kısa)	Mat siyah

• Duvardan dirsek
• 104 mm

*** A4565326 kodlu ürün yerine devreye alınmıştır.**

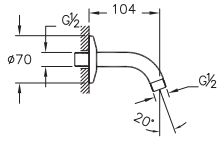

• Bu ürünlerde tesisat ana girişine filtre takılması tavsiye edilir. • Armatür-Lavabo Uyum Tablosu için bkz. sayfa no: 850-901. • Eczacıbaşı Yapı Gereçleri San. ve Tic. A.Ş.'nin ürünler ve teknik detaylarında değişiklik yapma hakkı saklıdır. • Krom armatürler için garanti süresi 10 yıl, renkli kaplamaya sahip armatürler için garanti süresi 5 yıldır (Elektronik lavabo bataryaları ve zaman ayarlı-dokunmatik lavabo bataryaları hariç). • Elektronik lavabo bataryaları ve zaman ayarlı-dokunmatik lavabo bataryaları için garanti süresi 2 yıldır.

VitrA

Origin

Ürün/Kod	Ürün açıklamaları	Kaplama
A45543 ◆ ⊕ Λ	1F el duşu takımı	Krom
A4554334 ◆ ⊕ Λ	1F el duşu takımı	Fırçalı nikel
A4554329* ◆ ⊕ Λ YERLİ ÜRETİM	1F el duşu takımı	Soft bakır
A4554336WTC ◆ ⊕ Λ YERLİ ÜRETİM	1F el duşu takımı	Mat siyah

- Akış fonksiyonu:Aquaspray
- El duşunda yer alan özel debi regülatörü sayesinde max. 12L/dk su akışı sağlanmaktadır.
- El duşundaki silikon noozle biriken kirecin ufak bir el hareketiyle kolayca temizlenmesine ve ürünün uzun ömürlü olmasına olanak veriyor.
- Chroma-tech spiral tek parça pürüzsüz yüzeyi sayesinde rahatlıkla temizlenebiliyor ve kullanırken dolanmıyor.
- Çap 25 mm'dir.
- Spiral uzunluğu 1.500 mm'dir.
- G 1/2"

*** A4554326 kodlu ürün yerine devreye alınmıştır.**

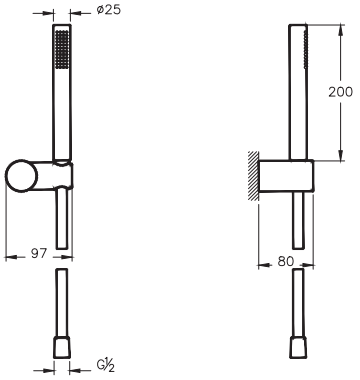

A42625 ◆ ⊕ Λ	Ankastre el duşu çıkışı	Krom
A4262534 ◆ ⊕ Λ	Ankastre el duşu çıkışı	Fırçalı nikel
A4262529* ◆ ⊕ Λ YERLİ ÜRETİM	Ankastre el duşu çıkışı	Soft bakır
A4262536WTC ◆ ⊕ Λ YERLİ ÜRETİM	Ankastre el duşu çıkışı	Mat siyah

- G 1/2" giriş; G1/2" çıkışlıdır.
- Tüm el duşu takımları ile kullanılabilir (A48015 ve A48013 hariç).
- Duvardan gelen suyu el duşuna yönlendirmek içindir.
- El duşu sabit askısı fonksiyonu görür.

*** A4262526 kodlu ürün yerine devreye alınmıştır.**

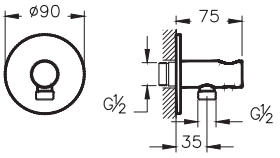

• Bu ürünlerde tesisat ana girişine filtre takılması tavsiye edilir. • Armatür-Lavabo Uyum Tablosu için bkz. sayfa no: 850-901. • Eczacıbaşı Yapı Gereçleri San. ve Tic. A.Ş.'nin ürünler ve teknik detaylarında değişiklik yapma hakkı saklıdır. • Krom armatürler için garanti süresi 10 yıl, renkli kaplamaya sahip armatürler için garanti süresi 5 yıldır (Elektronik lavabo bataryaları ve zaman ayarlı-dokunmatik lavabo bataryaları hariç). • Elektronik lavabo bataryaları ve zaman ayarlı-dokunmatik lavabo bataryaları için garanti süresi 2 yıldır.

VitrA

Origin

Ürün/Kod	Ürün açıklamaları	Kaplama
A41458 ◆ ⊕ Λ YERLİ ÜRETİM	Ankastre stop valf (sıva üstü grubu)	Krom
A4145834 ◆ ⊕ Λ YERLİ ÜRETİM	Ankastre stop valf (sıva üstü grubu)	Fırçalı nikel
A4145829* ⊕ Λ YERLİ ÜRETİM	Ankastre stop valf (sıva üstü grubu)	Soft bakır
A4145836WTC ◆ ⊕ Λ YERLİ ÜRETİM	Ankastre stop valf (sıva üstü grubu)	Mat siyah

- Kaba inşaat sırasında A41441 veya A41442 kullanılarak sıva altı montajı yapılmalıdır.
- Sıva altı grubu ürüne dahil değildir.
- Ø 80 mm rozet ürüne dahildir.

*** A4145826 kodlu ürün yerine devreye alınmıştır.**

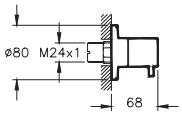

A41442 ◆ ⊕ YERLİ ÜRETİM	Ankastre stop valf (sıva altı grubu)	

- Kaba inşaat sırasında sıva altı montajı yapılmalıdır.
- 90° açma-kapama
- Su giriş bağlantısı G 3/4'tir.
- 50 mm oynama mesafesi
- Sıva üstü grubu ürüne dahil değildir.

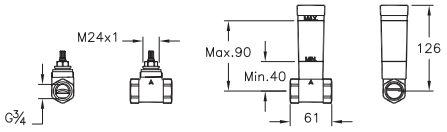

A41441 ◆ ⊕ YERLİ ÜRETİM	Ankastre stop valf (sıva altı grubu)	

- Kaba inşaat sırasında sıva altı montajı yapılmalıdır.
- 180° açma-kapama
- Su giriş bağlantısı G 1/2'tir.
- 50 mm oynama mesafesi
- Sıva üstü grubu ürüne dahil değildir.

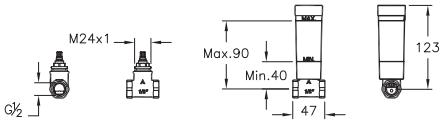

A45214 ◆ ⊕ Λ YERLİ ÜRETİM	Ara musluk	Krom
A4521434 ◆ ⊕ Λ YERLİ ÜRETİM	Ara musluk	Fırçalı nikel
A4521429* ⊕ Λ YERLİ ÜRETİM	Ara musluk	Soft bakır
A4521436WTC ◆ ⊕ Λ YERLİ ÜRETİM	Ara musluk	Mat siyah

- G 3/8" rakor bağlantılarına uygundur.
- 180° açma-kapama
- Ø 65 mm rozet ürüne dahildir.

*** A4521426 kodlu ürün yerine devreye alınmıştır.**

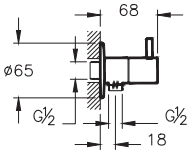

• Bu ürünlerde tesisat ana girişine filtre takılması tavsiye edilir. • Armatür-Lavabo Uyum Tablosu için bkz. sayfa no: 850-901. • Eczacıbaşı Yapı Gereçleri San. ve Tic. A.Ş.'nin ürünler ve teknik detaylarında değişiklik yapma hakkı saklıdır. • Krom armatürler için garanti süresi 10 yıl, renkli kaplamaya sahip armatürler için garanti süresi 5 yıldır (Elektronik lavabo bataryaları ve zaman ayarlı-dokunmatik lavabo bataryaları hariç). • Elektronik lavabo bataryaları ve zaman ayarlı-dokunmatik lavabo bataryaları için garanti süresi 2 yıldır.

VitrA

Origin

Ürün/Kod	Ürün açıklamaları	Kaplama
A45149 ◆ ⊕ Λ	Lavabo yuvarlak süzgeci universal (basmalı)	Krom
A4514934 ◆ ⊕ Λ	Lavabo yuvarlak süzgeci universal (basmalı)	Fırçalı nikel
A4514929* ◆ ⊕ Λ YERLİ ÜRETİM	Lavabo yuvarlak süzgeci universal (basmalı)	Soft bakır
A4514936WTC ◆ ⊕ Λ YERLİ ÜRETİM	Lavabo yuvarlak süzgeci universal (basmalı)	Mat siyah

- Taşma deliği olan lavabolar ile kullanılmalıdır.
- Basmalı aç-kapa süzgeçlidir.
- Süzgeç kısmı yuvarlaktır.
- G1 1/4" erkek bağlantılıdır.
- Sayfa 819-821'deki sifon alt gruplarından bir tanesi ile kullanılmalıdır.

*** A4514926 kodlu ürün yerine devreye alınmıştır.**

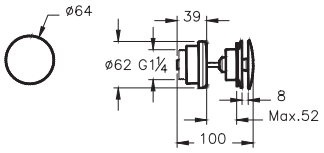

A45148 ◆ ⊕ Λ	Lavabo yuvarlak süzgeci universal (sabit)	Krom
A4514834 ◆ ⊕ Λ	Lavabo yuvarlak süzgeci universal (sabit)	Fırçalı nikel
A4514829* ◆ ⊕ Λ YERLİ ÜRETİM	Lavabo yuvarlak süzgeci universal (sabit)	Soft bakır
A4514836WTC ◆ ⊕ Λ YERLİ ÜRETİM	Lavabo yuvarlak süzgeci universal (sabit)	Mat siyah

- Sabit süzgeçlidir.
- Süzgeç kısmı yuvarlaktır.
- G1 1/4" erkek bağlantılıdır.
- Sayfa 819-821'deki sifon alt gruplarından bir tanesi ile kullanılmalıdır.

*** A4514826 kodlu ürün yerine devreye alınmıştır.**

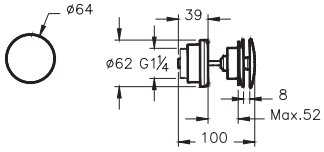

A45156 ⊕ Λ YERLİ ÜRETİM	Lavabo sifon seti (asimetrik, rozetli)	Krom
A4515634 ⊕ Λ YERLİ ÜRETİM	Lavabo sifon seti (asimetrik, rozetli)	Fırçalı nikel
A4515629* ◆ ⊕ Λ YERLİ ÜRETİM	Lavabo sifon seti (asimetrik, rozetli)	Soft bakır
A4515636WTC ⊕ Λ YERLİ ÜRETİM	Lavabo sifon seti (asimetrik, rozetli)	Mat siyah

- Sifon G 1 1/4" girişlidir.
- Lavabo sifon merkezi ile duvar arası min. 76 max. 430 mm'dir. Ölçülerin lavaboya uygunluğu kontrol edilmelidir.
- Metal taslıdır.
- Sifon kumandalı lavabo bataryalarıyla verilen süzgeçle veya sayfa 822-823'den seçilecek süzgeç ile kullanılmalıdır.
- Ara musluklar G 3/8" rakor bağlantılarına uygundur.
- Ara musluklarda 180° açma-kapama.
- 1 adet sifon alt grubu, 1 adet rozet ve 2 adet ara musluk ürüne dahildir.
- 7810B4XX-0016, 7811B4XX-0016, 7812B4XX-0016 veya 7813B4XX-0041 ürünlerle kullanılması tavsiye edilir.

*** A4515626 kodlu ürün yerine devreye alınmıştır.**

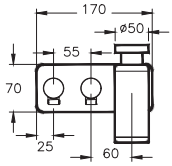

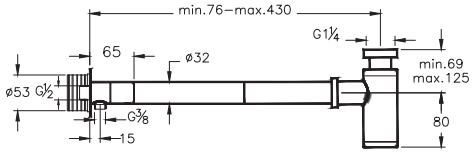

• Bu ürünlerde tesisat ana girişine filtre takılması tavsiye edilir. • Armatür-Lavabo Uyum Tablosu için bkz. sayfa no: 850-901. • Eczacıbaşı Yapı Gereçleri San. ve Tic. A.Ş.'nin ürünler ve teknik detaylarında değişiklik yapma hakkı saklıdır. • Krom armatürler için garanti süresi 10 yıl, renkli kaplamaya sahip armatürler için garanti süresi 5 yıldır (Elektronik lavabo bataryaları ve zaman ayarlı-dokunmatik lavabo bataryaları hariç). • Elektronik lavabo bataryaları ve zaman ayarlı-dokunmatik lavabo bataryaları için garanti süresi 2 yıldır.

VitrA

Origin

Ürün/Kod	Ürün açıklamaları	Kaplama
A45159 ◆ ⊕ Λ YERLİ ÜRETİM	Lavabo sifon seti (simetrik, rozetli)	Krom
A4515934 ⊕ Λ YERLİ ÜRETİM	Lavabo sifon seti (simetrik, rozetli)	Fırçalı nikel
A4515929* ⊕ Λ YERLİ ÜRETİM	Lavabo sifon seti (simetrik, rozetli)	Soft bakır
A4515936WTC ◆ ⊕ Λ YERLİ ÜRETİM	Lavabo sifon seti (simetrik, rozetli)	Mat siyah

- Sifon G 1 1/4" girişlidir.
- Lavabo sifon merkezi ile duvar arası min. 76 max. 430 mm'dir. Ölçülerin lavaboya uygunluğu kontrol edilmelidir.
- Metal taslıdır.
- Sifon kumandalı lavabo bataryalarıyla verilen süzgeçle veya sayfa 822-823'den seçilecek süzgeç ile kullanılmalıdır.
- Ara musluklar G 3/8" rakor bağlantılarına uygundur.
- Ara musluklarda 180° açma-kapama.
- 1 adet sifon alt grubu, 1 adet rozet ve 2 adet ara musluk ürüne dahildir.
- 7810B4XX-0016, 7811B4XX-0016, 7812B4XX-0016 veya 7813B4XX-0041 ürünlerle kullanılması tavsiye edilir.

*** A4515926 kodlu ürün yerine devreye alınmıştır.**

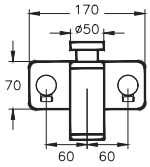

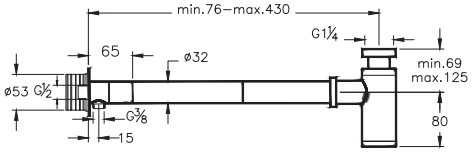

A45123 ◆ ⊕ Λ	Lavabo sifonu (T tipi)	Krom
A4512334 ◆ ⊕ Λ	Lavabo sifonu (T tipi)	Fırçalı nikel
A4512329* ◆ ⊕ Λ YERLİ ÜRETİM	Lavabo sifonu (T tipi)	Soft bakır
A4512336WTC ◆ ⊕ Λ YERLİ ÜRETİM	Lavabo sifonu (T tipi)	Mat siyah

- G 1 1/4" girişlidir.
- Lavabo sifon merkezi ile duvar arası min. 76 max. 290 mm'dir. Ölçülerin lavaboya uygunluğu kontrol edilmelidir.
- Metal taşlıdır.
- Sifon kumandalı lavabo bataryalarıyla verilen süzgeçle veya sayfa 822-823'den seçilecek süzgeç ile kullanılmalıdır.

*** A4512326 kodlu ürün yerine devreye alınmıştır.**

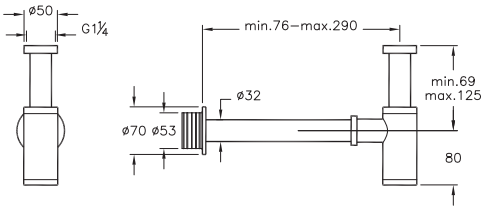

• Bu ürünlerde tesisat ana girişine filtre takılması tavsiye edilir. • Armatür-Lavabo Uyum Tablosu için bkz. sayfa no: 850-901. • Eczacıbaşı Yapı Gereçleri San. ve Tic. A.Ş.'nin ürünler ve teknik detaylarında değişiklik yapma hakkı saklıdır. • Krom armatürler için garanti süresi 10 yıl, renkli kaplamaya sahip armatürler için garanti süresi 5 yıldır (Elektronik lavabo bataryaları ve zaman ayarlı-dokunmatik lavabo bataryaları hariç). • Elektronik lavabo bataryaları ve zaman ayarlı-dokunmatik lavabo bataryaları için garanti süresi 2 yıldır.

VitrA

Origin

Ürün/Kod	Ürün açıklamaları	Kaplama
A45160 ◆ Λ YERLİ ÜRETİM	Yerden lavabo sifonu	Krom
A4516036WTC ◆ Λ YERLİ ÜRETİM	Yerden lavabo sifonu	Mat siyah

- G 1 1/4" girişlidir.
- Metal taslıdır.
- Pis su gideri ve sıcak-soğuk su girişleri yerde olduğu için, tesisat buna uygun olarak önceden ayarlanmalıdır.
- Pirinç malzemeli dış boru içerisinde üç farklı boru (1 temiz soğuk su, 1 temiz sıcak su, 1 pis su gideri) yer alır.
- Alçak serbest lavabo ünitesiyle kullanıma uygundur.
- Perakende satışlar bedelsiz montaj kapsamındadır. Proje satışlarında ise numune daire bedelsiz montaj kapsamındadır.

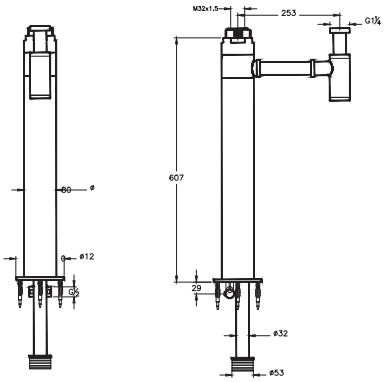

A45161 ◆ Λ YERLİ ÜRETİM	Yerden lavabo sifonu (uzun)	Krom
A4516136WTC Λ YERLİ ÜRETİM	Yerden lavabo sifonu (uzun)	Mat siyah

- G 1 1/4" girişlidir.
- Metal taslıdır.
- Pis su gideri ve sıcak-soğuk su girişleri yerde olduğu için, tesisat buna uygun olarak önceden ayarlanmalıdır.
- Pirinç malzemeli dış boru içerisinde üç farklı boru (1 temiz soğuk su, 1 temiz sıcak su, 1 pis su gideri) yer alır.
- Yüksek serbest lavabo ünitesiyle kullanıma uygundur.
- Perakende satışlar bedelsiz montaj kapsamındadır. Proje satışlarında ise numune daire bedelsiz montaj kapsamındadır.

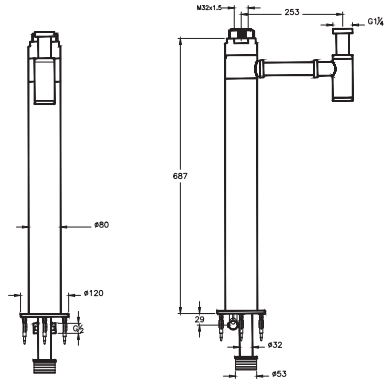

• Bu ürünlerde tesisat ana girişine filtre takılması tavsiye edilir. • Armatür-Lavabo Uyum Tablosu için bkz. sayfa no: 850-901. • Eczacıbaşı Yapı Gereçleri San. ve Tic. A.Ş.'nin ürünler ve teknik detaylarında değişiklik yapma hakkı saklıdır. • Krom armatürler için garanti süresi 10 yıl, renkli kaplamaya sahip armatürler için garanti süresi 5 yıldır (Elektronik lavabo bataryaları ve zaman ayarlı-dokunmatik lavabo bataryaları hariç). • Elektronik lavabo bataryaları ve zaman ayarlı-dokunmatik lavabo bataryaları için garanti süresi 2 yıldır.

VitrA

Sento Çocuk Koleksiyonu

Ürün/Kod	Ürün açıklamaları	Kaplama
A42666	Lavabo bataryası (çocuklar için)	Krom-Turuncu

- Çıkış ucu uzunluğu 105 mm'dir.
- Çıkış ucu yüksekliği 81 mm'dir.
- Özel debi kısıcılı perlatör sayesinde max. 5 L/dk su akışı sağlanmaktadır.
- Ek aparat gerektirmeyen pratik montaj
- Yüksek dayanımlı %100 pirinç kartuş
- Teflon kaplı seramik diskli kartuş ile uzun yıllar konforlu aç-kapa

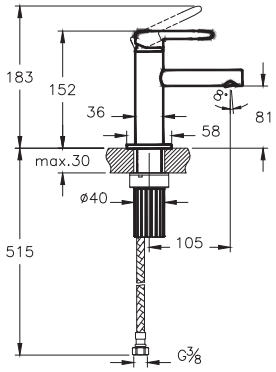

A4266646	Lavabo bataryası (çocuklar için)	Yeşil-Turuncu

- Çıkış ucu uzunluğu 105 mm'dir.
- Çıkış ucu yüksekliği 81 mm'dir.
- Özel debi kısıcılı perlatör sayesinde max. 5 L/dk su akışı sağlanmaktadır.
- Ek aparat gerektirmeyen pratik montaj
- Yüksek dayanımlı %100 pirinç kartuş
- Teflon kaplı seramik diskli kartuş ile uzun yıllar konforlu aç-kapa

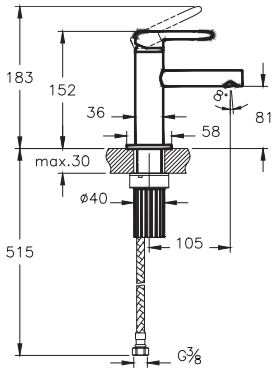

A47188	Temassız lavabo bataryası (elektrikli, tek su girişli)	Krom-Yeşil
A47187	Temassız lavabo bataryası (pilli, tek su girişli)	Krom-Yeşil

- Akış başladıktan 60 sn. sonra emniyet amacı ile otomatik olarak su kapanmaktadır.
- Çıkış ucu uzunluğu 130 mm'dir.
- Çıkış ucu yüksekliği 135 mm'dir.
- Tek su bağlantılıdır.
- Pilli ürün 6V pil, elektrikli ürün 6V elektrik ile çalışır.
- Armatür merkezi ile lavabo hazne başlangıcı arası max. 70 mm olmalıdır (bkz. sayfa 900).
- A47027 oransal valf ürüne dahildir.
- Perakende satışlar bedelsiz montaj kapsamındadır. Proje satışlarında ise numune daire bedelsiz montaj kapsamındadır.

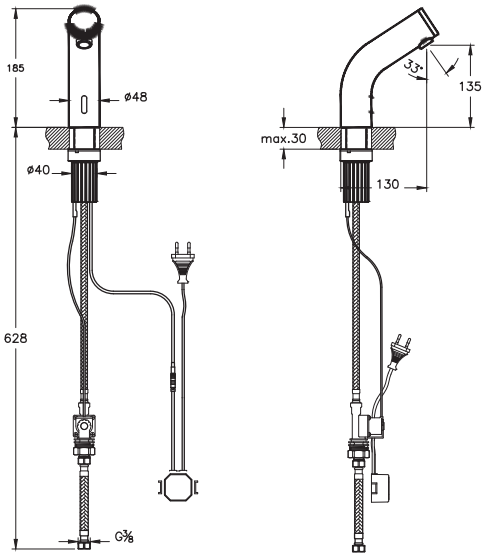

• Bu ürünlerde tesisat ana girişine filtre takılması tavsiye edilir. • Armatür-Lavabo Uyum Tablosu için bkz. sayfa no: 850-901. • Eczacıbaşı Yapı Gereçleri San. ve Tic. A.Ş.'nin ürünler ve teknik detaylarında değişiklik yapma hakkı saklıdır. • Krom armatürler için garanti süresi 10 yıl, renkli kaplamaya sahip armatürler için garanti süresi 5 yıldır (Elektronik lavabo bataryaları ve zaman ayarlı-dokunmatik lavabo bataryaları hariç). • Elektronik lavabo bataryaları ve zaman ayarlı-dokunmatik lavabo bataryaları için garanti süresi 2 yıldır.

VitrA Duş Sistemleri

Duş sistemleri	629
Duş başlıkları	632
Duş dirsekleri	637
El duşu takımları	641
Sürgülü el duşu takımları	644
Masajlı duş sistemleri	646
Ankastre el duşu çıkışları	649

VitrA

Duş sistemleri

Ürün/Kod	Ürün açıklamaları	Kaplama
A47219 ◆ ⊕ Λ YERLİ ÜRETİM	Liquid termostatik duş sistemi	Krom
A4721939 ◆ ⊕ Λ YERLİ ÜRETİM	Liquid termostatik duş sistemi	Parlak siyah

- El duşu askısı manyetik tutunma sağlamaktadır.
- Termostatik batarya, duş başlığı ve el duşu ürüne dahildir.
- Tek fonksiyonlu duş başlığı: Aquarain
- Tek fonksiyonlu el duşu: Aquaspray
- 12 L/dk el duşu debisi.
- 14 L/dk duş başlığı debisi
- Armatür üzerindeki 2 yollu yönlendirici suyu duş başlığı veya el duşuna yönlendirir.
- 38°C üzerindeki sıcaklıklara istenmeden çıkılmasını engelleyici emniyet butonu.
- Sıva altı montaj yapılmadan kullanılmaktadır.

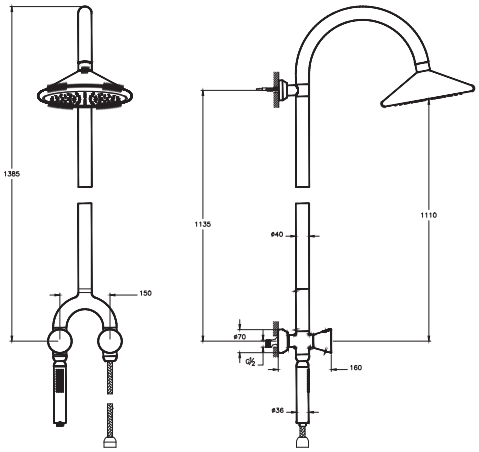

A42777 ⊕ Λ YERLİ ÜRETİM	Liquid ankastre duş seti	Krom
A4277739 ◆ ⊕ Λ YERLİ ÜRETİM	Liquid ankastre duş seti	Parlak siyah

- El duşu ve duş başlığı dahildir.
- Kaba inşaat sırasında A40836 kullanılarak sıva altı montajı yapılmalıdır.
- El duşu ve duş başlığındaki silikon noozle biriken kirecin ufak bir el hareketiyle kolayca temizlenmesine ve ürünün uzun ömürlü olmasına olanak verir.
- Chroma-tech spiral uzunluğu 1.500 mm'dir.
- Tek fonksiyonlu el duşu: Aquaspray
- El Duşu Debisi: 12 L/dk
- Tek fonksiyonlu duş başlığı: Aquarain
- Duş Başlığı Debisi: 18L/dk
- Duş başlığı mafsalı 20° (±10°) dönebilmektedir.

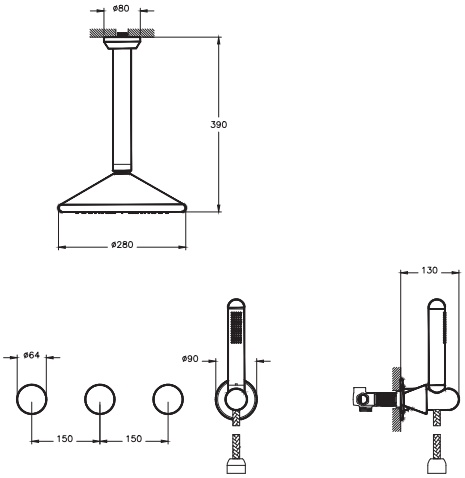

• Eczacıbaşı Yapı Gereçleri San. ve Tic. A.Ş.'nin ürünler ve teknik detaylarında değişiklik yapma hakkı saklıdır. • Duş sistemleri için garanti süresi 5 yıldır.

VitrA

Duş sistemleri

Ürün/Kod	Ürün açıklamaları	Kaplama
A42778 ⊕ Λ YERLİ ÜRETİM	Liquid Açık Hava Duş Sistemi (yerden)	Paslanmaz çelik

- Sıva altı grubu dahildir.
- Sıcaklık ve debi ayarı kolon üzerindeki volan aracılığı ile yapılmaktadır.
- Sıcak-soğuk su girişli.
- Paslanmaz çelik malzeme.
- Tek fonksiyonlu duş başlığı: Aquarain
- Duş Başlığı Debisi: 18 L/dk
- Duş başlığı mafsalı 20° (±10°) dönebilmektedir.
- Soğuk konumda açılarak enerji tasarrufu sağlar.

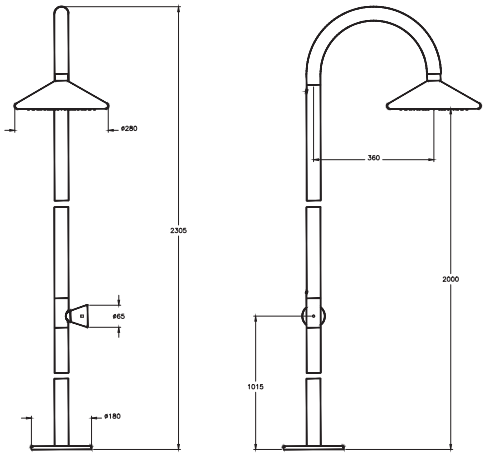

A45793 ⊕ Λ	Origin Classic Duş Kolonu	Krom
A4579325 ◆ ⊕ Λ	Origin Classic Duş Kolonu	Fırçalı altın
A4579329 ◆ ⊕ Λ	Origin Classic Duş Kolonu	Soft bakır
A4579336 ⊕ Λ	Origin Classic Duş Kolonu	Mat siyah

- 25 mm çapında kolon
- Ø250 mm duş başlığı ürüne dahildir.
- El duşu ürüne dahildir.
- Duş başlığının yukarı-aşağı yükseklik ayarı için teleskopik özellik
- Chroma-tech spiral uzunluğu 1.500 mm'dir.
- Batarya ile duş kolonu arası bağlantı spirali uzunluğu 600 mm'dir ve ürüne dahildir.
- Kolon üzerindeki 2 yollu yönlendirici suyu duş başlığı veya el duşuna yönlendirir.
- Alttan el duşu çıkışlı (G 1/2") duş veya banyo bataryaları ile kullanılmalıdır.
- Sıva altı montaj yapılmadan kullanılmaktadır.

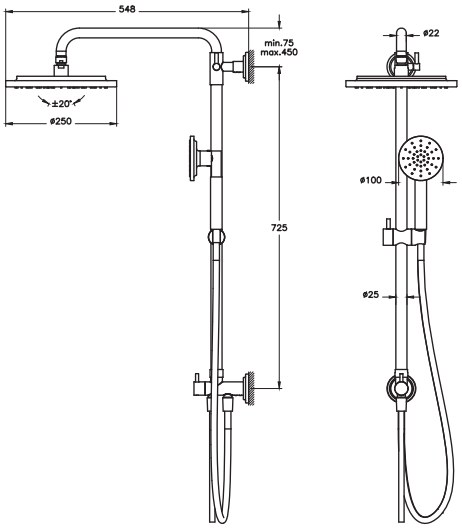

• Eczacıbaşı Yapı Gereçleri San. ve Tic. A.Ş.'nin ürünler ve teknik detaylarında değişiklik yapma hakkı saklıdır. • Duş sistemleri için garanti süresi 5 yıldır.

VitrA

Duş sistemleri

Ürün/Kod	Ürün açıklamaları	Kaplama
A47205 ◆ ⊕ Λ	AquaHeat Bliss 240 2F Duş Sistemi	Krom
A4720574* ⊕ Λ	AquaHeat Bliss 240 2F Duş Sistemi	Soft altın
A4720534 ◆ ⊕ Λ	AquaHeat Bliss 240 2F Duş Sistemi	Fırçalı nikel
A4720529** ⊕ Λ	AquaHeat Bliss 240 2F Duş Sistemi	Soft bakır
A4720536 ◆ ⊕ Λ	AquaHeat Bliss 240 2F Duş Sistemi	Mat siyah

- 24 mm çapında ana kolon
- Duş başlığının yukarı-aşağı yükseklik ayarı için teleskopik özellik
- Termostatik batarya, duş başlığı ve el duşu ürüne dahildir.
- 240 mm çapında tepe duşu.
- 120 mm çapında el duşu.
- Armatür üzerindeki 2 yollu yönlendirici suyu duş başlığı veya el duşuna yönlendirir.
- 38°C üzerindeki sıcaklıklara istenmeden çıkılmasını engelleyici emniyet butonu
- Sıva altı montaj yapılmadan kullanılmaktadır.

*** A4720523 kodlu ürün yerine devreye alınmıştır. 31 Aralık 2024 tarihi itibariyle satış hattına alınacaktır.**
**** A4720526 kodlu ürün yerine devreye alınmıştır. 31 Aralık 2024 tarihi itibariyle satış hattına alınacaktır.**

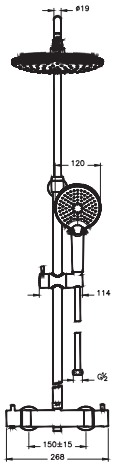

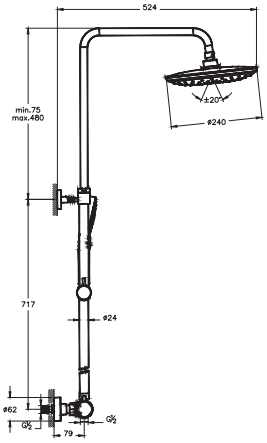

Duş başlıkları

Ürün/Kod	Ürün açıklamaları	Kaplama
A45735 ⊕ Λ	Hiera LR 5F Ankastre Duş Başlığı (600x800)	Krom
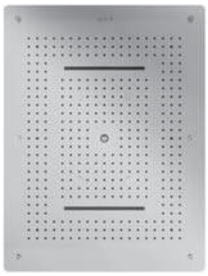	• 5 fonksiyonlu: Aquarain, Aquarain XL, Waterfall, Aquastream, Aquamist • Ölçü 800x600 mm'dir. • 304 paslanmaz çelik malzemedir. • Duş başlığındaki silikon noozle biriken kirecin ufak bir el hareketiyle kolayca temizlenmesine ve ürünün uzun ömürlü olmasına olanak veriyor. • Bağlantı elemanları ürüne dahildir. • Uzaktan kumandalı chromatherapy: kırmızı, yeşil ve mavi led • A47189 batarya ile kullanılması tavsiye edilir. • Kırmızı ışık 620, yeşil ışık 520, mavi ışık ise 460 Kelvin'dir. • Tavan bağlantı mesafesi 72 mm'dir. (Tavan içerisinde kalan ölçü) • Ürün 12V DC akım ile çalışmaktadır. (Montaj öncesinde elektrik bağlantısı çekilmelidir.) • Tavan konstrüksüyonu ürünün statik şartlarına uygun olmalıdır. (Ürün ağırlığı 28.1 kg'dır. İçine su dolduğu da düşünülerek bu ağırlığın 2 katını taşıyacak şekilde karkas sisteme uygulanması tavsiye edilir.) • Perakende satışlarda montaj dahildir. • IP67 derecesine sahiptir.	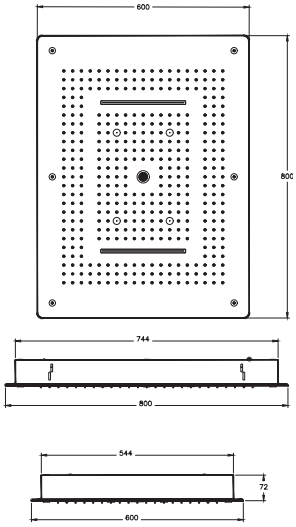
A45734 ⊕ Λ	Hiera LS 5F Ankastre Duş Başlığı (500x500)	Krom
	• 5 fonksiyonlu: Aquarain, Aquarain XL, Waterfall, Aquastream, Aquamist • Ölçü 500x500 mm'dir. • 304 paslanmaz çelik malzeme • Duş başlığındaki silikon noozle biriken kirecin ufak bir el hareketiyle kolayca temizlenmesine ve ürünün uzun ömürlü olmasına olanak veriyor. • Bağlantı elemanları ürüne dahildir. • Uzaktan kumandalı chromatherapy: kırmızı, yeşil ve mavi led • A47189 batarya ile kullanılması tavsiye edilir. • Kırmızı ışık 620, yeşil ışık 520, mavi ışık ise 460 Kelvin'dir. • Tavan bağlantı mesafesi 71 mm'dir. (Tavan içerisinde kalan ölçü) • Ürün 12V DC akım ile çalışmaktadır. (Montaj öncesinde elektrik bağlantısı çekilmelidir.) • Tavan konstrüksüyonu ürünün statik şartlarına uygun olmalıdır. (Ürün ağırlığı 14.3 kg'dır. İçine su dolduğu da düşünülerek bu ağırlığın 2 katını taşıyacak şekilde karkas sisteme uygulanması tavsiye edilir.) • Akışlar tek olarak açıldığında, Aquarain 17 L/dk, Waterfall 19 L/dk, Aquastream 15 L/dk, Aquamist 4 L/dk debiye sahiptir. (3 bar basınçta) • Perakende satışlarda montaj dahildir. • IP67 derecesine sahiptir.	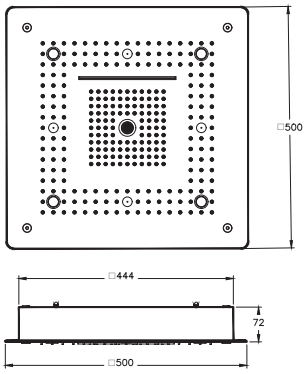

• Eczacıbaşı Yapı Gereçleri San. ve Tic. A.Ş.'nin ürünler ve teknik detaylarında değişiklik yapma hakkı saklıdır. • Duş sistemleri için garanti süresi 5 yıldır.

VitrA

Duş başlıkları

Ürün/Kod	Ürün açıklamaları	Kaplama
A47189 ⊕ Λ YERLİ ÜRETİM	AquaHeat S5 ankastre Banyo/Duş Bataryası (5 yollu yönlendirici)	Krom

- 38°C üzerindeki sıcaklıklara istenmeden çıkılmasını engelleyici emniyet butonu
- 5F tepe duşları ile kullanıma uygundur.
- Sıva altı grubu ürüne dahildir.
- Max 43 L/dk. su akışı sağlamaktadır.

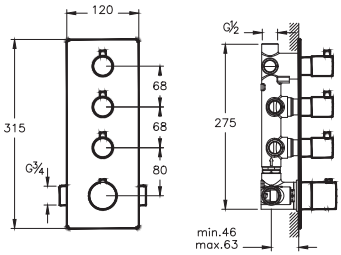

A45712 ⊕ Λ	Strato 2F Duş Başlığı	Krom

- Çift fonksiyonlu: Aquarain, Waterfall
- Tepe duşu ölçüleri 582x220 mm'dir.
- Kaba inşaat sırasında sıva altı montajı yapılmalıdır.
- Akışlar arası geçiş için yönlendirici kullanılmalıdır.
- Sıva altı grubu ürüne dahildir.
- Duvara montaj

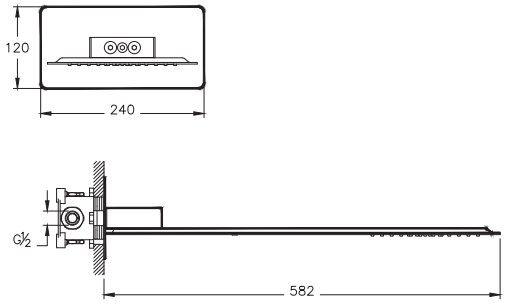

A45715 ⊕ Λ	Cascata Duş Başlığı	Krom

- Tek fonksiyonlu: Waterfall
- 128x200 mm'dir.
- Duvara montaj

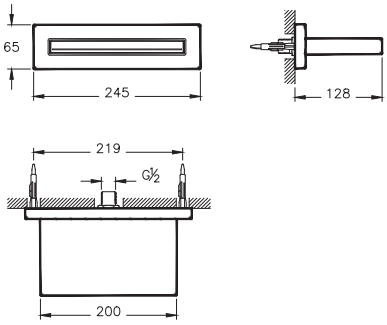

• Eczacıbaşı Yapı Gereçleri San. ve Tic. A.Ş.'nin ürünler ve teknik detaylarında değişiklik yapma hakkı saklıdır. • Duş sistemleri için garanti süresi 5 yıldır.

VitrA

Duş başlıkları

Ürün/Kod	Ürün açıklamaları	Kaplama
A45750	Liquid Duş Başlığı	Krom
A4575039	Liquid Duş Başlığı	Parlak Siyah

- Ø 280 mm
- Ürün uzunluğu: 410 mm
- Tek fonksiyonlu: Aquarain
- Duş Başlığı Debisi: 18 L/dk
- El duşu ve duş başlığındaki silikon noozle biriken kirecin ufak bir el hareketiyle kolayca temizlenmesine ve ürünün uzun ömürlü olmasına olanak verir.
- Duş başlığı mafsalı 20° (±10°) dönebilmektedir.
- Paslanmaz çelik malzeme.

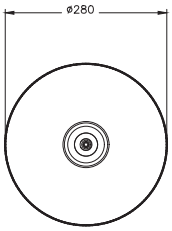

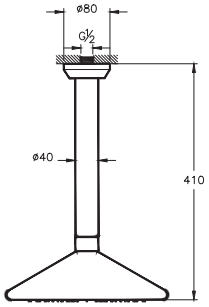

A48023	Istanbul Duş Başlığı (tavandan)	Krom

- Tek fonksiyonlu: Aquarain
- Üründeki özel debi regülatörü sayesinde max. 18 L/dk su akışı sağlanmaktadır.
- 6 adet duş başlığından oluşur.
- Boru çapları 28 mm'dir.
- Tavandan duş başlığına kadar uzunluklar; 139 mm, 183 mm, 229 mm'dir.
- Duş başlığındaki silikon noozle biriken kirecin ufak bir el hareketiyle kolayca temizlenmesine ve ürünün uzun ömürlü olmasına olanak veriyor.
- Kaba inşaat sırasında sıva altı montajı yapılmalıdır.
- Sadece asma tavan uygulamalarında kullanılabilir.
- Dirsekler ürüne dahildir.

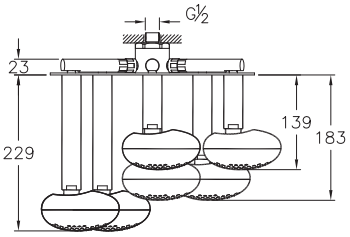

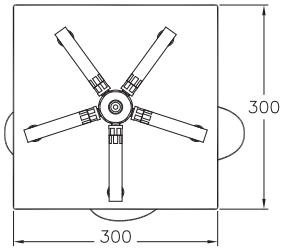

• Eczacıbaşı Yapı Gereçleri San. ve Tic. A.Ş.'nin ürünler ve teknik detaylarında değişiklik yapma hakkı saklıdır. • Duş sistemleri için garanti süresi 5 yıldır.

Duş başlıkları

Ürün/Kod	Ürün açıklamaları	Kaplama
A48006 ⊕ Λ YERLİ ÜRETİM	Istanbul Duş Başlığı (duvardan)	Krom
A45794 ◆ ⊕ Λ	Origin Classic Duş Başlığı	Krom
A4579425 ◆ ⊕ Λ	Origin Classic Duş Başlığı	Fırçalı altın
A4579429 ◆ ⊕ Λ	Origin Classic Duş Başlığı	Soft bakır
A4579436 ◆ ⊕ Λ	Origin Classic Duş Başlığı	Mat siyah
A45638 ◆ ⊕ Λ	Suit Duş Başlığı	Krom
A4563829 ◆ ⊕ Λ	Suit Duş Başlığı	Soft bakır
A4563874 ⊕ Λ	Suit Duş Başlığı	Soft altın
A4563839 ◆ ⊕ Λ YERLİ ÜRETİM	Suit Duş Başlığı	Parlak siyah

- Tek fonksiyonlu: Aquaspray
- Üründeki özel debi regülatörü sayesinde max. 12 L/dk su akışı sağlanmaktadır.
- Duş başlığındaki silikon noozle biriken kirecin ufak bir el hareketiyle kolayca temizlenmesine ve ürünün uzun ömürlü olmasına olanak veriyor.
- Dirsek ürüne dahildir.
- Dirsek uzunluğu 180 mm'dir.

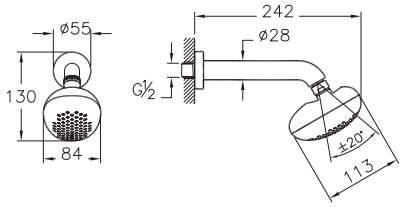

- Tek fonksiyonlu: Aquarain
- Üründeki özel debi regülatörü sayesinde max. 12 L/dk su akışı sağlanmaktadır.
- Çap 250 mm'dir.
- Duş başlığındaki silikon noozle biriken kirecin ufak bir el hareketiyle kolayca temizlenmesine ve ürünün uzun ömürlü olmasına olanak veriyor.
- Mafsallıdır.
- Uyumlu dirsek ile kullanılmalıdır.

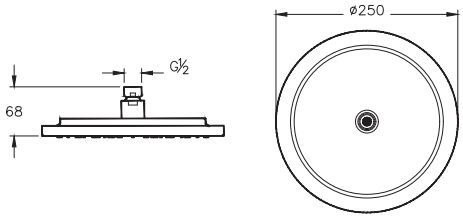

- Tek fonksiyonlu: Aquarain
- Üründeki özel debi regülatörü sayesinde max. 18 L/dk su akışı sağlanmaktadır.
- Çap 250 mm'dir.
- Duş başlığındaki silikon noozle biriken kirecin ufak bir el hareketiyle kolayca temizlenmesine ve ürünün uzun ömürlü olmasına olanak veriyor.
- Mafsallıdır.
- Uyumlu dirsek 906. sayfadaki tablodan seçilmelidir.

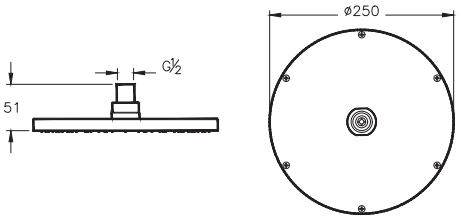

• Eczacıbaşı Yapı Gereçleri San. ve Tic. A.Ş.'nin ürünler ve teknik detaylarında değişiklik yapma hakkı saklıdır. • Duş sistemleri için garanti süresi 5 yıldır.

Duş başlıkları

Ürün/Kod	Ürün açıklamaları	Kaplama
A45638 ◆ ⊕ Λ	Origin Duş Başlığı	Krom
A4563834 ◆ ⊕ Λ	Origin Duş Başlığı	Fırçalı nikel
A4563829* ◆ ⊕ Λ YERLİ ÜRETİM	Origin Duş Başlığı	Soft bakır
A4563836WTC ◆ ⊕ Λ YERLİ ÜRETİM	Origin Duş Başlığı	Mat siyah

- Tek fonksiyonlu: Aquarain
- Üründeki özel debi regülatörü sayesinde max. 18 L/dk su akışı sağlanmaktadır.
- Çap 250 mm'dir.
- Duş başlığındaki silikon noozle biriken kirecin ufak bir el hareketiyle kolayca temizlenmesine ve ürünün uzun ömürlü olmasına olanak veriyor.
- Mafsallıdır.
- Uyumlu dirsek 906. sayfadaki tablodan seçilmelidir.

*** A4563826 kodlu ürün yerine devreye alınmıştır.**

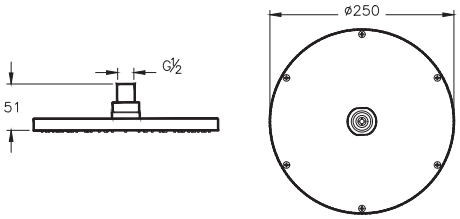

A45709 Λ ⊕	Ankastre su jeti	Krom

- Akış fonksiyonu: Aquaspray
- Jet çapı 80 mm dir.
- Rozet 135 x 135 mm'dir.
- +/- 10° mafsallı jet başlığı
- Jet üzerindeki noozle biriken kirecin ufak bir el hareketiyle kolayca temizlenmesine ve ürünün uzun ömürlü olmasına olanak veriyor.
- Maksimum 4 su jetinin kullanımı önerilmektedir.

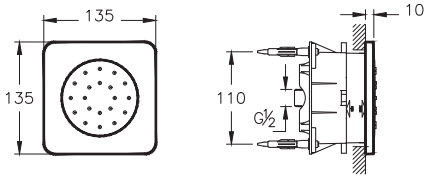

• Eczacıbaşı Yapı Gereçleri San. ve Tic. A.Ş.'nin ürünler ve teknik detaylarında değişiklik yapma hakkı saklıdır. • Duş sistemleri için garanti süresi 5 yıldır.

VitrA

Duş dirsekleri

Ürün/Kod	Ürün açıklamaları	Kaplama
A42631 ◆⊕Λ	Duş dirseği (90 derece, duvardan)	Krom
A4263125 ◆⊕Λ	Duş dirseği (90 derece, duvardan)	Fırçalı altın
A4263129 ◆⊕Λ	Duş dirseği (90 derece, duvardan)	Soft bakır
A4263136WTC ◆⊕Λ YERLİ ÜRETİM	Duş dirseği (90 derece, duvardan)	Mat siyah

• Duvardan dirsek
• 335 mm

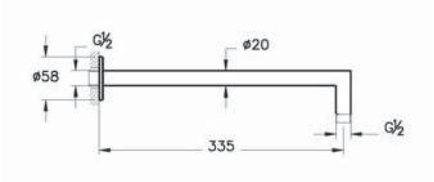

A45650 ◆⊕Λ	Origin Classic Duş Dirseği (tavandan, uzun)	Krom
A4565025 ◆⊕Λ	Origin Classic Duş Dirseği (tavandan, uzun)	Fırçalı altın
A4565029 ◆⊕Λ	Origin Classic Duş Dirseği (tavandan, uzun)	Soft bakır
A4565036WTC ◆⊕Λ YERLİ ÜRETİM	Origin Classic Duş Dirseği (tavandan, uzun)	Mat siyah

• Tavandan dirsek
• 300 mm

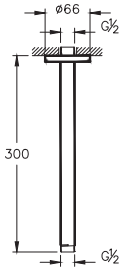

A45753 ◆⊕Λ YERLİ ÜRETİM	Suit Duş Dirseği (90 derece, duvardan)	Krom
A4575374 ◆⊕Λ YERLİ ÜRETİM	Suit Duş Dirseği (90 derece, duvardan)	Soft altın
A4575329 ◆⊕Λ YERLİ ÜRETİM	Suit Duş Dirseği (90 derece, duvardan)	Soft bakır
A4575339 ◆⊕Λ YERLİ ÜRETİM	Suit Duş Dirseği (90 derece, duvardan)	Parlak siyah

• Duvardan dirsek
• 342 mm

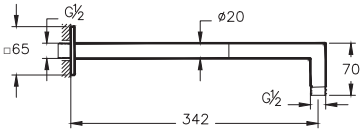

• Eczacıbaşı Yapı Gereçleri San. ve Tic. A.Ş.'nin ürünler ve teknik detaylarında değişiklik yapma hakkı saklıdır. • Duş sistemleri için garanti süresi 5 yıldır.

VitrA

Duş dirsekleri

Ürün/Kod	Ürün açıklamaları	Kaplama
A45752 ⊕ ∧ YERLİ ÜRETİM	Suit Duş Dirseği (tavandan, uzun)	Krom
A4575274 ◆ ⊕ ∧ YERLİ ÜRETİM	Suit Duş Dirseği (tavandan, uzun)	Soft altın
A4575229 ◆ ⊕ ∧ YERLİ ÜRETİM	Suit Duş Dirseği (tavandan, uzun)	Soft bakır
A4575239 ◆ ⊕ ∧ YERLİ ÜRETİM	Suit Duş Dirseği (tavandan, uzun)	Parlak siyah

• Tavandan dirsek
• 300 mm

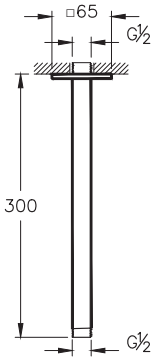

A45751 ⊕ ∧ YERLİ ÜRETİM	Suit Duş Dirseği (tavandan, kısa)	Krom
A4575174 ⊕ ∧ YERLİ ÜRETİM	Suit Duş Dirseği (tavandan, kısa)	Soft altın
A4575129 ⊕ ∧ YERLİ ÜRETİM	Suit Duş Dirseği (tavandan, kısa)	Soft bakır
A4575139 ⊕ ∧ YERLİ ÜRETİM	Suit Duş Dirseği (tavandan, kısa)	Parlak siyah

• Tavandan dirsek
• 100 mm

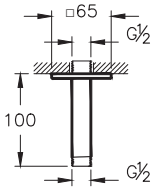

A42631 ◆ ⊕ ∧	Origin Duş Dirseği (90 derece, duvardan)	Krom
A4263134 ◆ ⊕ ∧	Origin Duş Dirseği (90 derece, duvardan)	Fırçalı nikel
A4263129* ◆ ⊕ ∧ YERLİ ÜRETİM	Origin Duş Dirseği (90 derece, duvardan)	Soft bakır
A4263136WTC ◆ ⊕ ∧ YERLİ ÜRETİM	Origin Duş Dirseği (90 derece, duvardan)	Mat siyah

• Duvardan dirsek
• 335 mm

*** A4263126 kodlu ürün yerine devreye alınmıştır.**

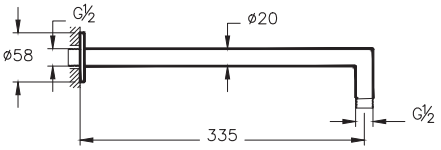

• Eczacıbaşı Yapı Gereçleri San. ve Tic. A.Ş.'nin ürünler ve teknik detaylarında değişiklik yapma hakkı saklıdır. • Duş sistemleri için garanti süresi 5 yıldır.

Duş dirsekleri

Ürün/Kod	Ürün açıklamaları	Kaplama
A45650 ◆ ⊕ Λ	Origin Duş Dirseği (tavandan, uzun)	Krom
A4565034 ◆ ⊕ Λ	Origin Duş Dirseği (tavandan, uzun)	Fırçalı nikel
A4565029* ◆ ⊕ Λ YERLİ ÜRETİM	Origin Duş Dirseği (tavandan, uzun)	Soft bakır
A4565036WTC ◆ ⊕ Λ YERLİ ÜRETİM	Origin Duş Dirseği (tavandan, uzun)	Mat siyah

- Tavandan dirsek
- 300 mm

*** A4565026 kodlu ürün yerine devreye alınmıştır.**

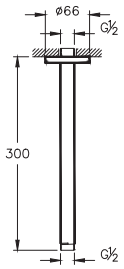

A45649 ◆ ⊕ Λ	Origin Duş Dirseği (tavandan, kısa)	Krom
A4564934 ◆ ⊕ Λ	Origin Duş Dirseği (tavandan, kısa)	Fırçalı nikel
A4564929* ⊕ Λ YERLİ ÜRETİM	Origin Duş Dirseği (tavandan, kısa)	Soft bakır
A4564936WTC ◆ ⊕ Λ YERLİ ÜRETİM	Origin Duş Dirseği (tavandan, kısa)	Mat siyah

- Tavandan dirsek
- 100 mm

*** A4564926 kodlu ürün yerine devreye alınmıştır.**

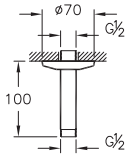

A45652 ◆ ⊕ Λ	Origin Duş Dirseği (duvardan, uzun)	Krom
A4565234 ⊕ Λ	Origin Duş Dirseği (duvardan, uzun)	Fırçalı nikel
A4565229* ⊕ Λ YERLİ ÜRETİM	Origin Duş Dirseği (duvardan, uzun)	Soft bakır
A4565236WTC ⊕ Λ YERLİ ÜRETİM	Origin Duş Dirseği (duvardan, uzun)	Mat siyah

- Duvardan dirsek
- 346 mm

*** A4565226 kodlu ürün yerine devreye alınmıştır.**

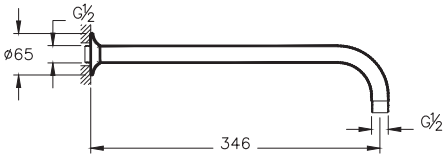

• Eczacıbaşı Yapı Gereçleri San. ve Tic. A.Ş.'nin ürünler ve teknik detaylarında değişiklik yapma hakkı saklıdır. • Duş sistemleri için garanti süresi 5 yıldır.

Duş dirsekleri

Ürün/Kod	Ürün açıklamaları	Kaplama
A45653 Λ	Origin Duş Dirseği (duvardan, kısa)	Krom
A4565334 Λ	Origin Duş Dirseği (duvardan, kısa)	Fırçalı nikel
A4565329 Λ YERLİ ÜRETİM	Origin Duş Dirseği (duvardan, kısa)	Soft bakır
A4565336WTC Λ YERLİ ÜRETİM	Origin Duş Dirseği (duvardan, kısa)	Mat siyah

- Duvardan dirsek
- 104 mm

*** A4565326 kodlu ürün yerine devreye alınmıştır.**

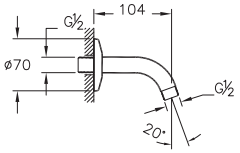

• Eczacıbaşı Yapı Gereçleri San. ve Tic. A.Ş.'nin ürünler ve teknik detaylarında değişiklik yapma hakkı saklıdır. • Duş sistemleri için garanti süresi 5 yıldır.

VitrA

El duşu takımları

Ürün/Kod	Ürün açıklamaları	Kaplama
A42796	Liquid 1F El Duşu Takımı	Krom
A4279639	Liquid 1F El Duşu Takımı	Parlak siyah

- Ø 36 mm
- Chroma-tech spiral uzunluğu 1.500 mm'dir.
- Tek fonksiyonlu: Aquaspray
- El duşu debisi: 12 L/dk
- El duşu ve duş başlığındaki silikon noozle biriken kirecin ufak bir el hareketiyle kolayca temizlenmesine ve ürünün uzun ömürlü olmasına olanak verir.

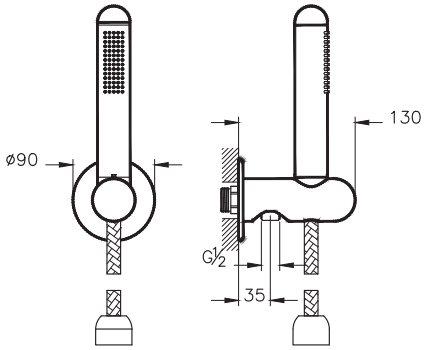

A48015	Istanbul El Duşu Takımı	Krom

- Akış fonksiyonu: Aquaspray
- El duşunda yer alan özel debi regülatörü sayesinde max. 8 L/dk su akışı sağlanmaktadır.
- El duşundaki silikon noozle biriken kirecin ufak bir el hareketiyle kolayca temizlenmesine ve ürünün uzun ömürlü olmasına olanak veriyor.
- Chroma-tech spiral tek parça pürüzsüz yüzeyi sayesinde rahatlıkla temizlenebiliyor ve kullanırken dolanmıyor.
- El duşunun tamamı parlak krom ile kaplıdır.
- Spiral uzunluğu 1.500 mm'dir.
- G 1/2"
- Sadece İstanbul ürünleri ile uyumludur.

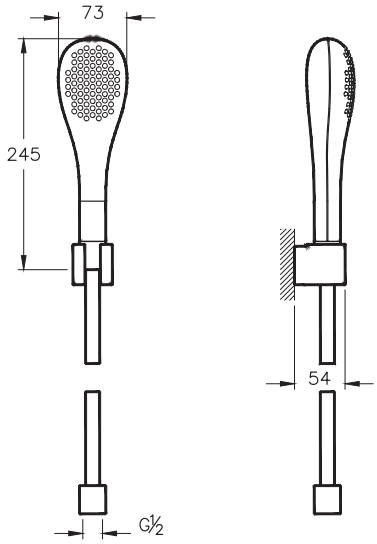

• Eczacıbaşı Yapı Gereçleri San. ve Tic. A.Ş.'nin ürünler ve teknik detaylarında değişiklik yapma hakkı saklıdır. • Duş sistemleri için garanti süresi 5 yıldır.

VitrA

El duşu takımları

Ürün/Kod	Ürün açıklamaları	Kaplama
A45795 ◆ ⊕ Λ	Origin Classic 1F El Duşu Takımı	Krom
A4579525 ◆ ⊕ Λ	Origin Classic 1F El Duşu Takımı	Fırçalı altın
A4579529 ◆ ⊕ Λ	Origin Classic 1F El Duşu Takımı	Soft bakır
A4579536 ◆ ⊕ Λ	Origin Classic 1F El Duşu Takımı	Mat siyah

- Ø 100 mm
- Chroma-tech spiral uzunluğu 1.500 mm'dir.
- Tek fonksiyonlu: Aquaspray
- El duşu debisi: 8 L/dk
- El duşu ve duş başlığındaki silikon noozle biriken kirecin ufak bir el hareketiyle kolayca temizlenmesine ve ürünün uzun ömürlü olmasına olanak verir.
- El duşu çıkışlı askı ürüne dahildir.

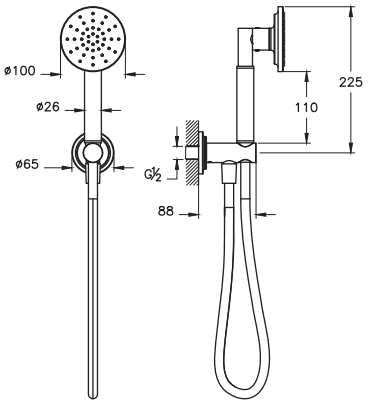

A45543 ◆ ⊕ Λ	Suit 1F El Duşu Takımı	Krom
A4554329 ◆ ⊕ Λ	Suit 1F El Duşu Takımı	Soft bakır
A4554374 ⊕ Λ	Suit 1F El Duşu Takımı	Soft altın
A4554339 ◆ ⊕ Λ VERLI ÜRETIM	Suit 1F El Duşu Takımı	Parlak siyah

- Akış fonksiyonu:Aquaspray
- El duşunda yer alan özel debi regülatörü sayesinde max. 12L/dk su akışı sağlanmaktadır.
- El duşundaki silikon noozle biriken kirecin ufak bir el hareketiyle kolayca temizlenmesine ve ürünün uzun ömürlü olmasına olanak veriyor.
- Chroma-tech spiral tek parça pürüzsüz yüzeyi sayesinde rahatlıkla temizlenebiliyor ve kullanırken dolanmıyor.
- Çap 25 mm'dir.
- Spiral uzunluğu 1.500 mm'dir.
- G 1/2"

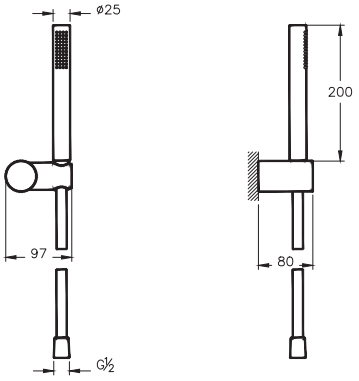

• Eczacıbaşı Yapı Gereçleri San. ve Tic. A.Ş.'nin ürünler ve teknik detaylarında değişiklik yapma hakkı saklıdır. • Duş sistemleri için garanti süresi 5 yıldır.

VitrA

El duşu takımları

Ürün/Kod	Ürün açıklamaları	Kaplama
A45543 ◆ ⊕ ∧	Origin 1F El Duşu Takımı	Krom
A4554334 ◆ ⊕ ∧	Origin 1F El Duşu Takımı	Fırçalı nikel
A4554329* ◆ ⊕ ∧ YERLİ ÜRETİM	Origin 1F El Duşu Takımı	Soft bakır
A4554336WTC ◆ ⊕ ∧ YERLİ ÜRETİM	Origin 1F El Duşu Takımı	Mat siyah

- Akış fonksiyonu:Aquaspray
- El duşunda yer alan özel debi regülatörü sayesinde max. 12L/dk su akışı sağlanmaktadır.
- El duşundaki silikon noozle biriken kirecin ufak bir el hareketiyle kolayca temizlenmesine ve ürünün uzun ömürlü olmasına olanak veriyor.
- Chroma-tech spiral tek parça pürüzsüz yüzeyi sayesinde rahatlıkla temizlenebiliyor ve kullanırken dolanmıyor.
- Çap 25 mm'dir.
- Spiral uzunluğu 1.500 mm'dir.
- G 1/2"

*** A4554326 kodlu ürün yerine devreye alınmıştır.**

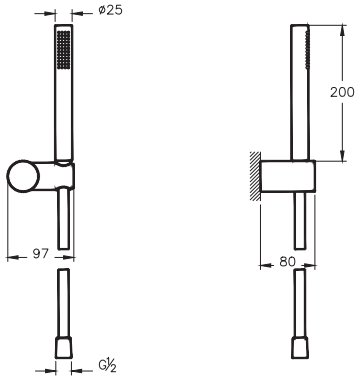

VitrA

Sürgülü el duşu takımları

Ürün/Kod	Ürün açıklamaları	Kaplama
A48013 ⊕ Λ YERLİ ÜRETİM	İstanbul Sürgülü El Duşu Takımı	Krom
A45796 ⊕ Λ	Origin Classic Sürgülü El Duşu Takımı	Krom
A4579625 ⊕ Λ	Origin Classic Sürgülü El Duşu Takımı	Fırçalı altın
A4579629 ⊕ Λ	Origin Classic Sürgülü El Duşu Takımı	Soft bakır
A4579636 ⊕ Λ	Origin Classic Sürgülü El Duşu Takımı	Mat siyah

- Akış fonksiyonu: Aquaspray
- El duşunda yer alan özel debi regülatörü sayesinde max. 8 L/dk su akışı sağlanmaktadır.
- El duşundaki silikon noozle biriken kirecin ufak bir el hareketiyle kolayca temizlenmesine ve ürünün uzun ömürlü olmasına olanak veriyor.
- Chroma-tech spiral tek parça pürüzsüz yüzeyi sayesinde rahatlıkla temizlenebiliyor ve kullanırken dolanmıyor.
- El duşunun tamamı parlak krom ile kaplıdır.
- Spiral uzunluğu 1.500 mm'dir.
- Sürgü uzunluğu 650 mm'dir.
- Eksen mesafesi 600 mm'dir.
- G 1/2"
- İstanbul sürgü ile verilmektedir.

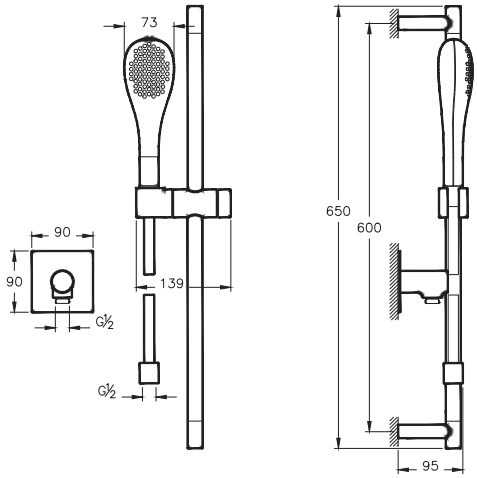

- Akış fonksiyonu: Aquaspray
- El duşunda yer alan özel debi regülatörü sayesinde max. 8 L/dk su akışı sağlanmaktadır.
- El duşundaki silikon noozle biriken kirecin ufak bir el hareketiyle kolayca temizlenmesine ve ürünün uzun ömürlü olmasına olanak veriyor.
- El duşu çıkışı sürgü sistemi ile birlikte ürüne dahildir.
- Chroma-tech spiral tek parça pürüzsüz yüzeyi sayesinde rahatlıkla temizlenebiliyor ve kullanırken dolanma yapmaz.
- Spiral uzunluğu 1.500 mm'dir.
- Sürgü uzunluğu 700 mm'dir.
- Eksen mesafesi 670 mm'dir.
- G 1/2"

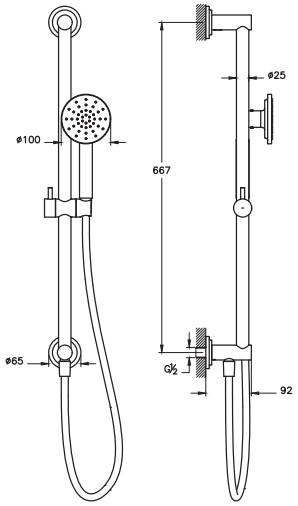

• Eczacıbaşı Yapı Gereçleri San. ve Tic. A.Ş.'nin ürünler ve teknik detaylarında değişiklik yapma hakkı saklıdır. • Duş sistemleri için garanti süresi 5 yıldır.

VitrA

Sürgülü el duşu takımları

Ürün/Kod	Ürün açıklamaları	Kaplama
A45544	1F sürgülü el duşu takımı	Krom

- Akış fonksiyonu: Aquaspray
- El duşunda yer alan özel debi regülatörü sayesinde max. 12 L/dk su akışı sağlanmaktadır.
- El duşundaki silikon noozle biriken kirecin ufak bir el hareketiyle kolayca temizlenmesine ve ürünün uzun ömürlü olmasına olanak veriyor.
- Chroma-tech spiral tek parça pürüzsüz yüzeyi sayesinde rahatlıkla temizlenebiliyor ve kullanırken dolanmıyor.
- El duşunun tamamı parlak krom ile kaplıdır.
- Spiral uzunluğu 1.500 mm'dir.
- Sürgü uzunluğu 806 mm'dir.
- Eksen mesafesi min. 400, max. 670 mm'dir.
- G 1/2"
- Sabunluk ürüne dahildir.
- Hareketli bağlantı parçası sayesinde farklı delik noktalarına rahatlıkla monte edilebiliyor.

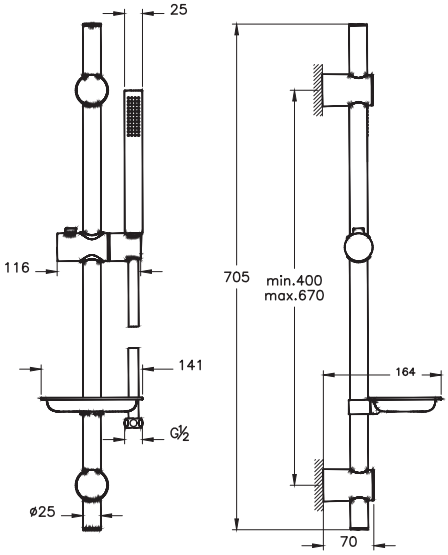

Masajlı duş sistemleri

Ürün/Kod	Ürün açıklamaları	Kaplama
A45800 Λ YERLİ ÜRETİM	Memoria Duş Sistemi (5-6 mm)	Krom
A45801 Λ YERLİ ÜRETİM	Memoria Duş Sistemi (7-8 mm)	Krom
A45802 Λ YERLİ ÜRETİM	Memoria Duş Sistemi (9-10 mm)	Krom
A45803 Λ YERLİ ÜRETİM	Memoria Duş Sistemi (11-12 mm)	Krom

- Alüminyum eloksal gövde
- Şelale akışlı tepe duşu
- Gizli el duşu
- Beyaz led ışık
- Kireç kırıcılı el duşu

*Karo ürüne dahil değildir.

*Teknik çizim karo montajı sonrasındaki ölçüleri göstermektedir.

1 Temmuz 2024 tarihi itibariyle satış hattından kaldırılacaktır.

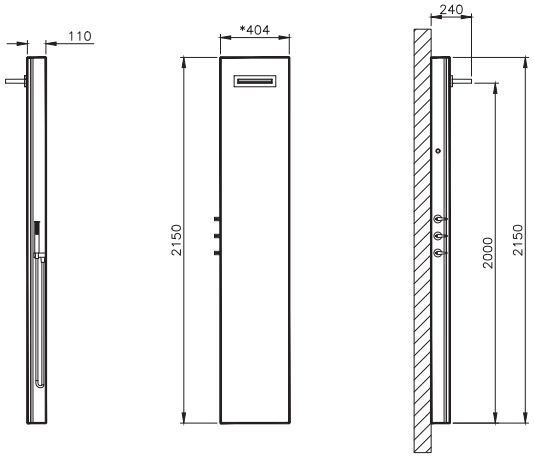

A45804 ⊕ Λ	Origin Duş Sistemi (beyaz cam, masajlı)	Krom

- Cam raflı gövde
- Yönü ayarlanabilir 2 fonksiyonlu su/masaj jetleri
- Kireç kırıcılı el duşu
- Kireç kırıcılı ve yağmur akışlı tepe duşu
- Sadece Beyaz-Krom versiyonu 4 jetlidir. Diğer versiyonlar jete sahip değildir.

1 Temmuz 2024 tarihi itibariyle satış hattından kaldırılacaktır.

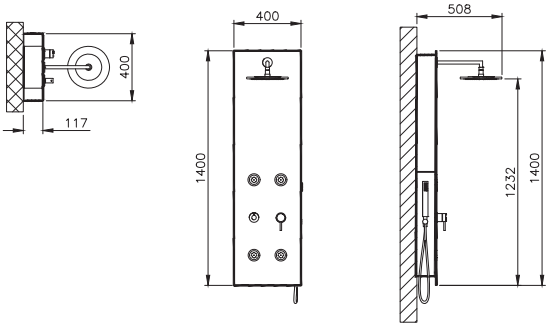

• Eczacıbaşı Yapı Gereçleri San. ve Tic. A.Ş.'nin ürünler ve teknik detaylarında değişiklik yapma hakkı saklıdır. • Duş sistemleri için garanti süresi 5 yıldır.

VitrA

Masajlı duş sistemleri

Ürün/Kod	Ürün açıklamaları	Kaplama
A45805 ⊕ ∧ YERLİ ÜRETİM	Origin Duş Sistemi (siyah cam)	Bakır
A45806 ⊕ ∧ YERLİ ÜRETİM	Origin Duş Sistemi (bej cam)	Siyah

- Cam raflı gövde
- Yönü ayarlanabilir 2 fonksiyonlu su/masaj jetleri
- Kireç kırıcılı el duşu
- Kireç kırıcılı ve yağmur akışlı tepe duşu
- Sadece Beyaz-Krom versiyonu 4 jetlidir. Diğer versiyonlar jete sahip değildir.

1 Temmuz 2024 tarihi itibariyle satış hattından kaldırılacaktır.

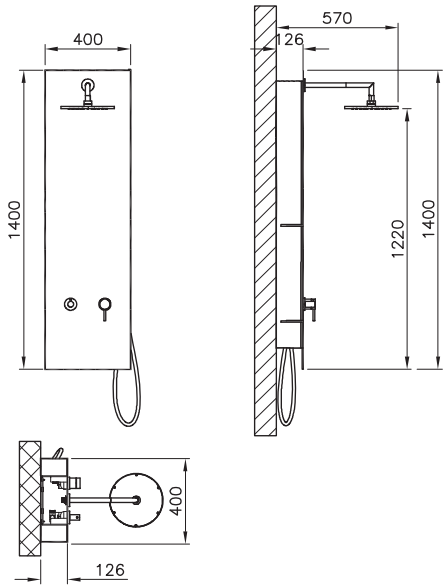

A45807 ◆ ∧ YERLİ ÜRETİM	Shake masajlı duş sistemi	Beyaz

- Beyaz boyalı alüminyum gövde
- Yağmur & Şelale tepe duşu seçeneği
- Kireç kırıcılı krom kaplama, mikro masaj jetleri
- Su çıkış ucu
- El duşu

1 Temmuz 2024 tarihi itibariyle satış hattından kaldırılacaktır.

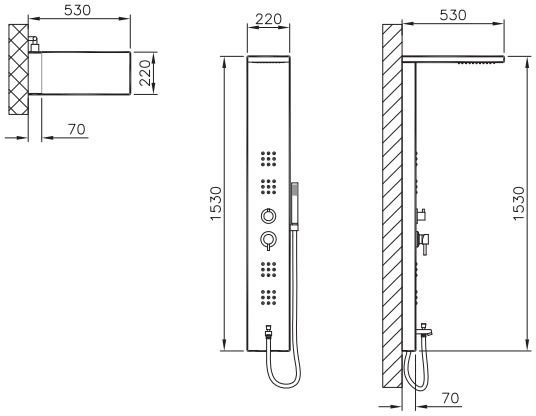

• Eczacıbaşı Yapı Gereçleri San. ve Tic. A.Ş.'nin ürünler ve teknik detaylarında değişiklik yapma hakkı saklıdır. • Duş sistemleri için garanti süresi 5 yıldır.

VitrA

Masajlı duş sistemleri

Ürün/Kod	Ürün açıklamaları	Kaplama
A45808 Λ YERLİ ÜRETİM	MDS 06 masajlı duş sistemi	Krom

- 304 paslanmaz çelik gövde
- Batarya
- Üçlü yönlendirici
- Ayarlanabilir kireç kırıcılı mikro su jetleri
- Kireç kırıcılı ve yağmur akışlı tepe duşu
- El duşu
- Su çıkış ucu

1 Temmuz 2024 tarihi itibariyle satış hattından kaldırılacaktır.

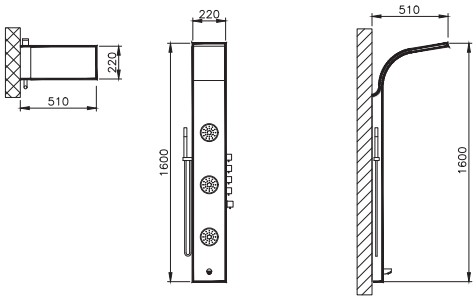

A45809 Λ YERLİ ÜRETİM	Take masajlı duş sistemi	Siyah

- Siyah boyalı alüminyum gövde
- Kireç kırıcılı ve yağmur akışlı tepe duşu
- Kireç kırıcılı gizli masaj jetleri
- Su çıkış ucu
- Kireç kırıcılı el duşu

1 Temmuz 2024 tarihi itibariyle satış hattından kaldırılacaktır.

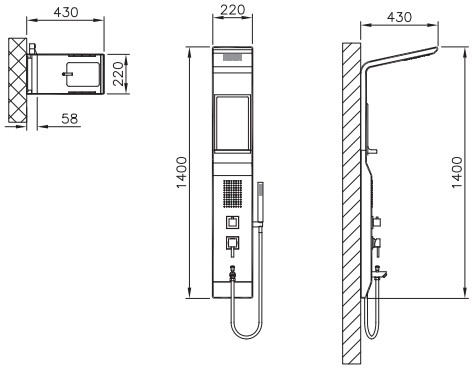

A45811 ◆ Λ YERLİ ÜRETİM	Move masajlı duş sistemi	Beyaz
A45812 ◆ Λ YERLİ ÜRETİM	Move masajlı duş sistemi	Antrasit
A45813* Λ YERLİ ÜRETİM	Move masajlı duş sistemi	Gümüş Gri

- Alüminyum kompozit gövde
- Askı
- Çıkış ucu
- Kireç kırıcılı ve yağmur akışlı tepe duşu
- Kireç kırıcılı el duşu

***1 Temmuz 2024 tarihi itibariyle satış hattından kaldırılacaktır.**

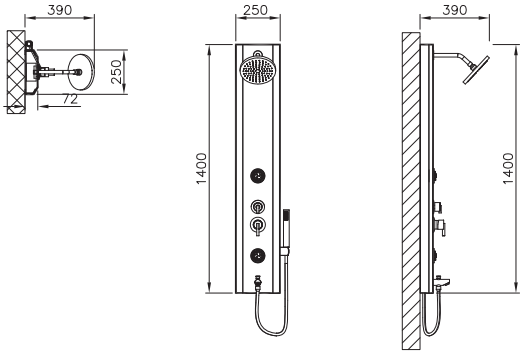

• Eczacıbaşı Yapı Gereçleri San. ve Tic. A.Ş.'nin ürünler ve teknik detaylarında değişiklik yapma hakkı saklıdır. • Duş sistemleri için garanti süresi 5 yıldır.

VitrA

Ankastre el duşu çıkışları

Ürün/Kod	Ürün açıklamaları	Kaplama
A42795 ⊕ Λ YERLİ ÜRETİM	Liquid Ankastre El Duşu Çıkışı	Krom
A4279539 ⊕ Λ YERLİ ÜRETİM	Liquid Ankastre El Duşu Çıkışı	Parlak siyah

- G 1/2″ giriş; G1/2″ çıkışlıdır.
- Yalnızca A42796 kodlu el duşu ile kullanılabilir.
- Duvardan gelen suyu el duşuna yönlendirmek içindir.
- El duşu sabit askısı fonksiyonu görür.

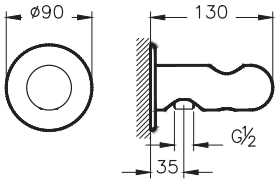

A42832 ◆ ⊕ Λ YERLİ ÜRETİM	Suit Ankastre El Duşu Çıkışı	Krom
A4283274 ◆ ⊕ Λ YERLİ ÜRETİM	Suit Ankastre El Duşu Çıkışı	Soft altın
A4283229 ◆ ⊕ Λ YERLİ ÜRETİM	Suit Ankastre El Duşu Çıkışı	Soft bakır
A4283239 ◆ ⊕ Λ YERLİ ÜRETİM	Suit Ankastre El Duşu Çıkışı	Parlak siyah

- G 1/2″ giriş; G1/2″ çıkışlıdır.
- Tum el duşu takımları ile kullanılabilir (A48015 ve A48013 haric).
- Duvardan gelen suyu el duşuna yönlendirmek içindir.
- El duşu sabit askısı fonksiyonu görür.

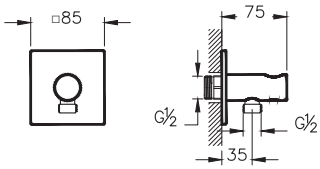

A42625 ◆ ⊕ Λ	Origin Ankastre El Duşu Çıkışı	Krom
A4262534 ◆ ⊕ Λ	Origin Ankastre El Duşu Çıkışı	Fırçalı nikel
A4262525 ◆ ⊕ Λ	Origin Ankastre El Duşu Çıkışı	Fırçalı altın
A4262526 ◆ Λ YERLİ ÜRETİM	Origin Ankastre El Duşu Çıkışı	Bakır
A4262536WTC ◆ ⊕ Λ YERLİ ÜRETİM	Origin Ankastre El Duşu Çıkışı	Mat siyah

- G 1/2″ giriş; G1/2″ çıkışlıdır.
- Tüm el duşu takımları ile kullanılabilir (A48015 ve A48013 hariç).
- Duvardan gelen suyu el duşuna yönlendirmek içindir.
- El duşu sabit askısı fonksiyonu görür.

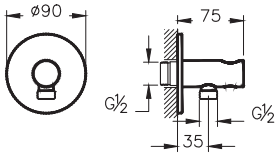

• Eczacıbaşı Yapı Gereçleri San. ve Tic. A.Ş.'nin ürünler ve teknik detaylarında değişiklik yapma hakkı saklıdır. • Duş sistemleri için garanti süresi 5 yıldır.

VitrA

Ankastre el duşu çıkışları

Ürün/Kod	Ürün açıklamaları	Kaplama
A45233 ◆ ⊕	Ankastre el duşu çıkışı	Krom
A4523374* ⊕ YERLİ ÜRETİM	Ankastre el duşu çıkışı	Soft altın
A4523334 ◆ ⊕ YERLİ ÜRETİM	Ankastre el duşu çıkışı	Fırçalı nikel
A4523329** ⊕ YERLİ ÜRETİM	Ankastre el duşu çıkışı	Soft bakır
A4523336 ◆ ⊕ YERLİ ÜRETİM	Ankastre el duşu çıkışı	Mat siyah

- G 1/2″ giriş ve çıkış
- Tüm el duşu takımları ile kullanılabilir (A48015 ve A48013 hariç).
- Duvardan gelen suyu el duşuna yönlendirmek içindir.
- El duşu sabit askısı fonksiyonu görür.

*** A4523323 kodlu ürün yerine devreye alınmıştır.**
**** A4523326 kodlu ürün yerine devreye alınmıştır.**

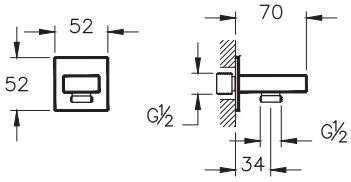

A45223 ◆ ⊕ YERLİ ÜRETİM	Ankastre el duşu çıkışı	Krom
A4522374* ⊕ YERLİ ÜRETİM	Ankastre el duşu çıkışı	Soft altın
A4522334 ⊕ YERLİ ÜRETİM	Ankastre el duşu çıkışı	Fırçalı nikel
A4522329** ⊕ YERLİ ÜRETİM	Ankastre el duşu çıkışı	Soft bakır
A4522336 ⊕ YERLİ ÜRETİM	Ankastre el duşu çıkışı	Mat siyah

- G 1/2″ giriş ve çıkış
- Tüm el duşu takımları ile kullanılabilir.
- Duvardan gelen suyu el duşuna yönlendirmek içindir.

*** A4522323 kodlu ürün yerine devreye alınmıştır.**
**** A4522326 kodlu ürün yerine devreye alınmıştır.**

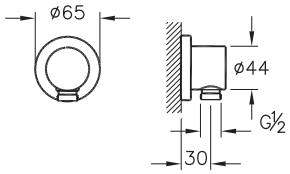

A45719 YERLİ ÜRETİM	Sabit askı	Krom
A4571974* YERLİ ÜRETİM	Sabit askı	Soft altın

- Tüm serilerle kullanılabilir.

*** A4571923 kodlu ürün yerine devreye alınmıştır.**

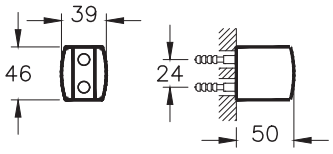

• Eczacıbaşı Yapı Gereçleri San. ve Tic. A.Ş.'nin ürünler ve teknik detaylarında değişiklik yapma hakkı saklıdır. • Duş sistemleri için garanti süresi 5 yıldır.

Artema Armatürler

Brava	652
Root Square	659
Root Round	675
Flo S	690
Minimax S	698
Flow Square	707
Flow Soft	717
Fold S	728
Solid S	732
Flow Round	737
Win S	748

Brava

ARTEMA

Brava

Ürün/Kod	Ürün açıklamaları	Kaplama

A42608 — Lavabo bataryası — Krom

- Çıkış ucu uzunluğu 115 mm'dir.
- Çıkış ucu yüksekliği 103 mm'dir.
- Silikon Cache (gizli) perlatör.
- Özel debi kısıcılı perlatör sayesinde max. 5 L/dk su akışı sağlanmaktadır.
- Ek aparat gerektirmeyen pratik montaj
- Yüksek dayanımlı %100 pirinç kartuş
- Teflon kaplı seramik diskli kartuş ile uzun yıllar konforlu aç-kapa

1 Temmuz 2024 tarihi itibariyle satış hattından kaldırılacaktır.

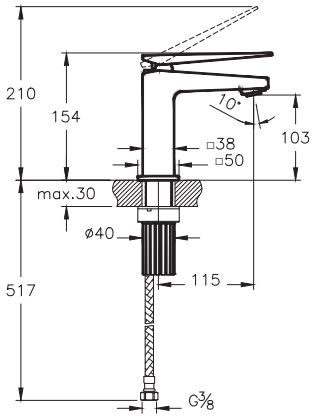

A42610 — Lavabo bataryası (çanak) — Krom

- Çıkış ucu uzunluğu 149 mm'dir.
- Çıkış ucu yüksekliği 215 mm'dir.
- Silikon Cache (gizli) perlatör.
- Özel debi kısıcılı perlatör sayesinde max. 5 L/dk su akışı sağlanmaktadır.
- Ek aparat gerektirmeyen pratik montaj
- Yüksek dayanımlı %100 pirinç kartuş
- Teflon kaplı seramik diskli kartuş ile uzun yıllar konforlu aç-kapa

1 Temmuz 2024 tarihi itibariyle satış hattından kaldırılacaktır.

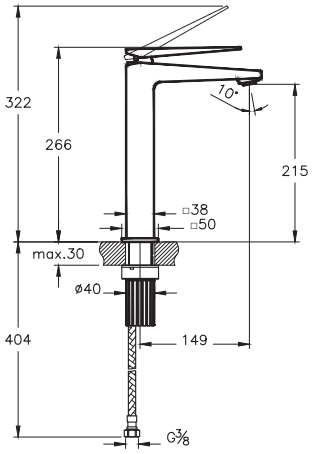

A42394 — Ankastre lavabo bataryası (sıva üstü grubu) — Krom

- Kaba inşaat sırasında A42230 kullanılarak sıva altı montajı yapılmalıdır.
- Sıva altı grubu ürüne dahil değildir.
- Çıkış ucu uzunluğu 170 mm'dir.
- Silikon Cache (gizli) perlatör.
- Özel debi kısıcılı perlatör sayesinde max. 5 L/dk su akışı sağlanmaktadır.
- Isı ve debi limitörlü özel kartuş

1 Temmuz 2024 tarihi itibariyle satış hattından kaldırılacaktır.

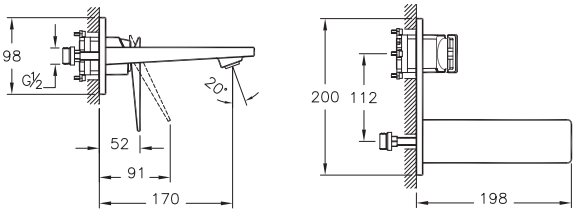

• Bu ürünlerde tesisat ana girişine filtre takılması tavsiye edilir. • Armatür-Lavabo Uyum Tablosu için bkz. sayfa no: 850-901. • Eczacıbaşı Yapı Gereçleri San. ve Tic. A.Ş.'nin ürünler ve teknik detaylarında değişiklik yapma hakkı saklıdır. • Krom armatürler için garanti süresi 10 yıl, renkli kaplamaya sahip armatürler için garanti süresi 5 yıldır (Elektronik lavabo bataryaları ve zaman ayarlı-dokunmatik lavabo bataryaları hariç). • Elektronik lavabo bataryaları ve zaman ayarlı-dokunmatik lavabo bataryaları için garanti süresi 2 yıldır.

Brava

Ürün/Kod	Ürün açıklamaları	Kaplama
A42230 ◆ ⊕ ∧ YERLİ ÜRETİM	Ankastre lavabo bataryası (sıva altı grubu)	-

- Kaba inşaat sırasında sıva altı montajı yapılmalıdır.
- Sıva üstü grubu ürüne dahil değildir.

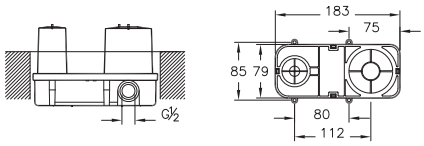

A42612 YERLİ ÜRETİM	Bide bataryası	Krom

- Cache (gizli) perlatör.
- Özel debi regülatörlü perlatör sayesinde max. 5 L/dk su akışı sağlanmaktadır.
- Sifon alt grubu ürüne dahil değildir
- Sifon kumandalı olduğundan taşma deliği olmayan bideler ile uyumlu değildir.
- Yüksek dayanımlı %100 pirinç kartuş
- Teflon kaplı seramik diskli kartuş ile uzun yıllar konforlu aç-kapa

1 Temmuz 2024 tarihi itibariyle satış hattından kaldırılacaktır.

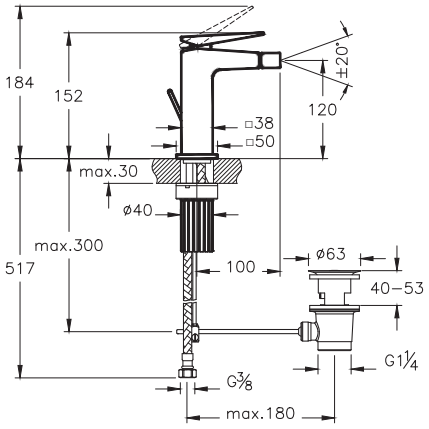

A42613 ⊕ YERLİ ÜRETİM	Banyo bataryası	Krom

- El duşu çıkışı G 1/2"dir.
- Duş kumandası otomatiktir.
- Çıkış ucu uzunluğu 92 mm'dir.
- Isı ve debi limitörlü özel kartuş.

1 Temmuz 2024 tarihi itibariyle satış hattından kaldırılacaktır.

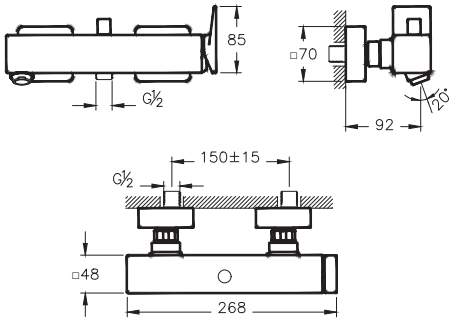

• Bu ürünlerde tesisat ana girişine filtre takılması tavsiye edilir. • Armatür-Lavabo Uyum Tablosu için bkz. sayfa no: 850-901. • Eczacıbaşı Yapı Gereçleri San. ve Tic. A.Ş.'nin ürünler ve teknik detaylarında değişiklik yapma hakkı saklıdır. • Krom armatürler için garanti süresi 10 yıl, renkli kaplamaya sahip armatürler için garanti süresi 5 yıldır (Elektronik lavabo bataryaları ve zaman ayarlı-dokunmatik lavabo bataryaları hariç). • Elektronik lavabo bataryaları ve zaman ayarlı-dokunmatik lavabo bataryaları için garanti süresi 2 yıldır.

ARTEMA

Brava

Ürün/Kod	Ürün açıklamaları	Kaplama
A42614 YERLİ ÜRETİM	Duş bataryası	Krom
	• El duşu çıkışı G 1/2"dir. • Isı ve debi limitörlü özel kartuş. **1 Temmuz 2024 tarihi itibariyle satış hattından kaldırılacaktır.**	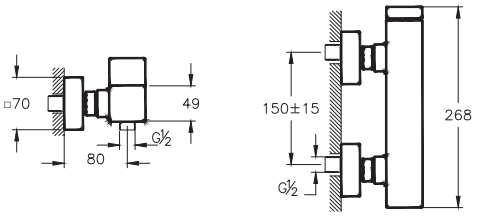
A42395 ⊕ YERLİ ÜRETİM	Ankastre banyo bataryası (sıva üstü grubu)	Krom
	• Kaba inşaat sırasında A41949 kullanılarak sıva altı montajı yapılmalıdır. • Sıva altı grubu ürüne dahil değildir. • Çıkış ucu kullanılacaksa A42397 kodlu çıkış ucu kullanımı tavsiye edilir. Diğer çıkış uçları için bkz. sayfa no: 805-808 • Rozet, kumanda kolu ve yönlendirici ürüne dahildir. **1 Temmuz 2024 tarihi itibariyle satış hattından kaldırılacaktır.**	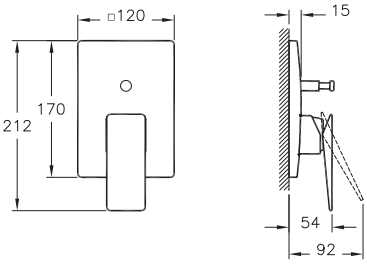
A41949 ◆ ⊕ ∧ YERLİ ÜRETİM	Ankastre banyo bataryası (sıva altı grubu)	-
	• Kaba inşaat sırasında sıva altı montajı yapılmalıdır. • Yönlendirici ile çıkış ucu, duş başlığı, su jetleri veya el duşu (ankastre el duşu çıkışı kullanılarak) seçeneklerinden sadece ikisi kullanılabilir. • Isı ve debi limitörlü özel kartuş • Sıva üstü grubu ürüne dahil değildir.	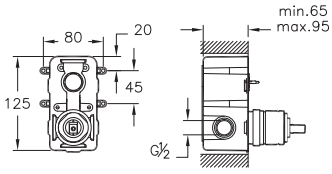

• Bu ürünlerde tesisat ana girişine filtre takılması tavsiye edilir. • Armatür-Lavabo Uyum Tablosu için bkz. sayfa no: 850-901. • Eczacıbaşı Yapı Gereçleri San. ve Tic. A.Ş.'nin ürünler ve teknik detaylarında değişiklik yapma hakkı saklıdır. • Krom armatürler için garanti süresi 10 yıl, renkli kaplamaya sahip armatürler için garanti süresi 5 yıldır (Elektronik lavabo bataryaları ve zaman ayarlı-dokunmatik lavabo bataryaları hariç). • Elektronik lavabo bataryaları ve zaman ayarlı-dokunmatik lavabo bataryaları için garanti süresi 2 yıldır.

Brava

Ürün/Kod	Ürün açıklamaları	Kaplama
A42396 YERLİ ÜRETİM	Ankastre duş bataryası (sıva üstü grubu)	Krom

- Kaba inşaat sırasında A42213 kullanılarak sıva altı montajı yapılmalıdır.
- Sıva altı grubu ürüne dahil değildir.
- Rozet ve kumanda kolu ürüne dahildir.

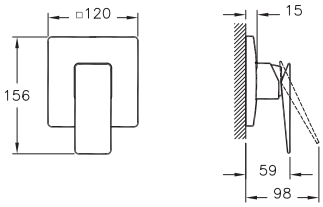

1 Temmuz 2024 tarihi itibariyle satış hattından kaldırılacaktır.

A42213 ◆ ⊕ ∧ YERLİ ÜRETİM	Ankastre duş bataryası (sıva altı grubu)	-

- Kaba inşaat sırasında sıva altı montajı yapılmalıdır.
- Isı ve debi limitörlü özel kartuş
- Çıkış ucu, duş başlığı, su jetleri veya el duşu (ankastre el duşu çıkışı kullanılarak) seçeneklerinden sadece biri kullanılabilir.
- Sıva üstü grubu ürüne dahil değildir.

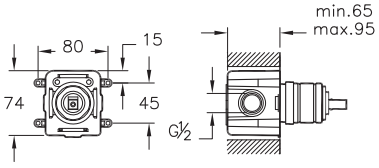

A42397 ⊕ YERLİ ÜRETİM	Çıkış ucu	Krom

- Ankastre banyo veya ankastre duş bataryaları ile uyumludur.
- Cache (gizli) silikon perlatör.
- Çıkış ucu uzunluğu 172 mm'dir.
- Kaba inşaat sırasında A42249 kullanılarak sıva altı montajı yapılmalıdır.

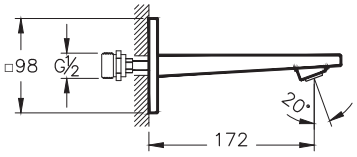

1 Temmuz 2024 tarihi itibariyle satış hattından kaldırılacaktır.

• Bu ürünlerde tesisat ana girişine filtre takılması tavsiye edilir. • Armatür-Lavabo Uyum Tablosu için bkz. sayfa no: 850-901. • Eczacıbaşı Yapı Gereçleri San. ve Tic. A.Ş.'nin ürünler ve teknik detaylarında değişiklik yapma hakkı saklıdır. • Krom armatürler için garanti süresi 10 yıl, renkli kaplamaya sahip armatürler için garanti süresi 5 yıldır (Elektronik lavabo bataryaları ve zaman ayarlı-dokunmatik lavabo bataryaları hariç). • Elektronik lavabo bataryaları ve zaman ayarlı-dokunmatik lavabo bataryaları için garanti süresi 2 yıldır.

ARTEMA

Brava

Ürün/Kod	Ürün açıklamaları	Kaplama
A42249 ◆ ⊕ ∧ YERLİ ÜRETİM	Ankastre dirsek grubu	-
	• Çıkış ucu bağlantısı için kullanılabilir. • Kaba inşaat sırasında sıva altı montajı yapılmalıdır. **1 Temmuz 2024 tarihi itibariyle satış hattından kaldırılacaktır.**	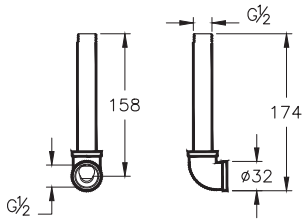
A41448 YERLİ ÜRETİM	Ankastre stop valf (sıva üstü grubu)	Krom
	• Kaba inşaat sırasında A41441 veya A41442 kullanılarak sıva altı montajı yapılmalıdır. • 80x80 mm rozet ürüne dahildir. • Sıva altı grubu ürüne dahil değildir. **1 Temmuz 2024 tarihi itibariyle satış hattından kaldırılacaktır.**	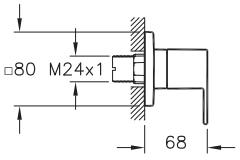
A41441 ◆ ⊕ YERLİ ÜRETİM	Ankastre stop valf (sıva altı grubu)	-
	• Kaba inşaat sırasında sıva altı montajı yapılmalıdır. • 180° açma-kapama • Su giriş bağlantısı G 1/2'tir. • 50 mm oynama mesafesi • Sıva üstü grubu ürüne dahil değildir.	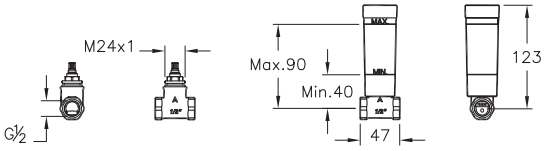

• Bu ürünlerde tesisat ana girişine filtre takılması tavsiye edilir. • Armatür-Lavabo Uyum Tablosu için bkz. sayfa no: 850-901. • Eczacıbaşı Yapı Gereçleri San. ve Tic. A.Ş.'nin ürünler ve teknik detaylarında değişiklik yapma hakkı saklıdır. • Krom armatürler için garanti süresi 10 yıl, renkli kaplamaya sahip armatürler için garanti süresi 5 yıldır (Elektronik lavabo bataryaları ve zaman ayarlı-dokunmatik lavabo bataryaları hariç). • Elektronik lavabo bataryaları ve zaman ayarlı-dokunmatik lavabo bataryaları için garanti süresi 2 yıldır.

ARTEMA

Root Square

Ürün/Kod	Ürün açıklamaları	Kaplama
A42732	Lavabo bataryası	Krom
A4273274*	Lavabo bataryası	Soft altın
A4273234	Lavabo bataryası	Fırçalı nikel
A4273229**	Lavabo bataryası	Soft bakır
A4273236	Lavabo bataryası	Mat siyah

- Çıkış ucu uzunluğu 120 mm'dir.
- Çıkış ucu yüksekliği 95 mm'dir.
- Isı ve debi limitörlü özel kartuş
- Özel debi kısıcılı perlatör sayesinde max. 5 L/dk su akışı sağlanmaktadır.
- Ek aparat gerektirmeyen pratik montaj.

*** A4273223 kodlu ürün yerine devreye alınmıştır.**
**** A4273226 kodlu ürün yerine devreye alınmıştır.**

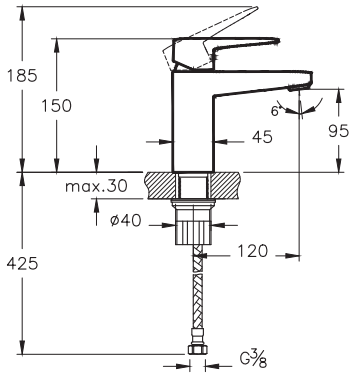

A42732ENR	BluEco lavabo bataryası	Krom
A4273274ENR*	BluEco lavabo bataryası	Soft altın
A4273234ENR	BluEco lavabo bataryası	Fırçalı nikel
A4273229ENR**	BluEco lavabo bataryası	Soft bakır
A4273236ENR	BluEco lavabo bataryası	Mat siyah

- Çıkış ucu uzunluğu 120 mm'dir.
- Çıkış ucu yüksekliği 95 mm'dir.
- 90° tek yönlü (sola dönen) ısı ve debi limitörlü özel kartuş kullanılmaktadır.
- Özel debi kısıcılı perlatör sayesinde max. 5 L/dk su akışı sağlanmaktadır.
- Ek aparat gerektirmeyen pratik montaj.
- Orta konumda soğuk su başlangıcı ile enerji tüketimini ve karbon salınımını azaltan kartuş kullanılmıştır.
- Sürdürülebilirliği destekleyen kartuş ile bireysel ve toplu kullanım alanlarında enerji tasarrufu sağlar.

*** A4273223ENR kodlu ürün yerine devreye alınmıştır.**
**** A4273226ENR kodlu ürün yerine devreye alınmıştır.**

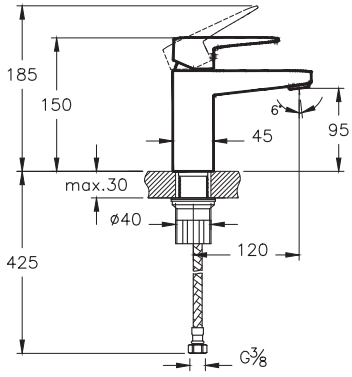

• Bu ürünlerde tesisat ana girişine filtre takılması tavsiye edilir. • Armatür-Lavabo Uyum Tablosu için bkz. sayfa no: 850-901. • Eczacıbaşı Yapı Gereçleri San. ve Tic. A.Ş.'nin ürünler ve teknik detaylarında değişiklik yapma hakkı saklıdır. • Krom armatürler için garanti süresi 10 yıl, renkli kaplamaya sahip armatürler için garanti süresi 5 yıldır (Elektronik lavabo bataryaları ve zaman ayarlı-dokunmatik lavabo bataryaları hariç). • Elektronik lavabo bataryaları ve zaman ayarlı-dokunmatik lavabo bataryaları için garanti süresi 2 yıldır.

ARTEMA

Root Square

Ürün/Kod	Ürün açıklamaları	Kaplama
A42731 ◆ YERLİ ÜRETİM	Lavabo bataryası (yüksek)	Krom
A4273174* ◆ ⊕ YERLİ ÜRETİM	Lavabo bataryası (yüksek)	Soft altın
A4273134 ◆ ⊕ YERLİ ÜRETİM	Lavabo bataryası (yüksek)	Fırçalı nikel
A4273129** ◆ ⊕ YERLİ ÜRETİM	Lavabo bataryası (yüksek)	Soft bakır
A4273136 ⊕ YERLİ ÜRETİM	Lavabo bataryası (yüksek)	Mat siyah

- Çıkış ucu uzunluğu 140 mm'dir.
- Çıkış ucu yüksekliği 120 mm'dir.
- Isı ve debi limitörlü özel kartuş
- Özel debi kısıcılı perlatör sayesinde max. 5 L/dk su akışı sağlanmaktadır.
- Ek aparat gerektirmeyen pratik montaj.

*** A4273123 kodlu ürün yerine devreye alınmıştır.**
**** A4273126 kodlu ürün yerine devreye alınmıştır.**

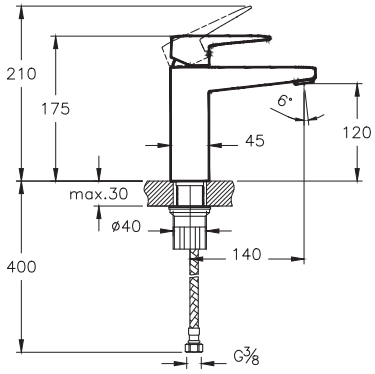

A42731ENR YERLİ ÜRETİM	BluEco lavabo bataryası (yüksek)	Krom
A4273174ENR* YERLİ ÜRETİM	BluEco lavabo bataryası (yüksek)	Soft altın
A4273134ENR YERLİ ÜRETİM	BluEco lavabo bataryası (yüksek)	Fırçalı nikel
A4273129ENR** YERLİ ÜRETİM	BluEco lavabo bataryası (yüksek)	Soft bakır
A4273136ENR YERLİ ÜRETİM	BluEco lavabo bataryası (yüksek)	Mat siyah

- Çıkış ucu uzunluğu 140 mm'dir.
- Çıkış ucu yüksekliği 120 mm'dir.
- Isı ve debi limitörlü özel kartuş
- Özel debi kısıcılı perlatör sayesinde max. 5 L/dk su akışı sağlanmaktadır.
- Ek aparat gerektirmeyen pratik montaj.
- 90° tek yönlü (sola dönen) ısı ve debi limitörlü özel kartuş kullanılmaktadır.
- Orta konumda soğuk su başlangıcı ile enerji tüketimini ve karbon salınımını azaltan kartuş kullanılmıştır.
- Sürdürülebilirliği destekleyen kartuş ile bireysel ve toplu kullanım alanlarında enerji tasarrufu sağlar.

*** A4273123ENR kodlu ürün yerine devreye alınmıştır.**
**** A4273126ENR kodlu ürün yerine devreye alınmıştır.**

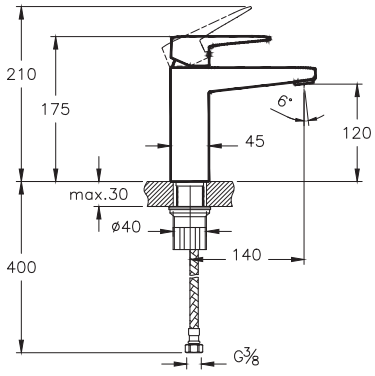

• Bu ürünlerde tesisat ana girişine filtre takılması tavsiye edilir. • Armatür-Lavabo Uyum Tablosu için bkz. sayfa no: 850-901. • Eczacıbaşı Yapı Gereçleri San. ve Tic. A.Ş.'nin ürünler ve teknik detaylarında değişiklik yapma hakkı saklıdır. • Krom armatürler için garanti süresi 10 yıl, renkli kaplamaya sahip armatürler için garanti süresi 5 yıldır (Elektronik lavabo bataryaları ve zaman ayarlı-dokunmatik lavabo bataryaları hariç). • Elektronik lavabo bataryaları ve zaman ayarlı-dokunmatik lavabo bataryaları için garanti süresi 2 yıldır.

ARTEMA

Root Square

Ürün/Kod	Ürün açıklamaları	Kaplama
A42733 ◆ YERLİ ÜRETİM	Lavabo bataryası (çanak)	Krom
A4273374* ⊕ YERLİ ÜRETİM	Lavabo bataryası (çanak)	Soft altın
A4273334 ⊕ YERLİ ÜRETİM	Lavabo bataryası (çanak)	Fırçalı nikel
A4273329** ◆ ⊕ YERLİ ÜRETİM	Lavabo bataryası (çanak)	Soft bakır
A4273336 ⊕ YERLİ ÜRETİM	Lavabo bataryası (çanak)	Mat siyah

- Çıkış ucu uzunluğu 180 mm'dir.
- Çıkış ucu yüksekliği 255 mm'dir.
- Isı ve debi limitörlü özel kartuş
- Özel debi kısıcılı perlatör sayesinde max. 5 L/dk su akışı sağlanmaktadır.
- Ek aparat gerektirmeyen pratik montaj.

*** A4273323 kodlu ürün yerine devreye alınmıştır.**
**** A4273326 kodlu ürün yerine devreye alınmıştır.**

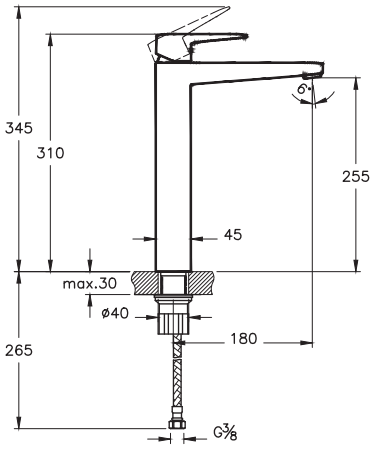

A42733ENR YERLİ ÜRETİM	Blueco lavabo bataryası (çanak)	Krom
A4273374ENR* YERLİ ÜRETİM	Blueco lavabo bataryası (çanak)	Soft altın
A4273334ENR YERLİ ÜRETİM	Blueco lavabo bataryası (çanak)	Fırçalı nikel
A4273329ENR** YERLİ ÜRETİM	Blueco lavabo bataryası (çanak)	Soft bakır
A4273336ENR YERLİ ÜRETİM	Blueco lavabo bataryası (çanak)	Mat siyah

- Çıkış ucu uzunluğu 180 mm'dir.
- Çıkış ucu yüksekliği 255 mm'dir.
- 90° tek yönlü (sola dönen) ısı ve debi limitörlü özel kartuş kullanılmaktadır.
- Özel debi kısıcılı perlatör sayesinde max. 5 L/dk su akışı sağlanmaktadır.
- Ek aparat gerektirmeyen pratik montaj.
- Orta konumda soğuk su başlangıcı ile enerji tüketimini ve karbon salınımını azaltan kartuş kullanılmıştır.
- Sürdürülebilirliği destekleyen kartuş ile bireysel ve toplu kullanım alanlarında enerji tasarrufu sağlar.

*** A4273323ENR kodlu ürün yerine devreye alınmıştır.**
**** A4273326ENR kodlu ürün yerine devreye alınmıştır.**

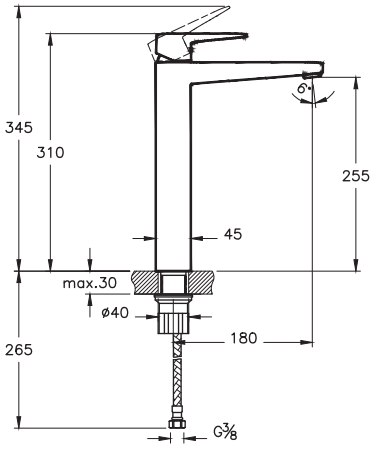

• Bu ürünlerde tesisat ana girişine filtre takılması tavsiye edilir. • Armatür-Lavabo Uyum Tablosu için bkz. sayfa no: 850-901. • Eczacıbaşı Yapı Gereçleri San. ve Tic. A.Ş.'nin ürünler ve teknik detaylarında değişiklik yapma hakkı saklıdır. • Krom armatürler için garanti süresi 10 yıl, renkli kaplamaya sahip armatürler için garanti süresi 5 yıldır (Elektronik lavabo bataryaları ve zaman ayarlı-dokunmatik lavabo bataryaları hariç). • Elektronik lavabo bataryaları ve zaman ayarlı-dokunmatik lavabo bataryaları için garanti süresi 2 yıldır.

ARTEMA

Root Square

Ürün/Kod	Ürün açıklamaları	Kaplama
A42738 ◆ YERLİ ÜRETİM	Ankastre lavabo bataryası (sıva üstü grubu)	Krom
A4273874* ◆ ⊕ YERLİ ÜRETİM	Ankastre lavabo bataryası (sıva üstü grubu)	Soft altın
A4273834 ◆ ⊕ YERLİ ÜRETİM	Ankastre lavabo bataryası (sıva üstü grubu)	Fırçalı nikel
A4273829** ◆ ⊕ YERLİ ÜRETİM	Ankastre lavabo bataryası (sıva üstü grubu)	Soft bakır
A4273836 ⊕ YERLİ ÜRETİM	Ankastre lavabo bataryası (sıva üstü grubu)	Mat siyah

- Kaba inşaat sırasında A42230 kullanılarak sıva altı montajı yapılmalıdır.
- Sıva altı grubu ürüne dahil değildir.
- Çıkış ucu uzunluğu 170 mm'dir.
- Özel debi kısıcılı perlatör sayesinde max. 5 L/dk su akışı sağlanmaktadır.
- Isı ve debi limitörlü özel kartuş

*** A4273823 kodlu ürün yerine devreye alınmıştır.**
**** A4273826 kodlu ürün yerine devreye alınmıştır.**

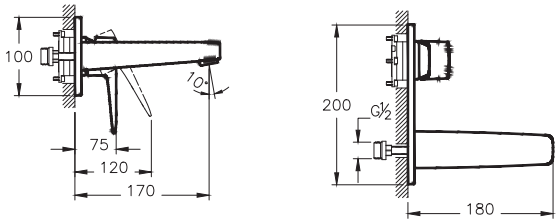

A42230 ◆ ⊕ YERLİ ÜRETİM YENİ	Ankastre lavabo bataryası (sıva altı grubu)	-

- Kaba inşaat sırasında sıva altı montaj yapılmalıdır.
- Sıva üstü grubu ürüne dahil değildir.

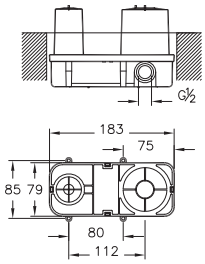

A47128 Bedelsiz montaj YERLİ ÜRETİM	Temassız lavabo bataryası (elektrikli, çift su girişli)	Krom
A47126 Bedelsiz montaj YERLİ ÜRETİM	Temassız lavabo bataryası (pilli - çift su girişli)	Krom

- Akış başladıktan 60 sn sonra emniyet amacı ile otomatik olarak su kapanmaktadır.
- Çıkış ucu uzunluğu 143 mm'dir.
- Çıkış ucu yüksekliği 117 mm'dir.
- Sıcak-soğuk su bağlantılıdır.
- Pilli ürün 6V pil, elektrikli ürün 6V elektrik ile çalışır.
- Max. 1,3 L/dk su akışı sağlanmaktadır.
- Sıcaklık ayarı için yandan kumanda volanı
- İki adet metal partikül filtreli ara musluk ve çek valf ürüne dahildir.
- Armatür merkezi ile lavabo hazne başlangıcı arası max. 70 mm olmalıdır (bkz. sayfa 900).
- Perakende satışlar bedelsiz montaj kapsamındadır. Proje satışlarında ise numune daire bedelsiz montaj kapsamındadır.

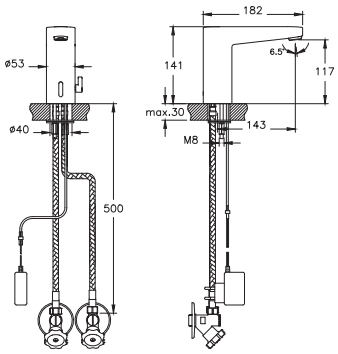

• Bu ürünlerde tesisat ana girişine filtre takılması tavsiye edilir. • Armatür-Lavabo Uyum Tablosu için bkz. sayfa no: 850-901. • Eczacıbaşı Yapı Gereçleri San. ve Tic. A.Ş.'nin ürünler ve teknik detaylarında değişiklik yapma hakkı saklıdır. • Krom armatürler için garanti süresi 10 yıl, renkli kaplamaya sahip armatürler için garanti süresi 5 yıldır (Elektronik lavabo bataryaları ve zaman ayarlı-dokunmatik lavabo bataryaları hariç). • Elektronik lavabo bataryaları ve zaman ayarlı-dokunmatik lavabo bataryaları için garanti süresi 2 yıldır.

ARTEMA

Root Square

Ürün/Kod	Ürün açıklamaları	Kaplama
A47127 Bedelsiz montaj YERLİ ÜRETİM	Temassız lavabo bataryası (elektrikli, tek su girişli)	Krom

- Akış başladıktan 60 sn sonra emniyet amacı ile otomatik olarak su kapanmaktadır.
- Çıkış ucu uzunluğu 143 mm'dir.
- Çıkış ucu yüksekliği 117 mm'dir.
- Tek su bağlantılıdır.
- 6V elektrik ile çalışır.
- Özel debi kısıcılı perlatör sayesinde max. 1,3 L/dk su akışı sağlanmaktadır.
- Ara musluk ürüne dahildir.
- Armatür merkezi ile lavabo hazne başlangıcı arası max. 70 mm olmalıdır (bkz. sayfa 900).
- Perakende satışlar bedelsiz montaj kapsamındadır. Proje satışlarında ise numune daire bedelsiz montaj kapsamındadır.

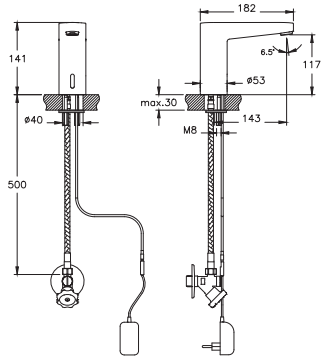

A47131 Bedelsiz montaj YERLİ ÜRETİM	Temassız lavabo bataryası (çanak) (elektrikli, çift su girişli)	Krom
A47129 Bedelsiz montaj YERLİ ÜRETİM	Temassız lavabo bataryası (çanak) (pilli - çift su girişli)	Krom

- Akış başladıktan 60 sn sonra emniyet amacı ile otomatik olarak su kapanmaktadır.
- Çıkış ucu uzunluğu 180 mm'dir.
- Çıkış ucu yüksekliği 258 mm'dir.
- Sıcak-soğuk su bağlantılıdır.
- Pilli ürün 6V pil, elektrikli ürün 6V elektrik ile çalışır.
- Özel debi kısıcılı perlatör sayesinde max. 1,3 L/dk su akışı sağlanmaktadır.
- Ara musluk ürüne dahildir.
- Armatür merkezi ile lavabo hazne başlangıcı arası max. 70 mm olmalıdır (bkz. sayfa 900).
- Çanak lavabonun yüksekliği max. 150 mm olmalıdır.
- Perakende satışlar bedelsiz montaj kapsamındadır. Proje satışlarında ise numune daire bedelsiz montaj kapsamındadır.

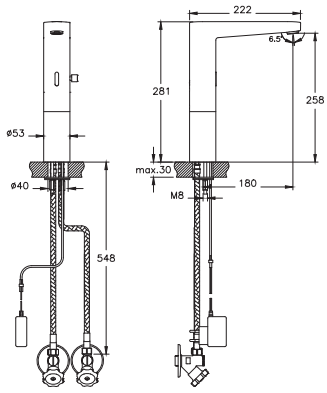

A47130 Bedelsiz montaj YERLİ ÜRETİM	Temassız lavabo bataryası (çanak) (elektrikli, tek su girişli)	Krom

- Akış başladıktan 60 sn sonra emniyet amacı ile otomatik olarak su kapanmaktadır.
- Çıkış ucu uzunluğu 180 mm'dir.
- Çıkış ucu yüksekliği 258 mm'dir.
- Tek su bağlantılıdır.
- 6V elektrik ile çalışır.
- Özel debi kısıcılı perlatör sayesinde max. 1,3 L/dk su akışı sağlanmaktadır.
- Ara musluk ürüne dahildir.
- Armatür merkezi ile lavabo hazne başlangıcı arası max. 70 mm olmalıdır (bkz. sayfa 900).
- Çanak lavabonun yüksekliği max. 150 mm olmalıdır.
- Perakende satışlar bedelsiz montaj kapsamındadır. Proje satışlarında ise numune daire bedelsiz montaj kapsamındadır.

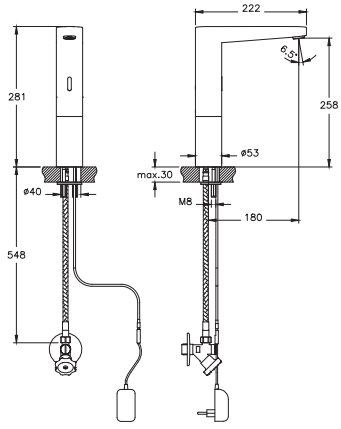

• Bu ürünlerde tesisat ana girişine filtre takılması tavsiye edilir. • Armatür-Lavabo Uyum Tablosu için bkz. sayfa no: 850-901. • Eczacıbaşı Yapı Gereçleri San. ve Tic. A.Ş.'nin ürünler ve teknik detaylarında değişiklik yapma hakkı saklıdır. • Krom armatürler için garanti süresi 10 yıl, renkli kaplamaya sahip armatürler için garanti süresi 5 yıldır (Elektronik lavabo bataryaları ve zaman ayarlı-dokunmatik lavabo bataryaları hariç). • Elektronik lavabo bataryaları ve zaman ayarlı-dokunmatik lavabo bataryaları için garanti süresi 2 yıldır.

ARTEMA

Root Square

Ürün/Kod	Ürün açıklamaları	Kaplama
A42736	Bide bataryası (sifon kumandalı)	Krom
A4273674*	Bide bataryası (sifon kumandalı)	Soft altın
A4273634	Bide bataryası (sifon kumandalı)	Fırçalı nikel
A4273629**	Bide bataryası (sifon kumandalı)	Soft bakır
A4273636	Bide bataryası (sifon kumandalı)	Mat siyah

- Çıkış ucunda mafsallı perlatör kullanılmıştır.
- Özel debi kısıcılı perlatör sayesinde max. 5 L/dk su akışı sağlanmaktadır.
- Isı ve debi limitörlü özel kartuş
- Sifon alt grubu ürüne dahil değildir.
- Sifon kumandalı olduğundan taşma deliği olmayan lavabolar ile uyumlu değildir.

*** A4273623 kodlu ürün yerine devreye alınmıştır.**
**** A4273626 kodlu ürün yerine devreye alınmıştır.**

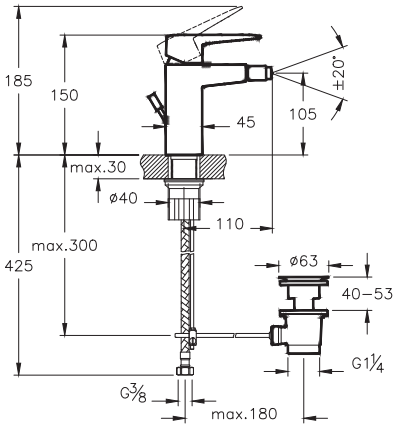

A42737	Banyo bataryası	Krom
A4273774*	Banyo bataryası	Soft altın
A4273734	Banyo bataryası	Fırçalı nikel
A4273729**	Banyo bataryası	Soft bakır
A4273736	Banyo bataryası	Mat siyah

- El duşu çıkışı G 1/2"tir.
- Duş kumandası kilitlemelidir.
- Çıkış ucu uzunluğu min.170mm-max.190mm'dir.
- Isı ve debi limitörlü özel kartuş.

*** A4273723 kodlu ürün yerine devreye alınmıştır.**
**** A4273726 kodlu ürün yerine devreye alınmıştır.**

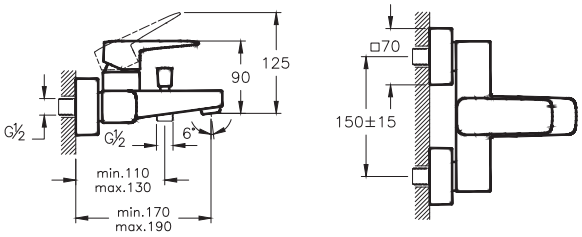

• Bu ürünlerde tesisat ana girişine filtre takılması tavsiye edilir. • Armatür-Lavabo Uyum Tablosu için bkz. sayfa no: 850-901. • Eczacıbaşı Yapı Gereçleri San. ve Tic. A.Ş.'nin ürünler ve teknik detaylarında değişiklik yapma hakkı saklıdır. • Krom armatürler için garanti süresi 10 yıl, renkli kaplamaya sahip armatürler için garanti süresi 5 yıldır (Elektronik lavabo bataryaları ve zaman ayarlı-dokunmatik lavabo bataryaları hariç). • Elektronik lavabo bataryaları ve zaman ayarlı-dokunmatik lavabo bataryaları için garanti süresi 2 yıldır.

ARTEMA

Root Square

Ürün/Kod	Ürün açıklamaları	Kaplama
A42737ENR	BluEco banyo bataryası	Krom
A4273774ENR*	BluEco banyo bataryası	Soft altın
A4273734ENR	BluEco banyo bataryası	Fırçalı nikel
A4273729ENR**	BluEco banyo bataryası	Soft bakır
A4273736ENR	BluEco banyo bataryası	Mat siyah

- El duşu çıkışı G 1/2"tir.
- Duş kumandası kilitlemelidir.
- Çıkış ucu uzunluğu min.170mm-max.190mm'dir.
- 90° tek yönlü (sola dönen) ısı ve debi limitörlü özel kartuş.
- Orta konumda soğuk su başlangıcı ile enerji tüketimini ve karbon salınımını azaltan kartuş kullanılmıştır.
- Sürdürülebilirliği destekleyen kartuş ile bireysel ve toplu kullanım alanlarında enerji tasarrufu sağlar.

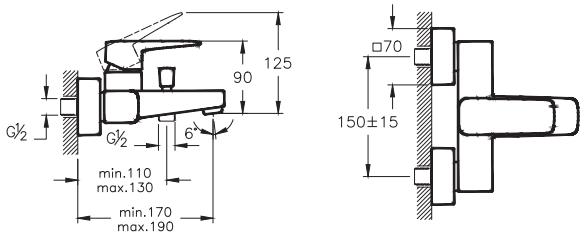

*** A4273723ENR kodlu ürün yerine devreye alınmıştır.**
**** A4273726ENR kodlu ürün yerine devreye alınmıştır.**

A42761	Duş bataryası	Krom
A4276174*	Duş bataryası	Soft altın
A4276134	Duş bataryası	Fırçalı nikel
A4276129**	Duş bataryası	Soft bakır
A4276136	Duş bataryası	Mat siyah

- El duşu çıkışı G 1/2"tir.
- Isı ve debi limitörlü özel kartuş.

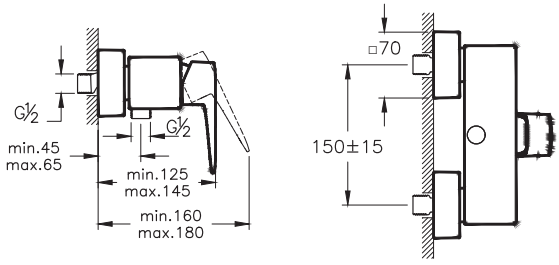

*** A4276123 kodlu ürün yerine devreye alınmıştır.**
**** A4276126 kodlu ürün yerine devreye alınmıştır.**

• Bu ürünlerde tesisat ana girişine filtre takılması tavsiye edilir. • Armatür-Lavabo Uyum Tablosu için bkz. sayfa no: 850-901. • Eczacıbaşı Yapı Gereçleri San. ve Tic. A.Ş.'nin ürünler ve teknik detaylarında değişiklik yapma hakkı saklıdır. • Krom armatürler için garanti süresi 10 yıl, renkli kaplamaya sahip armatürler için garanti süresi 5 yıldır (Elektronik lavabo bataryaları ve zaman ayarlı-dokunmatik lavabo bataryaları hariç). • Elektronik lavabo bataryaları ve zaman ayarlı-dokunmatik lavabo bataryaları için garanti süresi 2 yıldır.

ARTEMA

Root Square

Ürün/Kod	Ürün açıklamaları	Kaplama
A43268 YENİ	Ankastre termostatik banyo bataryası (V-Box, sıva üstü grubu)	Krom
A4326874 YENİ	Ankastre termostatik banyo bataryası (V-Box, sıva üstü grubu)	Soft altın
A4326834 YENİ	Ankastre termostatik banyo bataryası (V-Box, sıva üstü grubu)	Fırçalı nikel
A4326829 YENİ	Ankastre termostatik banyo bataryası (V-Box, sıva üstü grubu)	Soft bakır
A4326836 YENİ	Ankastre termostatik banyo bataryası (V-Box, sıva üstü grubu)	Mat siyah

- Kaba inşaat sırasında A42806 kullanılarak sıva altı montajı yapılmalıdır.
- Sıva altı grubu ürüne dahil değildir.
- Yönlendirici ile çıkış ucu, duş başlığı, su jetleri veya el duşu (ankastre el duşu çıkışı kullanılarak) seçeneklerinden sadece ikisi kullanılabilir.
- 38°C üzerindeki sıcaklıklara istenmeden çıkılmasını engelleyici emniyet butonu
- Termostatik kartuş
- Yönlendirici üzerinden 90° açma kapama ve yönlendirme
- Kartuş grubu, rozet, kumanda kolu ve yönlendirici ürüne dahildir.

A42668 kodlu ürün yerine devreye alınmıştır.
1 Ocak 2024 tarihi itibariyle satış hattına alınacaktır.

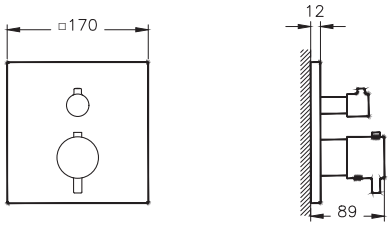

Ürün/Kod	Ürün açıklamaları	Kaplama
A43358 YENİ	Ankastre termostatik duş bataryası (V-Box, sıva üstü grubu)	Krom
A4335874 YENİ	Ankastre termostatik duş bataryası (V-Box, sıva üstü grubu)	Soft altın
A4335834 YENİ	Ankastre termostatik duş bataryası (V-Box, sıva üstü grubu)	Fırçalı nikel
A4335829 YENİ	Ankastre termostatik duş bataryası (V-Box, sıva üstü grubu)	Soft bakır
A4335836 YENİ	Ankastre termostatik duş bataryası (V-Box, sıva üstü grubu)	Mat siyah

- Kaba inşaat sırasında A42806 kullanılarak sıva altı montajı yapılmalıdır.
- Sıva altı grubu ürüne dahil değildir.
- Yönlendirici ile çıkış ucu, duş başlığı, su jetleri veya el duşu (ankastre el duşu çıkışı kullanılarak) seçeneklerinden sadece birisi kullanılabilir.
- 38°C üzerindeki sıcaklıklara istenmeden çıkılmasını engelleyici emniyet butonu
- Termostatik kartuş
- Yönlendirici üzerinden 90° açma kapama
- Kartuş grubu, rozet, kumanda kolu ürüne dahildir.

A42669 kodlu ürün yerine devreye alınmıştır.
1 Ocak 2024 tarihi itibariyle satış hattına alınacaktır.

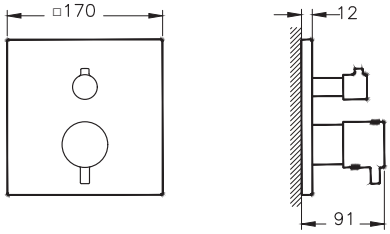

• Bu ürünlerde tesisat ana girişine filtre takılması tavsiye edilir. • Armatür-Lavabo Uyum Tablosu için bkz. sayfa no: 850-901. • Eczacıbaşı Yapı Gereçleri San. ve Tic. A.Ş.'nin ürünler ve teknik detaylarında değişiklik yapma hakkı saklıdır. • Krom armatürler için garanti süresi 10 yıl, renkli kaplamaya sahip armatürler için garanti süresi 5 yıldır (Elektronik lavabo bataryaları ve zaman ayarlı-dokunmatik lavabo bataryaları hariç). • Elektronik lavabo bataryaları ve zaman ayarlı-dokunmatik lavabo bataryaları için garanti süresi 2 yıldır.

ARTEMA

Root Square

Ürün/Kod	Ürün açıklamaları	Kaplama
A43388 YENİ	Ankastre 3 yollu yönlendirici (V-Box, sıva üstü grubu)	Krom
A4338874 YENİ	Ankastre 3 yollu yönlendirici (V-Box, sıva üstü grubu)	Soft altın
A4338834 YENİ	Ankastre 3 yollu yönlendirici (V-Box, sıva üstü grubu)	Fırçalı nikel
A4338829 YENİ	Ankastre 3 yollu yönlendirici (V-Box, sıva üstü grubu)	Soft bakır
A4338836 YENİ	Ankastre 3 yollu yönlendirici (V-Box, sıva üstü grubu)	Mat siyah

- Kaba inşaat sırasında A42806 kullanılarak sıva altı montajı yapılmalıdır.
- Sıva altı grubu ürüne dahil değildir.
- Tesisattan gelen suyu çıkış ucu, duş başlığı, su jetleri veya el duşu (ankastre el duşu çıkışı kullanılarak) seçeneklerinden sadece üçüne yönlendirmek için kullanılabilir.
- Yönlendirici grubu, rozet, kumanda kolu ürüne dahildir.

A42670 kodlu ürün yerine devreye alınmıştır. 1 Ocak 2024 tarihi itibariyle satış hattına alınacaktır.

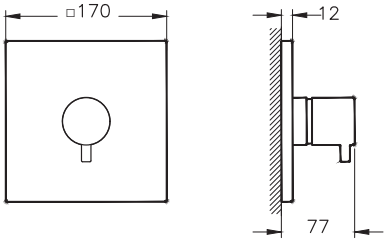

A42828	Ankastre banyo bataryası (V-Box) (sıva üstü grubu)	Krom
A4282874*	Ankastre banyo bataryası (V-Box) (sıva üstü grubu)	Soft altın
A4282834	Ankastre banyo bataryası (V-Box) (sıva üstü grubu)	Fırçalı nikel
A4282829**	Ankastre banyo bataryası (V-Box) (sıva üstü grubu)	Soft bakır
A4282836	Ankastre banyo bataryası (V-Box) (sıva üstü grubu)	Mat siyah

- Kaba inşaat sırasında A42806 kullanılarak sıva altı montajı yapılmalıdır.
- Sıva altı grubu ürüne dahil değildir.
- Çıkış ucu kullanılacaksa, A43131 ve A43116 kodlu çıkış ucu kullanımı tavsiye edilir. Diğer çıkış uçları için bkz. sayfa no: 805-808
- Rozet, kumanda kolu ve yönlendirici ürüne dahildir.

*** A4282823 kodlu ürün yerine devreye alınmıştır.**
**** A4282826 kodlu ürün yerine devreye alınmıştır.**

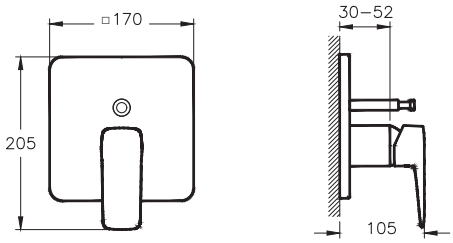

• Bu ürünlerde tesisat ana girişine filtre takılması tavsiye edilir. • Armatür-Lavabo Uyum Tablosu için bkz. sayfa no: 850-901. • Eczacıbaşı Yapı Gereçleri San. ve Tic. A.Ş.'nin ürünler ve teknik detaylarında değişiklik yapma hakkı saklıdır. • Krom armatürler için garanti süresi 10 yıl, renkli kaplamaya sahip armatürler için garanti süresi 5 yıldır (Elektronik lavabo bataryaları ve zaman ayarlı-dokunmatik lavabo bataryaları hariç). • Elektronik lavabo bataryaları ve zaman ayarlı-dokunmatik lavabo bataryaları için garanti süresi 2 yıldır.

ARTEMA

Root Square

Ürün/Kod	Ürün açıklamaları	Kaplama
A42827	Ankastre duş bataryası (V-Box) (sıva üstü grubu)	Krom
A4282774*	Ankastre duş bataryası (V-Box) (sıva üstü grubu)	Soft altın
A4282734	Ankastre duş bataryası (V-Box) (sıva üstü grubu)	Fırçalı nikel
A4282729**	Ankastre duş bataryası (V-Box) (sıva üstü grubu)	Soft bakır
A4282736	Ankastre duş bataryası (V-Box) (sıva üstü grubu)	Mat siyah

- Kaba inşaat sırasında A42806 kullanılarak sıva altı montajı yapılmalıdır.
- Sıva altı grubu ürüne dahil değildir.
- Rozet ve kumanda kolu ürüne dahildir.

*** A4282723 kodlu ürün yerine devreye alınmıştır.**
**** A4282726 kodlu ürün yerine devreye alınmıştır.**

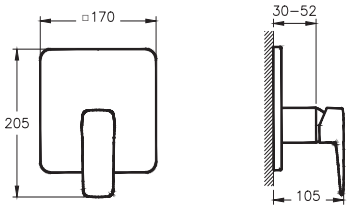

A42806	V-Box (sıva altı grubu)	

- V-Box platformu için ortak sıva altı ürünüdür.
- Kaba inşaat sırasında sıva altı montajı yapılmalıdır.
- Sıva üstü grubu ürüne dahil değildir.
- %100 sızdırmaz muhafaza
- Alçıpan duvar destek kelepçesi
- Ses yalıtımı için kauçuk bağlantı desteği
- Dahili adaptör ile sızdırmazlık testi ve kolay tesisat temizliği
- 0 derece montaj kiti
- Tek kişi ile sıva üstü montaj kolaylığı
- ±3,5 derece terazi hatası düzeltme imkanı

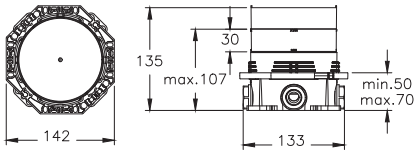

A42752	Ankastre banyo bataryası (sıva üstü grubu)	Krom
A4275274*	Ankastre banyo bataryası (sıva üstü grubu)	Soft altın
A4275234	Ankastre banyo bataryası (sıva üstü grubu)	Fırçalı nikel
A4275229**	Ankastre banyo bataryası (sıva üstü grubu)	Soft bakır
A4275236	Ankastre banyo bataryası (sıva üstü grubu)	Mat siyah

- Kaba inşaat sırasında A41949 kullanılarak sıva altı montajı yapılmalıdır.
- Sıva altı grubu ürüne dahil değildir.
- Çıkış ucu kullanılacaksa A43131 ve A43116 kodlu çıkış uçları ile kullanımı tavsiye edilir. Diğer çıkış uçları için bkz. sayfa no: 805-808
- Rozet, kumanda kolu ve yönlendirici ürüne dahildir.

*** A4275223 kodlu ürün yerine devreye alınmıştır.**
**** A4275226 kodlu ürün yerine devreye alınmıştır.**

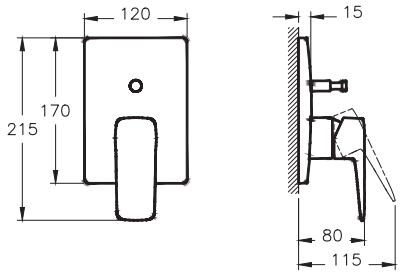

• Bu ürünlerde tesisat ana girişine filtre takılması tavsiye edilir. • Armatür-Lavabo Uyum Tablosu için bkz. sayfa no: 850-901. • Eczacıbaşı Yapı Gereçleri San. ve Tic. A.Ş.'nin ürünler ve teknik detaylarında değişiklik yapma hakkı saklıdır. • Krom armatürler için garanti süresi 10 yıl, renkli kaplamaya sahip armatürler için garanti süresi 5 yıldır (Elektronik lavabo bataryaları ve zaman ayarlı-dokunmatik lavabo bataryaları hariç). • Elektronik lavabo bataryaları ve zaman ayarlı-dokunmatik lavabo bataryaları için garanti süresi 2 yıldır.

ARTEMA

Root Square

Ürün/Kod	Ürün açıklamaları	Kaplama
A41949 ◆ ⊕ YERLİ ÜRETİM	Ankastre banyo bataryası (sıva altı grubu)	-

- Kaba inşaat sırasında sıva altı montajı yapılmalıdır.
- Yönlendirici ile çıkış ucu, duş başlığı, su jetleri veya el duşu (ankastre el duşu çıkışı kullanılarak) seçeneklerinden sadece ikisi kullanılabilir.
- Isı ve debi limitörlü özel kartuş
- Sıva üstü grubu ürüne dahil değildir.
- A42208 ile uyumludur.

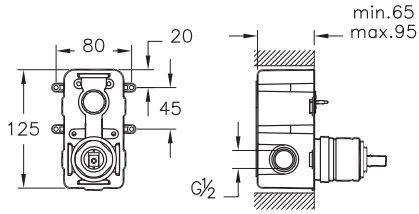

A42751 ◆ YERLİ ÜRETİM	Ankastre duş bataryası (sıva üstü grubu)	Krom
A4275174* ◆⊕ YERLİ ÜRETİM	Ankastre duş bataryası (sıva üstü grubu)	Soft altın
A4275134 ◆⊕ YERLİ ÜRETİM	Ankastre duş bataryası (sıva üstü grubu)	Fırçalı nikel
A4275129** ◆⊕ YERLİ ÜRETİM	Ankastre duş bataryası (sıva üstü grubu)	Soft bakır
A4275136 ⊕ YERLİ ÜRETİM	Ankastre duş bataryası (sıva üstü grubu)	Mat siyah

- Kaba inşaat sırasında A42213 kullanılarak sıva altı montajı yapılmalıdır.
- Sıva altı grubu ürüne dahil değildir.
- Rozet ve kumanda kolu ürüne dahildir.

*** A4275123 kodlu ürün yerine devreye alınmıştır.**
**** A4275126 kodlu ürün yerine devreye alınmıştır.**

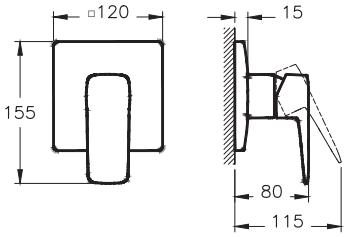

A42213 ◆ ⊕ YERLİ ÜRETİM	Ankastre duş bataryası (sıva altı grubu)	-

- Kaba inşaat sırasında sıva altı montajı yapılmalıdır.
- Isı ve debi limitörlü özel kartuş
- Çıkış ucu, duş başlığı, su jetleri veya el duşu (ankastre el duşu çıkışı kullanılarak) seçeneklerinden sadece biri kullanılabilir.
- Sıva üstü grubu ürüne dahil değildir.

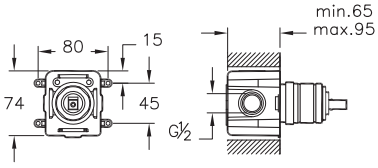

• Bu ürünlerde tesisat ana girişine filtre takılması tavsiye edilir. • Armatür-Lavabo Uyum Tablosu için bkz. sayfa no: 850-901. • Eczacıbaşı Yapı Gereçleri San. ve Tic. A.Ş.'nin ürünler ve teknik detaylarında değişiklik yapma hakkı saklıdır. • Krom armatürler için garanti süresi 10 yıl, renkli kaplamaya sahip armatürler için garanti süresi 5 yıldır (Elektronik lavabo bataryaları ve zaman ayarlı-dokunmatik lavabo bataryaları hariç). • Elektronik lavabo bataryaları ve zaman ayarlı-dokunmatik lavabo bataryaları için garanti süresi 2 yıldır.

ARTEMA

Root Square

Ürün/Kod	Ürün açıklamaları	Kaplama
A43131 YENİ	Çıkış ucu (el duşu çıkışlı)	Krom
A4313174 YENİ	Çıkış ucu (el duşu çıkışlı)	Soft altın
A4313134 YENİ	Çıkış ucu (el duşu çıkışlı)	Fırçalı nikel
A4313129 YENİ	Çıkış ucu (el duşu çıkışlı)	Soft bakır
A4313136 YENİ	Çıkış ucu (el duşu çıkışlı)	Mat siyah

- Ankastre banyo veya ankastre duş bataryaları ile uyumludur.
- El duşu çıkışı G 1/2"tir.
- Çıkış ucu uzunluğu 163 mm'dir.
- Duş kumandası kilitlemelidir.
- Kaba inşaat sırasında A42249 kullanılarak sıva altı montajı yapılmalıdır.

A42740 kodlu ürün yerine devreye alınmıştır.
1 Ocak 2024 tarihi itibariyle satış hattına alınacaktır.

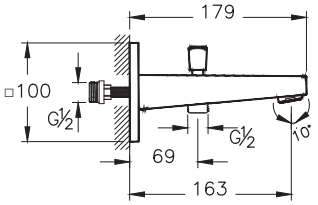

A43116 YENİ	Çıkış ucu	Krom
A4311674 YENİ	Çıkış ucu	Soft altın
A4311634 YENİ	Çıkış ucu	Fırçalı nikel
A4311629 YENİ	Çıkış ucu	Soft bakır
A4311636 YENİ	Çıkış ucu	Mat siyah

- Ankastre banyo veya ankastre duş bataryaları ile uyumludur.
- El duşu çıkışı G 1/2"tir.
- Çıkış ucu uzunluğu 163 mm'dir.
- Kaba inşaat sırasında A42249 kullanılarak sıva altı montajı yapılmalıdır.

A42739 kodlu ürün yerine devreye alınmıştır.
1 Ocak 2024 tarihi itibariyle satış hattına alınacaktır.

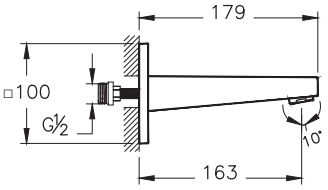

A42249 ◆	Ankastre dirsek grubu	-

- Çıkış ucu bağlantısı için kullanılabilir.
- Kaba inşaat sırasında sıva altı montajı yapılmalıdır.

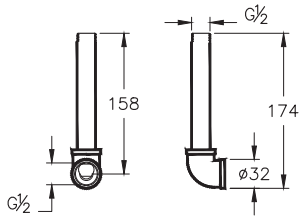

• Bu ürünlerde tesisat ana girişine filtre takılması tavsiye edilir. • Armatür-Lavabo Uyum Tablosu için bkz. sayfa no: 850-901. • Eczacıbaşı Yapı Gereçleri San. ve Tic. A.Ş.'nin ürünler ve teknik detaylarında değişiklik yapma hakkı saklıdır. • Krom armatürler için garanti süresi 10 yıl, renkli kaplamaya sahip armatürler için garanti süresi 5 yıldır (Elektronik lavabo bataryaları ve zaman ayarlı-dokunmatik lavabo bataryaları hariç). • Elektronik lavabo bataryaları ve zaman ayarlı-dokunmatik lavabo bataryaları için garanti süresi 2 yıldır.

ARTEMA

Root Square

Ürün/Kod	Ürün açıklamaları	Kaplama
A45233 ◆ ⊕	Ankastre el duşu çıkışı	Krom
A4523374* ⊕ YERLİ ÜRETİM	Ankastre el duşu çıkışı	Soft altın
A4523334 ◆ ⊕ YERLİ ÜRETİM	Ankastre el duşu çıkışı	Fırçalı nikel
A4523329** ⊕ YERLİ ÜRETİM	Ankastre el duşu çıkışı	Soft bakır
A4523336 ◆ ⊕ YERLİ ÜRETİM	Ankastre el duşu çıkışı	Mat siyah

- G 1/2" giriş ve çıkış
- Tüm el duşu takımları ile kullanılabilir (A48015 ve A48013 hariç).
- Duvardan gelen suyu el duşuna yönlendirmek içindir.
- El duşu sabit askısı fonksiyonu görür.

*** A4523323 kodlu ürün yerine devreye alınmıştır.**
**** A4523326 kodlu ürün yerine devreye alınmıştır.**

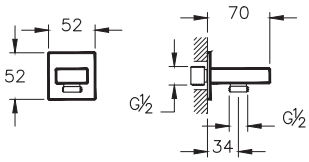

A42757 YERLİ ÜRETİM	Küvet bataryası (4 delikli)	Krom
A4275774* ⊕ YERLİ ÜRETİM	Küvet bataryası (4 delikli)	Soft altın
A4275734 ⊕ YERLİ ÜRETİM	Küvet bataryası (4 delikli)	Fırçalı nikel
A4275729** ⊕ YERLİ ÜRETİM	Küvet bataryası (4 delikli)	Soft bakır
A4275736 ⊕ YERLİ ÜRETİM	Küvet bataryası (4 delikli)	Mat siyah

- Çıkış ucu uzunluğu 225 mm'dir.
- Isı ve debi limitörlü özel kartuş
- Chroma-tech spiral ve el duşu ürüne dahildir.
- Spiral uzunluğu 2.000 mm'dir.

*** A4275723 kodlu ürün yerine devreye alınmıştır.**
**** A4275726 kodlu ürün yerine devreye alınmıştır.**

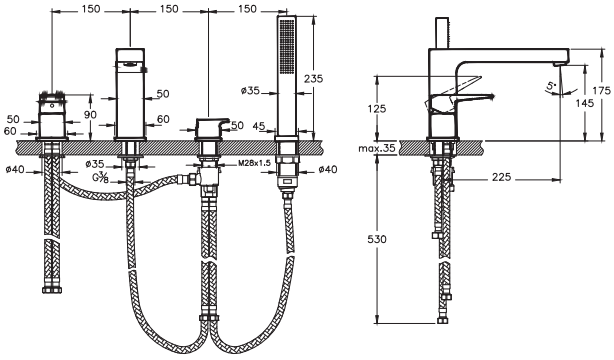

• Bu ürünlerde tesisat ana girişine filtre takılması tavsiye edilir. • Armatür-Lavabo Uyum Tablosu için bkz. sayfa no: 850-901. • Eczacıbaşı Yapı Gereçleri San. ve Tic. A.Ş.'nin ürünler ve teknik detaylarında değişiklik yapma hakkı saklıdır. • Krom armatürler için garanti süresi 10 yıl, renkli kaplamaya sahip armatürler için garanti süresi 5 yıldır (Elektronik lavabo bataryaları ve zaman ayarlı-dokunmatik lavabo bataryaları hariç). • Elektronik lavabo bataryaları ve zaman ayarlı-dokunmatik lavabo bataryaları için garanti süresi 2 yıldır.

ARTEMA

Root Square

Ürün/Kod	Ürün açıklamaları	Kaplama
A42760 YERLİ ÜRETİM	Küvet bataryası (yerden, el duşlu)	Krom
A4276074* + YERLİ ÜRETİM	Küvet bataryası (yerden, el duşlu)	Soft altın
A4276034 +	Küvet bataryası (yerden, el duşlu)	Fırçalı nikel
A4276029** + YERLİ ÜRETİM	Küvet bataryası (yerden, el duşlu)	Soft bakır
A4276036 + YERLİ ÜRETİM	Küvet bataryası (yerden, el duşlu)	Mat siyah

- Çıkış ucu uzunluğu 225 mm'dir.
- Yerden çıkış ucuna kadar olan yükseklik 910 mm'dir.
- Isı ve debi limitörlü özel kartuş
- 1F el duşu ürüne dahildir.
- Uyumlu olduğu küvetler için bkz. sayfa no: 1344-1379
- Chroma-tech spiral uzunluğu 1.500 mm'dir.

*** A4276023 kodlu ürün yerine devreye alınmıştır.**
**** A4276026 kodlu ürün yerine devreye alınmıştır.**

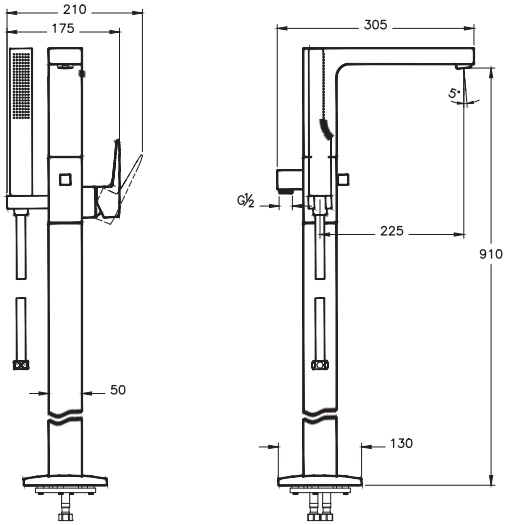

A49280 YERLİ ÜRETİM	Root Square Ankastre Banyo Seti (Rain Q, Snow 3F)

- Ankastre banyo bataryası (Sıva altı grubu) (A41949)
- Ankastre banyo bataryası (Sıva üstü grubu) (A42752)
- Snow 3F El duşu takımı (A45736STA)
- Rain Q Duş başlığı (A45707STA)
- Duvardan dirsek (A45652)
- Çıkış ucu (el duşu çıkışlı) (A43131)

• Bu ürünlerde tesisat ana girişine filtre takılması tavsiye edilir. • Armatür-Lavabo Uyum Tablosu için bkz. sayfa no: 850-901. • Eczacıbaşı Yapı Gereçleri San. ve Tic. A.Ş.'nin ürünler ve teknik detaylarında değişiklik yapma hakkı saklıdır. • Krom armatürler için garanti süresi 10 yıl, renkli kaplamaya sahip armatürler için garanti süresi 5 yıldır (Elektronik lavabo bataryaları ve zaman ayarlı-dokunmatik lavabo bataryaları hariç). • Elektronik lavabo bataryaları ve zaman ayarlı-dokunmatik lavabo bataryaları için garanti süresi 2 yıldır.

ARTEMA

Root Square

Ürün/Kod	Ürün açıklamaları	Kaplama
A42729 ◆ YERLİ ÜRETİM	Ankastre stop valf (sıva üstü grubu)	Krom
A4272974* ◆ ⊕ YERLİ ÜRETİM	Ankastre stop valf (sıva üstü grubu)	Soft altın
A4272934 ◆ ⊕ YERLİ ÜRETİM	Ankastre stop valf (sıva üstü grubu)	Fırçalı nikel
A4272929** ⊕ YERLİ ÜRETİM	Ankastre stop valf (sıva üstü grubu)	Soft bakır
A4272936 ⊕ YERLİ ÜRETİM	Ankastre stop valf (sıva üstü grubu)	Mat siyah

- Kaba inşaat sırasında A41441 veya A41442 kullanılarak sıva altı montajı yapılmalıdır.
- Sıva altı grubu ürüne dahil değildir.
- 80 mm rozet ürüne dahildir.

*** A4272923 kodlu ürün yerine devreye alınmıştır.**
**** A4272926 kodlu ürün yerine devreye alınmıştır.**

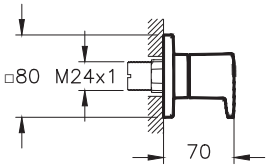

Ürün/Kod	Ürün açıklamaları	Kaplama
A42753 ◆ YERLİ ÜRETİM	Eviye bataryası	Krom
A4275374* ◆ ⊕ YERLİ ÜRETİM	Eviye bataryası	Soft altın
A4275334 ◆ ⊕ YERLİ ÜRETİM	Eviye bataryası	Fırçalı nikel
A4275329** ◆ ⊕ YERLİ ÜRETİM	Eviye bataryası	Soft bakır
A4275336 ⊕ YERLİ ÜRETİM	Eviye bataryası	Mat siyah

- Çıkış ucu uzunluğu 210 mm'dir.
- Çıkış ucu yüksekliği 270 mm'dir.
- 360° döner boruludur.
- Isı ve debi limitörlü özel kartuş
- Özel debi kısıcılı perlatör sayesinde max. 5 L/dk su akışı sağlanmaktadır.
- Kumanda kolu sağ veya sol tarafta kullanım için uygundur.

*** A4275323 kodlu ürün yerine devreye alınmıştır.**
**** A4275326 kodlu ürün yerine devreye alınmıştır.**

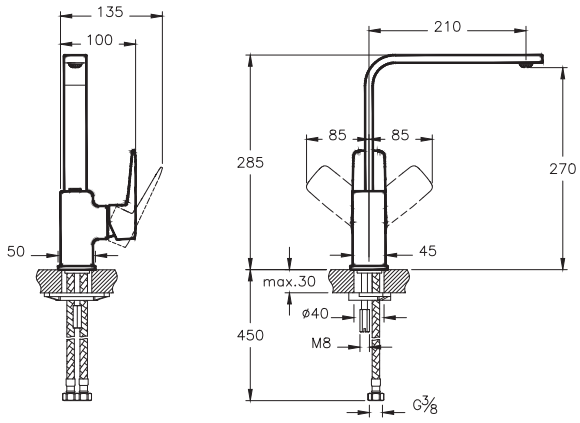

• Bu ürünlerde tesisat ana girişine filtre takılması tavsiye edilir. • Armatür-Lavabo Uyum Tablosu için bkz. sayfa no: 850-901. • Eczacıbaşı Yapı Gereçleri San. ve Tic. A.Ş.'nin ürünler ve teknik detaylarında değişiklik yapma hakkı saklıdır. • Krom armatürler için garanti süresi 10 yıl, renkli kaplamaya sahip armatürler için garanti süresi 5 yıldır (Elektronik lavabo bataryaları ve zaman ayarlı-dokunmatik lavabo bataryaları hariç). • Elektronik lavabo bataryaları ve zaman ayarlı-dokunmatik lavabo bataryaları için garanti süresi 2 yıldır.

ARTEMA

Root Square

Ürün/Kod	Ürün açıklamaları	Kaplama
A42753ENR	BluEco eviye bataryası	Krom
A4275374ENR*	BluEco eviye bataryası	Soft altın
A4275334ENR	BluEco eviye bataryası	Fırçalı nikel
A4275329ENR**	BluEco eviye bataryası	Soft bakır
A4275336ENR	BluEco eviye bataryası	Mat siyah

- Çıkış ucu uzunluğu 210 mm'dir.
- Çıkış ucu yüksekliği 270 mm'dir.
- 360° döner boruludur.
- 90° tek yönlü (sola dönen) ısı ve debi limitörlü özel kartuş kullanılmaktadır.
- Özel debi kısıcılı perlatör sayesinde max. 5 L/dk su akışı sağlanmaktadır.
- Kumanda kolu sağ veya sol tarafta kullanım için uygundur.
- Orta konumda soğuk su başlangıcı ile enerji tüketimini ve karbon salınımını azaltan kartuş kullanılmıştır.
- Sürdürülebilirliği destekleyen kartuş ile bireysel ve toplu kullanım alanlarında enerji tasarrufu sağlar.

*** A4275323ENR kodlu ürün yerine devreye alınmıştır.**
**** A4275326ENR kodlu ürün yerine devreye alınmıştır.**

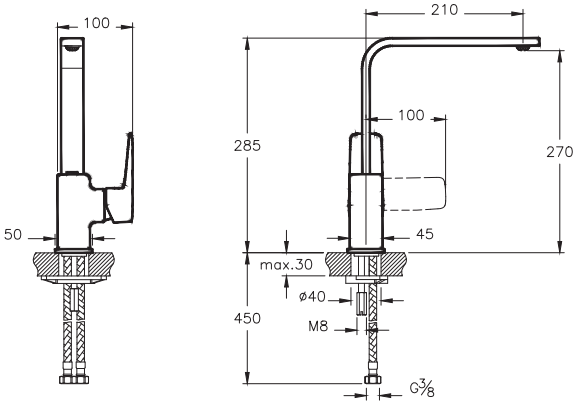

• Bu ürünlerde tesisat ana girişine filtre takılması tavsiye edilir. • Armatür-Lavabo Uyum Tablosu için bkz. sayfa no: 850-901. • Eczacıbaşı Yapı Gereçleri San. ve Tic. A.Ş.'nin ürünler ve teknik detaylarında değişiklik yapma hakkı saklıdır. • Krom armatürler için garanti süresi 10 yıl, renkli kaplamaya sahip armatürler için garanti süresi 5 yıldır (Elektronik lavabo bataryaları ve zaman ayarlı-dokunmatik lavabo bataryaları hariç). • Elektronik lavabo bataryaları ve zaman ayarlı-dokunmatik lavabo bataryaları için garanti süresi 2 yıldır.

ARTEMA

Root Round

Ürün/Kod	Ürün açıklamaları	Kaplama
A42722	Lavabo bataryası (sifon kumandalı)	Krom
A4272274*	Lavabo bataryası (sifon kumandalı)	Soft altın
A4272234	Lavabo bataryası (sifon kumandalı)	Fırçalı nikel
A4272229**	Lavabo bataryası (sifon kumandalı)	Soft bakır
A4272236	Lavabo bataryası (sifon kumandalı)	Mat siyah

- Çıkış ucu uzunluğu 120 mm'dir.
- Çıkış ucu yüksekliği 90 mm'dir.
- Isı ve debi limitörlü özel kartuş
- Özel debi kısıcılı perlatör sayesinde max. 5 L/dk su akışı sağlanmaktadır.
- Ek aparat gerektirmeyen pratik montaj
- Sifon alt grubu ürüne dahil değildir.
- Sifon alt grubu seçimi için bkz. sayfa no: 819-821
- Sifon kumandalı olduğundan taşma deliği olmayan lavabolarla uyumlu değildir.

*** A4272223 kodlu ürün yerine devreye alınmıştır.**
**** A4272226 kodlu ürün yerine devreye alınmıştır.**

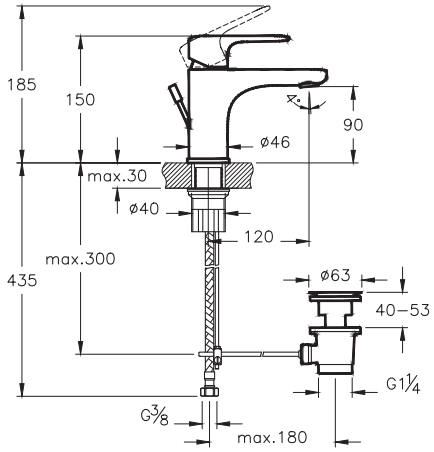

A42705	Lavabo bataryası	Krom
A4270574*	Lavabo bataryası	Soft altın
A4270534	Lavabo bataryası	Fırçalı nikel
A4270529**	Lavabo bataryası	Soft bakır
A4270536	Lavabo bataryası	Mat siyah

- Çıkış ucu uzunluğu 120 mm'dir.
- Çıkış ucu yüksekliği 90 mm'dir.
- Isı ve debi limitörlü özel kartuş
- Özel debi kısıcılı perlatör sayesinde max. 5 L/dk su akışı sağlanmaktadır.
- Ek aparat gerektirmeyen pratik montaj.

*** A4270523 kodlu ürün yerine devreye alınmıştır.**
**** A4270526 kodlu ürün yerine devreye alınmıştır.**

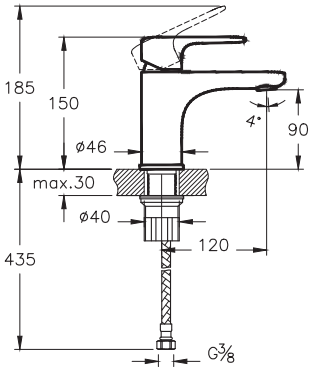

• Bu ürünlerde tesisat ana girişine filtre takılması tavsiye edilir. • Armatür-Lavabo Uyum Tablosu için bkz. sayfa no: 850-901. • Eczacıbaşı Yapı Gereçleri San. ve Tic. A.Ş.'nin ürünler ve teknik detaylarında değişiklik yapma hakkı saklıdır. • Krom armatürler için garanti süresi 10 yıl, renkli kaplamaya sahip armatürler için garanti süresi 5 yıldır (Elektronik lavabo bataryaları ve zaman ayarlı-dokunmatik lavabo bataryaları hariç). • Elektronik lavabo bataryaları ve zaman ayarlı-dokunmatik lavabo bataryaları için garanti süresi 2 yıldır.

ARTEMA

Root Round

Ürün/Kod	Ürün açıklamaları	Kaplama
A42706 ◆ YERLİ ÜRETİM	Lavabo bataryası (yüksek)	Krom
A4270674* ◆ ⊕ YERLİ ÜRETİM	Lavabo bataryası (yüksek)	Soft altın
A4270634 ◆ ⊕ YERLİ ÜRETİM	Lavabo bataryası (yüksek)	Fırçalı nikel
A4270629** ◆ ⊕ YERLİ ÜRETİM	Lavabo bataryası (yüksek)	Soft bakır
A4270636 ◆ ⊕ YERLİ ÜRETİM	Lavabo bataryası (yüksek)	Mat siyah

- Çıkış ucu uzunluğu 135 mm'dir.
- Çıkış ucu yüksekliği 115 mm'dir.
- Isı ve debi limitörlü özel kartuş
- Özel debi kısıcılı perlatör sayesinde max. 5 L/dk su akışı sağlanmaktadır.
- Ek aparat gerektirmeyen pratik montaj.

*** A4270623 kodlu ürün yerine devreye alınmıştır.**
**** A4270626 kodlu ürün yerine devreye alınmıştır.**

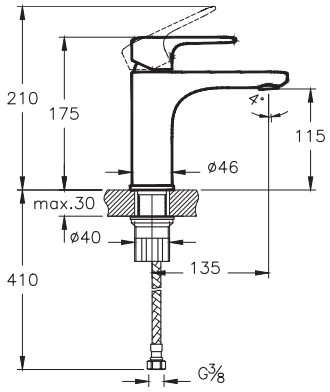

A42707 ◆ YERLİ ÜRETİM	Lavabo bataryası (çanak)	Krom
A4270774* ⊕ YERLİ ÜRETİM	Lavabo bataryası (çanak)	Soft altın
A4270734 ⊕ YERLİ ÜRETİM	Lavabo bataryası (çanak)	Fırçalı nikel
A4270729** ⊕ YERLİ ÜRETİM	Lavabo bataryası (çanak)	Soft bakır
A4270736 ⊕ YERLİ ÜRETİM	Lavabo bataryası (çanak)	Mat siyah

- Çıkış ucu uzunluğu 180 mm'dir.
- Çıkış ucu yüksekliği 255 mm'dir.
- Isı ve debi limitörlü özel kartuş
- Özel debi kısıcılı perlatör sayesinde max. 5 L/dk su akışı sağlanmaktadır.
- Ek aparat gerektirmeyen pratik montaj.

*** A4270723 kodlu ürün yerine devreye alınmıştır.**
**** A4270726 kodlu ürün yerine devreye alınmıştır.**

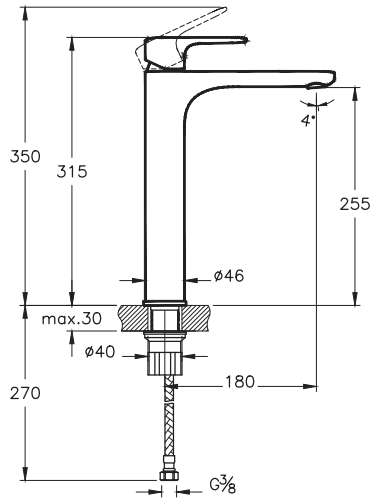

• Bu ürünlerde tesisat ana girişine filtre takılması tavsiye edilir. • Armatür-Lavabo Uyum Tablosu için bkz. sayfa no: 850-901. • Eczacıbaşı Yapı Gereçleri San. ve Tic. A.Ş.'nin ürünler ve teknik detaylarında değişiklik yapma hakkı saklıdır. • Krom armatürler için garanti süresi 10 yıl, renkli kaplamaya sahip armatürler için garanti süresi 5 yıldır (Elektronik lavabo bataryaları ve zaman ayarlı-dokunmatik lavabo bataryaları hariç). • Elektronik lavabo bataryaları ve zaman ayarlı-dokunmatik lavabo bataryaları için garanti süresi 2 yıldır.

ARTEMA

Root Round

Ürün/Kod	Ürün açıklamaları	Kaplama
A42754	Lavabo bataryası (döner borulu)	Krom
A4275474*	Lavabo bataryası (döner borulu)	Soft altın
A4275434	Lavabo bataryası (döner borulu)	Fırçalı nikel
A4275429**	Lavabo bataryası (döner borulu)	Soft bakır
A4275436	Lavabo bataryası (döner borulu)	Mat siyah

- Çıkış ucu uzunluğu 115 mm'dir.
- Çıkış ucu yüksekliği 210 mm'dir.
- Döner boruludur.
- Özel debi kısıcılı perlatör sayesinde max. 5 L/dk su akışı sağlanmaktadır.
- Isı ve debi limitörlü özel kartuş.

*** A4275423 kodlu ürün yerine devreye alınmıştır.**
**** A4275426 kodlu ürün yerine devreye alınmıştır.**

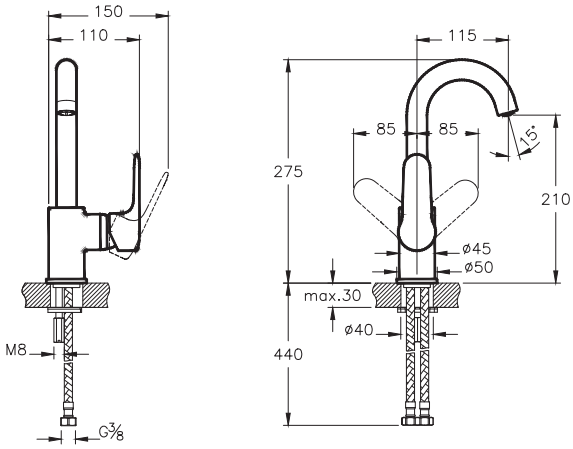

A42721	Ankastre lavabo bataryası (sıva üstü grubu)	Krom
A4272174*	Ankastre lavabo bataryası (sıva üstü grubu)	Soft altın
A4272134	Ankastre lavabo bataryası (sıva üstü grubu)	Fırçalı nikel
A4272129**	Ankastre lavabo bataryası (sıva üstü grubu)	Soft bakır
A4272136	Ankastre lavabo bataryası (sıva üstü grubu)	Mat siyah

- Kaba inşaat sırasında A42230 kullanılarak sıva altı montajı yapılmalıdır.
- Sıva altı grubu ürüne dahil değildir.
- Çıkış ucu uzunluğu 170 mm'dir.
- Özel debi kısıcılı perlatör sayesinde max. 5 L/dk su akışı sağlanmaktadır.
- Isı ve debi limitörlü özel kartuş.

*** A4272123 kodlu ürün yerine devreye alınmıştır.**
**** A4272126 kodlu ürün yerine devreye alınmıştır.**

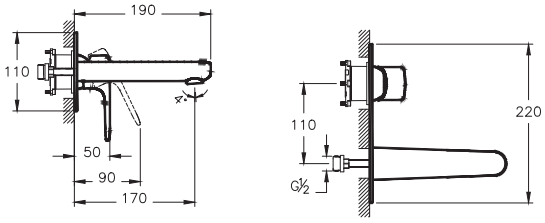

• Bu ürünlerde tesisat ana girişine filtre takılması tavsiye edilir. • Armatür-Lavabo Uyum Tablosu için bkz. sayfa no: 850-901. • Eczacıbaşı Yapı Gereçleri San. ve Tic. A.Ş.'nin ürünler ve teknik detaylarında değişiklik yapma hakkı saklıdır. • Krom armatürler için garanti süresi 10 yıl, renkli kaplamaya sahip armatürler için garanti süresi 5 yıldır (Elektronik lavabo bataryaları ve zaman ayarlı-dokunmatik lavabo bataryaları hariç). • Elektronik lavabo bataryaları ve zaman ayarlı-dokunmatik lavabo bataryaları için garanti süresi 2 yıldır.

ARTEMA

Root Round

Ürün/Kod	Ürün açıklamaları	Kaplama
A42230 ◆ ⊕ YERLİ ÜRETİM YENİ	Ankastre lavabo bataryası (sıva altı grubu)	-

- Kaba inşaat sırasında sıva altı montaj yapılmalıdır.
- Sıva üstü grubu ürüne dahil değildir.

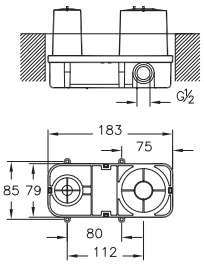

A47122 ◆ Bedelsiz montaj YERLİ ÜRETİM	Temassız lavabo bataryası (elektrikli, çift su girişli)	Krom
A47120 Bedelsiz montaj YERLİ ÜRETİM	Temassız lavabo bataryası (pilli - çift su girişli)	Krom

- Akış başladıktan 60 sn sonra emniyet amacı ile otomatik olarak su kapanmaktadır.
- Çıkış ucu uzunluğu 142 mm'dir.
- Çıkış ucu yüksekliği 113 mm'dir.
- Sıcak-soğuk su bağlantılıdır.
- Pilli ürün 6V pil, elektrikli ürün 6V elektrik ile çalışır.
- Özel debi regülatörü sayesinde max. 1,3 L/dk su akışı sağlanmaktadır.
- Sıcaklık ayarı için yandan kumanda volanı
- İki adet metal partikül filtreli ara musluk ve çek valf ürüne dahildir.
- Armatür merkezi ile lavabo hazne başlangıcı arası max. 70 mm olmalıdır (bkz. sayfa 900).
- Perakende satışlar bedelsiz montaj kapsamındadır. Proje satışlarında ise numune daire bedelsiz montaj kapsamındadır.

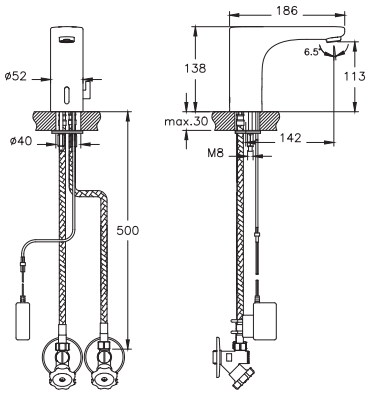

A47121 Bedelsiz montaj YERLİ ÜRETİM	Temassız lavabo bataryası (elektrikli, tek su girişli)	Krom

- Akış başladıktan 60 sn sonra emniyet amacı ile otomatik olarak su kapanmaktadır.
- Çıkış ucu uzunluğu 142 mm'dir.
- Çıkış ucu yüksekliği 113 mm'dir.
- Tek su bağlantılıdır.
- 6V elektrik ile çalışır.
- Özel debi kısıcılı perlatör sayesinde max. 1,3 L/dk su akışı sağlanmaktadır.
- Valf ünitesi ve ara musluk ürüne dahildir.
- Armatür merkezi ile lavabo hazne başlangıcı arası max. 70 mm olmalıdır (bkz. sayfa 900).
- Perakende satışlar bedelsiz montaj kapsamındadır. Proje satışlarında ise numune daire bedelsiz montaj kapsamındadır.

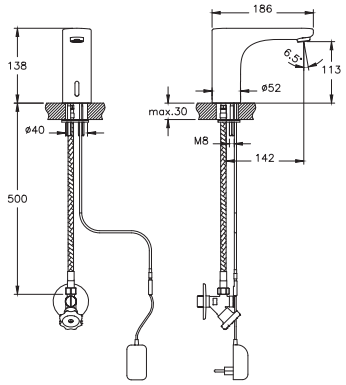

• Bu ürünlerde tesisat ana girişine filtre takılması tavsiye edilir. • Armatür-Lavabo Uyum Tablosu için bkz. sayfa no: 850-901. • Eczacıbaşı Yapı Gereçleri San. ve Tic. A.Ş.'nin ürünler ve teknik detaylarında değişiklik yapma hakkı saklıdır. • Krom armatürler için garanti süresi 10 yıl, renkli kaplamaya sahip armatürler için garanti süresi 5 yıldır (Elektronik lavabo bataryaları ve zaman ayarlı-dokunmatik lavabo bataryaları hariç). • Elektronik lavabo bataryaları ve zaman ayarlı-dokunmatik lavabo bataryaları için garanti süresi 2 yıldır.

ARTEMA

Root Round

Ürün/Kod	Ürün açıklamaları	Kaplama
A47125 Bedelsiz montaj YERLİ ÜRETİM	Temassız lavabo bataryası (çanak) (elektrikli, çift su girişli)	Krom
A47123 Bedelsiz montaj YERLİ ÜRETİM	Temassız lavabo bataryası (çanak) (pilli - çift su girişli)	Krom

- Akış başladıktan 60 sn sonra emniyet amacı ile otomatik olarak su kapanmaktadır.
- Çıkış ucu uzunluğu 180 mm'dir.
- Çıkış ucu yüksekliği 253 mm'dir.
- Sıcak-soğuk su bağlantılıdır.
- Pilli ürün 6V pil, elektrikli ürün 6V elektrik ile çalışır.
- Özel debi kısıcılı perlatör sayesinde max. 1,3 L/dk su akışı sağlanmaktadır.
- Kontrol ve valf ünitesi ürüne dahildir.
- Ürüne teması engellemek ve enerji tasarrufu sağlamak amacıyla sıcaklık ayarı ve emniyet kontrolü üniteden yapılmaktadır.
- Armatür merkezi ile lavabo hazne başlangıcı arası max. 70 mm olmalıdır (bkz. sayfa 900).
- Çanak lavabonun yüksekliği max. 140 mm olmalıdır.
- Perakende satışlar bedelsiz montaj kapsamındadır. Proje satışlarında ise numune daire bedelsiz montaj kapsamındadır.

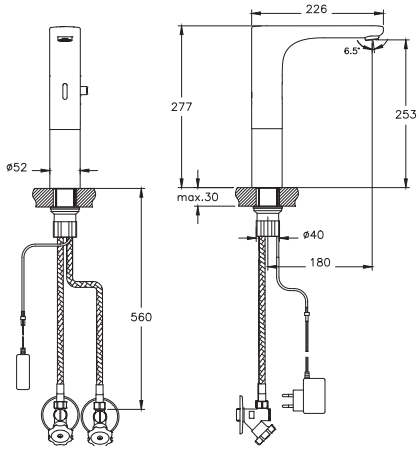

A47124 Bedelsiz montaj YERLİ ÜRETİM	Temassız lavabo bataryası (çanak) (elektrikli, tek su girişli)	Krom

- Akış başladıktan 60 sn sonra emniyet amacı ile otomatik olarak su kapanmaktadır.
- Çıkış ucu uzunluğu 180 mm'dir.
- Çıkış ucu yüksekliği 253 mm'dir.
- Tek su girişlidir.
- 6V elektrik ile çalışır.
- Özel debi kısıcılı perlatör sayesinde max. 1,3 L/dk su akışı sağlanmaktadır.
- Ara musluk dahildir.
- Armatür merkezi ile lavabo hazne başlangıcı arası max. 70 mm olmalıdır (bkz. sayfa 900).
- Çanak lavabonun yüksekliği max. 140 mm olmalıdır.
- Perakende satışlar bedelsiz montaj kapsamındadır. Proje satışlarında ise numune daire bedelsiz montaj kapsamındadır.

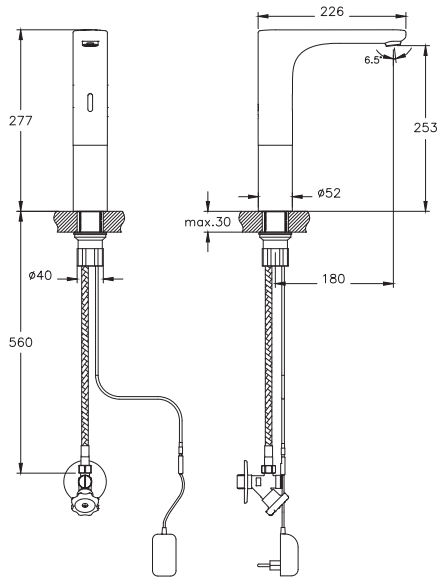

• Bu ürünlerde tesisat ana girişine filtre takılması tavsiye edilir. • Armatür-Lavabo Uyum Tablosu için bkz. sayfa no: 850-901. • Eczacıbaşı Yapı Gereçleri San. ve Tic. A.Ş.'nin ürünler ve teknik detaylarında değişiklik yapma hakkı saklıdır. • Krom armatürler için garanti süresi 10 yıl, renkli kaplamaya sahip armatürler için garanti süresi 5 yıldır (Elektronik lavabo bataryaları ve zaman ayarlı-dokunmatik lavabo bataryaları hariç). • Elektronik lavabo bataryaları ve zaman ayarlı-dokunmatik lavabo bataryaları için garanti süresi 2 yıldır.

ARTEMA

Root Round

Ürün/Kod	Ürün açıklamaları	Kaplama
A42724	Bide bataryası (sifon kumandalı)	Krom
A4272474*	Bide bataryası (sifon kumandalı)	Soft altın
A4272434	Bide bataryası (sifon kumandalı)	Fırçalı nikel
A4272429**	Bide bataryası (sifon kumandalı)	Soft bakır
A4272436	Bide bataryası (sifon kumandalı)	Mat siyah

- Çıkış ucunda mafsallı perlatör kullanılmıştır.
- Özel debi kısıcılı perlatör sayesinde max. 5 L/dk su akışı sağlanmaktadır.
- Isı ve debi ayarlı özel kartuş
- Sifon alt grubu ürüne dahil değildir.
- Sifon kumandalı olduğundan taşma deliği olmayan lavabolar ile uyumlu değildir.

*** A4272423 kodlu ürün yerine devreye alınmıştır.**
**** A4272426 kodlu ürün yerine devreye alınmıştır.**

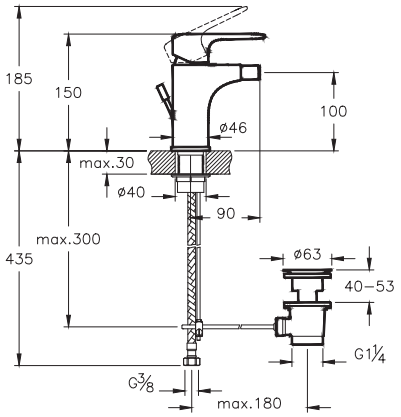

A42725	Banyo bataryası	Krom
A4272574*	Banyo bataryası	Soft altın
A4272534	Banyo bataryası	Fırçalı nikel
A4272529**	Banyo bataryası	Soft bakır
A4272536	Banyo bataryası	Mat siyah

- El duşu çıkışı G 1/2"tir.
- Duş kumandası kilitlemelidir.
- Çıkış ucu uzunluğu 165 mm'dir.
- Isı ve debi limitörlü özel kartuş.

*** A4272523 kodlu ürün yerine devreye alınmıştır.**
**** A4272526 kodlu ürün yerine devreye alınmıştır.**

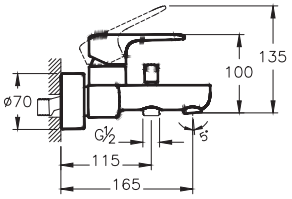

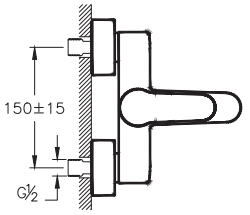

• Bu ürünlerde tesisat ana girişine filtre takılması tavsiye edilir. • Armatür-Lavabo Uyum Tablosu için bkz. sayfa no: 850-901. • Eczacıbaşı Yapı Gereçleri San. ve Tic. A.Ş.'nin ürünler ve teknik detaylarında değişiklik yapma hakkı saklıdır. • Krom armatürler için garanti süresi 10 yıl, renkli kaplamaya sahip armatürler için garanti süresi 5 yıldır (Elektronik lavabo bataryaları ve zaman ayarlı-dokunmatik lavabo bataryaları hariç). • Elektronik lavabo bataryaları ve zaman ayarlı-dokunmatik lavabo bataryaları için garanti süresi 2 yıldır.

ARTEMA

Root Round

Ürün/Kod	Ürün açıklamaları	Kaplama
A42726	Duş bataryası	Krom
A4272674*	Duş bataryası	Soft altın
A4272634	Duş bataryası	Fırçalı nikel
A4272629**	Duş bataryası	Soft bakır
A4272636	Duş bataryası	Mat siyah

- El duşu çıkışı G 1/2'tir.
- Isı ve debi limitörlü özel kartuş.

*** A4272623 kodlu ürün yerine devreye alınmıştır.**
**** A4272626 kodlu ürün yerine devreye alınmıştır.**

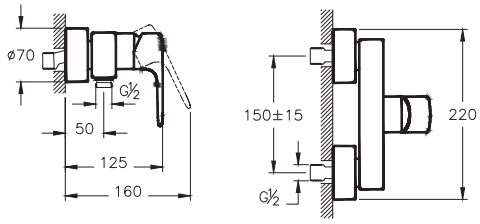

Ürün/Kod	Ürün açıklamaları	Kaplama
A43258 YENİ	Ankastre termostatik banyo bataryası (V-Box, sıva üstü grubu)	Krom
A4325874 YENİ	Ankastre termostatik banyo bataryası (V-Box, sıva üstü grubu)	Soft altın
A4325834 YENİ	Ankastre termostatik banyo bataryası (V-Box, sıva üstü grubu)	Fırçalı nikel
A4325829 YENİ	Ankastre termostatik banyo bataryası (V-Box, sıva üstü grubu)	Soft bakır
A4325836 YENİ	Ankastre termostatik banyo bataryası (V-Box, sıva üstü grubu)	Mat siyah

- Kaba inşaat sırasında A42806 kullanılarak sıva altı montajı yapılmalıdır.
- Sıva altı grubu ürüne dahil değildir.
- Yönlendirici ile çıkış ucu, duş başlığı, su jetleri veya el duşu (ankastre el duşu çıkışı kullanılarak) seçeneklerinden sadece ikisi kullanılabilir.
- 38°C üzerindeki sıcaklıklara istenmeden çıkılmasını engelleyici emniyet butonu
- Termostatik kartuş
- Yönlendirici üzerinden 90° açma kapama ve yönlendirme
- Kartuş grubu, rozet, kumanda kolu ve yönlendirici ürüne dahildir.

A42694 kodlu ürün yerine devreye alınmıştır. 1 Ocak 2024 tarihi itibariyle satış hattına alınacaktır.

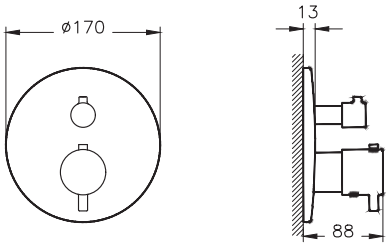

• Bu ürünlerde tesisat ana girişine filtre takılması tavsiye edilir. • Armatür-Lavabo Uyum Tablosu için bkz. sayfa no: 850-901. • Eczacıbaşı Yapı Gereçleri San. ve Tic. A.Ş.'nin ürünler ve teknik detaylarında değişiklik yapma hakkı saklıdır. • Krom armatürler için garanti süresi 10 yıl, renkli kaplamaya sahip armatürler için garanti süresi 5 yıldır (Elektronik lavabo bataryaları ve zaman ayarlı-dokunmatik lavabo bataryaları hariç). • Elektronik lavabo bataryaları ve zaman ayarlı-dokunmatik lavabo bataryaları için garanti süresi 2 yıldır.

ARTEMA

Root Round

Ürün/Kod	Ürün açıklamaları	Kaplama
A43348 YENİ	Ankastre termostatik duş bataryası (V-Box, sıva üstü grubu)	Krom
A4334874 YENİ	Ankastre termostatik duş bataryası (V-Box, sıva üstü grubu)	Soft altın
A4334834 YENİ	Ankastre termostatik duş bataryası (V-Box, sıva üstü grubu)	Fırçalı nikel
A4334829 YENİ	Ankastre termostatik duş bataryası (V-Box, sıva üstü grubu)	Soft bakır
A4334836 YENİ	Ankastre termostatik duş bataryası (V-Box, sıva üstü grubu)	Mat siyah

- Kaba inşaat sırasında A42806 kullanılarak sıva altı montajı yapılmalıdır.
- Sıva altı grubu ürüne dahil değildir.
- Çıkış ucu, duş başlığı, su jetleri veya el duşu (ankastre el duşu çıkışı kullanılarak) seçeneklerinden sadece birisi kullanılabilir.
- 38°C üzerindeki sıcaklıklara istenmeden çıkılmasını engelleyici emniyet butonu
- Termostatik kartuş
- Yönlendirici üzerinden 90° açma kapama
- Kartuş grubu, rozet, kumanda kolu ürüne dahildir.

A42694 kodlu ürün yerine devreye alınmıştır.
1 Ocak 2024 tarihi itibariyle satış hattına alınacaktır.

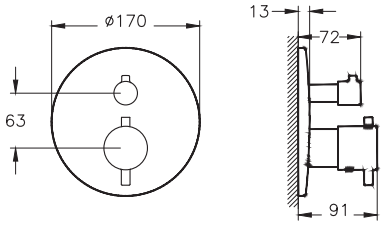

Ürün/Kod	Ürün açıklamaları	Kaplama
A43378 YENİ	Ankastre 3 yollu yönlendirici (V-Box, sıva üstü grubu)	Krom
A4337874 YENİ	Ankastre 3 yollu yönlendirici (V-Box, sıva üstü grubu)	Soft altın
A4337834 YENİ	Ankastre 3 yollu yönlendirici (V-Box, sıva üstü grubu)	Fırçalı nikel
A4337829 YENİ	Ankastre 3 yollu yönlendirici (V-Box, sıva üstü grubu)	Soft bakır
A4337836 YENİ	Ankastre 3 yollu yönlendirici (V-Box, sıva üstü grubu)	Mat siyah

- Kaba inşaat sırasında A42806 kullanılarak sıva altı montajı yapılmalıdır.
- Sıva altı grubu ürüne dahil değildir.
- Tesisattan gelen suyu çıkış ucu, duş başlığı, su jetleri veya el duşu (ankastre el duşu çıkışı kullanılarak) seçeneklerinden sadece üçüne yönlendirmek için kullanılabilir.
- Yönlendirici grubu, rozet, kumanda kolu ürüne dahildir.

A42696 kodlu ürün yerine devreye alınmıştır.
1 Ocak 2024 tarihi itibariyle satış hattına alınacaktır.

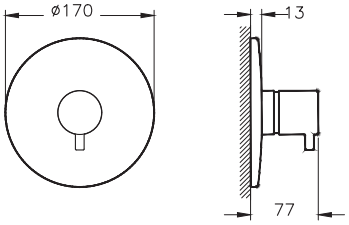

• Bu ürünlerde tesisat ana girişine filtre takılması tavsiye edilir. • Armatür-Lavabo Uyum Tablosu için bkz. sayfa no: 850-901. • Eczacıbaşı Yapı Gereçleri San. ve Tic. A.Ş.'nin ürünler ve teknik detaylarında değişiklik yapma hakkı saklıdır. • Krom armatürler için garanti süresi 10 yıl, renkli kaplamaya sahip armatürler için garanti süresi 5 yıldır (Elektronik lavabo bataryaları ve zaman ayarlı-dokunmatik lavabo bataryaları hariç). • Elektronik lavabo bataryaları ve zaman ayarlı-dokunmatik lavabo bataryaları için garanti süresi 2 yıldır.

ARTEMA

Root Round

Ürün/Kod	Ürün açıklamaları	Kaplama
A42830	Ankastre banyo bataryası (V-Box) (sıva üstü grubu)	Krom
A4283074*	Ankastre banyo bataryası (V-Box) (sıva üstü grubu)	Soft altın
A4283034	Ankastre banyo bataryası (V-Box) (sıva üstü grubu)	Fırçalı nikel
A4283029**	Ankastre banyo bataryası (V-Box) (sıva üstü grubu)	Soft bakır
A4283036	Ankastre banyo bataryası (V-Box) (sıva üstü grubu)	Mat siyah

- Kaba inşaat sırasında A42806 kullanılarak sıva altı montajı yapılmalıdır.
- Sıva altı grubu ürüne dahil değildir.
- Çıkış ucu kullanılacaksa A43111 veya A43126 kodlu çıkış ucu kullanımı tavsiye edilir. Diğer çıkış uçları için bkz. sayfa no: 805-808.
- Rozet, kumanda kolu ve yönlendirici ürüne dahildir.

*** A4283023 kodlu ürün yerine devreye alınmıştır.**
**** A4283026 kodlu ürün yerine devreye alınmıştır.**

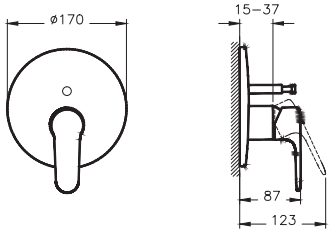

Ürün/Kod	Ürün açıklamaları	Kaplama
A42829	Ankastre duş bataryası (V-Box) (sıva üstü grubu)	Krom
A4282974*	Ankastre duş bataryası (V-Box) (sıva üstü grubu)	Soft altın
A4282934	Ankastre duş bataryası (V-Box) (sıva üstü grubu)	Fırçalı nikel
A4282929**	Ankastre duş bataryası (V-Box) (sıva üstü grubu)	Soft bakır
A4282936	Ankastre duş bataryası (V-Box) (sıva üstü grubu)	Mat siyah

- Kaba inşaat sırasında A42806 kullanılarak sıva altı montajı yapılmalıdır.
- Sıva altı grubu ürüne dahil değildir.
- Rozet ve kumanda kolu ürüne dahildir.

*** A4282923 kodlu ürün yerine devreye alınmıştır.**
**** A4282926 kodlu ürün yerine devreye alınmıştır.**

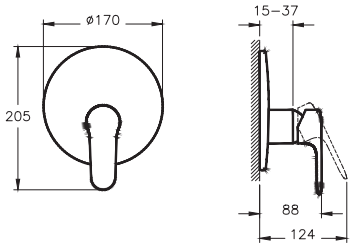

Ürün/Kod	Ürün açıklamaları	Kaplama
A42806 ◆	V-Box (sıva altı grubu)	

- V-Box platformu için ortak sıva altı ürünüdür.
- Kaba inşaat sırasında sıva altı montajı yapılmalıdır.
- Sıva üstü grubu ürüne dahil değildir.
- %100 sızdırmaz muhafaza
- Alçıpan duvar destek kelepçesi
- Ses yalıtımı için kauçuk bağlantı desteği
- Dahili adaptör ile sızdırmazlık testi ve kolay tesisat temizliği
- 0 derece montaj kiti
- Tek kişi ile sıva üstü montaj kolaylığı
- ±3,5 derece terazi hatası düzeltme imkanı

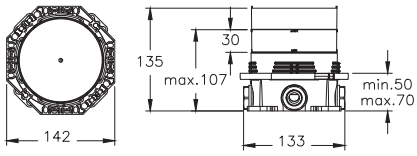

• Bu ürünlerde tesisat ana girişine filtre takılması tavsiye edilir. • Armatür-Lavabo Uyum Tablosu için bkz. sayfa no: 850-901. • Eczacıbaşı Yapı Gereçleri San. ve Tic. A.Ş.'nin ürünler ve teknik detaylarında değişiklik yapma hakkı saklıdır. • Krom armatürler için garanti süresi 10 yıl, renkli kaplamaya sahip armatürler için garanti süresi 5 yıldır (Elektronik lavabo bataryaları ve zaman ayarlı-dokunmatik lavabo bataryaları hariç). • Elektronik lavabo bataryaları ve zaman ayarlı-dokunmatik lavabo bataryaları için garanti süresi 2 yıldır.

ARTEMA

Root Round

Ürün/Kod	Ürün açıklamaları	Kaplama
A42727 ◆ YERLİ ÜRETİM	Ankastre banyo bataryası (sıva üstü grubu)	Krom
A4272774* ◆ ⊕ YERLİ ÜRETİM	Ankastre banyo bataryası (sıva üstü grubu)	Soft altın
A4272734 ◆ ⊕ YERLİ ÜRETİM	Ankastre banyo bataryası (sıva üstü grubu)	Fırçalı nikel
A4272729** ◆ ⊕ YERLİ ÜRETİM	Ankastre banyo bataryası (sıva üstü grubu)	Soft bakır
A4272736 ⊕ YERLİ ÜRETİM	Ankastre banyo bataryası (sıva üstü grubu)	Mat siyah

- Kaba inşaat sırasında A41949 kullanılarak sıva altı montajı yapılmalıdır.
- Sıva altı grubu ürüne dahil değildir.
- Çıkış ucu kullanımı için bkz. sayfa no: 805-808
- Rozet, kumanda kolu ve yönlendirici ürüne dahildir.

*** A4272723 kodlu ürün yerine devreye alınmıştır.**
**** A4272726 kodlu ürün yerine devreye alınmıştır.**

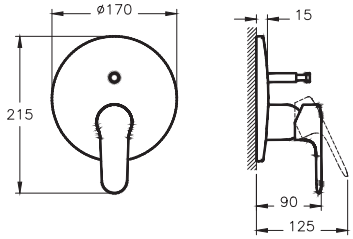

A41949 ◆ ⊕ ∧ YERLİ ÜRETİM	Ankastre banyo bataryası (sıva altı grubu)	

- Kaba inşaat sırasında sıva altı montajı yapılmalıdır.
- Sıva üstü grubu ürüne dahil değildir.
- Yönlendirici ile çıkış ucu, duş başlığı, su jetleri veya el duşu (ankastre el duşu çıkışı kullanılarak) seçeneklerinden sadece ikisi kullanılabilir.
- Isı ve debi limitörlü özel kartuş

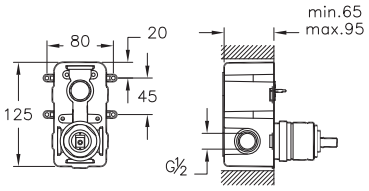

A42728 ◆ YERLİ ÜRETİM	Ankastre duş bataryası (sıva üstü grubu)	Krom
A4272874* ⊕ YERLİ ÜRETİM	Ankastre duş bataryası (sıva üstü grubu)	Soft altın
A4272834 ⊕ YERLİ ÜRETİM	Ankastre duş bataryası (sıva üstü grubu)	Fırçalı nikel
A4272829** ⊕ YERLİ ÜRETİM	Ankastre duş bataryası (sıva üstü grubu)	Soft bakır
A4272836 ⊕ YERLİ ÜRETİM	Ankastre duş bataryası (sıva üstü grubu)	Mat siyah

- Kaba inşaat sırasında A42213 kullanılarak sıva altı montajı yapılmalıdır.
- Sıva altı grubu ürüne dahil değildir.
- Rozet ve kumanda kolu ürüne dahildir.

*** A4272823 kodlu ürün yerine devreye alınmıştır.**
**** A4272826 kodlu ürün yerine devreye alınmıştır.**

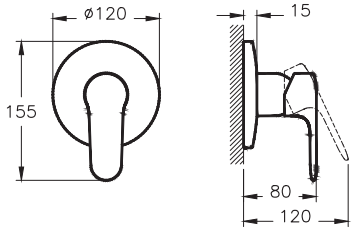

• Bu ürünlerde tesisat ana girişine filtre takılması tavsiye edilir. • Armatür-Lavabo Uyum Tablosu için bkz. sayfa no: 850-901. • Eczacıbaşı Yapı Gereçleri San. ve Tic. A.Ş.'nin ürünler ve teknik detaylarında değişiklik yapma hakkı saklıdır. • Krom armatürler için garanti süresi 10 yıl, renkli kaplamaya sahip armatürler için garanti süresi 5 yıldır (Elektronik lavabo bataryaları ve zaman ayarlı-dokunmatik lavabo bataryaları hariç). • Elektronik lavabo bataryaları ve zaman ayarlı-dokunmatik lavabo bataryaları için garanti süresi 2 yıldır.

ARTEMA

Root Round

Ürün/Kod	Ürün açıklamaları	Kaplama
A42213 ◆ ⊕ Λ YERLİ ÜRETİM	Ankastre duş bataryası (sıva altı grubu)	-

- Kaba inşaat sırasında sıva altı montajı yapılmalıdır.
- Sıva üstü grubu ürüne dahil değildir.
- Yönlendirici ile çıkış ucu, duş başlığı, su jetleri veya el duşu (ankastre el duşu çıkışı kullanılarak) seçeneklerinden sadece ikisi kullanılabilir.
- Isı ve debi limitörlü özel kartuş

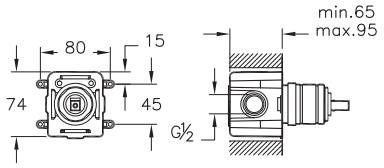

A43126 ◆ YERLİ ÜRETİM YENİ	Çıkış ucu (el duşu çıkışlı)	Krom
A4312674 ⊕ YERLİ ÜRETİM YENİ	Çıkış ucu (el duşu çıkışlı)	Soft altın
A4312634 ⊕ YERLİ ÜRETİM YENİ	Çıkış ucu (el duşu çıkışlı)	Fırçalı nikel
A4312629 ⊕ YERLİ ÜRETİM YENİ	Çıkış ucu (el duşu çıkışlı)	Soft bakır
A4312636 ⊕ YERLİ ÜRETİM YENİ	Çıkış ucu (el duşu çıkışlı)	Mat siyah

- Ankastre banyo veya ankastre duş bataryaları ile uyumludur.
- Su girişi ve el duşu çıkışı G 1/2" bağlantıya sahiptir.
- Çıkış ucu uzunluğu 156 mm'dir.
- Duş kumandası kilitlemelidir.
- Kaba inşaat sırasında A42249 kullanılarak sıva altı montajı yapılmalıdır.

A42719 kodlu ürün yerine devreye alınmıştır. 1 Ocak 2024 tarihi itibariyle satış hattına alınacaktır.

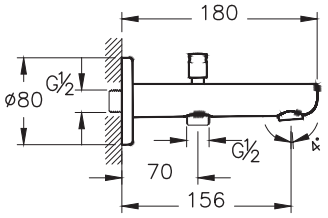

A43111 ◆ YERLİ ÜRETİM YENİ	Çıkış ucu	Krom
A4311174 ⊕ YERLİ ÜRETİM YENİ	Çıkış ucu	Soft altın
A4311134 ⊕ YERLİ ÜRETİM YENİ	Çıkış ucu	Fırçalı nikel
A4311129 ⊕ YERLİ ÜRETİM YENİ	Çıkış ucu	Soft bakır
A4311136 ⊕ YERLİ ÜRETİM YENİ	Çıkış ucu	Mat siyah

- Ankastre banyo veya ankastre duş bataryaları ile uyumludur.
- Su girişi ve el duşu çıkışı G 1/2" bağlantıya sahiptir.
- Çıkış ucu uzunluğu 156 mm'dir.
- Kaba inşaat sırasında A42249 kullanılarak sıva altı montajı yapılmalıdır.

A42720 kodlu ürün yerine devreye alınmıştır. 1 Ocak 2024 tarihi itibariyle satış hattına alınacaktır.

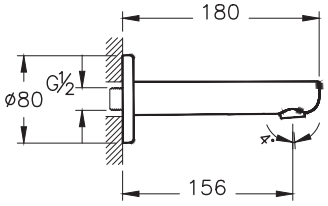

• Bu ürünlerde tesisat ana girişine filtre takılması tavsiye edilir. • Armatür-Lavabo Uyum Tablosu için bkz. sayfa no: 850-901. • Eczacıbaşı Yapı Gereçleri San. ve Tic. A.Ş.'nin ürünler ve teknik detaylarında değişiklik yapma hakkı saklıdır. • Krom armatürler için garanti süresi 10 yıl, renkli kaplamaya sahip armatürler için garanti süresi 5 yıldır (Elektronik lavabo bataryaları ve zaman ayarlı-dokunmatik lavabo bataryaları hariç). • Elektronik lavabo bataryaları ve zaman ayarlı-dokunmatik lavabo bataryaları için garanti süresi 2 yıldır.

ARTEMA

Root Round

Ürün/Kod	Ürün açıklamaları	Kaplama
A42625 ◆ ⊕ Λ	Ankastre el duşu çıkışı	Krom
A4262574* ⊕ YERLİ ÜRETİM	Ankastre el duşu çıkışı	Soft altın
A4262534 ◆ ⊕ Λ	Ankastre el duşu çıkışı	Fırçalı nikel
A4262529** ◆ ⊕ Λ YERLİ ÜRETİM	Ankastre el duşu çıkışı	Soft bakır
A4262536WTC ◆ ⊕ Λ YERLİ ÜRETİM	Ankastre el duşu çıkışı	Mat siyah

- G 1/2" giriş; G1/2" çıkışlıdır.
- Tüm el duşu takımları ile kullanılabilir (A48015 ve A48013 hariç).
- Duvardan gelen suyu el duşuna yönlendirmek içindir.
- El duşu sabit askısı fonksiyonu görür.

*** A4262523 kodlu ürün yerine devreye alınmıştır.**
**** A4262526 kodlu ürün yerine devreye alınmıştır.**

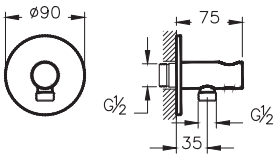

A42743 ◆ YERLİ ÜRETİM	Küvet bataryası (4 delikli)	Krom
A4274374* ⊕ YERLİ ÜRETİM	Küvet bataryası (4 delikli)	Soft altın
A4274334 ⊕ YERLİ ÜRETİM	Küvet bataryası (4 delikli)	Fırçalı nikel
A4274329** ⊕ YERLİ ÜRETİM	Küvet bataryası (4 delikli)	Soft bakır
A4274336 ⊕ YERLİ ÜRETİM	Küvet bataryası (4 delikli)	Mat siyah

- Çıkış ucu uzunluğu 225 mm'dir.
- Isı ve debi limitörlü özel kartuş
- Chroma-tech spiral ve el duşu ürüne dahildir.
- Spiral uzunluğu 2.000 mm'dir.

*** A4274323 kodlu ürün yerine devreye alınmıştır.**
**** A4274326 kodlu ürün yerine devreye alınmıştır.**

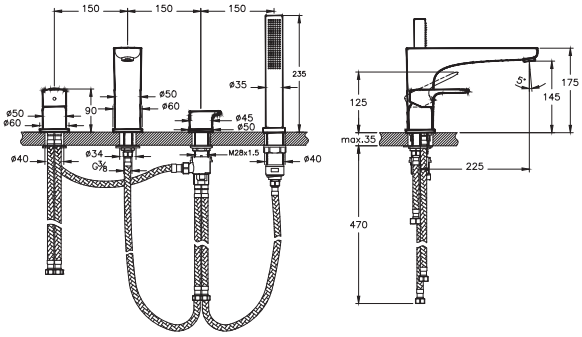

• Bu ürünlerde tesisat ana girişine filtre takılması tavsiye edilir. • Armatür-Lavabo Uyum Tablosu için bkz. sayfa no: 850-901. • Eczacıbaşı Yapı Gereçleri San. ve Tic. A.Ş.'nin ürünler ve teknik detaylarında değişiklik yapma hakkı saklıdır. • Krom armatürler için garanti süresi 10 yıl, renkli kaplamaya sahip armatürler için garanti süresi 5 yıldır (Elektronik lavabo bataryaları ve zaman ayarlı-dokunmatik lavabo bataryaları hariç). • Elektronik lavabo bataryaları ve zaman ayarlı-dokunmatik lavabo bataryaları için garanti süresi 2 yıldır.

ARTEMA

Root Round

Ürün/Kod	Ürün açıklamaları	Kaplama
A42741 ◆ YERLİ ÜRETİM	Küvet bataryası (yerden, el duşlu)	Krom
A4274174* ⊕ YERLİ ÜRETİM	Küvet bataryası (yerden, el duşlu)	Soft altın
A4274134 ⊕ YERLİ ÜRETİM	Küvet bataryası (yerden, el duşlu)	Fırçalı nikel
A4274129** ⊕ YERLİ ÜRETİM	Küvet bataryası (yerden, el duşlu)	Soft bakır
A4274136 ⊕ YERLİ ÜRETİM	Küvet bataryası (yerden, el duşlu)	Mat siyah

- Çıkış ucu uzunluğu 225 mm'dir.
- Yerden çıkış ucuna kadar olan yükseklik 915 mm'dir.
- Isı ve debi limitörlü özel kartuş
- 1F el duşu ürüne dahildir.
- Chroma-tech spiral uzunluğu 1.500 mm'dir.

*** A4274123 kodlu ürün yerine devreye alınmıştır.**
**** A4274126 kodlu ürün yerine devreye alınmıştır.**

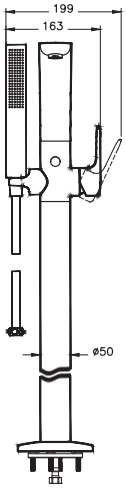

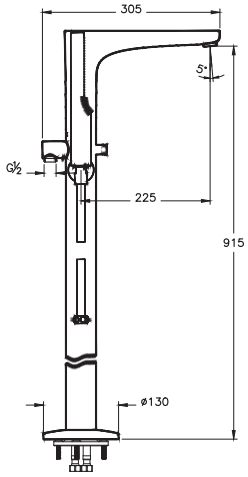

A49279 YERLİ ÜRETİM	Root Round Ankastre Termostatik Duş Seti (Rain L, Shine Round 3F)	Krom

- Root Round ankastre termostatik banyo bataryası (V-Box sıva üstü grubu) (A43258)
- V-Box (sıva altı grubu) (A42806)
- Shine Round 3F el duşu takımı (A45627STA)
- Rain L Duş başlığı (A45708STA)
- Duvardan dirsek (A45652)
- Root round çıkış ucu (el duşu çıkışlı) (A43126)

• Bu ürünlerde tesisat ana girişine filtre takılması tavsiye edilir. • Armatür-Lavabo Uyum Tablosu için bkz. sayfa no: 850-901. • Eczacıbaşı Yapı Gereçleri San. ve Tic. A.Ş.'nin ürünler ve teknik detaylarında değişiklik yapma hakkı saklıdır. • Krom armatürler için garanti süresi 10 yıl, renkli kaplamaya sahip armatürler için garanti süresi 5 yıldır (Elektronik lavabo bataryaları ve zaman ayarlı-dokunmatik lavabo bataryaları hariç). • Elektronik lavabo bataryaları ve zaman ayarlı-dokunmatik lavabo bataryaları için garanti süresi 2 yıldır.

ARTEMA

Root Round

Ürün/Kod	Ürün açıklamaları	Kaplama
A4929529 YERLİ ÜRETİM	Root Round Ankastre Banyo Seti (Bliss 2F, Origin 1F)	Soft bakır
A4929536 YERLİ ÜRETİM	Root Round Ankastre Banyo Seti (Bliss 2F, Origin 1F)	Mat siyah

- Root Round ankastre banyo bataryası (V-Box sıva üstü grubu) (A42727XX)
- Minibox (sıva altı grubu) (A41949)
- Origin 1F el duşu takımı (A45543XX)
- Bliss 2F duş başlığı (A45742XX)
- Duvardan dirsek (A45652XX)
- Çıkış ucu (el duşu çıkışlı) (A43126XX)

A42730 ◆ YERLİ ÜRETİM	Ankastre stop valf (sıva üstü grubu)	Krom
A4273074* ◆ ⊕ YERLİ ÜRETİM	Ankastre stop valf (sıva üstü grubu)	Soft altın
A4273034 ◆ ⊕ YERLİ ÜRETİM	Ankastre stop valf (sıva üstü grubu)	Fırçalı nikel
A4273029** ◆ ⊕ YERLİ ÜRETİM	Ankastre stop valf (sıva üstü grubu)	Soft bakır
A4273036 ⊕ YERLİ ÜRETİM	Ankastre stop valf (sıva üstü grubu)	Mat siyah

- Kaba inşaat sırasında A41441 veya A41442 kullanılarak sıva altı montajı yapılmalıdır.
- Sıva altı grubu ürüne dahil değildir.
- Ø 80 mm rozet ürüne dahildir.

*** A4273023 kodlu ürün yerine devreye alınmıştır.**
**** A4273026 kodlu ürün yerine devreye alınmıştır.**

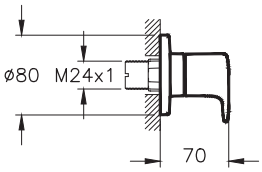

• Bu ürünlerde tesisat ana girişine filtre takılması tavsiye edilir. • Armatür-Lavabo Uyum Tablosu için bkz. sayfa no: 850-901. • Eczacıbaşı Yapı Gereçleri San. ve Tic. A.Ş.'nin ürünler ve teknik detaylarında değişiklik yapma hakkı saklıdır. • Krom armatürler için garanti süresi 10 yıl, renkli kaplamaya sahip armatürler için garanti süresi 5 yıldır (Elektronik lavabo bataryaları ve zaman ayarlı-dokunmatik lavabo bataryaları hariç). • Elektronik lavabo bataryaları ve zaman ayarlı-dokunmatik lavabo bataryaları için garanti süresi 2 yıldır.

ARTEMA

Root Round

Ürün/Kod	Ürün açıklamaları	Kaplama
A42742 ◆ YERLİ ÜRETİM	Eviye bataryası	Krom
A4274274* ◆ ⊕ YERLİ ÜRETİM	Eviye bataryası	Soft altın
A4274234 ◆ ⊕ YERLİ ÜRETİM	Eviye bataryası	Fırçalı nikel
A4274229** ◆ ⊕ YERLİ ÜRETİM	Eviye bataryası	Soft bakır
A4274236 ⊕ YERLİ ÜRETİM	Eviye bataryası	Mat siyah

- Çıkış ucu uzunluğu 150 mm'dir.
- Çıkış ucu yüksekliği 235 mm'dir.
- 360° döner boruludur.
- Isı ve debi limitörlü özel kartuş
- Özel debi kısıcılı perlatör sayesinde max. 5 L/dk su akışı sağlanmaktadır.
- Kumanda kolu sağ veya sol tarafta kullanım için uygundur.

*** A4274223 kodlu ürün yerine devreye alınmıştır.**
**** A4274226 kodlu ürün yerine devreye alınmıştır.**

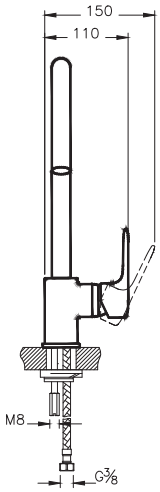

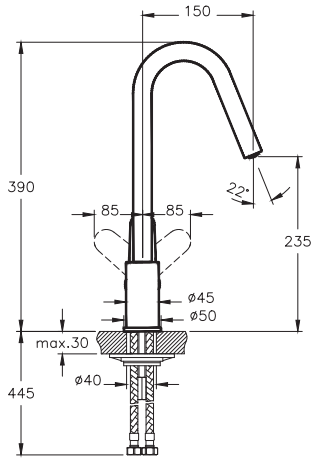

• Bu ürünlerde tesisat ana girişine filtre takılması tavsiye edilir. • Armatür-Lavabo Uyum Tablosu için bkz. sayfa no: 850-901. • Eczacıbaşı Yapı Gereçleri San. ve Tic. A.Ş.'nin ürünler ve teknik detaylarında değişiklik yapma hakkı saklıdır. • Krom armatürler için garanti süresi 10 yıl, renkli kaplamaya sahip armatürler için garanti süresi 5 yıldır (Elektronik lavabo bataryaları ve zaman ayarlı-dokunmatik lavabo bataryaları hariç). • Elektronik lavabo bataryaları ve zaman ayarlı-dokunmatik lavabo bataryaları için garanti süresi 2 yıldır.

ARTEMA

Flo S

Ürün/Kod	Ürün açıklamaları	Kaplama
A41941 YERLİ ÜRETİM	Lavabo bataryası (sifon kumandalı)	Krom
A4194123 YERLİ ÜRETİM	Lavabo bataryası (sifon kumandalı)	Altın

- Çıkış ucu uzunluğu 125 mm'dir.
- Çıkış ucu yüksekliği 88 mm'dir.
- Özel debi kısıcılı perlatör sayesinde max. 5 L/dk su akışı sağlanmaktadır.
- Sifon alt grubu ürüne dahil değildir.
- Sifon alt grubu seçimi için bkz. sayfa no: 819-821
- Sifon kumandalı olduğundan taşma deliği olmayan lavabolar ile uyumlu değildir.

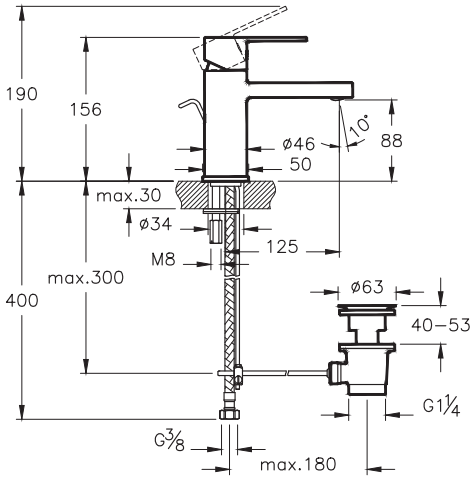

A41936 YERLİ ÜRETİM	Lavabo bataryası	Krom
A4193623 YERLİ ÜRETİM	Lavabo bataryası	Altın

- Çıkış ucu uzunluğu 125 mm'dir.
- Çıkış ucu yüksekliği 88 mm'dir.
- Özel debi kısıcılı perlatör sayesinde max. 5 L/dk su akışı sağlanmaktadır.

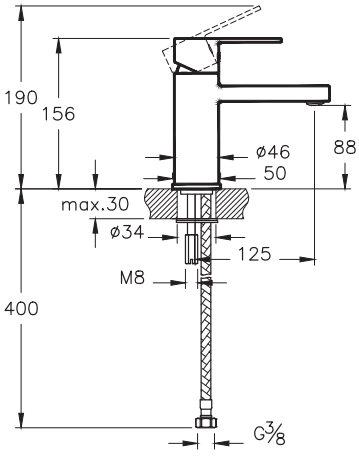

• Bu ürünlerde tesisat ana girişine filtre takılması tavsiye edilir. • Armatür-Lavabo Uyum Tablosu için bkz. sayfa no: 850-901. • Eczacıbaşı Yapı Gereçleri San. ve Tic. A.Ş.'nin ürünler ve teknik detaylarında değişiklik yapma hakkı saklıdır. • Krom armatürler için garanti süresi 10 yıl, renkli kaplamaya sahip armatürler için garanti süresi 5 yıldır (Elektronik lavabo bataryaları ve zaman ayarlı-dokunmatik lavabo bataryaları hariç). • Elektronik lavabo bataryaları ve zaman ayarlı-dokunmatik lavabo bataryaları için garanti süresi 2 yıldır.

ARTEMA

Flo S

Ürün/Kod	Ürün açıklamaları	Kaplama
A42593 YERLİ ÜRETİM	Lavabo bataryası (yüksek)	Krom
A4259323 YERLİ ÜRETİM	Lavabo bataryası (yüksek)	Altın

- Çıkış ucu uzunluğu 132 mm'dir.
- Çıkış ucu yüksekliği 125 mm'dir.
- Özel debi kısıcılı perlatör sayesinde max. 5 L/dk su akışı sağlanmaktadır.

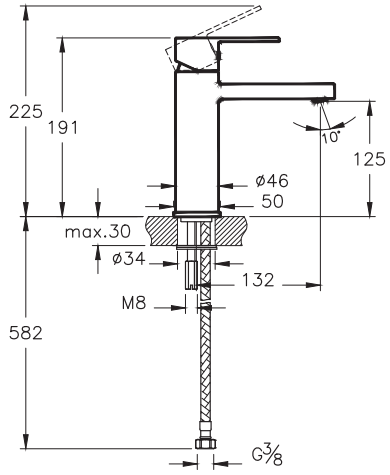

Ürün/Kod	Ürün açıklamaları	Kaplama
A41939 YERLİ ÜRETİM	Lavabo bataryası (döner borulu)	Krom
A4193923 YERLİ ÜRETİM	Lavabo bataryası (döner borulu)	Altın

- Çıkış ucu uzunluğu 150 mm'dir.
- Çıkış ucu yüksekliği 190 mm'dir.
- Döner boruludur.
- Özel debi kısıcılı perlatör sayesinde max. 5 L/dk su akışı sağlanmaktadır.

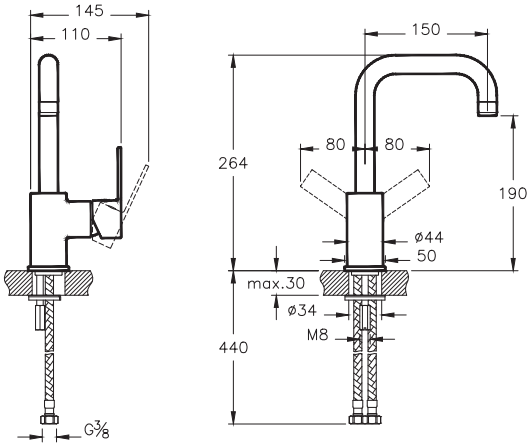

• Bu ürünlerde tesisat ana girişine filtre takılması tavsiye edilir. • Armatür-Lavabo Uyum Tablosu için bkz. sayfa no: 850-901. • Eczacıbaşı Yapı Gereçleri San. ve Tic. A.Ş.'nin ürünler ve teknik detaylarında değişiklik yapma hakkı saklıdır. • Krom armatürler için garanti süresi 10 yıl, renkli kaplamaya sahip armatürler için garanti süresi 5 yıldır (Elektronik lavabo bataryaları ve zaman ayarlı-dokunmatik lavabo bataryaları hariç). • Elektronik lavabo bataryaları ve zaman ayarlı-dokunmatik lavabo bataryaları için garanti süresi 2 yıldır.

ARTEMA

Flo S

Ürün/Kod	Ürün açıklamaları	Kaplama
A41942	Lavabo bataryası (çanak, sifon kumandalı)	Krom
A4194223	Lavabo bataryası (çanak, sifon kumandalı)	Altın

- Çıkış ucu uzunluğu 145 mm'dir.
- Çıkış ucu yüksekliği 232 mm'dir.
- Özel debi kısıcılı perlatör sayesinde max. 5 L/dk su akışı sağlanmaktadır.
- Sifon alt grubu ürüne dahil değildir.
- Sifon alt grubu seçimi için bkz. sayfa no: 819-821
- Sifon kumandalı olduğundan taşma deliği olmayan lavabolar ile uyumlu değildir.

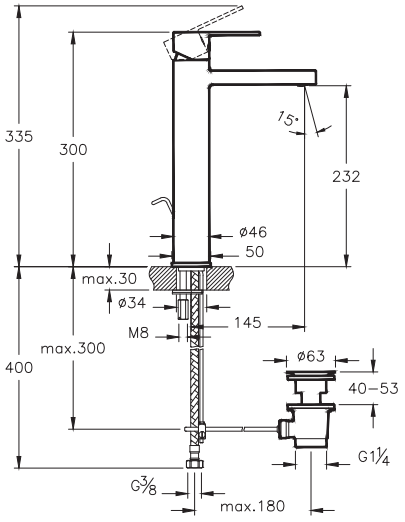

A41940	Lavabo bataryası (çanak)	Krom
A4194023	Lavabo bataryası (çanak)	Altın

- Çıkış ucu uzunluğu 145 mm'dir.
- Çıkış ucu yüksekliği 232 mm'dir.
- Özel debi kısıcılı perlatör sayesinde max. 5 L/dk su akışı sağlanmaktadır.

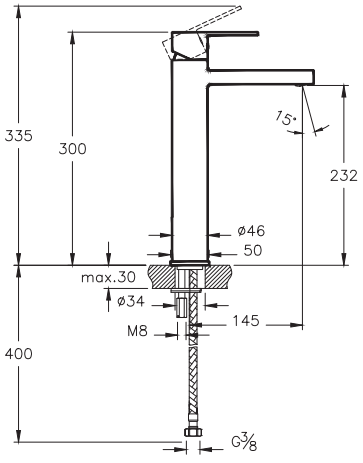

• Bu ürünlerde tesisat ana girişine filtre takılması tavsiye edilir. • Armatür-Lavabo Uyum Tablosu için bkz. sayfa no: 850-901. • Eczacıbaşı Yapı Gereçleri San. ve Tic. A.Ş.'nin ürünler ve teknik detaylarında değişiklik yapma hakkı saklıdır. • Krom armatürler için garanti süresi 10 yıl, renkli kaplamaya sahip armatürler için garanti süresi 5 yıldır (Elektronik lavabo bataryaları ve zaman ayarlı-dokunmatik lavabo bataryaları hariç). • Elektronik lavabo bataryaları ve zaman ayarlı-dokunmatik lavabo bataryaları için garanti süresi 2 yıldır.

ARTEMA

Flo S

Ürün/Kod	Ürün açıklamaları	Kaplama
A42587	Lavabo bataryası (çanak, uzun çıkış ucu)	Krom
A4258723	Lavabo bataryası (çanak, uzun çıkış ucu)	Altın

- Çıkış ucu uzunluğu 190 mm'dir.
- Çıkış ucu yüksekliği 232 mm'dir.
- Özel debi kısıcılı perlatör sayesinde max. 5 L/dk su akışı sağlanmaktadır.

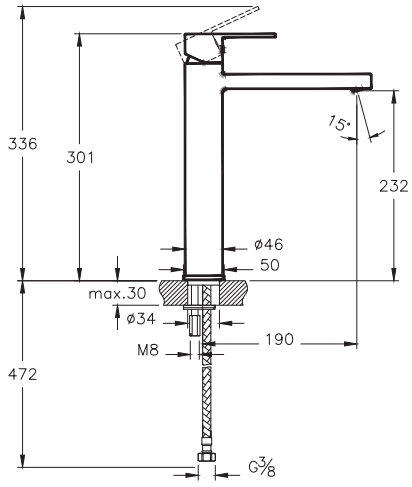

A41943	Bide bataryası (sifon kumandalı)	Krom
A4194323	Bide bataryası (sifon kumandalı)	Altın

- Çıkış ucunda mafsallı perlatör kullanılmıştır.
- Özel debi regülatörlü perlatör sayesinde max. 5 L/dk su akışı sağlanmaktadır.
- Sifon alt grubu fiyata dahil değildir.
- Sifon kumandalı olduğundan taşma deliği olmayan bideler ile uyumlu değildir.

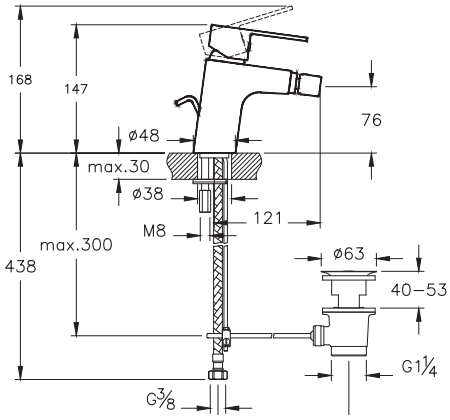

• Bu ürünlerde tesisat ana girişine filtre takılması tavsiye edilir. • Armatür-Lavabo Uyum Tablosu için bkz. sayfa no: 850-901. • Eczacıbaşı Yapı Gereçleri San. ve Tic. A.Ş.'nin ürünler ve teknik detaylarında değişiklik yapma hakkı saklıdır. • Krom armatürler için garanti süresi 10 yıl, renkli kaplamaya sahip armatürler için garanti süresi 5 yıldır (Elektronik lavabo bataryaları ve zaman ayarlı-dokunmatik lavabo bataryaları hariç). • Elektronik lavabo bataryaları ve zaman ayarlı-dokunmatik lavabo bataryaları için garanti süresi 2 yıldır.

ARTEMA

Flo S

Ürün/Kod	Ürün açıklamaları	Kaplama
A41937 YERLİ ÜRETİM	Banyo bataryası	Krom
A4193723 YERLİ ÜRETİM	Banyo bataryası	Altın

- El duşu çıkışı G 1/2"tir.
- Duş kumandası kilitlemelidir.
- Çıkış ucu uzunluğu 165 mm'dir.
- Isı ve debi limitörlü özel kartuş

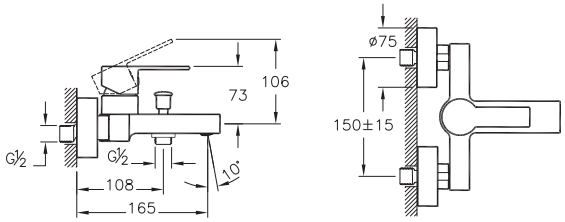

A42212 YERLİ ÜRETİM	Ankastre banyo bataryası (sıva üstü grubu)	Krom
A4221223 YERLİ ÜRETİM	Ankastre banyo bataryası (sıva üstü grubu)	Altın

- Kaba inşaat sırasında A41949 kullanılarak sıva altı montajı yapılmalıdır.
- Sıva altı grubu ürüne dahil değildir.
- Çıkış uçları için bkz. sayfa no: 805-808
- Rozet, kumanda kolu ve yönlendirici ürüne dahildir.

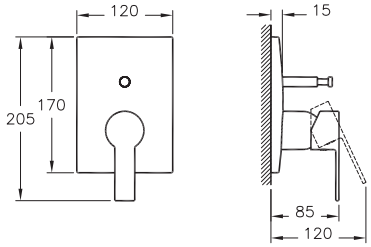

A41949 ◆ ⊕ Λ YERLİ ÜRETİM	Ankastre banyo bataryası (sıva altı grubu)	

- Kaba inşaat sırasında sıva altı montajı yapılmalıdır.
- Sıva üstü grubu ürüne dahil değildir.
- Yönlendirici ile çıkış ucu, duş başlığı, su jetleri veya el duşu (ankastre el duşu çıkışı kullanılarak) seçeneklerinden sadece ikisi kullanılabilir.
- Isı ve debi limitörlü özel kartuş

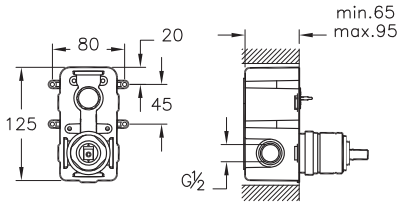

• Bu ürünlerde tesisat ana girişine filtre takılması tavsiye edilir. • Armatür-Lavabo Uyum Tablosu için bkz. sayfa no: 850-901. • Eczacıbaşı Yapı Gereçleri San. ve Tic. A.Ş.'nin ürünler ve teknik detaylarında değişiklik yapma hakkı saklıdır. • Krom armatürler için garanti süresi 10 yıl, renkli kaplamaya sahip armatürler için garanti süresi 5 yıldır (Elektronik lavabo bataryaları ve zaman ayarlı-dokunmatik lavabo bataryaları hariç). • Elektronik lavabo bataryaları ve zaman ayarlı-dokunmatik lavabo bataryaları için garanti süresi 2 yıldır.

ARTEMA

Flo S

Ürün/Kod	Ürün açıklamaları	Kaplama
A42226	Ankastre duş bataryası (sıva üstü grubu)	Krom
A4222623	Ankastre duş bataryası (sıva üstü grubu)	Altın

- Kaba inşaat sırasında A42213 kullanılarak sıva altı montajı yapılmalıdır.
- Sıva altı grubu ürüne dahil değildir.
- Rozet ve kumanda kolu ürüne dahildir.

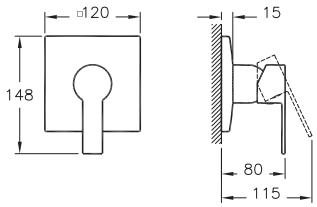

A42213 ◆ ⊕ ∧	Ankastre duş bataryası (sıva altı grubu)	-

- Kaba inşaat sırasında sıva altı montajı yapılmalıdır.
- Sıva üstü grubu ürüne dahil değildir.
- Isı ve debi limitörlü özel kartuş
- Çıkış ucu, duş başlığı, su jetleri veya el duşu (ankastre el duşu çıkışı kullanılarak) seçeneklerinden sadece biri kullanılabilir.

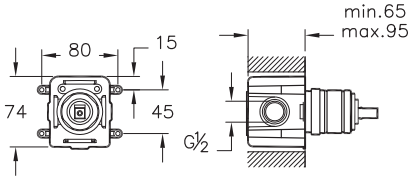

A42249 ◆ ⊕	Ankastre dirsek grubu	-

- Çıkış ucu bağlantısı için kullanılabilir.
- Kaba inşaat sırasında sıva altı montajı yapılmalıdır.

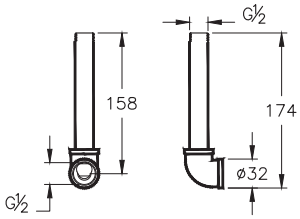

• Bu ürünlerde tesisat ana girişine filtre takılması tavsiye edilir. • Armatür-Lavabo Uyum Tablosu için bkz. sayfa no: 850-901. • Eczacıbaşı Yapı Gereçleri San. ve Tic. A.Ş.'nin ürünler ve teknik detaylarında değişiklik yapma hakkı saklıdır. • Krom armatürler için garanti süresi 10 yıl, renkli kaplamaya sahip armatürler için garanti süresi 5 yıldır (Elektronik lavabo bataryaları ve zaman ayarlı-dokunmatik lavabo bataryaları hariç). • Elektronik lavabo bataryaları ve zaman ayarlı-dokunmatik lavabo bataryaları için garanti süresi 2 yıldır.

ARTEMA

Flo S

Ürün/Kod	Ürün açıklamaları	Kaplama
A49297 YERLİ ÜRETİM	Flo S Ankastre Set (Rain Q, Master 1F)	Krom

- Flo S ankastre banyo bataryası (Sıva üstü grubu) (A42212)
- Ankastre banyo bataryası (Sıva altı grubu) (A41949)
- Master 1F el duşu takımı (A45692)
- Rain Q duş başlığı (A45707STA)
- Duvardan dirsek (A45652)
- Ankastre el duşu çıkışı (A45233)

A41448 YERLİ ÜRETİM	Ankastre stop valf (sıva üstü grubu)	Krom
A4144823 YERLİ ÜRETİM	Ankastre stop valf (sıva üstü grubu)	Altın

- Kaba inşaat sırasında A41441 veya A41442 kullanılarak sıva altı montajı yapılmalıdır.
- Sıva altı grubu ürüne dahil değildir.
- 80x80 mm rozet ürüne dahildir.

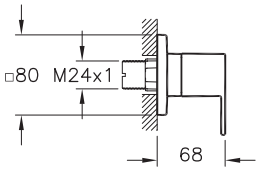

A41441 ◆ ⊕ YERLİ ÜRETİM	Ankastre stop valf (sıva altı grubu)	-

- Kaba inşaat sırasında sıva altı montajı yapılmalıdır.
- Sıva üstü grubu ürüne dahil değildir.
- 180° açma-kapama
- Su giriş bağlantısı G 1/2'tir.
- 50 mm oynama mesafesi

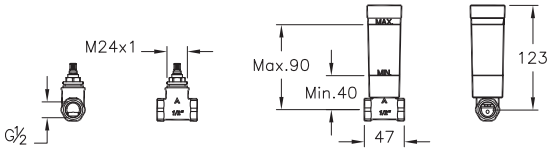

• Bu ürünlerde tesisat ana girişine filtre takılması tavsiye edilir. • Armatür-Lavabo Uyum Tablosu için bkz. sayfa no: 850-901. • Eczacıbaşı Yapı Gereçleri San. ve Tic. A.Ş.'nin ürünler ve teknik detaylarında değişiklik yapma hakkı saklıdır. • Krom armatürler için garanti süresi 10 yıl, renkli kaplamaya sahip armatürler için garanti süresi 5 yıldır (Elektronik lavabo bataryaları ve zaman ayarlı-dokunmatik lavabo bataryaları hariç). • Elektronik lavabo bataryaları ve zaman ayarlı-dokunmatik lavabo bataryaları için garanti süresi 2 yıldır.

ARTEMA

Flo S

Ürün/Kod	Ürün açıklamaları	Kaplama
A42103 VERLI ÜRETIM	Eviye bataryası	Krom

- Çıkış ucu uzunluğu 206 mm'dir.
- Çıkış ucu yüksekliği 268 mm'dir.
- 360° döner boruludur.
- Özel debi kısıcılı perlatör sayesinde max. 5 L/dk su akışı sağlanmaktadır.
- Isı ve debi limitörlü özel kartuş
- Kumanda kolu sağ veya sol tarafta kullanım için uygundur.

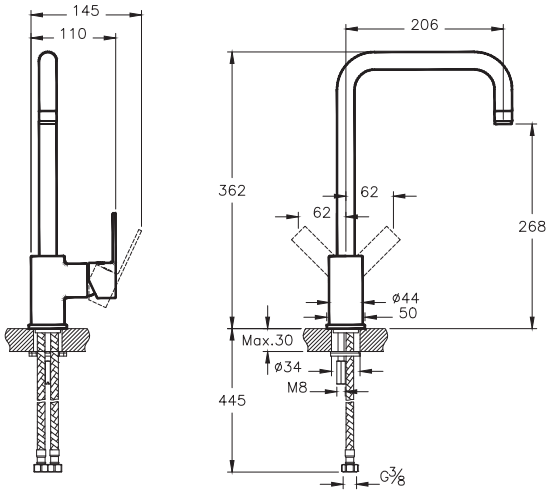

• Bu ürünlerde tesisat ana girişine filtre takılması tavsiye edilir. • Armatür-Lavabo Uyum Tablosu için bkz. sayfa no: 850-901. • Eczacıbaşı Yapı Gereçleri San. ve Tic. A.Ş.'nin ürünler ve teknik detaylarında değişiklik yapma hakkı saklıdır. • Krom armatürler için garanti süresi 10 yıl, renkli kaplamaya sahip armatürler için garanti süresi 5 yıldır (Elektronik lavabo bataryaları ve zaman ayarlı-dokunmatik lavabo bataryaları hariç). • Elektronik lavabo bataryaları ve zaman ayarlı-dokunmatik lavabo bataryaları için garanti süresi 2 yıldır.

ARTEMA

Minimax S

Ürün/Kod	Ürün açıklamaları	Kaplama
A41986 YERLİ ÜRETİM	Lavabo bataryası (sifon kumandalı)	Krom

- Çıkış ucu uzunluğu 120 mm'dir.
- Çıkış ucu yüksekliği 82 mm'dir.
- Özel debi kısıcılı perlatör sayesinde max. 5 L/dk su akışı sağlanmaktadır.
- Isı ve debi limitörlü özel kartuş
- Sifon alt grubu ürüne dahil değildir.
- Sifon alt grubu seçimi için bkz. sayfa no: 819-821
- Sifon kumandalı olduğundan taşma deliği olmayan lavabolar ile uyumlu değildir.

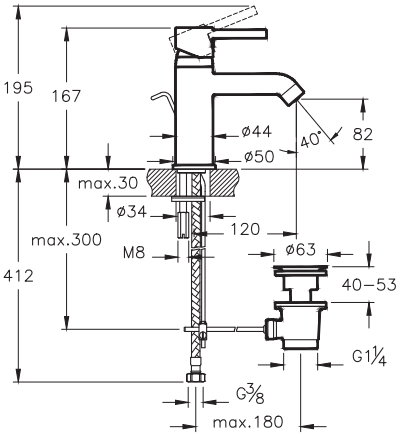

A41984 ◆ YERLİ ÜRETİM	Lavabo bataryası	Krom

- Çıkış ucu uzunluğu 120 mm'dir.
- Çıkış ucu yüksekliği 82 mm'dir.
- Özel debi kısıcılı perlatör sayesinde max. 5 L/dk su akışı sağlanmaktadır.
- Isı ve debi limitörlü özel kartuş

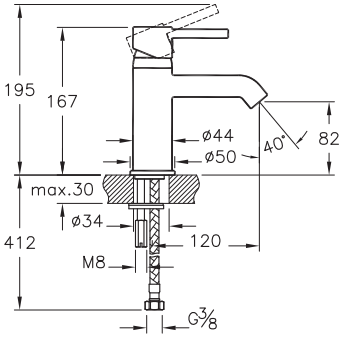

• Bu ürünlerde tesisat ana girişine filtre takılması tavsiye edilir. • Armatür-Lavabo Uyum Tablosu için bkz. sayfa no: 850-901. • Eczacıbaşı Yapı Gereçleri San. ve Tic. A.Ş.'nin ürünler ve teknik detaylarında değişiklik yapma hakkı saklıdır. • Krom armatürler için garanti süresi 10 yıl, renkli kaplamaya sahip armatürler için garanti süresi 5 yıldır (Elektronik lavabo bataryaları ve zaman ayarlı-dokunmatik lavabo bataryaları hariç). • Elektronik lavabo bataryaları ve zaman ayarlı-dokunmatik lavabo bataryaları için garanti süresi 2 yıldır.

ARTEMA

Minimax S

Ürün/Kod	Ürün açıklamaları	Kaplama
A41992 YERLİ ÜRETİM	Lavabo bataryası (çanak, sifon kumandalı)	Krom

- Çıkış ucu uzunluğu 125 mm'dir.
- Çıkış ucu yüksekliği 227 mm'dir.
- Özel debi kısıcılı perlatör sayesinde max. 5 L/dk su akışı sağlanmaktadır.
- Isı ve debi limitörlü özel kartuş
- Sifon alt grubu ürüne dahil değildir.
- Sifon alt grubu seçimi için bkz. sayfa no: 819-821
- Sifon kumandalı olduğundan taşma deliği olmayan lavabolar ile uyumlu değildir.

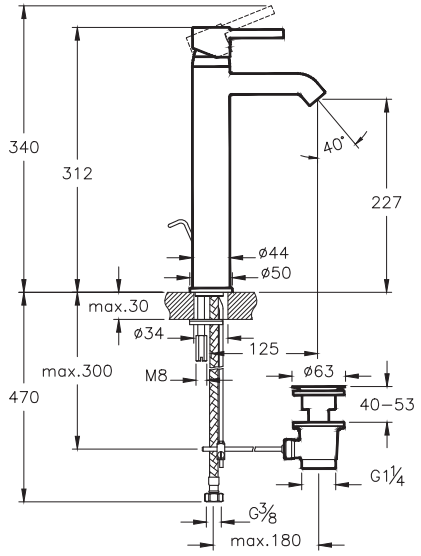

A41990 ◆ YERLİ ÜRETİM	Lavabo bataryası (çanak)	Krom

- Çıkış ucu uzunluğu 125 mm'dir.
- Çıkış ucu yüksekliği 227 mm'dir.
- Özel debi kısıcılı perlatör sayesinde max. 5 L/dk su akışı sağlanmaktadır.
- Isı ve debi limitörlü özel kartuş

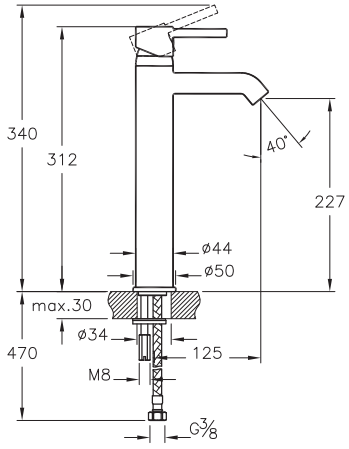

• Bu ürünlerde tesisat ana girişine filtre takılması tavsiye edilir. • Armatür-Lavabo Uyum Tablosu için bkz. sayfa no: 850-901. • Eczacıbaşı Yapı Gereçleri San. ve Tic. A.Ş.'nin ürünler ve teknik detaylarında değişiklik yapma hakkı saklıdır. • Krom armatürler için garanti süresi 10 yıl, renkli kaplamaya sahip armatürler için garanti süresi 5 yıldır (Elektronik lavabo bataryaları ve zaman ayarlı-dokunmatik lavabo bataryaları hariç). • Elektronik lavabo bataryaları ve zaman ayarlı-dokunmatik lavabo bataryaları için garanti süresi 2 yıldır.

ARTEMA

Minimax S

Ürün/Kod	Ürün açıklamaları	Kaplama
A41999 YERLİ ÜRETİM	Lavabo bataryası (döner borulu)	Krom

- Çıkış ucu uzunluğu 112 mm'dir.
- Çıkış ucu yüksekliği 212 mm'dir.
- Döner boruludur.
- Özel debi kısıcılı perlatör sayesinde max. 5 L/dk su akışı sağlanmaktadır.
- Isı ve debi limitörlü özel kartuş

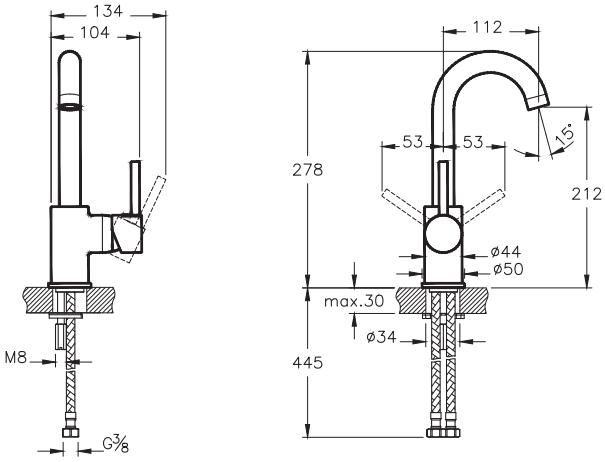

A42312STA ◆ YERLİ ÜRETİM	Lavabo bataryası (özel ihtiyaçlar için)	Krom

- Tek kumandalı açma-kapama
- Çıkış ucu uzunluğu 120 mm'dir.
- Çıkış ucu yüksekliği 82 mm'dir.
- Bedensel engelli lavabolarda kullanılabilir.
- Isı ve debi regülatörlü özel kartuş
- Özel debi kısıcılı perlatör sayesinde max. 5 L/dk su akışı sağlanmaktadır.
- STA uzantılı kodlarda max. 1,3 L/dk su akışı sağlanmaktadır.

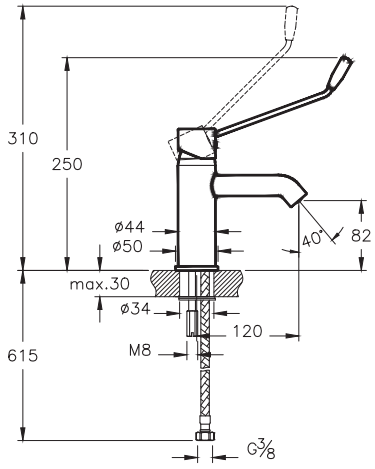

• Bu ürünlerde tesisat ana girişine filtre takılması tavsiye edilir. • Armatür-Lavabo Uyum Tablosu için bkz. sayfa no: 850-901. • Eczacıbaşı Yapı Gereçleri San. ve Tic. A.Ş.'nin ürünler ve teknik detaylarında değişiklik yapma hakkı saklıdır. • Krom armatürler için garanti süresi 10 yıl, renkli kaplamaya sahip armatürler için garanti süresi 5 yıldır (Elektronik lavabo bataryaları ve zaman ayarlı-dokunmatik lavabo bataryaları hariç). • Elektronik lavabo bataryaları ve zaman ayarlı-dokunmatik lavabo bataryaları için garanti süresi 2 yıldır.

ARTEMA

Minimax S

Ürün/Kod	Ürün açıklamaları	Kaplama
A42311STA	Lavabo bataryası (özel ihtiyaçlar için, duvardan)	Krom

- Tek kumandalı açma-kapama
- Çıkış ucu uzunluğu 245 mm'dir.
- Bedensel engelli lavabolarda kullanılabilir.
- Isı ve debi limitörlü özel kartuş
- Özel debi kısıcılı perlatör sayesinde max. 1,3 L/dk su akışı sağlanmaktadır.

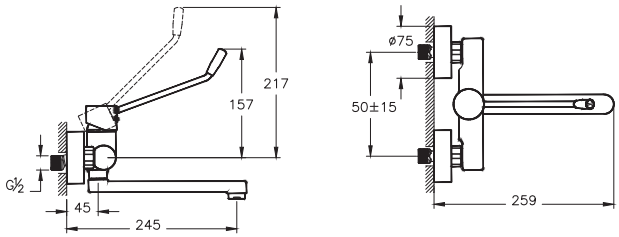

A41579	Lavabo musluğu	Krom

- Tezgah üzeri
- Çıkış ucu uzunluğu 100 mm'dir.
- Çıkış ucu yüksekliği 47 mm'dir.
- Sadece soğuk su bağlantılıdır.

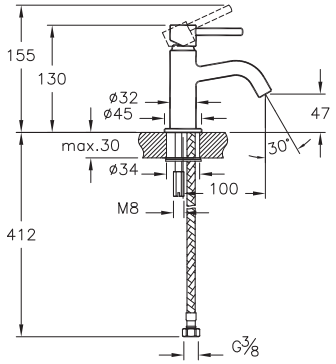

A41988	Bide bataryası (sifon kumandalı)	Krom

- Çıkış ucunda mafsallı perlatör kullanılmıştır.
- Isı ve debi ayarlı özel kartuş
- Özel debi regülatörlü perlatör sayesinde max. 5 L/dk su akışı sağlanmaktadır.
- Sifon alt grubu fiyata dahil değildir.
- Sifon kumandalı olduğundan taşma deliği olmayan bideler ile uyumlu değildir.

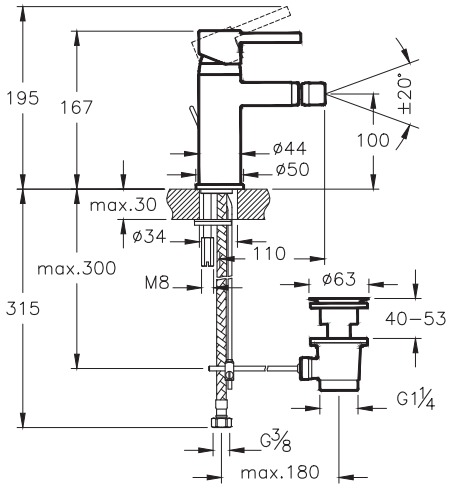

• Bu ürünlerde tesisat ana girişine filtre takılması tavsiye edilir. • Armatür-Lavabo Uyum Tablosu için bkz. sayfa no: 850-901. • Eczacıbaşı Yapı Gereçleri San. ve Tic. A.Ş.'nin ürünler ve teknik detaylarında değişiklik yapma hakkı saklıdır. • Krom armatürler için garanti süresi 10 yıl, renkli kaplamaya sahip armatürler için garanti süresi 5 yıldır (Elektronik lavabo bataryaları ve zaman ayarlı-dokunmatik lavabo bataryaları hariç). • Elektronik lavabo bataryaları ve zaman ayarlı-dokunmatik lavabo bataryaları için garanti süresi 2 yıldır.

ARTEMA

Minimax S

Ürün/Kod	Ürün açıklamaları	Kaplama
A41994 ◆ YERLİ ÜRETİM	Banyo bataryası	Krom

- El duşu çıkışı G 1/2"tir.
- Duş kumandası kilitlemelidir.
- Çıkış ucu uzunluğu 167 mm'dir.
- Isı ve debi limitörlü özel kartuş

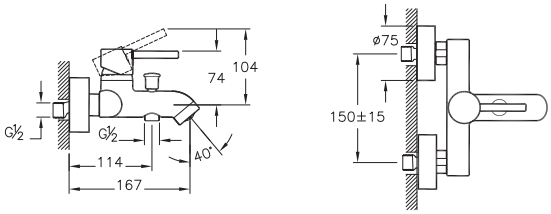

A41996 YERLİ ÜRETİM	Duş bataryası	Krom

- El duşu çıkışı G 1/2"tir.
- Isı ve debi limitörlü özel kartuş

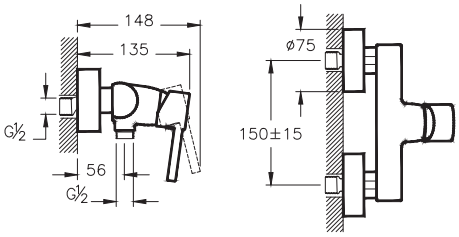

A42865 YERLİ ÜRETİM	Ankastre banyo bataryası (3 yollu yönlendiricili)	Krom

- Kaba inşaat sırasında A42861 sıva altı montajı yapılmalıdır.
- Sıva altı grubu ürüne dahil değildir.
- 3 yollu yönlendiricili.
- Yönlendirici ile çıkış ucu, duş başlığı, su jetleri veya el duşu (ankastre el duşu çıkışı kullanılarak) seçeneklerinden sadece üçü kullanılabilir.
- Çıkış ucu kullanılacaksa A42607 veya A42618 kodlu çıkış ucu kullanımı tavsiye edilir. Diğer çıkış uçları için bkz. sayfa no: 805-808
- Rozet, kumanda kolu ve yönlendirici ürüne dahildir.

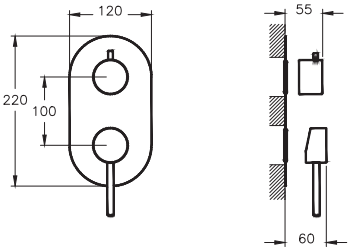

A42861 YERLİ ÜRETİM	Ankastre banyo bataryası (sıva altı grubu)	-

- Kaba inşaat sırasında sıva altı montajı yapılmalıdır.
- Sıva üstü grubu ürüne dahil değildir.
- Yönlendirici ile çıkış ucu, duş başlığı, su jetleri veya el duşu (ankastre el duşu çıkışı kullanılarak) seçeneklerinden sadece ikisi kullanılabilir.
- Isı ve debi limitörlü özel kartuş

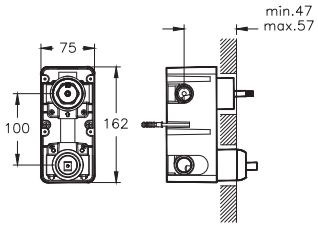

• Bu ürünlerde tesisat ana girişine filtre takılması tavsiye edilir. • Armatür-Lavabo Uyum Tablosu için bkz. sayfa no: 850-901. • Eczacıbaşı Yapı Gereçleri San. ve Tic. A.Ş.'nin ürünler ve teknik detaylarında değişiklik yapma hakkı saklıdır. • Krom armatürler için garanti süresi 10 yıl, renkli kaplamaya sahip armatürler için garanti süresi 5 yıldır (Elektronik lavabo bataryaları ve zaman ayarlı-dokunmatik lavabo bataryaları hariç). • Elektronik lavabo bataryaları ve zaman ayarlı-dokunmatik lavabo bataryaları için garanti süresi 2 yıldır.

ARTEMA

Minimax S

Ürün/Kod	Ürün açıklamaları	Kaplama
A42210 ◆ YERLİ ÜRETİM	Ankastre banyo bataryası (sıva üstü grubu)	Krom

- Kaba inşaat sırasında A41949 kullanılarak sıva altı montajı yapılmalıdır.
- Sıva altı grubu ürüne dahil değildir.
- Yönlendiricili.
- Çıkış ucu kullanılacaksa A42607 ve A42618 kodlu çıkış ucu kullanımı tavsiye edilir. Diğer çıkış uçları için bkz. sayfa no: 805-808
- Rozet, kumanda kolu ve yönlendirici ürüne dahildir.

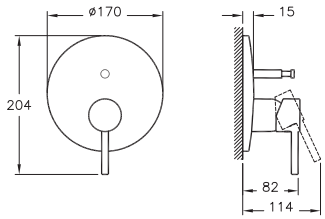

A41949 ◆ ⊕ ∧ YERLİ ÜRETİM	Ankastre banyo bataryası (sıva altı grubu)	-

- Kaba inşaat sırasında sıva altı montajı yapılmalıdır.
- Sıva üstü grubu ürüne dahil değildir.
- Yönlendirici ile çıkış ucu, duş başlığı, su jetleri veya el duşu (ankastre el duşu çıkışı kullanılarak) seçeneklerinden sadece ikisi kullanılabilir.
- Isı ve debi limitörlü özel kartuş

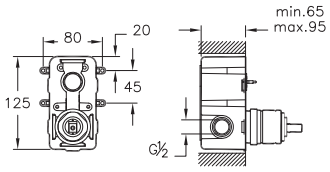

A42224 YERLİ ÜRETİM	Ankastre duş bataryası (sıva üstü grubu)	Krom

- Kaba inşaat sırasında A42213 kullanılarak sıva altı montajı yapılmalıdır.
- Sıva altı grubu ürüne dahil değildir.
- Rozet ve kumanda kolu ürüne dahildir.

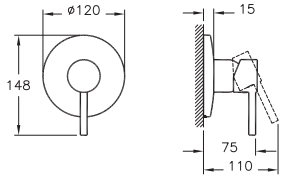

A42213 ◆ ⊕ ∧ YERLİ ÜRETİM	Ankastre duş bataryası (sıva altı grubu)	-

- Kaba inşaat sırasında sıva altı montajı yapılmalıdır.
- Sıva üstü grubu ürüne dahil değildir.
- Isı ve debi limitörlü özel kartuş
- Çıkış ucu, duş başlığı, su jetleri veya el duşu (ankastre el duşu çıkışı kullanılarak) seçeneklerinden sadece biri kullanılabilir.

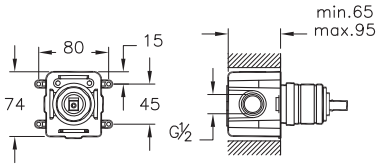

• Bu ürünlerde tesisat ana girişine filtre takılması tavsiye edilir. • Armatür-Lavabo Uyum Tablosu için bkz. sayfa no: 850-901. • Eczacıbaşı Yapı Gereçleri San. ve Tic. A.Ş.'nin ürünler ve teknik detaylarında değişiklik yapma hakkı saklıdır. • Krom armatürler için garanti süresi 10 yıl, renkli kaplamaya sahip armatürler için garanti süresi 5 yıldır (Elektronik lavabo bataryaları ve zaman ayarlı-dokunmatik lavabo bataryaları hariç). • Elektronik lavabo bataryaları ve zaman ayarlı-dokunmatik lavabo bataryaları için garanti süresi 2 yıldır.

ARTEMA

Minimax S

Ürün/Kod	Ürün açıklamaları	Kaplama
A42607 ◆ YERLİ ÜRETİM	Çıkış ucu (el duşu çıkışlı)	Krom

- Ankastre banyo veya ankastre duş bataryaları ile uyumludur.
- Çıkış ucu uzunluğu 157 mm'dir.
- Minimax S ve Win S serileri ile kullanımı tavsiye edilir.

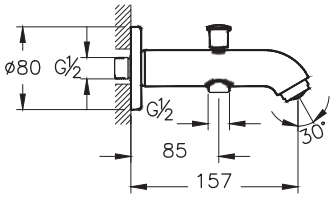

A42618 YERLİ ÜRETİM	Çıkış ucu	Krom

- Ankastre banyo veya ankastre duş bataryaları ile uyumludur.
- Çıkış ucu uzunluğu 157 mm'dir.
- Kaba inşaat sırasında A42249 kullanılarak sıva altı montajı yapılmalıdır.

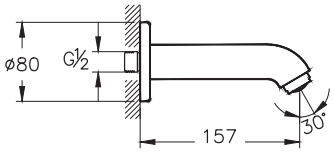

A42249 ◆ ⊕ ∧ YERLİ ÜRETİM	Ankastre dirsek grubu	-

- Çıkış ucu bağlantısı için kullanılabilir.
- Kaba inşaat sırasında sıva altı montajı yapılmalıdır.

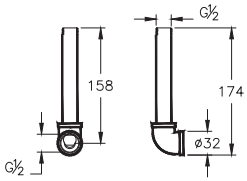

A42638 YERLİ ÜRETİM	Küvet bataryası (3 delikli)	Krom

- Çıkış ucu uzunluğu 185 mm'dir.
- Spiral uzunluğu 2.000 mm'dir.
- Sense el duşu ve Chroma-tech spiral ürüne dahildir.
- El duşu spirali için küvet altına monte edilen "süzülen suyu toplama sistemi" ürüne dahildir.

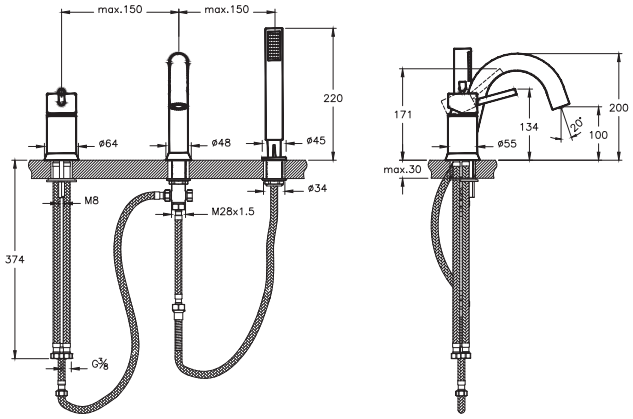

• Bu ürünlerde tesisat ana girişine filtre takılması tavsiye edilir. • Armatür-Lavabo Uyum Tablosu için bkz. sayfa no: 850-901. • Eczacıbaşı Yapı Gereçleri San. ve Tic. A.Ş.'nin ürünler ve teknik detaylarında değişiklik yapma hakkı saklıdır. • Krom armatürler için garanti süresi 10 yıl, renkli kaplamaya sahip armatürler için garanti süresi 5 yıldır (Elektronik lavabo bataryaları ve zaman ayarlı-dokunmatik lavabo bataryaları hariç). • Elektronik lavabo bataryaları ve zaman ayarlı-dokunmatik lavabo bataryaları için garanti süresi 2 yıldır.

ARTEMA

Minimax S

Ürün/Kod	Ürün açıklamaları	Kaplama
A49272 YERLİ ÜRETİM	Minimax S Ankastre Duş Seti (Cozy 5F)	Krom
	• Minimax S ankastre duş bataryası (sıva üstü grubu) (A42224) • Ankastre duş bataryası (sıva altı grubu) (A42213) • Cozy 5F el duşu takımı (A45681) • Ankastre el duşu çıkışı (A45223)	
A49296 YERLİ ÜRETİM	Minimax S Ankastre Set (Rain L, Snow 3F)	Krom
	• Minimax S ankastre banyo bataryası (Sıva üstü grubu) (A42210) • Ankastre banyo bataryası (Sıva altı grubu) (A41949) • Snow 3F el duşu takımı (A45736STA) • Rain L duş başlığı (A45708STA) • Duvardan dirsek (A45652) • Ankastre el duşu çıkışı (A45223)	
A49273 ◆ YERLİ ÜRETİM	Minimax S Ankastre Duş Seti (Rain L, Snow 3F)	Krom
	• Minimax S ankastre banyo bataryası (3 yollu yönlendiricili) (A42865) • Minimax S ankastre banyo bataryası (sıva altı grubu) (A42861) • Minimax S çıkış ucu (A42618) • Snow 3F el duşu takımı (A45736STA) • Rain L duş başlığı (A45708STA) • Duvardan dirsek (A45652) • Ankastre el duşu çıkışı (A45223)	

• Bu ürünlerde tesisat ana girişine filtre takılması tavsiye edilir. • Armatür-Lavabo Uyum Tablosu için bkz. sayfa no: 850-901. • Eczacıbaşı Yapı Gereçleri San. ve Tic. A.Ş.'nin ürünler ve teknik detaylarında değişiklik yapma hakkı saklıdır. • Krom armatürler için garanti süresi 10 yıl, renkli kaplamaya sahip armatürler için garanti süresi 5 yıldır (Elektronik lavabo bataryaları ve zaman ayarlı-dokunmatik lavabo bataryaları hariç). • Elektronik lavabo bataryaları ve zaman ayarlı-dokunmatik lavabo bataryaları için garanti süresi 2 yıldır.

ARTEMA

Minimax S

Ürün/Kod	Ürün açıklamaları	Kaplama
A42095 YERLİ ÜRETİM	Eviye bataryası (duvardan)	Krom

- Çıkış ucu uzunluğu 245 mm'dir.
- Döner boruludur.
- Isı ve debi limitörlü özel kartuş
- Özel debi kısıcılı perlatör sayesinde max. 5 L/dk su akışı sağlanmaktadır

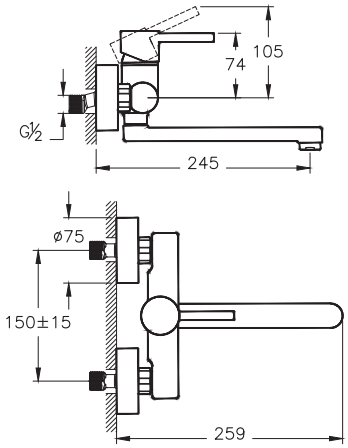

A42091 ◆ YERLİ ÜRETİM	Eviye bataryası	Krom
A4209136 ◆ YERLİ ÜRETİM	Eviye bataryası	Mat siyah
A4209134 YERLİ ÜRETİM	Eviye bataryası	Fırçalı nikel

- Çıkış ucu uzunluğu 208 mm'dir.
- Çıkış ucu yüksekliği 245 mm'dir.
- 360° döner boruludur.
- Isı ve debi limitörlü özel kartuş
- Özel debi kısıcılı perlatör sayesinde max. 5 L/dk su akışı sağlanmaktadır.
- Kumanda kolu sağ veya sol tarafta kullanım için uygundur.

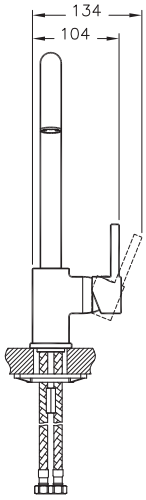

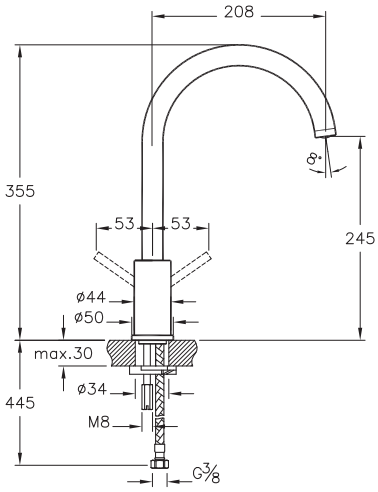

• Bu ürünlerde tesisat ana girişine filtre takılması tavsiye edilir. • Armatür-Lavabo Uyum Tablosu için bkz. sayfa no: 850-901. • Eczacıbaşı Yapı Gereçleri San. ve Tic. A.Ş.'nin ürünler ve teknik detaylarında değişiklik yapma hakkı saklıdır. • Krom armatürler için garanti süresi 10 yıl, renkli kaplamaya sahip armatürler için garanti süresi 5 yıldır (Elektronik lavabo bataryaları ve zaman ayarlı-dokunmatik lavabo bataryaları hariç). • Elektronik lavabo bataryaları ve zaman ayarlı-dokunmatik lavabo bataryaları için garanti süresi 2 yıldır.

ARTEMA

Flow Square YENİ

Ürün/Kod	Ürün açıklamaları	Kaplama
A43044 YERLİ ÜRETİM YENİ	Lavabo bataryası	Krom
A4304436 YERLİ ÜRETİM YENİ	Lavabo bataryası	Mat siyah

- Çıkış ucu uzunluğu 101 mm.
- Çıkış ucu yüksekliği 86 mm.
- Isı ve debi limitörlü özel kartuş.
- Özel debi kısıcılı perlatör sayesinde max. 5L/dk su akışı sağlanmaktadır
- Ek aparat gerektirmeyen pratik montaj.

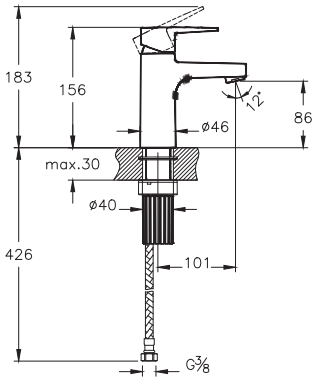

1 Temmuz 2024 tarihi itibariyle satış hattına alınacaktır.

A43044ENR YERLİ ÜRETİM YENİ	BluEco lavabo bataryası	Krom
A4304436ENR YERLİ ÜRETİM YENİ	BluEco lavabo bataryası	Mat siyah

- Çıkış ucu uzunluğu 101 mm.
- Çıkış ucu yüksekliği 86 mm.
- Özel debi kısıcılı perlatör sayesinde max. 5L/dk su akışı sağlanmaktadır
- Sürdürülebilirliği destekleyen kartuş ile bireysel ve toplu kullanım alanlarında enerji tasarrufu sağlar.
- Ek aparat gerektirmeyen pratik montaj.
- Orta konumda soğuk su başlangıcı ile enerji tüketimini ve karbon salınımını azaltan kartuş kullanılmıştır.

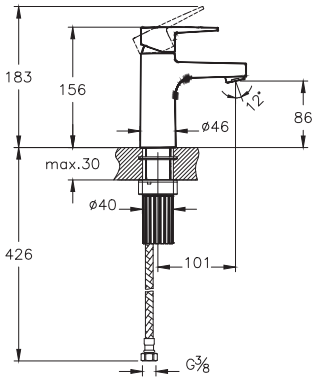

1 Temmuz 2024 tarihi itibariyle satış hattına alınacaktır.

• Bu ürünlerde tesisat ana girişine filtre takılması tavsiye edilir. • Armatür-Lavabo Uyum Tablosu için bkz. sayfa no: 850-901. • Eczacıbaşı Yapı Gereçleri San. ve Tic. A.Ş.'nin ürünler ve teknik detaylarında değişiklik yapma hakkı saklıdır. • Krom armatürler için garanti süresi 10 yıl, renkli kaplamaya sahip armatürler için garanti süresi 5 yıldır (Elektronik lavabo bataryaları ve zaman ayarlı-dokunmatik lavabo bataryaları hariç). • Elektronik lavabo bataryaları ve zaman ayarlı-dokunmatik lavabo bataryaları için garanti süresi 2 yıldır.

ARTEMA

Flow Square YENİ

Ürün/Kod	Ürün açıklamaları	Kaplama
A42938 YERLİ ÜRETİM YENİ	Lavabo bataryası (yüksek)	Krom
A4293836 YERLİ ÜRETİM YENİ	Lavabo bataryası (yüksek)	Mat siyah

- Çıkış ucu uzunluğu 111 mm.
- Çıkış ucu yüksekliği 105 mm.
- Isı ve debi limitörlü özel kartuş.
- Özel debi kısıcılı perlatör sayesinde max. 5L/dk su akışı sağlanmaktadır
- Ek aparat gerektirmeyen pratik montaj.

1 Temmuz 2024 tarihi itibariyle satış hattına alınacaktır.

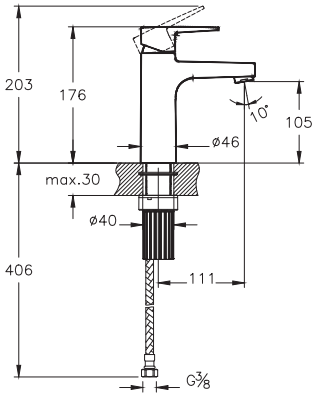

A42938ENR YERLİ ÜRETİM YENİ	BluEco lavabo bataryası (yüksek)	Krom
A4293836ENR YERLİ ÜRETİM YENİ	BluEco lavabo bataryası (yüksek)	Mat siyah

- Çıkış ucu uzunluğu 111 mm.
- Çıkış ucu yüksekliği 105 mm.
- Özel debi kısıcılı perlatör sayesinde max. 5L/dk su akışı sağlanmaktadır
- Sürdürülebilirliği destekleyen kartuş ile bireysel ve toplu kullanım alanlarında enerji tasarrufu sağlar.
- Ek aparat gerektirmeyen pratik montaj.
- Orta konumda soğuk su başlangıcı ile enerji tüketimini ve karbon salınımını azaltan kartuş kullanılmıştır.

1 Temmuz 2024 tarihi itibariyle satış hattına alınacaktır.

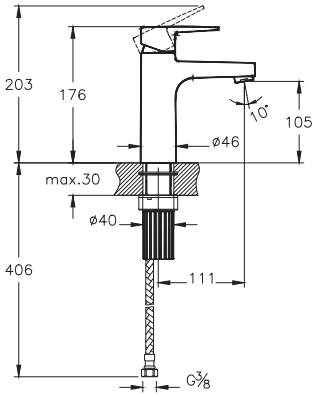

• Bu ürünlerde tesisat ana girişine filtre takılması tavsiye edilir. • Armatür-Lavabo Uyum Tablosu için bkz. sayfa no: 850-901. • Eczacıbaşı Yapı Gereçleri San. ve Tic. A.Ş.'nin ürünler ve teknik detaylarında değişiklik yapma hakkı saklıdır. • Krom armatürler için garanti süresi 10 yıl, renkli kaplamaya sahip armatürler için garanti süresi 5 yıldır (Elektronik lavabo bataryaları ve zaman ayarlı-dokunmatik lavabo bataryaları hariç). • Elektronik lavabo bataryaları ve zaman ayarlı-dokunmatik lavabo bataryaları için garanti süresi 2 yıldır.

ARTEMA

Flow Square YENİ

Ürün/Kod	Ürün açıklamaları	Kaplama
A42936 YERLİ ÜRETİM YENİ	Lavabo bataryası (çanak)	Krom
A4293636 YERLİ ÜRETİM YENİ	Lavabo bataryası (çanak)	Mat siyah

- Çıkış ucu uzunluğu 168 mm.
- Çıkış ucu yüksekliği 230 mm.
- Isı ve debi limitörlü özel kartuş.
- Özel debi kısıcılı perlatör sayesinde max. 5L/dk su akışı sağlanmaktadır
- Ek aparat gerektirmeyen pratik montaj.

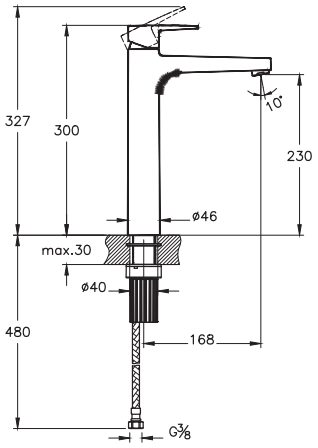

1 Temmuz 2024 tarihi itibariyle satış hattına alınacaktır.

A42936ENR YERLİ ÜRETİM YENİ	BluEco lavabo bataryası (çanak)	Krom
A4293636ENR YERLİ ÜRETİM YENİ	BluEco lavabo bataryası (çanak)	Mat siyah

- Çıkış ucu uzunluğu 168 mm.
- Çıkış ucu yüksekliği 230 mm.
- Özel debi kısıcılı perlatör sayesinde max. 5L/dk su akışı sağlanmaktadır
- Sürdürülebilirliği destekleyen kartuş ile bireysel ve toplu kullanım alanlarında enerji tasarrufu sağlar.
- Ek aparat gerektirmeyen pratik montaj.
- Orta konumda soğuk su başlangıcı ile enerji tüketimini ve karbon salınımını azaltan kartuş kullanılmıştır.

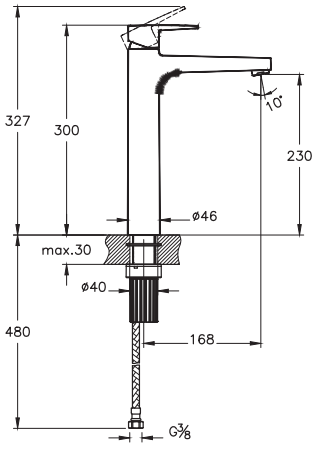

1 Temmuz 2024 tarihi itibariyle satış hattına alınacaktır.

• Bu ürünlerde tesisat ana girişine filtre takılması tavsiye edilir. • Armatür-Lavabo Uyum Tablosu için bkz. sayfa no: 850-901. • Eczacıbaşı Yapı Gereçleri San. ve Tic. A.Ş.'nin ürünler ve teknik detaylarında değişiklik yapma hakkı saklıdır. • Krom armatürler için garanti süresi 10 yıl, renkli kaplamaya sahip armatürler için garanti süresi 5 yıldır (Elektronik lavabo bataryaları ve zaman ayarlı-dokunmatik lavabo bataryaları hariç). • Elektronik lavabo bataryaları ve zaman ayarlı-dokunmatik lavabo bataryaları için garanti süresi 2 yıldır.

ARTEMA

Flow Square YENİ

Ürün/Kod	Ürün açıklamaları	Kaplama
A43165 YERLİ ÜRETİM YENİ	Lavabo bataryası (döner borulu)	Krom
A4316536 YERLİ ÜRETİM YENİ	Lavabo bataryası (döner borulu)	Mat siyah

- Çıkış ucu uzunluğu 114 mm.
- Çıkış ucu yüksekliği 205 mm.
- Döner boruludur.
- Isı ve debi limitörlü özel kartuş.
- Özel debi kısıcılı perlatör sayesinde max. 5L/dk su akışı sağlanmaktadır
- Ek aparat gerektirmeyen pratik montaj.

1 Temmuz 2024 tarihi itibariyle satış hattına alınacaktır.

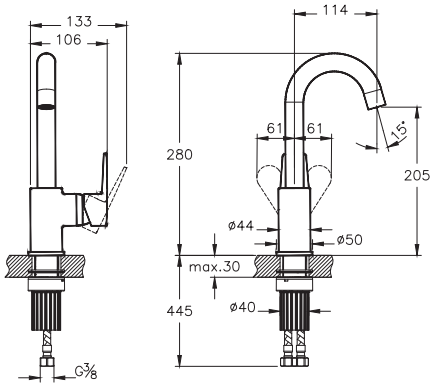

A43165ENR YERLİ ÜRETİM YENİ	BlueEco lavabo bataryası (döner borulu)	Krom
A4316536ENR YERLİ ÜRETİM YENİ	BlueEco lavabo bataryası (döner borulu)	Mat siyah

- Çıkış ucu uzunluğu 114 mm.
- Çıkış ucu yüksekliği 205 mm.
- Döner boruludur.
- Özel debi kısıcılı perlatör sayesinde max. 5L/dk su akışı sağlanmaktadır
- Sürdürülebilirliği destekleyen kartuş ile bireysel ve toplu kullanım alanlarında enerji tasarrufu sağlar.
- Ek aparat gerektirmeyen pratik montaj.
- Orta konumda soğuk su başlangıcı ile enerji tüketimini ve karbon salınımını azaltan kartuş kullanılmıştır. .

1 Temmuz 2024 tarihi itibariyle satış hattına alınacaktır.

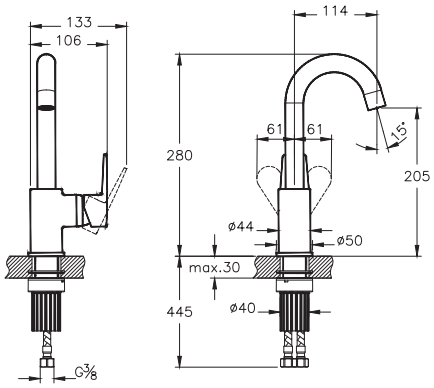

• Bu ürünlerde tesisat ana girişine filtre takılması tavsiye edilir. • Armatür-Lavabo Uyum Tablosu için bkz. sayfa no: 850-901. • Eczacıbaşı Yapı Gereçleri San. ve Tic. A.Ş.'nin ürünler ve teknik detaylarında değişiklik yapma hakkı saklıdır. • Krom armatürler için garanti süresi 10 yıl, renkli kaplamaya sahip armatürler için garanti süresi 5 yıldır (Elektronik lavabo bataryaları ve zaman ayarlı-dokunmatik lavabo bataryaları hariç). • Elektronik lavabo bataryaları ve zaman ayarlı-dokunmatik lavabo bataryaları için garanti süresi 2 yıldır.

Flow Square YENİ

Ürün/Kod	Ürün açıklamaları	Kaplama
A43180 YERLİ ÜRETİM YENİ	Ankastre lavabo bataryası (sıva üstü grubu)	Krom
A4318036 YERLİ ÜRETİM YENİ	Ankastre lavabo bataryası (sıva üstü grubu)	Mat siyah

- Kaba inşaat sırasında A42230 kullanılarak sıva altı montajı yapılmalıdır.
- Çıkış ucu uzunluğu 212 mm.
- Isı ve debi limitörlü özel kartuş.
- Özel debi kısıcılı perlatör sayesinde max. 5L/dk su akışı sağlanmaktadır
- Ek aparat gerektirmeyen pratik montaj.
- Sıva altı grubu ürüne dahil değildir.

1 Temmuz 2024 tarihi itibariyle satış hattına alınacaktır.

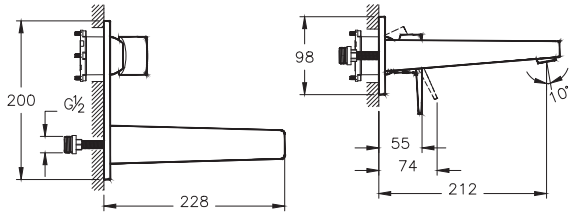

A42230 ◆ ⊕ ∧ YERLİ ÜRETİM	Ankastre lavabo bataryası (sıva altı grubu)	-

- Kaba inşaat sırasında sıva altı montaj yapılmalıdır.
- Sıva üstü grubu ürüne dahil değildir.

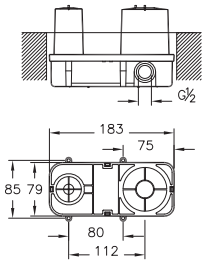

A42941 YERLİ ÜRETİM YENİ	Bide bataryası	Krom
A4294136 YERLİ ÜRETİM YENİ	Bide bataryası	Mat siyah

- Çıkış ucunda mafsallı perlatör kullanılmıştır.
- Özel debi kısıcılı perlatör sayesinde max. 5 L/dk su akışı sağlanmaktadır.
- Isı ve debi ayarlı özel kartuş
- Sifon alt grubu ürüne dahil değildir.
- Sifon kumandalı olduğundan taşma deliği olmayan lavabolar ile uyumlu değildir.

1 Temmuz 2024 tarihi itibariyle satış hattına alınacaktır.

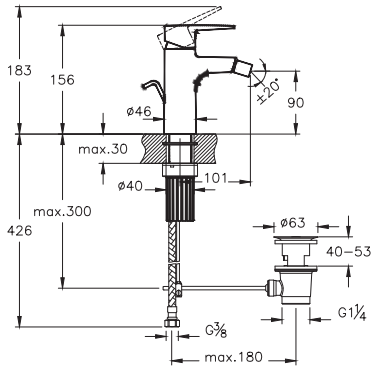

• Bu ürünlerde tesisat ana girişine filtre takılması tavsiye edilir. • Armatür-Lavabo Uyum Tablosu için bkz. sayfa no: 850-901. • Eczacıbaşı Yapı Gereçleri San. ve Tic. A.Ş.'nin ürünler ve teknik detaylarında değişiklik yapma hakkı saklıdır. • Krom armatürler için garanti süresi 10 yıl, renkli kaplamaya sahip armatürler için garanti süresi 5 yıldır (Elektronik lavabo bataryaları ve zaman ayarlı-dokunmatik lavabo bataryaları hariç). • Elektronik lavabo bataryaları ve zaman ayarlı-dokunmatik lavabo bataryaları için garanti süresi 2 yıldır.

ARTEMA

Flow Square YENİ

Ürün/Kod	Ürün açıklamaları	Kaplama
A43063 YERLİ ÜRETİM YENİ	Banyo bataryası	Krom
A4306336 YERLİ ÜRETİM YENİ	Banyo bataryası	Mat siyah

- El duşu çıkışı G 1/2"tir
- Duş kumandası kilitlemelidir.
- Çıkış ucu uzunluğu 152 mm'dir
- Isı ve debi limitörlü özel kartuş.

1 Temmuz 2024 tarihi itibariyle satış hattına alınacaktır.

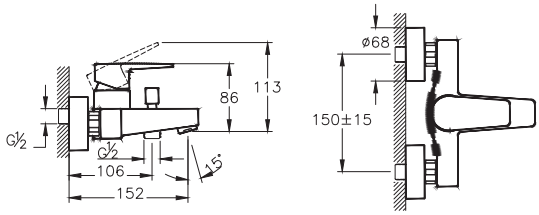

Ürün/Kod	Ürün açıklamaları	Kaplama
A42931 YERLİ ÜRETİM YENİ	Duş bataryası	Krom
A4293136 YERLİ ÜRETİM YENİ	Duş bataryası	Mat siyah

- El duşu çıkışı G 1/2"tir
- Isı ve debi limitörlü özel kartuş.

1 Temmuz 2024 tarihi itibariyle satış hattına alınacaktır.

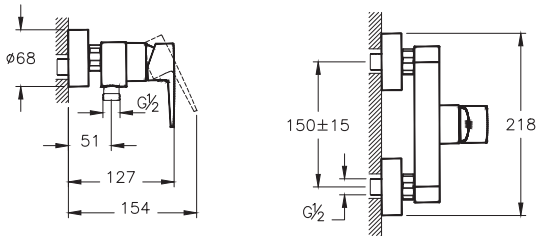

Ürün/Kod	Ürün açıklamaları	Kaplama
A43268 YERLİ ÜRETİM YENİ	Ankastre termostatik banyo/duş bataryası (V-Box, sıva üstü grubu)	Krom
A4326836 YERLİ ÜRETİM YENİ	Ankastre termostatik banyo/duş bataryası (V-Box, sıva üstü grubu)	Mat siyah

- Kaba inşaat sırasında A42806 kullanılarak sıva altı montajı yapılmalıdır.
- Sıva altı grubu ürüne dahil değildir.
- Yönlendirici ile çıkış ucu, duş başlığı, su jetleri veya el duşu (ankastre el duşu çıkışı kullanılarak) seçeneklerinden sadece ikisi kullanılabilir.
- 38°C üzerindeki sıcaklıklara istenmeden çıkılmasını engelleyici emniyet butonu
- Termostatik kartuş
- Yönlendirici üzerinden 90° açma kapama ve yönlendirme
- Kartuş grubu, rozet, kumanda kolu ve yönlendirici ürüne dahildir.

1 Ocak 2024 tarihi itibariyle satış hattına alınacaktır.

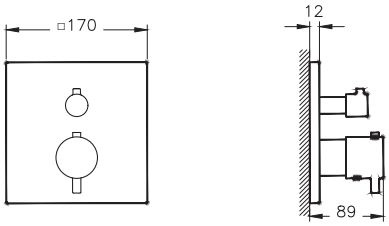

• Bu ürünlerde tesisat ana girişine filtre takılması tavsiye edilir. • Armatür-Lavabo Uyum Tablosu için bkz. sayfa no: 850-901. • Eczacıbaşı Yapı Gereçleri San. ve Tic. A.Ş.'nin ürünler ve teknik detaylarında değişiklik yapma hakkı saklıdır. • Krom armatürler için garanti süresi 10 yıl, renkli kaplamaya sahip armatürler için garanti süresi 5 yıldır (Elektronik lavabo bataryaları ve zaman ayarlı-dokunmatik lavabo bataryaları hariç). • Elektronik lavabo bataryaları ve zaman ayarlı-dokunmatik lavabo bataryaları için garanti süresi 2 yıldır.

ARTEMA

Flow Square YENİ

Ürün/Kod	Ürün açıklamaları	Kaplama
A43358 YERLİ ÜRETİM YENİ	Ankastre termostatik duş bataryası (V-Box, sıva üstü grubu)	Krom
A4335836 YERLİ ÜRETİM YENİ	Ankastre termostatik duş bataryası (V-Box, sıva üstü grubu)	Mat siyah

- Kaba inşaat sırasında A42806 kullanılarak sıva altı montajı yapılmalıdır.
- Sıva altı grubu ürüne dahil değildir.
- Yönlendirici ile çıkış ucu, duş başlığı, su jetleri veya el duşu (ankastre el duşu çıkışı kullanılarak) seçeneklerinden sadece birisi kullanılabilir.
- 38°C üzerindeki sıcaklıklara istenmeden çıkılmasını engelleyici emniyet butonu
- Termostatik kartuş
- Yönlendirici üzerinden 90° açma kapama
- Kartuş grubu, rozet, kumanda kolu ürüne dahildir.

1 Ocak 2024 tarihi itibariyle satış hattına alınacaktır.

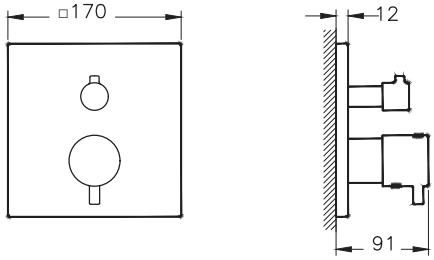

A43238 YERLİ ÜRETİM YENİ	Ankastre mekanik banyo/duş bataryası (V-Box, sıva üstü grubu)	Krom
A4323836 YERLİ ÜRETİM YENİ	Ankastre mekanik banyo/duş bataryası (V-Box, sıva üstü grubu)	Mat siyah

- Kaba inşaat sırasında A42806 kullanılarak sıva altı montajı yapılmalıdır.
- Sıva altı grubu ürüne dahil değildir.
- Çıkış ucu kullanılacaksa A43116 ve A43131 kodlu çıkış ucu kullanımı tavsiye edilir.
- Rozet, kumanda kolu ve yönlendirici ürüne dahildir.

1 Temmuz 2024 tarihi itibariyle satış hattına alınacaktır.

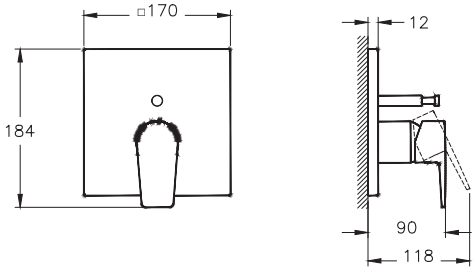

A43328 YERLİ ÜRETİM YENİ	Ankastre mekanik duş bataryası (V-Box, sıva üstü grubu)	Krom
A4332836 YERLİ ÜRETİM YENİ	Ankastre mekanik duş bataryası (V-Box, sıva üstü grubu)	Mat siyah

- Kaba inşaat sırasında A42806 kullanılarak sıva altı montajı yapılmalıdır.
- Sıva altı grubu ürüne dahil değildir.
- Rozet ve kumanda kolu ürüne dahildir.

1 Temmuz 2024 tarihi itibariyle satış hattına alınacaktır.

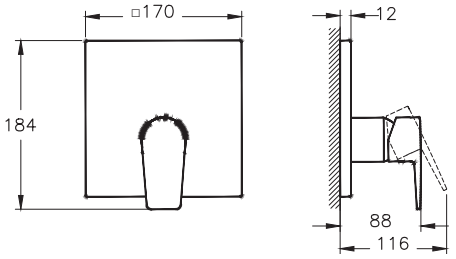

• Bu ürünlerde tesisat ana girişine filtre takılması tavsiye edilir. • Armatür-Lavabo Uyum Tablosu için bkz. sayfa no: 850-901. • Eczacıbaşı Yapı Gereçleri San. ve Tic. A.Ş.'nin ürünler ve teknik detaylarında değişiklik yapma hakkı saklıdır. • Krom armatürler için garanti süresi 10 yıl, renkli kaplamaya sahip armatürler için garanti süresi 5 yıldır (Elektronik lavabo bataryaları ve zaman ayarlı-dokunmatik lavabo bataryaları hariç). • Elektronik lavabo bataryaları ve zaman ayarlı-dokunmatik lavabo bataryaları için garanti süresi 2 yıldır.

ARTEMA

Flow Square YENİ

Ürün/Kod	Ürün açıklamaları	Kaplama
A43388 YERLİ ÜRETİM YENİ	Ankastre 3 yollu yönlendirici (V-Box, sıva üstü grubu)	Krom
A4338836 YERLİ ÜRETİM YENİ	Ankastre 3 yollu yönlendirici (V-Box, sıva üstü grubu)	Mat siyah

- Kaba inşaat sırasında A42806 kullanılarak sıva altı montajı yapılmalıdır.
- Sıva altı grubu ürüne dahil değildir.
- Tesisattan gelen suyu çıkış ucu, duş başlığı, su jetleri veya el duşu (ankastre el duşu çıkışı kullanılarak) seçeneklerinden sadece üçüne yönlendirmek için kullanılabilir.
- Yönlendirici grubu, rozet, kumanda kolu ürüne dahildir.

1 Ocak 2024 tarihi itibariyle satış hattına alınacaktır.

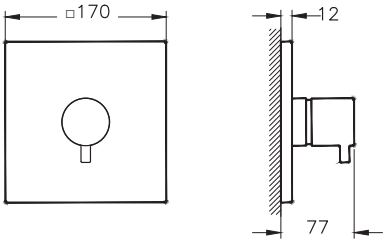

A42806 ◆ ⊕ ∧ YERLİ ÜRETİM	V-Box (sıva altı grubu)	-

- V-Box platformu için ortak sıva altı ürünüdür.
- Kaba inşaat sırasında sıva altı montajı yapılmalıdır.
- Sıva üstü grubu ürüne dahil değildir.
- %100 sızdırmaz muhafaza
- Alçıpan duvar destek kelepçesi
- Ses yalıtımı için kauçuk bağlantı desteği
- Dahili adaptör ile sızdırmazlık testi ve kolay tesisat temizliği
- 0 derece montaj kiti
- Tek kişi ile sıva üstü montaj kolaylığı
- ±3,5 derece terazi hatası düzeltme imkanı

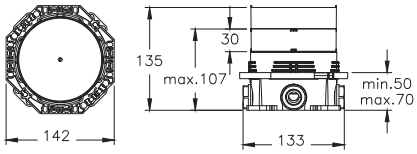

A43208 YERLİ ÜRETİM YENİ	Ankastre banyo/duş bataryası (sıva üstü grubu)	Krom
A4320836 YERLİ ÜRETİM YENİ	Ankastre banyo/duş bataryası (sıva üstü grubu)	Mat siyah

- Kaba inşaat sırasında A41949 kullanılarak sıva altı montajı yapılmalıdır.
- Sıva altı grubu ürüne dahil değildir.
- Rozet ve kumanda kolu ürüne dahildir.

1 Temmuz 2024 tarihi itibariyle satış hattına alınacaktır.

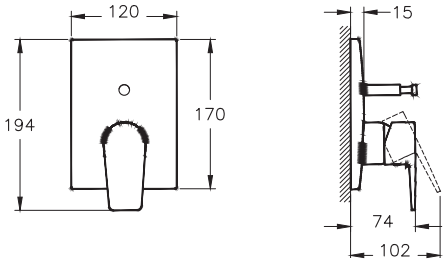

• Bu ürünlerde tesisat ana girişine filtre takılması tavsiye edilir. • Armatür-Lavabo Uyum Tablosu için bkz. sayfa no: 850-901. • Eczacıbaşı Yapı Gereçleri San. ve Tic. A.Ş.'nin ürünler ve teknik detaylarında değişiklik yapma hakkı saklıdır. • Krom armatürler için garanti süresi 10 yıl, renkli kaplamaya sahip armatürler için garanti süresi 5 yıldır (Elektronik lavabo bataryaları ve zaman ayarlı-dokunmatik lavabo bataryaları hariç). • Elektronik lavabo bataryaları ve zaman ayarlı-dokunmatik lavabo bataryaları için garanti süresi 2 yıldır.

ARTEMA

Flow Square YENİ

Ürün/Kod	Ürün açıklamaları	Kaplama
A41949 ◆ ⊕ ∧ YERLİ ÜRETİM	Ankastre banyo bataryası (sıva altı grubu)	-

- Kaba inşaat sırasında sıva altı montajı yapılmalıdır.
- Sıva üstü grubu ürüne dahil değildir.
- Yönlendirici ile çıkış ucu, duş başlığı, su jetleri veya el duşu (ankastre el duşu çıkışı kullanılarak) seçeneklerinden sadece ikisi kullanılabilir.
- Isı ve debi limitörlü özel kartuş

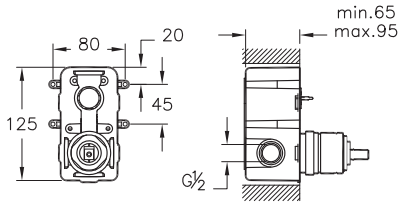

A43298 YERLİ ÜRETİM YENİ	Ankastre duş bataryası (sıva üstü grubu)	Krom
A4329836 YERLİ ÜRETİM YENİ	Ankastre duş bataryası (sıva üstü grubu)	Mat siyah

- Kaba inşaat sırasında A42213 kullanılarak sıva altı montajı yapılmalıdır.
- Rozet ve kumanda kolu ürüne dahildir.
- Sıva altı grubu ürüne dahil değildir.

1 Temmuz 2024 tarihi itibariyle satış hattına alınacaktır.

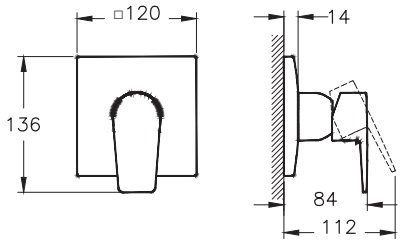

A42213 ◆ ⊕ ∧ YERLİ ÜRETİM	Ankastre duş bataryası (sıva altı grubu)	-

- Kaba inşaat sırasında sıva altı montajı yapılmalıdır.
- Sıva üstü grubu ürüne dahil değildir.
- Isı ve debi limitörlü özel kartuş
- Çıkış ucu, duş başlığı, su jetleri veya el duşu (ankastre el duşu çıkışı kullanılarak) seçeneklerinden sadece biri kullanılabilir.

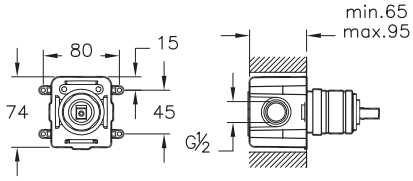

A43131 YERLİ ÜRETİM YENİ	Çıkış ucu (el duşu çıkışlı)	Krom
A4313136 YERLİ ÜRETİM YENİ	Çıkış ucu (el duşu çıkışlı)	Mat siyah

- Ankastre banyo veya ankastre duş bataryaları ile uyumludur.
- El duşu çıkışı G 1/2"tir.
- Çıkış ucu uzunluğu 163 mm'dir.
- Duş kumandası kilitlemelidir.
- Kaba inşaat sırasında A42249 kullanılarak sıva altı montajı yapılmalıdır.

1 Ocak 2024 tarihi itibariyle satış hattına alınacaktır.

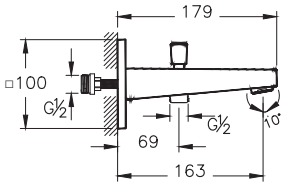

• Bu ürünlerde tesisat ana girişine filtre takılması tavsiye edilir. • Armatür-Lavabo Uyum Tablosu için bkz. sayfa no: 850-901. • Eczacıbaşı Yapı Gereçleri San. ve Tic. A.Ş.'nin ürünler ve teknik detaylarında değişiklik yapma hakkı saklıdır. • Krom armatürler için garanti süresi 10 yıl, renkli kaplamaya sahip armatürler için garanti süresi 5 yıldır (Elektronik lavabo bataryaları ve zaman ayarlı-dokunmatik lavabo bataryaları hariç). • Elektronik lavabo bataryaları ve zaman ayarlı-dokunmatik lavabo bataryaları için garanti süresi 2 yıldır.

ARTEMA

Flow Square YENİ

Ürün/Kod	Ürün açıklamaları	Kaplama
A43116 YERLİ ÜRETİM YENİ	Çıkış ucu	Krom
A4311636 YERLİ ÜRETİM YENİ	Çıkış ucu	Mat siyah

- Ankastre banyo veya ankastre duş bataryaları ile uyumludur.
- El duşu çıkışı G 1/2"tir.
- Çıkış ucu uzunluğu 163 mm'dir.
- Kaba inşaat sırasında A42249 kullanılarak sıva altı montajı yapılmalıdır.

1 Ocak 2024 tarihi itibariyle satış hattına alınacaktır.

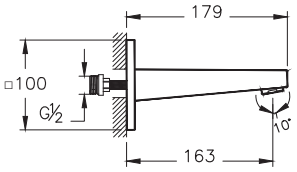

A42249 ◆ ⊕ YERLİ ÜRETİM	Ankastre dirsek grubu	-

- Çıkış ucu bağlantısı için kullanılabilir.
- Kaba inşaat sırasında sıva altı montajı yapılmalıdır.

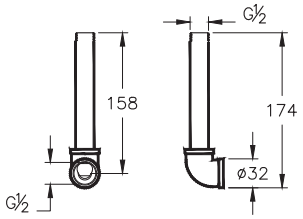

A43396 YERLİ ÜRETİM YENİ	Eviye bataryası	Krom
A4339636 YERLİ ÜRETİM YENİ	Eviye bataryası	Mat siyah

- Çıkış ucu uzunluğu 195 mm'dir.
- Çıkış ucu yüksekliği 291 mm'dir.
- 360° döner boruludur.
- Isı ve debi limitörlü özel kartuş
- Özel debi kısıcılı perlatör sayesinde max. 5 L/dk su akışı sağlanmaktadır.
- Kumanda kolu sağ veya sol tarafta kullanım için uygundur.

1 Temmuz 2024 tarihi itibariyle satış hattına alınacaktır.

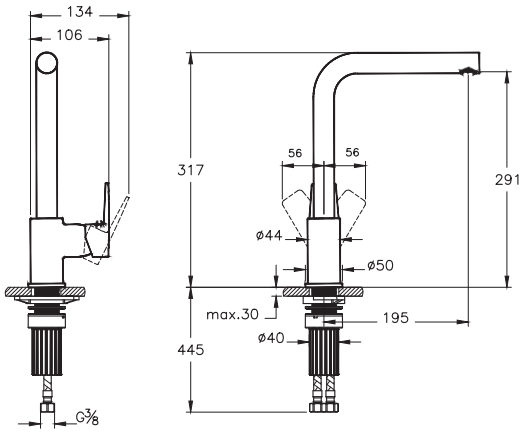

• Bu ürünlerde tesisat ana girişine filtre takılması tavsiye edilir. • Armatür-Lavabo Uyum Tablosu için bkz. sayfa no: 850-901. • Eczacıbaşı Yapı Gereçleri San. ve Tic. A.Ş.'nin ürünler ve teknik detaylarında değişiklik yapma hakkı saklıdır. • Krom armatürler için garanti süresi 10 yıl, renkli kaplamaya sahip armatürler için garanti süresi 5 yıldır (Elektronik lavabo bataryaları ve zaman ayarlı-dokunmatik lavabo bataryaları hariç). • Elektronik lavabo bataryaları ve zaman ayarlı-dokunmatik lavabo bataryaları için garanti süresi 2 yıldır.

ARTEMA

Flow Soft YENİ

Ürün/Kod	Ürün açıklamaları	Kaplama
A42988 YERLİ ÜRETİM YENİ	Lavabo bataryası	Krom

- Çıkış ucu uzunluğu 90 mm.
- Çıkış ucu yüksekliği 84 mm.
- Isı ve debi limitörlü özel kartuş.
- Özel debi kısıcılı perlatör sayesinde max. 5L/dk su akışı sağlanmaktadır
- Ek aparat gerektirmeyen pratik montaj.

1 Temmuz 2024 tarihi itibariyle satış hattına alınacaktır.

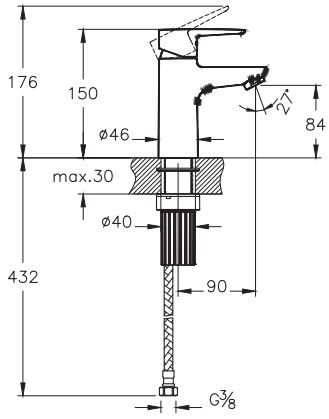

A42988ENR YERLİ ÜRETİM YENİ	BluEco lavabo bataryası	Krom

- Çıkış ucu uzunluğu 90 mm.
- Çıkış ucu yüksekliği 84 mm.
- Özel debi kısıcılı perlatör sayesinde max. 5L/dk su akışı sağlanmaktadır
- Sürdürülebilirliği destekleyen kartuş ile bireysel ve toplu kullanım alanlarında enerji tasarrufu sağlar.
- Ek aparat gerektirmeyen pratik montaj.
- Orta konumda soğuk su başlangıcı ile enerji tüketimini ve karbon salınımını azaltan kartuş kullanılmıştır.

1 Temmuz 2024 tarihi itibariyle satış hattına alınacaktır.

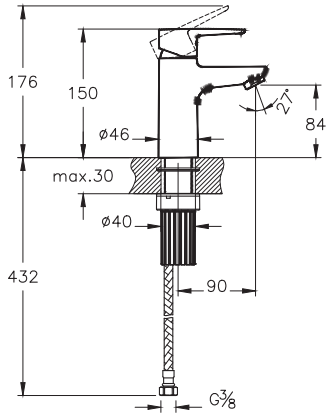

A43009 YERLİ ÜRETİM YENİ	Lavabo bataryası (yüksek)	Krom

- Çıkış ucu uzunluğu 110 mm.
- Çıkış ucu yüksekliği 104 mm.
- Isı ve debi limitörlü özel kartuş.
- Özel debi kısıcılı perlatör sayesinde max. 5L/dk su akışı sağlanmaktadır
- Ek aparat gerektirmeyen pratik montaj.

1 Temmuz 2024 tarihi itibariyle satış hattına alınacaktır.

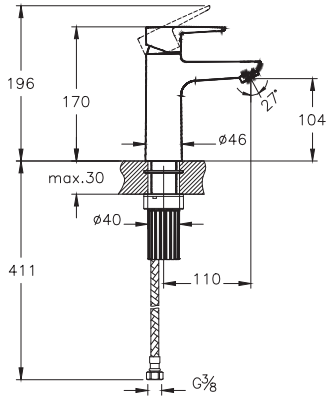

• Bu ürünlerde tesisat ana girişine filtre takılması tavsiye edilir. • Armatür-Lavabo Uyum Tablosu için bkz. sayfa no: 850-901. • Eczacıbaşı Yapı Gereçleri San. ve Tic. A.Ş.'nin ürünler ve teknik detaylarında değişiklik yapma hakkı saklıdır. • Krom armatürler için garanti süresi 10 yıl, renkli kaplamaya sahip armatürler için garanti süresi 5 yıldır (Elektronik lavabo bataryaları ve zaman ayarlı-dokunmatik lavabo bataryaları hariç). • Elektronik lavabo bataryaları ve zaman ayarlı-dokunmatik lavabo bataryaları için garanti süresi 2 yıldır.

ARTEMA

Flow Soft YENİ

Ürün/Kod	Ürün açıklamaları	Kaplama
A43009ENR YERLİ ÜRETİM YENİ	BluEco lavabo bataryası (yüksek)	Krom

- Çıkış ucu uzunluğu 110 mm.
- Çıkış ucu yüksekliği 104 mm.
- Özel debi kısıcılı perlatör sayesinde max. 5L/dk su akışı sağlanmaktadır
- Sürdürülebilirliği destekleyen kartuş ile bireysel ve toplu kullanım alanlarında enerji tasarrufu sağlar.
- Ek aparat gerektirmeyen pratik montaj.
- Orta konumda soğuk su başlangıcı ile enerji tüketimini ve karbon salınımını azaltan kartuş kullanılmıştır.

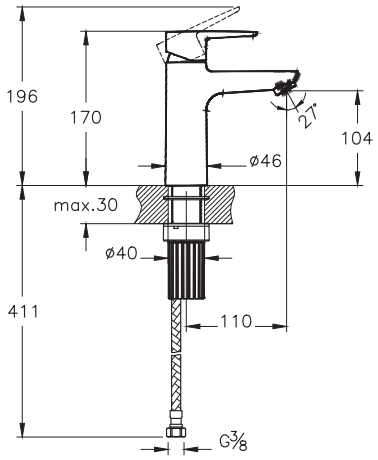

1 Temmuz 2024 tarihi itibariyle satış hattına alınacaktır.

A43010 YERLİ ÜRETİM YENİ	Lavabo bataryası (çanak)	Krom

- Çıkış ucu uzunluğu 159 mm.
- Çıkış ucu yüksekliği 227 mm.
- Isı ve debi limitörlü özel kartuş.
- Özel debi kısıcılı perlatör sayesinde max. 5L/dk su akışı sağlanmaktadır
- Ek aparat gerektirmeyen pratik montaj.

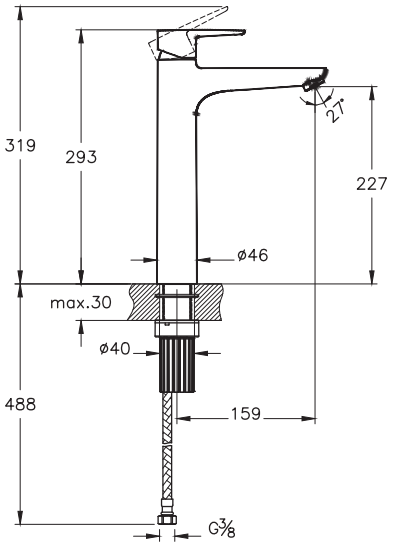

1 Temmuz 2024 tarihi itibariyle satış hattına alınacaktır.

• Bu ürünlerde tesisat ana girişine filtre takılması tavsiye edilir. • Armatür-Lavabo Uyum Tablosu için bkz. sayfa no: 850-901. • Eczacıbaşı Yapı Gereçleri San. ve Tic. A.Ş.'nin ürünler ve teknik detaylarında değişiklik yapma hakkı saklıdır. • Krom armatürler için garanti süresi 10 yıl, renkli kaplamaya sahip armatürler için garanti süresi 5 yıldır (Elektronik lavabo bataryaları ve zaman ayarlı-dokunmatik lavabo bataryaları hariç). • Elektronik lavabo bataryaları ve zaman ayarlı-dokunmatik lavabo bataryaları için garanti süresi 2 yıldır.

ARTEMA

Flow Soft YENİ

Ürün/Kod	Ürün açıklamaları	Kaplama
A43010ENR YERLİ ÜRETİM YENİ	BluEco lavabo bataryası (çanak)	Krom

- Çıkış ucu uzunluğu 159 mm.
- Çıkış ucu yüksekliği 227 mm.
- Özel debi kısıcılı perlatör sayesinde max. 5L/dk su akışı sağlanmaktadır
- Sürdürülebilirliği destekleyen kartuş ile bireysel ve toplu kullanım alanlarında enerji tasarrufu sağlar.
- Ek aparat gerektirmeyen pratik montaj.
- Orta konumda soğuk su başlangıcı ile enerji tüketimini ve karbon salınımını azaltan kartuş kullanılmıştır.

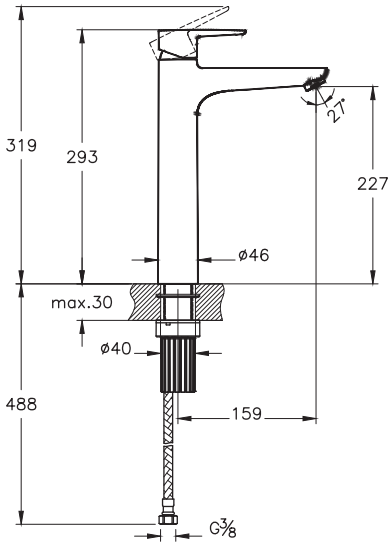

1 Temmuz 2024 tarihi itibariyle satış hattına alınacaktır.

A43160 YERLİ ÜRETİM YENİ	Lavabo bataryası (döner borulu)	Krom

- Çıkış ucu uzunluğu 114 mm.
- Çıkış ucu yüksekliği 205 mm.
- Döner boruludur.
- Isı ve debi limitörlü özel kartuş.
- Özel debi kısıcılı perlatör sayesinde max. 5L/dk su akışı sağlanmaktadır
- Ek aparat gerektirmeyen pratik montaj.

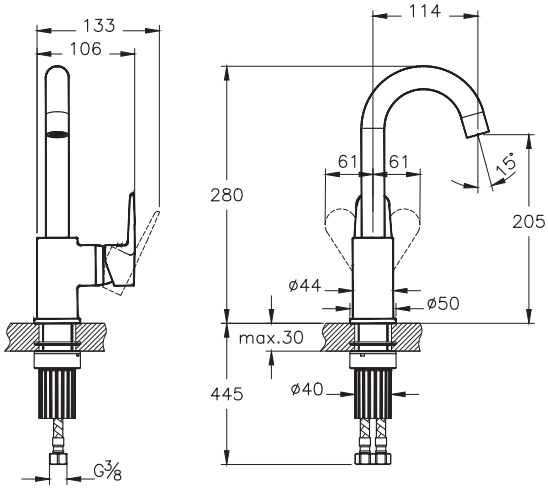

1 Temmuz 2024 tarihi itibariyle satış hattına alınacaktır.

• Bu ürünlerde tesisat ana girişine filtre takılması tavsiye edilir. • Armatür-Lavabo Uyum Tablosu için bkz. sayfa no: 850-901. • Eczacıbaşı Yapı Gereçleri San. ve Tic. A.Ş.'nin ürünler ve teknik detaylarında değişiklik yapma hakkı saklıdır. • Krom armatürler için garanti süresi 10 yıl, renkli kaplamaya sahip armatürler için garanti süresi 5 yıldır (Elektronik lavabo bataryaları ve zaman ayarlı-dokunmatik lavabo bataryaları hariç). • Elektronik lavabo bataryaları ve zaman ayarlı-dokunmatik lavabo bataryaları için garanti süresi 2 yıldır.

ARTEMA

Flow Soft YENİ

Ürün/Kod	Ürün açıklamaları	Kaplama
A43160ENR YERLİ ÜRETİM YENİ	BlueEco lavabo bataryası (döner borulu)	Krom

- Çıkış ucu uzunluğu 114 mm.
- Çıkış ucu yüksekliği 205 mm.
- Döner boruludur.
- Özel debi kısıcılı perlatör sayesinde max. 5L/dk su akışı sağlanmaktadır
- Sürdürülebilirliği destekleyen kartuş ile bireysel ve toplu kullanım alanlarında enerji tasarrufu sağlar.
- Ek aparat gerektirmeyen pratik montaj.
- Orta konumda soğuk su başlangıcı ile enerji tüketimini ve karbon salınımını azaltan kartuş kullanılmıştır.

1 Temmuz 2024 tarihi itibariyle satış hattına alınacaktır.

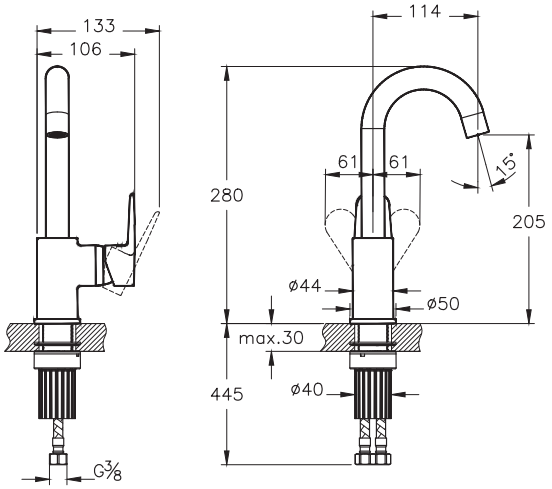

A43175 YERLİ ÜRETİM YENİ	Ankastre lavabo bataryası (sıva üstü grubu)	Krom

- Kaba inşaat sırasında A42230 kullanılarak sıva altı montajı yapılmalıdır.
- Sıva altı grubu ürüne dahil değildir.
- Çıkış ucu uzunluğu 200 mm.
- Özel debi kısıcılı perlatör sayesinde max. 5L/dk su akışı sağlanmaktadır
- Isı ve debi limitörlü özel kartuş.

1 Temmuz 2024 tarihi itibariyle satış hattına alınacaktır.

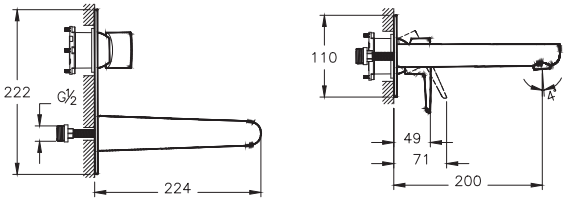

A42230 ◆ ⊕ ∧ YERLİ ÜRETİM	Ankastre lavabo bataryası (sıva altı grubu)	-

- Kaba inşaat sırasında sıva altı montaj yapılmalıdır.
- Sıva üstü grubu ürüne dahil değildir.

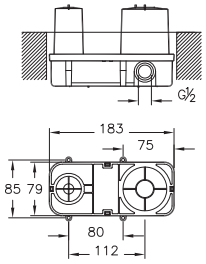

• Bu ürünlerde tesisat ana girişine filtre takılması tavsiye edilir. • Armatür-Lavabo Uyum Tablosu için bkz. sayfa no: 850-901. • Eczacıbaşı Yapı Gereçleri San. ve Tic. A.Ş.'nin ürünler ve teknik detaylarında değişiklik yapma hakkı saklıdır. • Krom armatürler için garanti süresi 10 yıl, renkli kaplamaya sahip armatürler için garanti süresi 5 yıldır (Elektronik lavabo bataryaları ve zaman ayarlı-dokunmatik lavabo bataryaları hariç). • Elektronik lavabo bataryaları ve zaman ayarlı-dokunmatik lavabo bataryaları için garanti süresi 2 yıldır.

ARTEMA

Flow Soft YENİ

Ürün/Kod	Ürün açıklamaları	Kaplama
A43054 YERLİ ÜRETİM YENİ	Bide bataryası	Krom

- Çıkış ucunda mafsallı perlatör kullanılmıştır.
- Özel debi kısıcılı perlatör sayesinde max. 5 L/dk su akışı sağlanmaktadır.
- Isı ve debi ayarlı özel kartuş
- Sifon alt grubu ürüne dahil değildir.
- Sifon kumandalı olduğundan taşma deliği olmayan lavabolar ile uyumlu değildir.

1 Temmuz 2024 tarihi itibariyle satış hattına alınacaktır.

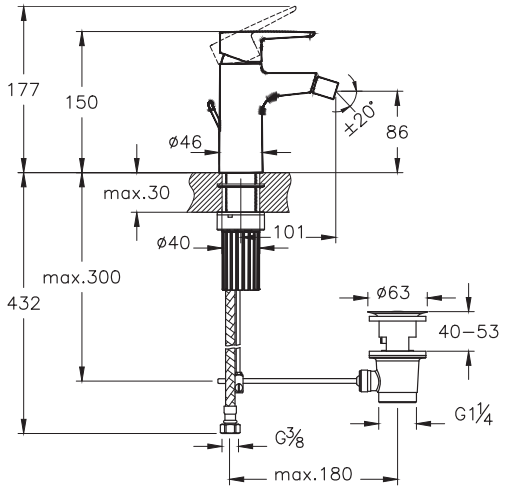

A42946 YERLİ ÜRETİM YENİ	Banyo bataryası	Krom

- El duşu çıkışı G 1/2"tir
- Duş kumandası kilitlemelidir.
- Çıkış ucu uzunluğu 149 mm'dir
- Isı ve debi limitörlü özel kartuş.

1 Temmuz 2024 tarihi itibariyle satış hattına alınacaktır.

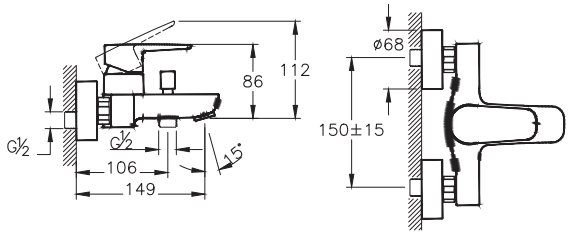

A42932 YERLİ ÜRETİM YENİ	Duş bataryası	Krom

- El duşu çıkışı G 1/2"tir
- Isı ve debi limitörlü özel kartuş.

1 Temmuz 2024 tarihi itibariyle satış hattına alınacaktır.

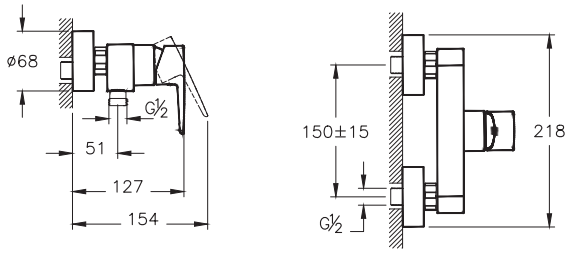

• Bu ürünlerde tesisat ana girişine filtre takılması tavsiye edilir. • Armatür-Lavabo Uyum Tablosu için bkz. sayfa no: 850-901. • Eczacıbaşı Yapı Gereçleri San. ve Tic. A.Ş.'nin ürünler ve teknik detaylarında değişiklik yapma hakkı saklıdır. • Krom armatürler için garanti süresi 10 yıl, renkli kaplamaya sahip armatürler için garanti süresi 5 yıldır (Elektronik lavabo bataryaları ve zaman ayarlı-dokunmatik lavabo bataryaları hariç). • Elektronik lavabo bataryaları ve zaman ayarlı-dokunmatik lavabo bataryaları için garanti süresi 2 yıldır.

ARTEMA

Flow Soft YENİ

Ürün/Kod	Ürün açıklamaları	Kaplama
A43258 YERLİ ÜRETİM YENİ	Ankastre termostatik banyo/duş bataryası (V-Box, sıva üstü grubu)	Krom

- Kaba inşaat sırasında A42806 kullanılarak sıva altı montajı yapılmalıdır.
- Sıva altı grubu ürüne dahil değildir.
- Yönlendirici ile çıkış ucu, duş başlığı, su jetleri veya el duşu (ankastre el duşu çıkışı kullanılarak) seçeneklerinden sadece ikisi kullanılabilir.
- 38°C üzerindeki sıcaklıklara istenmeden çıkılmasını engelleyici emniyet butonu
- Termostatik kartuş
- Yönlendirici üzerinden 90° açma kapama ve yönlendirme
- Kartuş grubu, rozet, kumanda kolu ve yönlendirici ürüne dahildir.

1 Ocak 2024 tarihi itibariyle satış hattına alınacaktır.

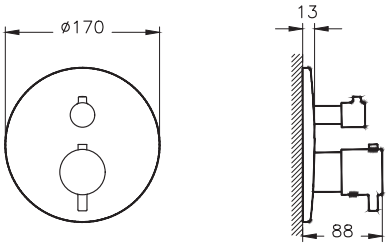

A43348 YERLİ ÜRETİM YENİ	Ankastre termostatik duş bataryası (V-Box, sıva üstü grubu)	Krom

- Kaba inşaat sırasında A42806 kullanılarak sıva altı montajı yapılmalıdır.
- Sıva altı grubu ürüne dahil değildir.
- Yönlendirici ile çıkış ucu, duş başlığı, su jetleri veya el duşu (ankastre el duşu çıkışı kullanılarak) seçeneklerinden sadece birisi kullanılabilir.
- 38°C üzerindeki sıcaklıklara istenmeden çıkılmasını engelleyici emniyet butonu
- Termostatik kartuş
- Yönlendirici üzerinden 90° açma kapama
- Kartuş grubu, rozet, kumanda kolu ürüne dahildir.

1 Ocak 2024 tarihi itibariyle satış hattına alınacaktır.

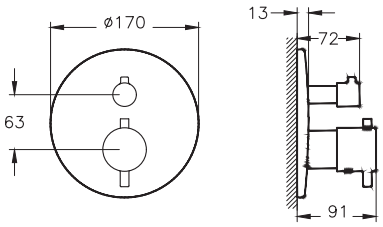

• Bu ürünlerde tesisat ana girişine filtre takılması tavsiye edilir. • Armatür-Lavabo Uyum Tablosu için bkz. sayfa no: 850-901. • Eczacıbaşı Yapı Gereçleri San. ve Tic. A.Ş.'nin ürünler ve teknik detaylarında değişiklik yapma hakkı saklıdır. • Krom armatürler için garanti süresi 10 yıl, renkli kaplamaya sahip armatürler için garanti süresi 5 yıldır (Elektronik lavabo bataryaları ve zaman ayarlı-dokunmatik lavabo bataryaları hariç). • Elektronik lavabo bataryaları ve zaman ayarlı-dokunmatik lavabo bataryaları için garanti süresi 2 yıldır.

ARTEMA

Flow Soft YENİ

Ürün/Kod	Ürün açıklamaları	Kaplama
A43228 YERLİ ÜRETİM YENİ	Ankastre mekanik banyo/duş bataryası (V-Box, sıva üstü grubu)	Krom

- Kaba inşaat sırasında A42806 kullanılarak sıva altı montajı yapılmalıdır.
- Sıva altı grubu ürüne dahil değildir.
- Çıkış ucu kullanılacaksa A43111 ve A43126 kodlu çıkış ucu kullanımı tavsiye edilir.
- Rozet ve kumanda kolu ürüne dahildir.

1 Temmuz 2024 tarihi itibariyle satış hattına alınacaktır.

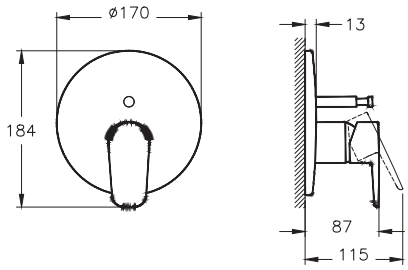

A43318 YERLİ ÜRETİM YENİ	Ankastre mekanik duş bataryası (V-Box, sıva üstü grubu)	Krom

- Kaba inşaat sırasında A42806 kullanılarak sıva altı montajı yapılmalıdır.
- Sıva altı grubu ürüne dahil değildir.
- Rozet ve kumanda kolu ürüne dahildir.

1 Temmuz 2024 tarihi itibariyle satış hattına alınacaktır.

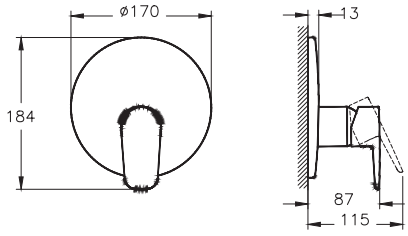

A43378 YERLİ ÜRETİM YENİ	Ankastre 3 yollu yönlendirici (V-Box, sıva üstü grubu)	Krom

- Kaba inşaat sırasında A42806 kullanılarak sıva altı montajı yapılmalıdır.
- Sıva altı grubu ürüne dahil değildir.
- Tesisattan gelen suyu çıkış ucu, duş başlığı, su jetleri veya el duşu (ankastre el duşu çıkışı kullanılarak) seçeneklerinden sadece üçüne yönlendirmek için kullanılabilir.
- Yönlendirici grubu, rozet, kumanda kolu ürüne dahildir.

1 Ocak 2024 tarihi itibariyle satış hattına alınacaktır.

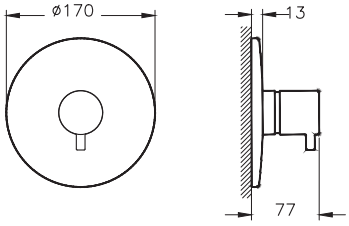

• Bu ürünlerde tesisat ana girişine filtre takılması tavsiye edilir. • Armatür-Lavabo Uyum Tablosu için bkz. sayfa no: 850-901. • Eczacıbaşı Yapı Gereçleri San. ve Tic. A.Ş.'nin ürünler ve teknik detaylarında değişiklik yapma hakkı saklıdır. • Krom armatürler için garanti süresi 10 yıl, renkli kaplamaya sahip armatürler için garanti süresi 5 yıldır (Elektronik lavabo bataryaları ve zaman ayarlı-dokunmatik lavabo bataryaları hariç). • Elektronik lavabo bataryaları ve zaman ayarlı-dokunmatik lavabo bataryaları için garanti süresi 2 yıldır.

ARTEMA

Flow Soft YENİ

Ürün/Kod	Ürün açıklamaları	Kaplama
A42806 ◆ ⊕ ∧ YERLİ ÜRETİM	V-Box (sıva altı grubu)	-

- V-Box platformu için ortak sıva altı ürünüdür.
- Kaba inşaat sırasında sıva altı montajı yapılmalıdır.
- Sıva üstü grubu ürüne dahil değildir.
- %100 sızdırmaz muhafaza
- Alçıpan duvar destek kelepçesi
- Ses yalıtımı için kauçuk bağlantı desteği
- Dahili adaptör ile sızdırmazlık testi ve kolay tesisat temizliği
- 0 derece montaj kiti
- Tek kişi ile sıva üstü montaj kolaylığı
- ±3,5 derece terazi hatası düzeltme imkanı

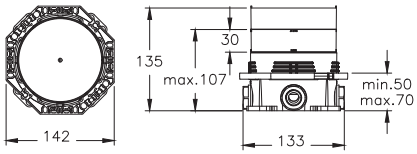

A43198 YERLİ ÜRETİM YENİ	Ankastre banyo bataryası (sıva üstü grubu)	Krom

- Kaba inşaat sırasında A41949 kullanılarak sıva altı montajı yapılmalıdır.
- Sıva altı grubu ürüne dahil değildir.
- Çıkış ucu kullanılacaksa A43111 ve A43126 kodlu çıkış ucu kullanımı tavsiye edilir.
- Rozet, kumanda kolu ve yönlendirici ürüne dahildir.

1 Temmuz 2024 tarihi itibariyle satış hattına alınacaktır.

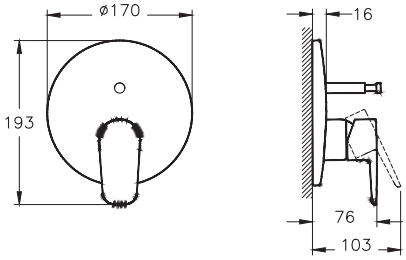

A41949 ◆ ⊕ ∧ YERLİ ÜRETİM	Ankastre banyo/duş bataryası (sıva altı grubu)	-

- Kaba inşaat sırasında sıva altı montajı yapılmalıdır.
- Sıva üstü grubu ürüne dahil değildir.
- Yönlendirici ile çıkış ucu, duş başlığı, su jetleri veya el duşu (ankastre el duşu çıkışı kullanılarak) seçeneklerinden sadece ikisi kullanılabilir.
- Isı ve debi limitörlü özel kartuş

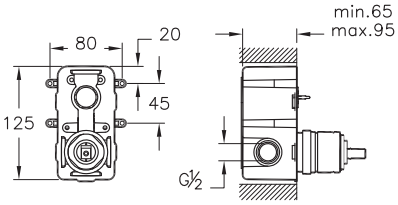

• Bu ürünlerde tesisat ana girişine filtre takılması tavsiye edilir. • Armatür-Lavabo Uyum Tablosu için bkz. sayfa no: 850-901. • Eczacıbaşı Yapı Gereçleri San. ve Tic. A.Ş.'nin ürünler ve teknik detaylarında değişiklik yapma hakkı saklıdır. • Krom armatürler için garanti süresi 10 yıl, renkli kaplamaya sahip armatürler için garanti süresi 5 yıldır (Elektronik lavabo bataryaları ve zaman ayarlı-dokunmatik lavabo bataryaları hariç). • Elektronik lavabo bataryaları ve zaman ayarlı-dokunmatik lavabo bataryaları için garanti süresi 2 yıldır.

ARTEMA

Flow Soft YENİ

Ürün/Kod	Ürün açıklamaları	Kaplama
A43288 YERLİ ÜRETİM YENİ	Ankastre duş bataryası (sıva üstü grubu)	Krom

- Kaba inşaat sırasında A42213 kullanılarak sıva altı montajı yapılmalıdır.
- Rozet ve kumanda kolu ürüne dahildir.
- Sıva altı grubu ürüne dahil değildir.

1 Temmuz 2024 tarihi itibariyle satış hattına alınacaktır.

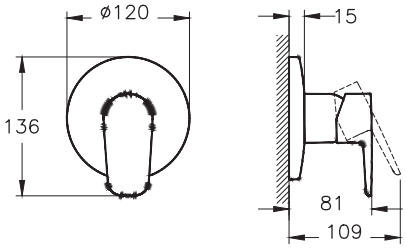

A42213 ◆ ⊕ ∧ YERLİ ÜRETİM	Ankastre duş bataryası (sıva altı grubu)	-

- Kaba inşaat sırasında sıva altı montajı yapılmalıdır.
- Sıva üstü grubu ürüne dahil değildir.
- Isı ve debi limitörlü özel kartuş
- Çıkış ucu, duş başlığı, su jetleri veya el duşu (ankastre el duşu çıkışı kullanılarak) seçeneklerinden sadece biri kullanılabilir.

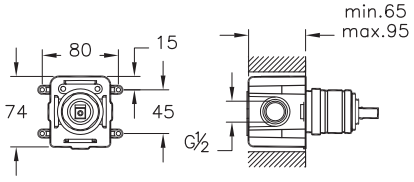

A43126 YERLİ ÜRETİM YENİ	Çıkış ucu (el duşu çıkışlı)	Krom

- Ankastre banyo veya ankastre duş bataryaları ile uyumludur.
- El duşu çıkışı G 1/2"tir.
- Çıkış ucu uzunluğu 156 mm'dir.
- Duş kumandası kilitlemelidir.
- Kaba inşaat sırasında A42249 kullanılarak sıva altı montajı yapılmalıdır.

1 Ocak 2024 tarihi itibariyle satış hattına alınacaktır.

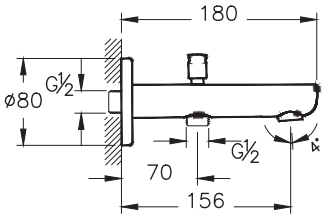

• Bu ürünlerde tesisat ana girişine filtre takılması tavsiye edilir. • Armatür-Lavabo Uyum Tablosu için bkz. sayfa no: 850-901. • Eczacıbaşı Yapı Gereçleri San. ve Tic. A.Ş.'nin ürünler ve teknik detaylarında değişiklik yapma hakkı saklıdır. • Krom armatürler için garanti süresi 10 yıl, renkli kaplamaya sahip armatürler için garanti süresi 5 yıldır (Elektronik lavabo bataryaları ve zaman ayarlı-dokunmatik lavabo bataryaları hariç). • Elektronik lavabo bataryaları ve zaman ayarlı-dokunmatik lavabo bataryaları için garanti süresi 2 yıldır.

ARTEMA

Flow Soft YENİ

Ürün/Kod	Ürün açıklamaları	Kaplama
A43111 YERLİ ÜRETİM YENİ	Çıkış ucu	Krom

- Ankastre banyo veya ankastre duş bataryaları ile uyumludur.
- El duşu çıkışı G 1/2"tir.
- Çıkış ucu uzunluğu 156 mm'dir.
- Kaba inşaat sırasında A42249 kullanılarak sıva altı montajı yapılmalıdır.

1 Ocak 2024 tarihi itibariyle satış hattına alınacaktır.

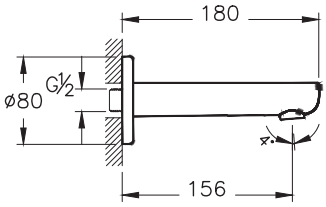

A43100 YERLİ ÜRETİM YENİ	Küvet bataryası (3 delikli)	Krom

- Çıkış ucu uzunluğu 186 mm'dir.
- Spiral uzunluğu 2.000 mm'dir.
- El duşu ve Chroma-tech spiral ürüne dahildir.
- El duşu spirali için küvet altına monte edilen "süzülen suyu toplama sistemi" ürüne dahildir.

1 Temmuz 2024 tarihi itibariyle satış hattına alınacaktır.

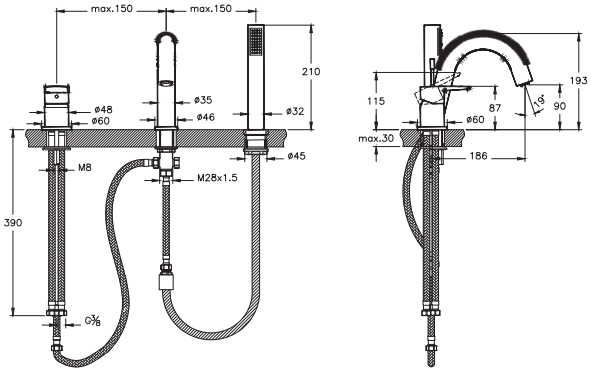

A43445 YERLİ ÜRETİM YENİ	Eviye bataryası (C-tip, pull-out)	Krom

- Çıkış ucu uzunluğu 212 mm'dir.
- Çıkış ucu yüksekliği 208 mm'dir.
- 360° döner boruludur.
- Isı ve debi limitörlü özel kartuş
- Özel debi kısıcılı perlatör sayesinde max. 5 L/dk su akışı sağlanmaktadır.
- Kumanda kolu sağ veya sol tarafta kullanım için uygundur.

1 Temmuz 2024 tarihi itibariyle satış hattına alınacaktır.

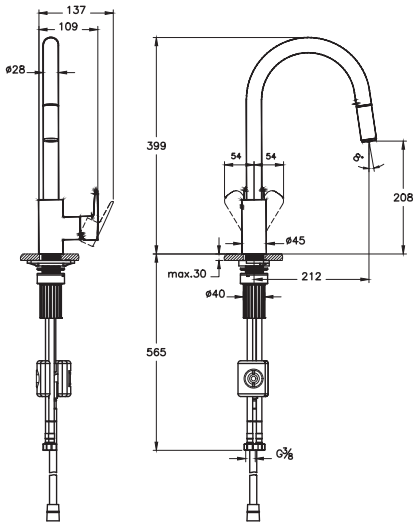

• Bu ürünlerde tesisat ana girişine filtre takılması tavsiye edilir. • Armatür-Lavabo Uyum Tablosu için bkz. sayfa no: 850-901. • Eczacıbaşı Yapı Gereçleri San. ve Tic. A.Ş.'nin ürünler ve teknik detaylarında değişiklik yapma hakkı saklıdır. • Krom armatürler için garanti süresi 10 yıl, renkli kaplamaya sahip armatürler için garanti süresi 5 yıldır (Elektronik lavabo bataryaları ve zaman ayarlı-dokunmatik lavabo bataryaları hariç). • Elektronik lavabo bataryaları ve zaman ayarlı-dokunmatik lavabo bataryaları için garanti süresi 2 yıldır.

ARTEMA

Flow Soft YENİ

Ürün/Kod	Ürün açıklamaları	Kaplama
A43426 YERLİ ÜRETİM YENİ	Eviye bataryası (U-tip)	Krom

- Çıkış ucu uzunluğu 206 mm'dir.
- Çıkış ucu yüksekliği 266 mm'dir.
- 360° döner boruludur.
- Isı ve debi limitörlü özel kartuş
- Özel debi kısıcılı perlatör sayesinde max. 5 L/dk su akışı sağlanmaktadır.
- Kumanda kolu sağ veya sol tarafta kullanım için uygundur.

1 Temmuz 2024 tarihi itibariyle satış hattına alınacaktır.

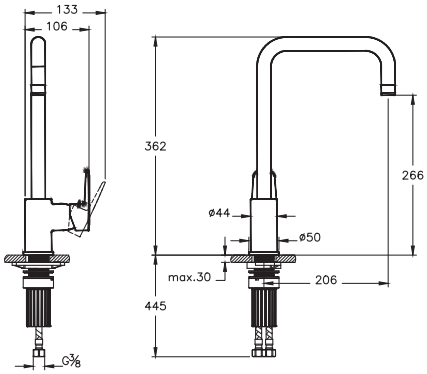

A43419 YERLİ ÜRETİM YENİ	Eviye bataryası (C-tip)	Krom

- Çıkış ucu uzunluğu 202 mm'dir.
- Çıkış ucu yüksekliği 242 mm'dir.
- 360° döner boruludur.
- Isı ve debi limitörlü özel kartuş
- Özel debi kısıcılı perlatör sayesinde max. 5 L/dk su akışı sağlanmaktadır.
- Kumanda kolu sağ veya sol tarafta kullanım için uygundur.

1 Temmuz 2024 tarihi itibariyle satış hattına alınacaktır.

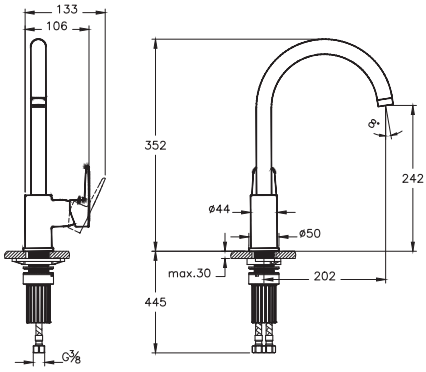

A43404 YERLİ ÜRETİM YENİ	Eviye bataryası (C-tip, alçak)	Krom

- Çıkış ucu uzunluğu 168 mm'dir.
- Çıkış ucu yüksekliği 165 mm'dir.
- 360° döner boruludur.
- Isı ve debi limitörlü özel kartuş
- Özel debi kısıcılı perlatör sayesinde max. 5 L/dk su akışı sağlanmaktadır.
- Kumanda kolu sağ veya sol tarafta kullanım için uygundur.

1 Temmuz 2024 tarihi itibariyle satış hattına alınacaktır.

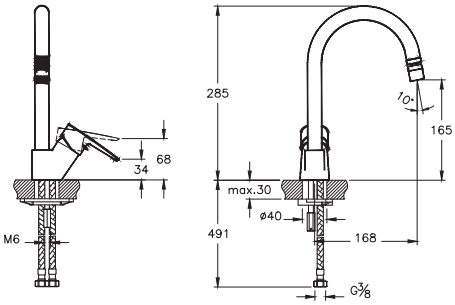

• Bu ürünlerde tesisat ana girişine filtre takılması tavsiye edilir. • Armatür-Lavabo Uyum Tablosu için bkz. sayfa no: 850-901. • Eczacıbaşı Yapı Gereçleri San. ve Tic. A.Ş.'nin ürünler ve teknik detaylarında değişiklik yapma hakkı saklıdır. • Krom armatürler için garanti süresi 10 yıl, renkli kaplamaya sahip armatürler için garanti süresi 5 yıldır (Elektronik lavabo bataryaları ve zaman ayarlı-dokunmatik lavabo bataryaları hariç). • Elektronik lavabo bataryaları ve zaman ayarlı-dokunmatik lavabo bataryaları için garanti süresi 2 yıldır.

ARTEMA

Fold S

Ürün/Kod	Ürün açıklamaları	Kaplama
A42532 YERLİ ÜRETİM	Lavabo bataryası	Krom

- Çıkış ucu uzunluğu 105 mm'dir.
- Çıkış ucu yüksekliği 90 mm'dir.
- Özel debi kısıcılı perlatör sayesinde max. 5 L/dk su akışı sağlanmaktadır.

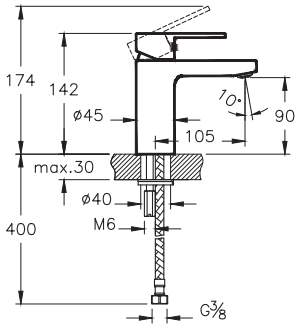

A42534 YERLİ ÜRETİM	Lavabo bataryası (döner borulu)	Krom

- Çıkış ucu uzunluğu 114 mm'dir.
- Çıkış ucu yüksekliği 149 mm'dir.
- Döner boruludur.
- Özel debi kısıcılı perlatör sayesinde max. 5 L/dk su akışı sağlanmaktadır.

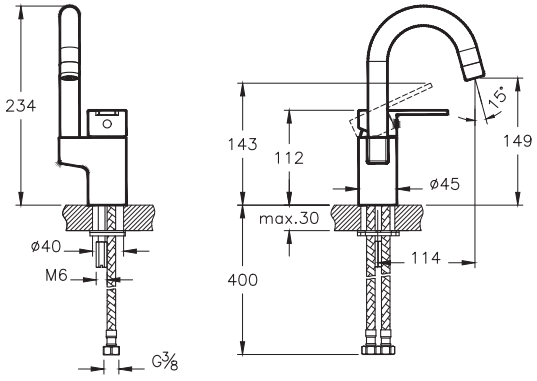

A42677 YERLİ ÜRETİM	Lavabo bataryası (çanak)	Krom

- Çıkış ucu uzunluğu 145 mm'dir.
- Çıkış ucu yüksekliği 232 mm'dir.
- Özel debi kısıcılı perlatör sayesinde max. 5 L/dk su akışı sağlanmaktadır.

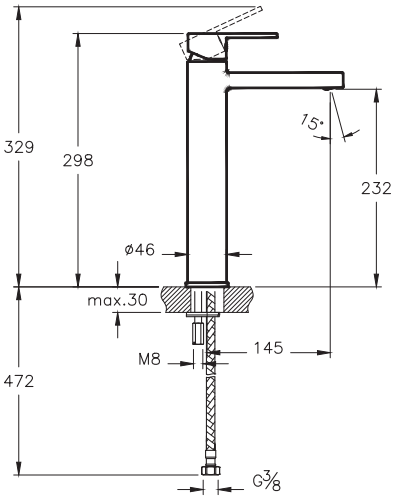

• Bu ürünlerde tesisat ana girişine filtre takılması tavsiye edilir. • Armatür-Lavabo Uyum Tablosu için bkz. sayfa no: 850-901. • Eczacıbaşı Yapı Gereçleri San. ve Tic. A.Ş.'nin ürünler ve teknik detaylarında değişiklik yapma hakkı saklıdır. • Krom armatürler için garanti süresi 10 yıl, renkli kaplamaya sahip armatürler için garanti süresi 5 yıldır (Elektronik lavabo bataryaları ve zaman ayarlı-dokunmatik lavabo bataryaları hariç). • Elektronik lavabo bataryaları ve zaman ayarlı-dokunmatik lavabo bataryaları için garanti süresi 2 yıldır.

ARTEMA

Fold S

Ürün/Kod	Ürün açıklamaları	Kaplama
A42535 YERLİ ÜRETİM	Banyo bataryası	Krom

- El duşu çıkışı G 1/2"tir.
- Duş kumandası kilitlemelidir.
- Çıkış ucu uzunluğu 165 mm'dir.

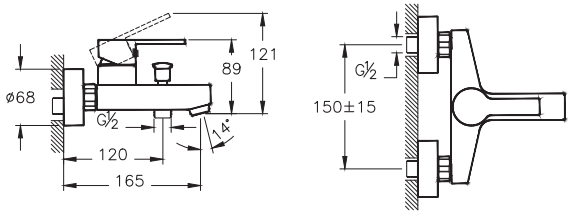

A42536 YERLİ ÜRETİM	Ankastre banyo bataryası (sıva üstü grubu)	Krom

- Kaba inşaat sırasında A41949 kullanılarak sıva altı montajı yapılmalıdır.
- Çıkış ucu kullanılacaksa A42540 veya A42541 kodlu çıkış ucu kullanımı tavsiye edilir. Diğer çıkış uçları için bkz. sayfa no: 805-808
- Rozet, kumanda kolu ve yönlendirici ürüne dahildir.
- Sıva altı grubu ürüne dahil değildir.

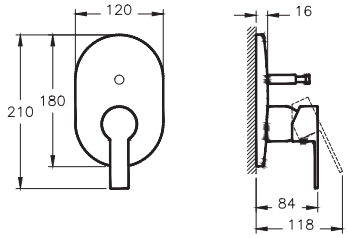

A41949 ◆ ⊕ ∧ YERLİ ÜRETİM	Ankastre banyo bataryası (sıva altı grubu)	-

- Kaba inşaat sırasında sıva altı montajı yapılmalıdır.
- Yönlendirici ile çıkış ucu, duş başlığı, su jetleri veya el duşu (ankastre el duşu çıkışı kullanılarak) seçeneklerinden sadece ikisi kullanılabilir.
- Isı ve debi limitörlü özel kartuş
- Sıva üstü grubu ürüne dahil değildir.

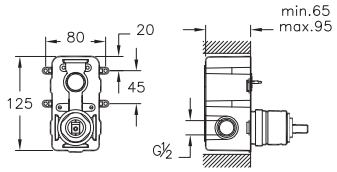

• Bu ürünlerde tesisat ana girişine filtre takılması tavsiye edilir. • Armatür-Lavabo Uyum Tablosu için bkz. sayfa no: 850-901. • Eczacıbaşı Yapı Gereçleri San. ve Tic. A.Ş.'nin ürünler ve teknik detaylarında değişiklik yapma hakkı saklıdır. • Krom armatürler için garanti süresi 10 yıl, renkli kaplamaya sahip armatürler için garanti süresi 5 yıldır (Elektronik lavabo bataryaları ve zaman ayarlı-dokunmatik lavabo bataryaları hariç). • Elektronik lavabo bataryaları ve zaman ayarlı-dokunmatik lavabo bataryaları için garanti süresi 2 yıldır.

ARTEMA

Fold S

Ürün/Kod	Ürün açıklamaları	Kaplama
A42538 YERLİ ÜRETİM	Ankastre duş bataryası (sıva üstü grubu)	Krom

- Kaba inşaat sırasında A42213 kullanılarak sıva altı montajı yapılmalıdır.
- Rozet ve kumanda kolu ürüne dahildir.
- Sıva altı grubu ürüne dahil değildir.

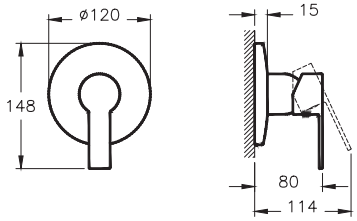

A42213 ◆ ⊕ ∧ YERLİ ÜRETİM	Ankastre duş bataryası (sıva altı grubu)	-

- Kaba inşaat sırasında sıva altı montajı yapılmalıdır.
- Isı ve debi limitörlü özel kartuş
- Çıkış ucu, duş başlığı, su jetleri veya el duşu (ankastre el duşu çıkışı kullanılarak) seçeneklerinden sadece biri kullanılabilir.
- Sıva üstü grubu ürüne dahil değildir.

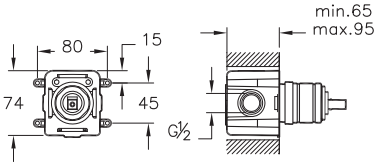

A42541	Çıkış ucu (el duşu çıkışlı)	Krom

- Ankastre banyo veya ankastre duş bataryaları ile uyumludur.
- El duşu çıkışı G 1/2'tir.
- Çıkış ucu uzunluğu 160 mm'dir.
- Duş kumandası kilitlemelidir.
- Kaba inşaat sırasında A42249 kullanılarak sıva altı montajı yapılmalıdır.

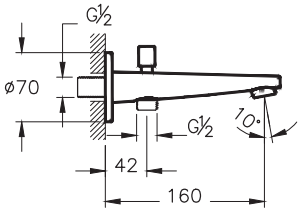

• Bu ürünlerde tesisat ana girişine filtre takılması tavsiye edilir. • Armatür-Lavabo Uyum Tablosu için bkz. sayfa no: 850-901. • Eczacıbaşı Yapı Gereçleri San. ve Tic. A.Ş.'nin ürünler ve teknik detaylarında değişiklik yapma hakkı saklıdır. • Krom armatürler için garanti süresi 10 yıl, renkli kaplamaya sahip armatürler için garanti süresi 5 yıldır (Elektronik lavabo bataryaları ve zaman ayarlı-dokunmatik lavabo bataryaları hariç). • Elektronik lavabo bataryaları ve zaman ayarlı-dokunmatik lavabo bataryaları için garanti süresi 2 yıldır.

ARTEMA

Fold S

Ürün/Kod	Ürün açıklamaları	Kaplama
A42540	Çıkış ucu	Krom

- Ankastre banyo veya ankastre duş bataryaları ile uyumludur.
- Çıkış ucu uzunluğu 160 mm'dir.
- Kaba inşaat sırasında A42249 kullanılarak sıva altı montajı yapılmalıdır.

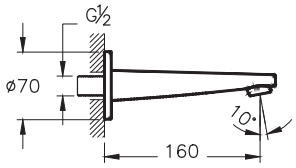

A42249 ◆ ⊕ Λ YERLİ ÜRETİM	Ankastre dirsek grubu	-

- Çıkış ucu bağlantısı için kullanılabilir.
- Kaba inşaat sırasında sıva altı montajı yapılmalıdır.

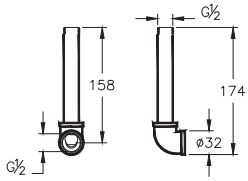

A42155 YERLİ ÜRETİM	Eviye bataryası (mafsallı)	Krom

- Çıkış ucu uzunluğu 168 mm'dir.
- Çıkış ucu yüksekliği 195 mm'dir.
- 360° döner boruludur.
- Mafsallı perlatör
- Özel debi regülatörlü perlatör sayesinde max. 5 L/dk su akışı sağlanmaktadır.
- Kumanda kolu sağ veya sol tarafta kullanım için uygundur.

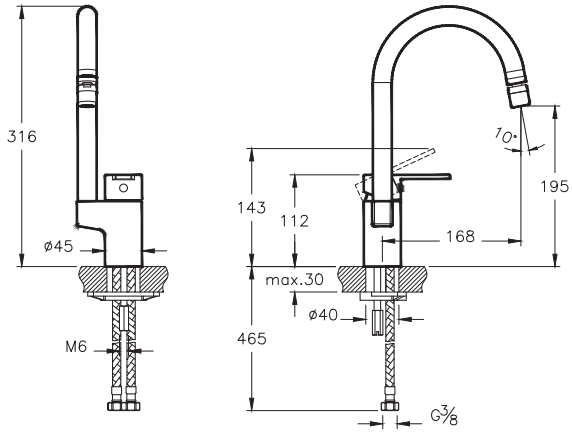

• Bu ürünlerde tesisat ana girişine filtre takılması tavsiye edilir. • Armatür-Lavabo Uyum Tablosu için bkz. sayfa no: 850-901. • Eczacıbaşı Yapı Gereçleri San. ve Tic. A.Ş.'nin ürünler ve teknik detaylarında değişiklik yapma hakkı saklıdır. • Krom armatürler için garanti süresi 10 yıl, renkli kaplamaya sahip armatürler için garanti süresi 5 yıldır (Elektronik lavabo bataryaları ve zaman ayarlı-dokunmatik lavabo bataryaları hariç). • Elektronik lavabo bataryaları ve zaman ayarlı-dokunmatik lavabo bataryaları için garanti süresi 2 yıldır.

ARTEMA

Solid S

Ürün/Kod	Ürün açıklamaları	Kaplama
A42440 YERLİ ÜRETİM	Lavabo bataryası	Krom

- Çıkış ucu uzunluğu 115 mm'dir.
- Çıkış ucu yüksekliği 73 mm'dir.
- Özel debi kısıcılı perlatör sayesinde max. 5 L/dk su akışı sağlanmaktadır.

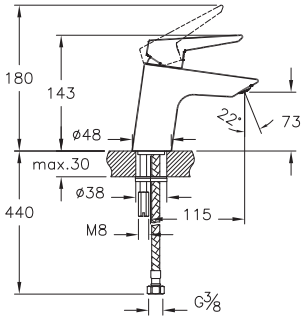

A42442 YERLİ ÜRETİM	Lavabo bataryası (döner borulu)	Krom

- Çıkış ucu uzunluğu 116 mm'dir.
- Çıkış ucu yüksekliği 183 mm'dir.
- Döner boruludur.
- Özel debi kısıcılı perlatör sayesinde max. 5 L/dk su akışı sağlanmaktadır.

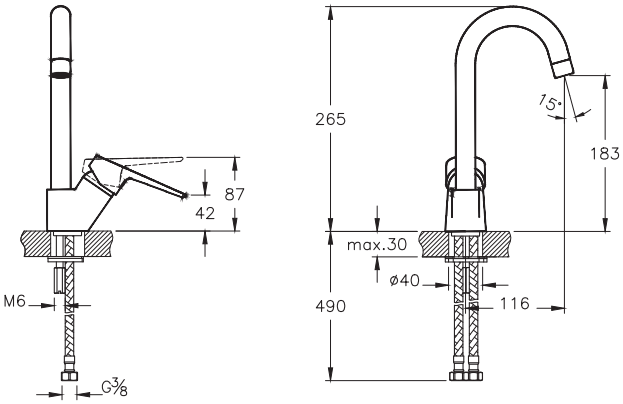

A42484 YERLİ ÜRETİM	Lavabo bataryası (özel ihtiyaçlar için)	Krom

- Uzun kumanda kolu sayesinde kolay açma kapama (medikal, engelli, yaşlı ve çocuk gibi özel ihtiyaç kullanımlarına uygun)
- Çıkış ucu uzunluğu 113 mm'dir.
- Çıkış ucu yüksekliği 75 mm'dir.
- Bedensel engelli lavabolarda kullanılabilir.
- Özel debi kısıcılı perlatör sayesinde max. 5 L/dk su akışı sağlanmaktadır.

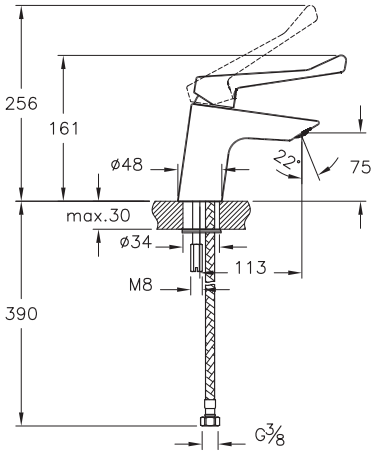

• Bu ürünlerde tesisat ana girişine filtre takılması tavsiye edilir. • Armatür-Lavabo Uyum Tablosu için bkz. sayfa no: 850-901. • Eczacıbaşı Yapı Gereçleri San. ve Tic. A.Ş.'nin ürünler ve teknik detaylarında değişiklik yapma hakkı saklıdır. • Krom armatürler için garanti süresi 10 yıl, renkli kaplamaya sahip armatürler için garanti süresi 5 yıldır (Elektronik lavabo bataryaları ve zaman ayarlı-dokunmatik lavabo bataryaları hariç). • Elektronik lavabo bataryaları ve zaman ayarlı-dokunmatik lavabo bataryaları için garanti süresi 2 yıldır.

ARTEMA

Solid S

Ürün/Kod	Ürün açıklamaları	Kaplama
A42443 YERLİ ÜRETİM	Bide bataryası (sifon kumandalı)	Krom

- Cache (gizli) perlatör
- Özel debi regülatörlü perlatör sayesinde max. 5 L/dk su akışı sağlanmaktadır.
- Sifon alt grubu ürüne dahil değildir.
- Sifon kumandalı olduğundan taşma deliği olmayan bideler ile uyumlu değildir.

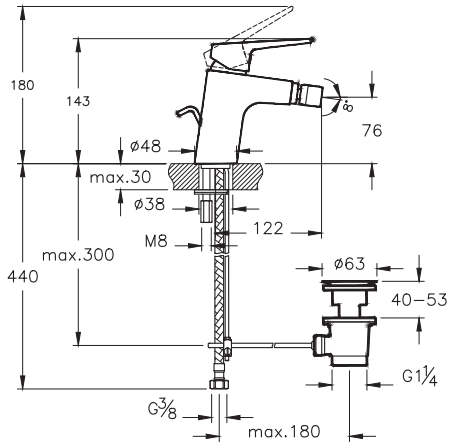

A42444 YERLİ ÜRETİM	Banyo bataryası	Krom

- El duşu çıkışı G 1/2"tir.
- Duş kumandası kilitlemelidir.
- Çıkış ucu uzunluğu 160 mm'dir.

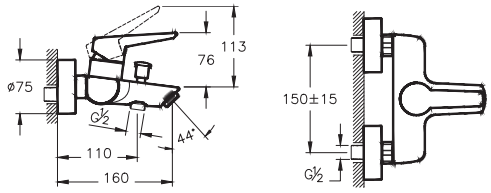

A42485 YERLİ ÜRETİM	Banyo bataryası (özel ihtiyaçlar için)	Krom

- Uzun kumanda kolu sayesinde kolay açma kapama (medikal, engelli, yaşlı ve çocuk gibi özel ihtiyaç kullanımlarına uygun)
- El duşu çıkışı G 1/2" tir.
- Duş kumandası kilitlemelidir.
- Çıkış ucu uzunluğu 161 mm'dir.

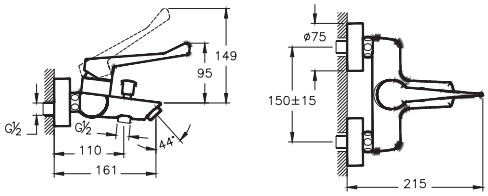

A42445 YERLİ ÜRETİM	Duş bataryası	Krom

- El duşu çıkışı G 1/2"tir.

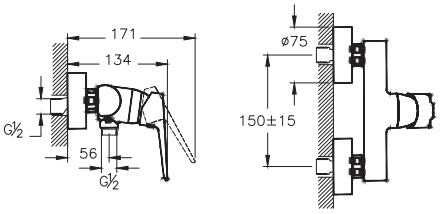

• Bu ürünlerde tesisat ana girişine filtre takılması tavsiye edilir. • Armatür-Lavabo Uyum Tablosu için bkz. sayfa no: 850-901. • Eczacıbaşı Yapı Gereçleri San. ve Tic. A.Ş.'nin ürünler ve teknik detaylarında değişiklik yapma hakkı saklıdır. • Krom armatürler için garanti süresi 10 yıl, renkli kaplamaya sahip armatürler için garanti süresi 5 yıldır (Elektronik lavabo bataryaları ve zaman ayarlı-dokunmatik lavabo bataryaları hariç). • Elektronik lavabo bataryaları ve zaman ayarlı-dokunmatik lavabo bataryaları için garanti süresi 2 yıldır.

ARTEMA

Solid S

Ürün/Kod	Ürün açıklamaları	Kaplama
A42446 YERLİ ÜRETİM	Ankastre banyo bataryası (sıva üstü grubu)	Krom
	• Kaba inşaat sırasında A41949 kullanılarak sıva altı montajı yapılmalıdır. • Sıva altı grubu ürüne dahil değildir. • Çıkış ucu kullanılacaksa A42541 veya A42540 kodlu çıkış ucu kullanımı tavsiye edilir. Diğer çıkış uçları için bkz. sayfa no: 805-808 • Rozet, kumanda kolu ve yönlendirici ürüne dahildir.	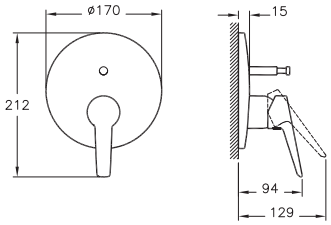
A41949 ◆ ⊕ ∧ YERLİ ÜRETİM	Ankastre banyo bataryası (sıva altı grubu)	-
	• Kaba inşaat sırasında sıva altı montajı yapılmalıdır. • Sıva üstü grubu ürüne dahil değildir. • Yönlendirici ile çıkış ucu, duş başlığı, su jetleri veya el duşu (ankastre el duşu çıkışı kullanılarak) seçeneklerinden sadece ikisi kullanılabilir. • Isı ve debi limitörlü özel kartuş	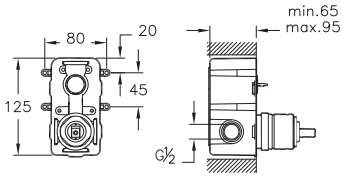
A42447 YERLİ ÜRETİM	Ankastre duş bataryası (sıva üstü grubu)	Krom
	• Kaba inşaat sırasında A42213 kullanılarak sıva altı montajı yapılmalıdır. • Sıva altı grubu ürüne dahil değildir. • Rozet ve kumanda kolu ürüne dahildir.	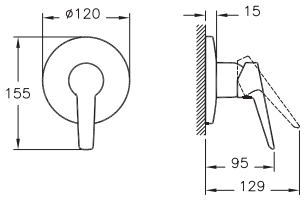
A42213 ◆ ⊕ ∧ YERLİ ÜRETİM	Ankastre duş bataryası (sıva altı grubu)	-
	• Kaba inşaat sırasında sıva altı montajı yapılmalıdır. • Sıva üstü grubu ürüne dahil değildir. • Isı ve debi limitörlü özel kartuş • Çıkış ucu, duş başlığı, su jetleri veya el duşu (ankastre el duşu çıkışı kullanılarak) seçeneklerinden sadece biri kullanılabilir.	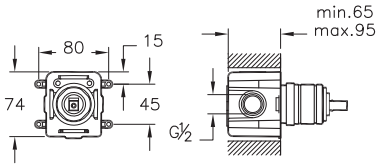

• Bu ürünlerde tesisat ana girişine filtre takılması tavsiye edilir. • Armatür-Lavabo Uyum Tablosu için bkz. sayfa no: 850-901. • Eczacıbaşı Yapı Gereçleri San. ve Tic. A.Ş.'nin ürünler ve teknik detaylarında değişiklik yapma hakkı saklıdır. • Krom armatürler için garanti süresi 10 yıl, renkli kaplamaya sahip armatürler için garanti süresi 5 yıldır (Elektronik lavabo bataryaları ve zaman ayarlı-dokunmatik lavabo bataryaları hariç). • Elektronik lavabo bataryaları ve zaman ayarlı-dokunmatik lavabo bataryaları için garanti süresi 2 yıldır.

ARTEMA

Solid S

Ürün/Kod	Ürün açıklamaları	Kaplama
A42541	Çıkış ucu (el duşu çıkışlı)	Krom
	• Ankastre banyo veya ankastre duş bataryaları ile uyumludur. • El duşu çıkışı G 1/2'tir. • Çıkış ucu uzunluğu 160 mm'dir. • Duş kumandası kilitlemelidir. • Kaba inşaat sırasında A42249 kullanılarak sıva altı montajı yapılmalıdır. **1 Temmuz 2024 tarihi itibariyle satış hattından kaldırılacaktır.**	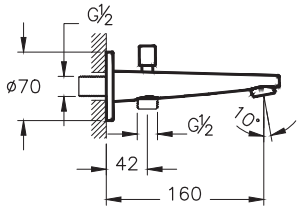
A43126 ◆ YENİ ÜRETİM YENİ	Çıkış ucu (el duşu çıkışlı)	Krom
	• Ankastre banyo veya ankastre duş bataryaları ile uyumludur. • El duşu çıkışı G 1/2"tir. • Çıkış ucu uzunluğu 156 mm'dir. • Duş kumandası kilitlemelidir. • Kaba inşaat sırasında A42249 kullanılarak sıva altı montajı yapılmalıdır. **1 Ocak 2024 tarihi itibariyle satış hattına alınacaktır.**	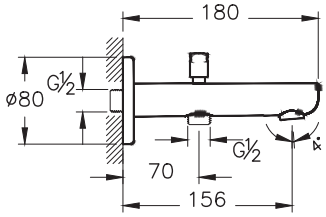
A42540	Çıkış ucu	Krom
	• Ankastre banyo veya ankastre duş bataryaları ile uyumludur. • Çıkış ucu uzunluğu 160 mm'dir. • Kaba inşaat sırasında A42249 kullanılarak sıva altı montajı yapılmalıdır. **1 Temmuz 2024 tarihi itibariyle satış hattından kaldırılacaktır.**	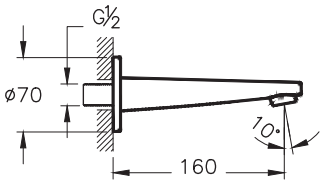
A43111 ◆ YENİ ÜRETİM YENİ	Çıkış ucu	Krom
	• Ankastre banyo veya ankastre duş bataryaları ile uyumludur. • El duşu çıkışı G 1/2"tir. • Çıkış ucu uzunluğu 156 mm'dir. • Kaba inşaat sırasında A42249 kullanılarak sıva altı montajı yapılmalıdır. **1 Ocak 2024 tarihi itibariyle satış hattına alınacaktır.**	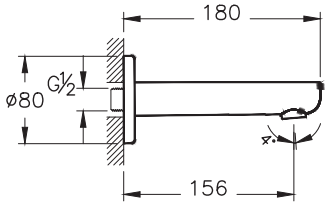

• Bu ürünlerde tesisat ana girişine filtre takılması tavsiye edilir. • Armatür-Lavabo Uyum Tablosu için bkz. sayfa no: 850-901. • Eczacıbaşı Yapı Gereçleri San. ve Tic. A.Ş.'nin ürünler ve teknik detaylarında değişiklik yapma hakkı saklıdır. • Krom armatürler için garanti süresi 10 yıl, renkli kaplamaya sahip armatürler için garanti süresi 5 yıldır (Elektronik lavabo bataryaları ve zaman ayarlı-dokunmatik lavabo bataryaları hariç). • Elektronik lavabo bataryaları ve zaman ayarlı-dokunmatik lavabo bataryaları için garanti süresi 2 yıldır.

ARTEMA

Solid S

Ürün/Kod	Ürün açıklamaları	Kaplama
A42249 ◆ ⊕ YERLİ ÜRETİM	Ankastre dirsek grubu	-

- Çıkış ucu bağlantısı için kullanılabilir.
- Kaba inşaat sırasında sıva altı montajı yapılmalıdır.

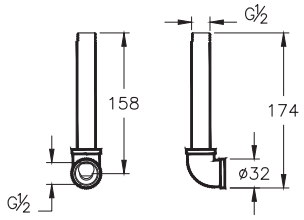

A42148 YERLİ ÜRETİM	Eviye bataryası (mafsallı)	Krom

- Çıkış ucu uzunluğu 168 mm'dir.
- Çıkış ucu yüksekliği 165 mm'dir.
- 360° döner boruludur.
- Mafsallı perlatör
- Özel debi regülatörlü perlatör sayesinde max. 5 L/dk su akışı sağlanmaktadır.
- Kumanda kolu sağ veya sol tarafta kullanım için uygundur.

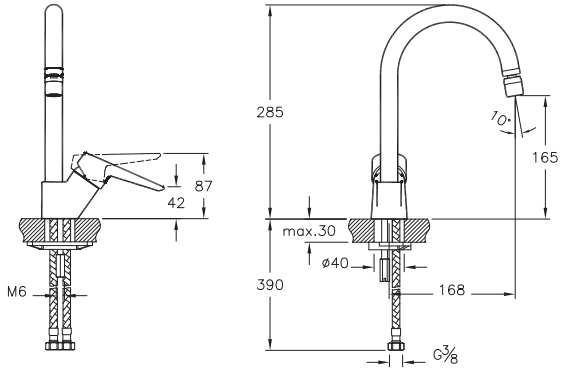

• Bu ürünlerde tesisat ana girişine filtre takılması tavsiye edilir. • Armatür-Lavabo Uyum Tablosu için bkz. sayfa no: 850-901. • Eczacıbaşı Yapı Gereçleri San. ve Tic. A.Ş.'nin ürünler ve teknik detaylarında değişiklik yapma hakkı saklıdır. • Krom armatürler için garanti süresi 10 yıl, renkli kaplamaya sahip armatürler için garanti süresi 5 yıldır (Elektronik lavabo bataryaları ve zaman ayarlı-dokunmatik lavabo bataryaları hariç). • Elektronik lavabo bataryaları ve zaman ayarlı-dokunmatik lavabo bataryaları için garanti süresi 2 yıldır.

ARTEMA

Flow Round YENİ

Ürün/Kod	Ürün açıklamaları	Kaplama
A42923 YERLİ ÜRETİM YENİ	Lavabo bataryası	Krom

- Çıkış ucu uzunluğu 114 mm.
- Çıkış ucu yüksekliği 78 mm.
- Isı ve debi limitörlü özel kartuş.
- Özel debi kısıcılı perlatör sayesinde max. 5L/dk su akışı sağlanmaktadır
- Ek aparat gerekmeyen pratik montaj.

1 Temmuz 2024 tarihi itibariyle satış hattına alınacaktır.

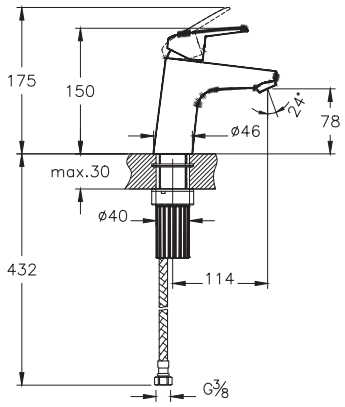

A42923ENR YERLİ ÜRETİM YENİ	BluEco lavabo bataryası	Krom

- Çıkış ucu uzunluğu 114 mm.
- Çıkış ucu yüksekliği 78 mm.
- Özel debi kısıcılı perlatör sayesinde max. 5L/dk su akışı sağlanmaktadır
- Sürdürülebilirliği destekleyen kartuş ile bireysel ve toplu kullanım alanlarında enerji tasarrufu sağlar.
- Ek aparat gerekmeyen pratik montaj.
- Orta konumda soğuk su başlangıcı ile enerji tüketimini ve karbon salınımını azaltan kartuş kullanılmıştır.

1 Temmuz 2024 tarihi itibariyle satış hattına alınacaktır.

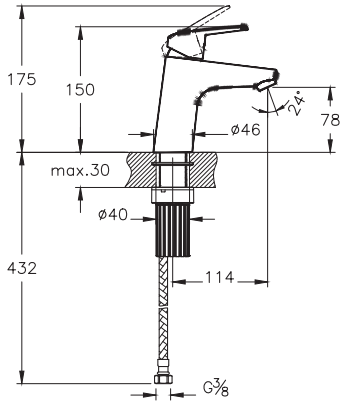

• Bu ürünlerde tesisat ana girişine filtre takılması tavsiye edilir. • Armatür-Lavabo Uyum Tablosu için bkz. sayfa no: 850-901. • Eczacıbaşı Yapı Gereçleri San. ve Tic. A.Ş.'nin ürünler ve teknik detaylarında değişiklik yapma hakkı saklıdır. • Krom armatürler için garanti süresi 10 yıl, renkli kaplamaya sahip armatürler için garanti süresi 5 yıldır (Elektronik lavabo bataryaları ve zaman ayarlı-dokunmatik lavabo bataryaları hariç). • Elektronik lavabo bataryaları ve zaman ayarlı-dokunmatik lavabo bataryaları için garanti süresi 2 yıldır.

ARTEMA

Flow Round YENİ

Ürün/Kod	Ürün açıklamaları	Kaplama
A42925 VERİLİ ÜRETİM YENİ	Lavabo bataryası (yüksek)	Krom

- Çıkış ucu uzunluğu 115 mm.
- Çıkış ucu yüksekliği 108 mm.
- Isı ve debi limitörlü özel kartuş.
- Özel debi kısıcılı perlatör sayesinde max. 5L/dk su akışı sağlanmaktadır
- Ek aparat gerektirmeyen pratik montaj.

1 Temmuz 2024 tarihi itibariyle satış hattına alınacaktır.

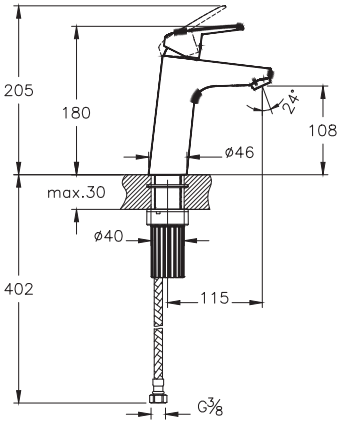

A42925ENR VERİLİ ÜRETİM YENİ	BluEco lavabo bataryası (yüksek)	Krom

- Çıkış ucu uzunluğu 115 mm.
- Çıkış ucu yüksekliği 108 mm.
- Isı ve debi limitörlü özel kartuş.
- Özel debi kısıcılı perlatör sayesinde max. 5L/dk su akışı sağlanmaktadır
- Ek aparat gerektirmeyen pratik montaj.

1 Temmuz 2024 tarihi itibariyle satış hattına alınacaktır.

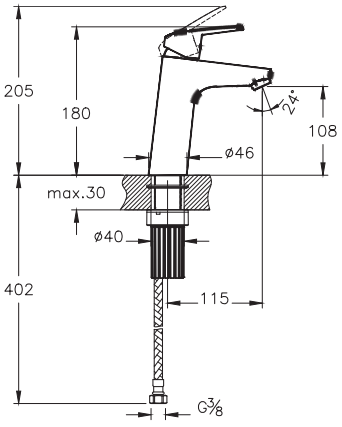

• Bu ürünlerde tesisat ana girişine filtre takılması tavsiye edilir. • Armatür-Lavabo Uyum Tablosu için bkz. sayfa no: 850-901. • Eczacıbaşı Yapı Gereçleri San. ve Tic. A.Ş.'nin ürünler ve teknik detaylarında değişiklik yapma hakkı saklıdır. • Krom armatürler için garanti süresi 10 yıl, renkli kaplamaya sahip armatürler için garanti süresi 5 yıldır (Elektronik lavabo bataryaları ve zaman ayarlı-dokunmatik lavabo bataryaları hariç). • Elektronik lavabo bataryaları ve zaman ayarlı-dokunmatik lavabo bataryaları için garanti süresi 2 yıldır.

ARTEMA

Flow Round YENİ

Ürün/Kod	Ürün açıklamaları	Kaplama
A42927 YERLİ ÜRETİM YENİ	Lavabo bataryası (çanak)	Krom

- Çıkış ucu uzunluğu 151 mm.
- Çıkış ucu yüksekliği 197 mm.
- Isı ve debi limitörlü özel kartuş.
- Özel debi kısıcılı perlatör sayesinde max. 5L/dk su akışı sağlanmaktadır
- Ek aparat gerektirmeyen pratik montaj.

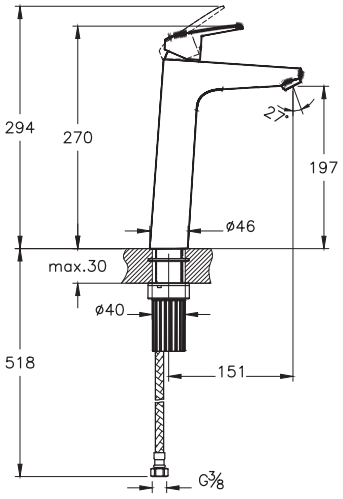

1 Temmuz 2024 tarihi itibariyle satış hattına alınacaktır.

A42927ENR YERLİ ÜRETİM YENİ	BluEco lavabo bataryası (çanak)	Krom

- Çıkış ucu uzunluğu 151 mm.
- Çıkış ucu yüksekliği 197 mm.
- Özel debi kısıcılı perlatör sayesinde max. 5L/dk su akışı sağlanmaktadır
- Sürdürülebilirliği destekleyen kartuş ile bireysel ve toplu kullanım alanlarında enerji tasarrufu sağlar.
- Ek aparat gerektirmeyen pratik montaj.
- Orta konumda soğuk su başlangıcı ile enerji tüketimini ve karbon salınımını azaltan kartuş kullanılmıştır.

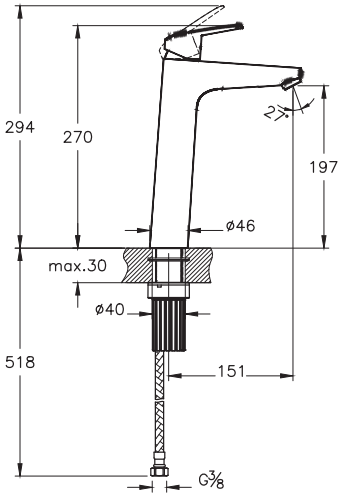

1 Temmuz 2024 tarihi itibariyle satış hattına alınacaktır.

• Bu ürünlerde tesisat ana girişine filtre takılması tavsiye edilir. • Armatür-Lavabo Uyum Tablosu için bkz. sayfa no: 850-901. • Eczacıbaşı Yapı Gereçleri San. ve Tic. A.Ş.'nin ürünler ve teknik detaylarında değişiklik yapma hakkı saklıdır. • Krom armatürler için garanti süresi 10 yıl, renkli kaplamaya sahip armatürler için garanti süresi 5 yıldır (Elektronik lavabo bataryaları ve zaman ayarlı-dokunmatik lavabo bataryaları hariç). • Elektronik lavabo bataryaları ve zaman ayarlı-dokunmatik lavabo bataryaları için garanti süresi 2 yıldır.

ARTEMA

Flow Round YENİ

Ürün/Kod	Ürün açıklamaları	Kaplama
A43152 SERİ ÜRETİM YENİ	Lavabo bataryası (döner borulu)	Krom

- Çıkış ucu uzunluğu 114 mm.
- Çıkış ucu yüksekliği 205 mm.
- Döner boruludur.
- Isı ve debi limitörlü özel kartuş.
- Özel debi kısıcılı perlatör sayesinde max. 5L/dk su akışı sağlanmaktadır
- Ek aparat gerektirmeyen pratik montaj.

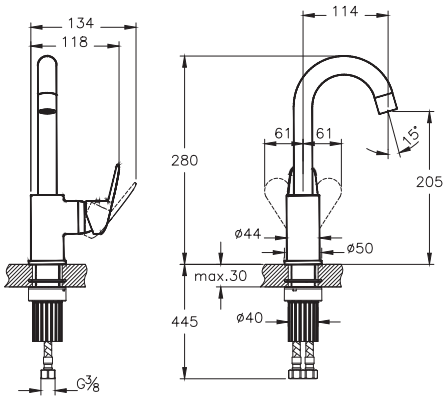

1 Temmuz 2024 tarihi itibariyle satış hattına alınacaktır.

A43152ENR SERİ ÜRETİM YENİ	BlueEco lavabo bataryası (döner borulu)	Krom

- Çıkış ucu uzunluğu 114 mm.
- Çıkış ucu yüksekliği 205 mm.
- Döner boruludur.
- Özel debi kısıcılı perlatör sayesinde max. 5L/dk su akışı sağlanmaktadır
- Sürdürülebilirliği destekleyen kartuş ile bireysel ve toplu kullanım alanlarında enerji tasarrufu sağlar.
- Ek aparat gerektirmeyen pratik montaj.
- Orta konumda soğuk su başlangıcı ile enerji tüketimini ve karbon salınımını azaltan kartuş kullanılmıştır.

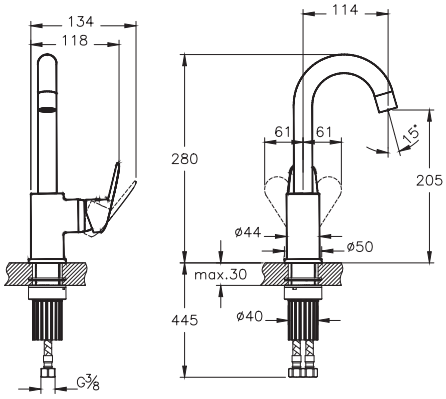

1 Temmuz 2024 tarihi itibariyle satış hattına alınacaktır.

• Bu ürünlerde tesisat ana girişine filtre takılması tavsiye edilir. • Armatür-Lavabo Uyum Tablosu için bkz. sayfa no: 850-901. • Eczacıbaşı Yapı Gereçleri San. ve Tic. A.Ş.'nin ürünler ve teknik detaylarında değişiklik yapma hakkı saklıdır. • Krom armatürler için garanti süresi 10 yıl, renkli kaplamaya sahip armatürler için garanti süresi 5 yıldır (Elektronik lavabo bataryaları ve zaman ayarlı-dokunmatik lavabo bataryaları hariç). • Elektronik lavabo bataryaları ve zaman ayarlı-dokunmatik lavabo bataryaları için garanti süresi 2 yıldır.

ARTEMA

Flow Round YENİ

Ürün/Kod	Ürün açıklamaları	Kaplama
A43167 YERLİ ÜRETİM YENİ	Ankastre lavabo bataryası (sıva üstü grubu)	Krom

- Kaba inşaat sırasında A42230 kullanılarak sıva altı montajı yapılmalıdır.
- Sıva altı grubu ürüne dahil değildir.
- Çıkış ucu uzunluğu 200 mm.
- Özel debi kısıcılı perlatör sayesinde max. 5L/dk su akışı sağlanmaktadır
- Isı ve debi limitörlü özel kartuş.

1 Temmuz 2024 tarihi itibariyle satış hattına alınacaktır.

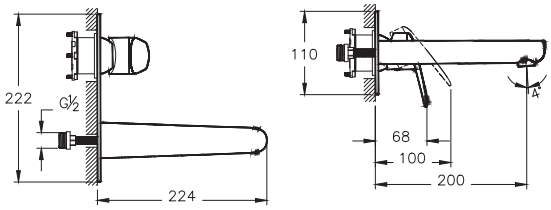

A42230 ◆ ⊕ ∧ YERLİ ÜRETİM	Ankastre lavabo bataryası (sıva altı grubu)	

- Kaba inşaat sırasında sıva altı montaj yapılmalıdır.
- Sıva üstü grubu ürüne dahil değildir.

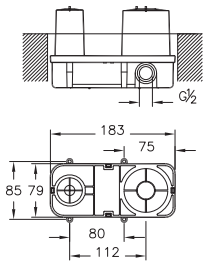

A42933 YERLİ ÜRETİM YENİ	Bide bataryası	Krom

- Çıkış ucunda mafsallı perlatör kullanılmıştır.
- Özel debi kısıcılı perlatör sayesinde max. 5 L/dk su akışı sağlanmaktadır.
- Isı ve debi ayarlı özel kartuş
- Sifon alt grubu ürüne dahil değildir.
- Sifon kumandalı olduğundan taşma deliği olmayan lavabolar ile uyumlu değildir.

1 Temmuz 2024 tarihi itibariyle satış hattına alınacaktır.

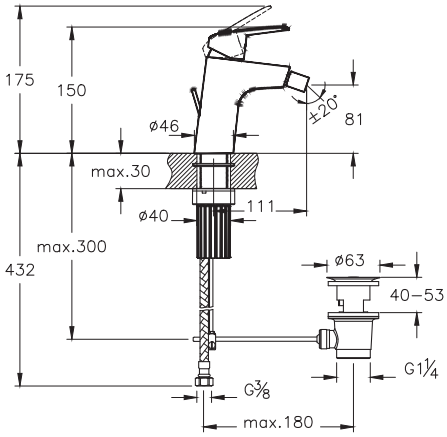

• Bu ürünlerde tesisat ana girişine filtre takılması tavsiye edilir. • Armatür-Lavabo Uyum Tablosu için bkz. sayfa no: 850-901. • Eczacıbaşı Yapı Gereçleri San. ve Tic. A.Ş.'nin ürünler ve teknik detaylarında değişiklik yapma hakkı saklıdır. • Krom armatürler için garanti süresi 10 yıl, renkli kaplamaya sahip armatürler için garanti süresi 5 yıldır (Elektronik lavabo bataryaları ve zaman ayarlı-dokunmatik lavabo bataryaları hariç). • Elektronik lavabo bataryaları ve zaman ayarlı-dokunmatik lavabo bataryaları için garanti süresi 2 yıldır.

ARTEMA

Flow Round YENİ

Ürün/Kod	Ürün açıklamaları	Kaplama
A43057 YERLİ ÜRETİM YENİ	Banyo bataryası	Krom

- El duşu çıkışı G 1/2"tir
- Duş kumandası kilitlemelidir.
- Çıkış ucu uzunluğu 149 mm'dir
- Isı ve debi limitörlü özel kartuş.

1 Temmuz 2024 tarihi itibariyle satış hattına alınacaktır.

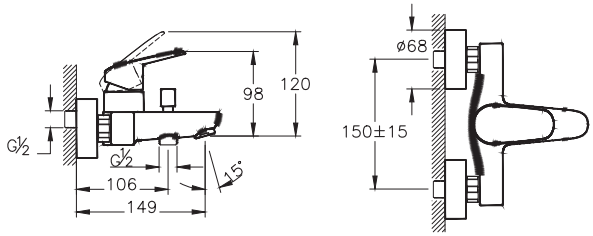

A42930 YERLİ ÜRETİM YENİ	Duş bataryası	Krom

- El duşu çıkışı G 1/2"tir
- Isı ve debi limitörlü özel kartuş.

1 Temmuz 2024 tarihi itibariyle satış hattına alınacaktır.

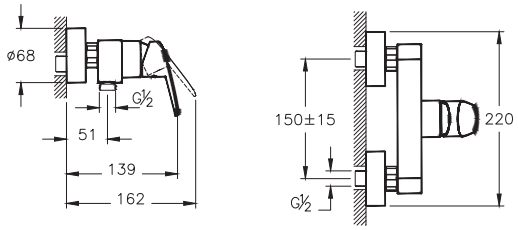

A43258 YERLİ ÜRETİM YENİ	Ankastre termostatik banyo/duş bataryası (V-Box, sıva üstü grubu)	Krom

- Kaba inşaat sırasında A42806 kullanılarak sıva altı montajı yapılmalıdır.
- Sıva altı grubu ürüne dahil değildir.
- Yönlendirici ile çıkış ucu, duş başlığı, su jetleri veya el duşu (ankastre el duşu çıkışı kullanılarak) seçeneklerinden sadece ikisi kullanılabilir.
- 38°C üzerindeki sıcaklıklara istenmeden çıkılmasını engelleyici emniyet butonu
- Termostatik kartuş
- Yönlendirici üzerinden 90° açma kapama ve yönlendirme
- Kartuş grubu, rozet, kumanda kolu ve yönlendirici ürüne dahildir.

1 Ocak 2024 tarihi itibariyle satış hattına alınacaktır.

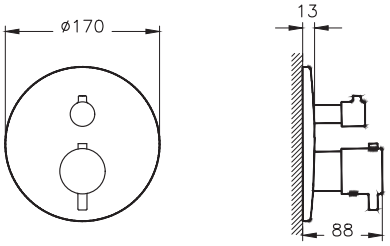

• Bu ürünlerde tesisat ana girişine filtre takılması tavsiye edilir. • Armatür-Lavabo Uyum Tablosu için bkz. sayfa no: 850-901. • Eczacıbaşı Yapı Gereçleri San. ve Tic. A.Ş.'nin ürünler ve teknik detaylarında değişiklik yapma hakkı saklıdır. • Krom armatürler için garanti süresi 10 yıl, renkli kaplamaya sahip armatürler için garanti süresi 5 yıldır (Elektronik lavabo bataryaları ve zaman ayarlı-dokunmatik lavabo bataryaları hariç). • Elektronik lavabo bataryaları ve zaman ayarlı-dokunmatik lavabo bataryaları için garanti süresi 2 yıldır.

ARTEMA

Flow Round YENİ

Ürün/Kod	Ürün açıklamaları	Kaplama
A43348 + YERLİ ÜRETİM YENİ	Ankastre termostatik duş bataryası (V-Box, sıva üstü grubu)	Krom

- Kaba inşaat sırasında A42806 kullanılarak sıva altı montajı yapılmalıdır.
- Sıva altı grubu ürüne dahil değildir.
- Çıkış ucu kullanılacaksa A43111 ve A43126 kodlu çıkış ucu kullanımı tavsiye edilir.
- Yönlendirici ile çıkış ucu, duş başlığı, su jetleri veya el duşu (ankastre el duşu çıkışı kullanılarak) seçeneklerinden sadece birisi kullanılabilir.
- 38°C üzerindeki sıcaklıklara istenmeden çıkılmasını engelleyici emniyet butonu
- Termostatik kartuş
- Yönlendirici üzerinden 90° açma kapama
- Kartuş grubu, rozet, kumanda kolu ürüne dahildir.

1 Ocak 2024 tarihi itibariyle satış hattına alınacaktır.

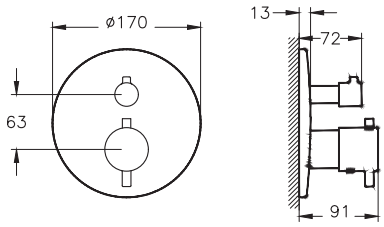

A43212 YERLİ ÜRETİM YENİ	Ankastre mekanik banyo/duş bataryası (V-Box, sıva üstü grubu)	Krom

- Kaba inşaat sırasında A42806 kullanılarak sıva altı montajı yapılmalıdır.
- Sıva altı grubu ürüne dahil değildir.
- Çıkış ucu kullanılacaksa A43111 ve A43126 kodlu çıkış ucu kullanımı tavsiye edilir.
- Rozet, kumanda kolu ve yönlendirici ürüne dahildir.

1 Temmuz 2024 tarihi itibariyle satış hattına alınacaktır.

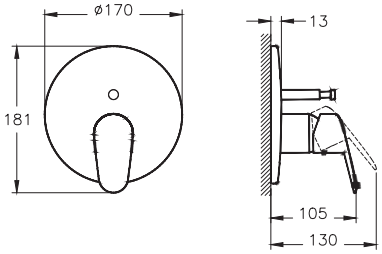

A43302 YERLİ ÜRETİM YENİ	Ankastre mekanik duş bataryası (V-Box, sıva üstü grubu)	Krom

- Kaba inşaat sırasında A42806 kullanılarak sıva altı montajı yapılmalıdır.
- Sıva altı grubu ürüne dahil değildir.
- Rozet ve kumanda kolu ürüne dahildir.

1 Temmuz 2024 tarihi itibariyle satış hattına alınacaktır.

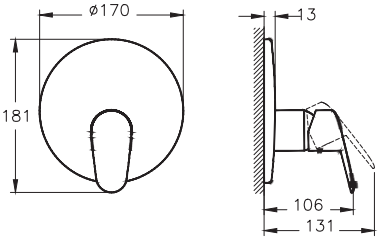

• Bu ürünlerde tesisat ana girişine filtre takılması tavsiye edilir. • Armatür-Lavabo Uyum Tablosu için bkz. sayfa no: 850-901. • Eczacıbaşı Yapı Gereçleri San. ve Tic. A.Ş.'nin ürünler ve teknik detaylarında değişiklik yapma hakkı saklıdır. • Krom armatürler için garanti süresi 10 yıl, renkli kaplamaya sahip armatürler için garanti süresi 5 yıldır (Elektronik lavabo bataryaları ve zaman ayarlı-dokunmatik lavabo bataryaları hariç). • Elektronik lavabo bataryaları ve zaman ayarlı-dokunmatik lavabo bataryaları için garanti süresi 2 yıldır.

ARTEMA

Flow Round YENİ

Ürün/Kod	Ürün açıklamaları	Kaplama
A43378 ⊕ YERLİ ÜRETİM YENİ	Ankastre 3 yollu yönlendirici (V-Box, sıva üstü grubu)	Krom

- Kaba inşaat sırasında A42806 kullanılarak sıva altı montajı yapılmalıdır.
- Sıva altı grubu ürüne dahil değildir.
- Tesisattan gelen suyu çıkış ucu, duş başlığı, su jetleri veya el duşu (ankastre el duşu çıkışı kullanılarak) seçeneklerinden sadece üçüne yönlendirmek için kullanılabilir.
- Yönlendirici grubu, rozet, kumanda kolu ürüne dahildir.

1 Ocak 2024 tarihi itibariyle satış hattına alınacaktır.

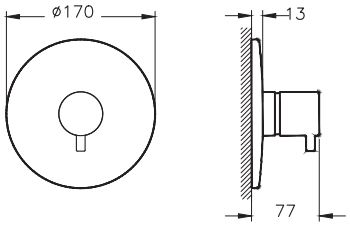

A42806 ◆ ⊕ ∧ YERLİ ÜRETİM	V-Box (sıva altı grubu)	-

- V-Box platformu için ortak sıva altı ürünüdür.
- Kaba inşaat sırasında sıva altı montajı yapılmalıdır.
- Sıva üstü grubu ürüne dahil değildir.
- %100 sızdırmaz muhafaza
- Alçıpan duvar destek kelepçesi
- Ses yalıtımı için kauçuk bağlantı desteği
- Dahili adaptör ile sızdırmazlık testi ve kolay tesisat temizliği
- 0 derece montaj kiti
- Tek kişi ile sıva üstü montaj kolaylığı
- ±3,5 derece terazi hatası düzeltme imkanı

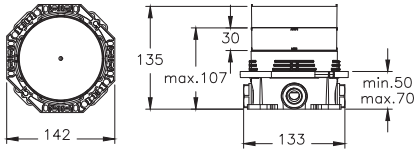

A43182 YERLİ ÜRETİM YENİ	Ankastre banyo/duş bataryası (sıva üstü grubu)	Krom

- Kaba inşaat sırasında A41949 kullanılarak sıva altı montajı yapılmalıdır.
- Çıkış ucu kullanılacaksa A43111 ve A43126 kodlu çıkış ucu kullanımı tavsiye edilir.
- Rozet ve kumanda kolu ürüne dahildir.
- Sıva altı grubu ürüne dahil değildir.

1 Temmuz 2024 tarihi itibariyle satış hattına alınacaktır.

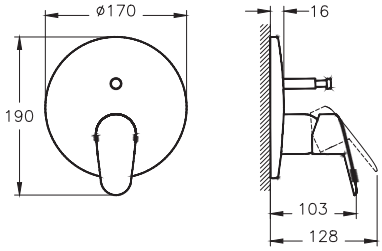

• Bu ürünlerde tesisat ana girişine filtre takılması tavsiye edilir. • Armatür-Lavabo Uyum Tablosu için bkz. sayfa no: 850-901. • Eczacıbaşı Yapı Gereçleri San. ve Tic. A.Ş.'nin ürünler ve teknik detaylarında değişiklik yapma hakkı saklıdır. • Krom armatürler için garanti süresi 10 yıl, renkli kaplamaya sahip armatürler için garanti süresi 5 yıldır (Elektronik lavabo bataryaları ve zaman ayarlı-dokunmatik lavabo bataryaları hariç). • Elektronik lavabo bataryaları ve zaman ayarlı-dokunmatik lavabo bataryaları için garanti süresi 2 yıldır.

ARTEMA

Flow Round YENİ

Ürün/Kod	Ürün açıklamaları	Kaplama
A41949 ◆ ⊕ ∧ YERLİ ÜRETİM	Ankastre banyo bataryası (sıva altı grubu)	-

- Kaba inşaat sırasında sıva altı montajı yapılmalıdır.
- Sıva üstü grubu ürüne dahil değildir.
- Yönlendirici ile çıkış ucu, duş başlığı, su jetleri veya el duşu (ankastre el duşu çıkışı kullanılarak) seçeneklerinden sadece ikisi kullanılabilir.
- Isı ve debi limitörlü özel kartuş

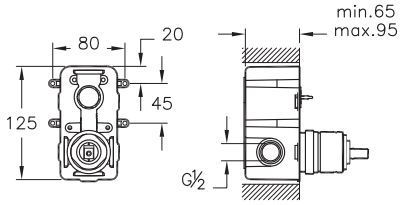

A43272 YERLİ ÜRETİM YENİ	Ankastre duş bataryası (sıva üstü grubu)	Krom

- Kaba inşaat sırasında A42213 kullanılarak sıva altı montajı yapılmalıdır.
- Sıva altı grubu ürüne dahil değildir.
- Rozet ve kumanda kolu ürüne dahildir.

1 Temmuz 2024 tarihi itibariyle satış hattına alınacaktır.

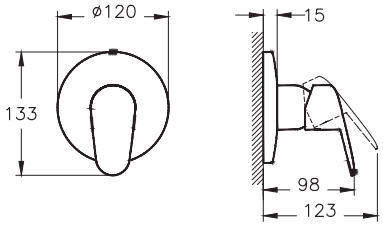

A42213 ◆ ⊕ ∧ YERLİ ÜRETİM	Ankastre duş bataryası (sıva altı grubu)	-

- Kaba inşaat sırasında sıva altı montajı yapılmalıdır.
- Sıva üstü grubu ürüne dahil değildir.
- Isı ve debi limitörlü özel kartuş
- Çıkış ucu, duş başlığı, su jetleri veya el duşu (ankastre el duşu çıkışı kullanılarak) seçeneklerinden sadece biri kullanılabilir.

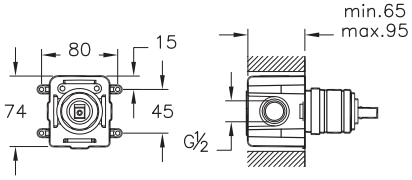

• Bu ürünlerde tesisat ana girişine filtre takılması tavsiye edilir. • Armatür-Lavabo Uyum Tablosu için bkz. sayfa no: 850-901. • Eczacıbaşı Yapı Gereçleri San. ve Tic. A.Ş.'nin ürünler ve teknik detaylarında değişiklik yapma hakkı saklıdır. • Krom armatürler için garanti süresi 10 yıl, renkli kaplamaya sahip armatürler için garanti süresi 5 yıldır (Elektronik lavabo bataryaları ve zaman ayarlı-dokunmatik lavabo bataryaları hariç). • Elektronik lavabo bataryaları ve zaman ayarlı-dokunmatik lavabo bataryaları için garanti süresi 2 yıldır.

ARTEMA

Flow Round YENİ

Ürün/Kod	Ürün açıklamaları	Kaplama
A43126 YERLİ ÜRETİM YENİ	Çıkış ucu (el duşu çıkışlı)	Krom

- Ankastre banyo veya ankastre duş bataryaları ile uyumludur.
- El duşu çıkışı G 1/2"tir.
- Çıkış ucu uzunluğu 156 mm'dir.
- Duş kumandası kilitlemelidir.
- Kaba inşaat sırasında A42249 kullanılarak sıva altı montajı yapılmalıdır.

1 Ocak 2024 tarihi itibariyle satış hattına alınacaktır.

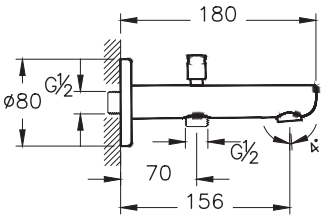

A43111 YERLİ ÜRETİM YENİ	Çıkış ucu	Krom

- Ankastre banyo veya ankastre duş bataryaları ile uyumludur.
- El duşu çıkışı G 1/2"tir.
- Çıkış ucu uzunluğu 156 mm'dir.
- Kaba inşaat sırasında A42249 kullanılarak sıva altı montajı yapılmalıdır.

1 Ocak 2024 tarihi itibariyle satış hattına alınacaktır.

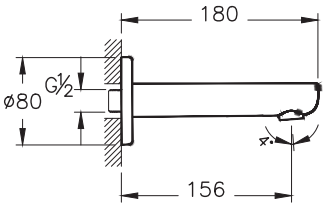

A42249 ◆ ⊕ YERLİ ÜRETİM	Ankastre dirsek grubu	-

- Çıkış ucu bağlantısı için kullanılabilir.
- Kaba inşaat sırasında sıva altı montajı yapılmalıdır.

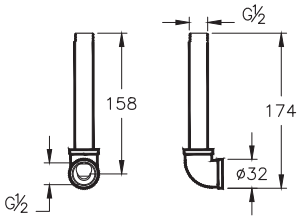

• Bu ürünlerde tesisat ana girişine filtre takılması tavsiye edilir. • Armatür-Lavabo Uyum Tablosu için bkz. sayfa no: 850-901. • Eczacıbaşı Yapı Gereçleri San. ve Tic. A.Ş.'nin ürünler ve teknik detaylarında değişiklik yapma hakkı saklıdır. • Krom armatürler için garanti süresi 10 yıl, renkli kaplamaya sahip armatürler için garanti süresi 5 yıldır (Elektronik lavabo bataryaları ve zaman ayarlı-dokunmatik lavabo bataryaları hariç). • Elektronik lavabo bataryaları ve zaman ayarlı-dokunmatik lavabo bataryaları için garanti süresi 2 yıldır.

ARTEMA

Flow Round YENİ

Ürün/Kod	Ürün açıklamaları	Kaplama
A43407 YERLİ ÜRETİM YENİ	Eviye bataryası (C-tip)	Krom

- Çıkış ucu uzunluğu 202 mm'dir.
- Çıkış ucu yüksekliği 242 mm'dir.
- 360° döner boruludur.
- Isı ve debi limitörlü özel kartuş
- Özel debi kısıcılı perlatör sayesinde max. 5 L/dk su akışı sağlanmaktadır.
- Kumanda kolu sağ veya sol tarafta kullanım için uygundur.

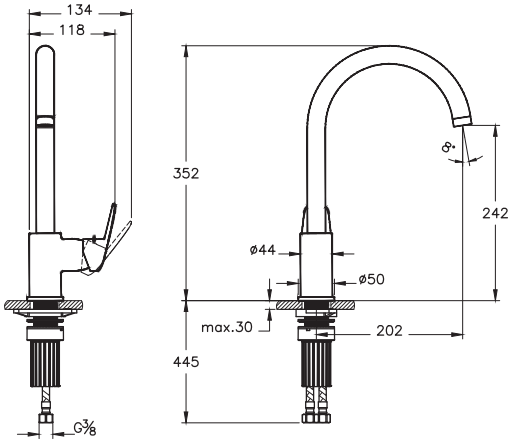

1 Temmuz 2024 tarihi itibariyle satış hattına alınacaktır.

A43429 YERLİ ÜRETİM YENİ	Eviye bataryası (pencere önü)	Krom

- Çıkış ucu uzunluğu 228 mm'dir.
- Çıkış ucu yüksekliği 144 mm'dir.
- Isı ve debi limitörlü özel kartuş
- Tasarruflu perlatör sayesinde max. 5 L/dk su akışı sağlanmaktadır.

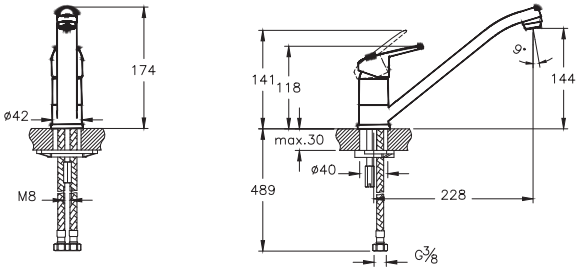

1 Temmuz 2024 tarihi itibariyle satış hattına alınacaktır.

• Bu ürünlerde tesisat ana girişine filtre takılması tavsiye edilir. • Armatür-Lavabo Uyum Tablosu için bkz. sayfa no: 850-901. • Eczacıbaşı Yapı Gereçleri San. ve Tic. A.Ş.'nin ürünler ve teknik detaylarında değişiklik yapma hakkı saklıdır. • Krom armatürler için garanti süresi 10 yıl, renkli kaplamaya sahip armatürler için garanti süresi 5 yıldır (Elektronik lavabo bataryaları ve zaman ayarlı-dokunmatik lavabo bataryaları hariç). • Elektronik lavabo bataryaları ve zaman ayarlı-dokunmatik lavabo bataryaları için garanti süresi 2 yıldır.

Win S

ARTEMA

Win S

Ürün/Kod	Ürün açıklamaları	Kaplama
A41177 YERLİ ÜRETİM	Lavabo bataryası	Krom

- Çıkış ucu uzunluğu 95 mm'dir.
- Çıkış ucu yüksekliği 87 mm'dir.
- Isı ve debi limitörlü özel kartuş
- Özel debi kısıcılı perlatör sayesinde max. 5 L/dk su akışı sağlanmaktadır.
- Ek aparat gerektirmeyen pratik montaj.

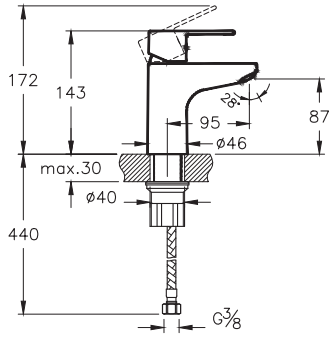

A42584 YERLİ ÜRETİM	Lavabo bataryası (döner borulu)	Krom

- Çıkış ucu uzunluğu 114 mm'dir.
- Çıkış ucu yüksekliği 122 mm'dir.
- Döner boruludur.
- Isı ve debi limitörlü özel kartuş
- Özel debi kısıcılı perlatör sayesinde max. 5 L/dk su akışı sağlanmaktadır.

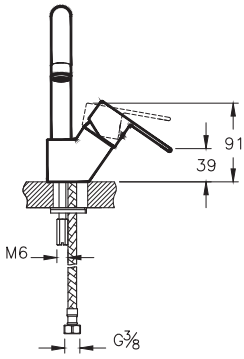

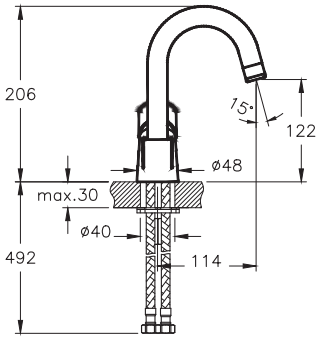

• Bu ürünlerde tesisat ana girişine filtre takılması tavsiye edilir. • Armatür-Lavabo Uyum Tablosu için bkz. sayfa no: 850-901. • Eczacıbaşı Yapı Gereçleri San. ve Tic. A.Ş.'nin ürünler ve teknik detaylarında değişiklik yapma hakkı saklıdır. • Krom armatürler için garanti süresi 10 yıl, renkli kaplamaya sahip armatürler için garanti süresi 5 yıldır (Elektronik lavabo bataryaları ve zaman ayarlı-dokunmatik lavabo bataryaları hariç). • Elektronik lavabo bataryaları ve zaman ayarlı-dokunmatik lavabo bataryaları için garanti süresi 2 yıldır.

ARTEMA

Win S

Ürün/Kod	Ürün açıklamaları	Kaplama
A42586 YERLİ ÜRETİM	Lavabo bataryası (çanak)	Krom

- Çıkış ucu uzunluğu 94 mm'dir.
- Çıkış ucu yüksekliği 187 mm'dir.
- Isı ve debi limitörlü özel kartuş
- Özel debi kısıcılı perlatör sayesinde max. 5 L/dk su akışı sağlanmaktadır.
- Ek aparat gerektirmeyen pratik montaj.

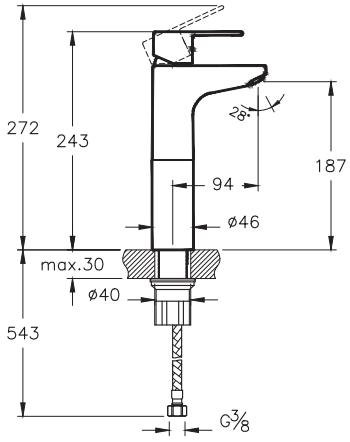

A42676 YERLİ ÜRETİM	Banyo bataryası	Krom

- El duşu çıkışı G 1/2"
- Çıkış ucu uzunluğu 153 mm'dir.
- Duş kumandası kilitlemelidir.
- Isı ve debi limitörlü özel kartuş

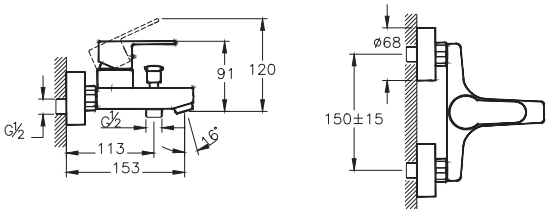

A42589 YERLİ ÜRETİM	Ankastre banyo bataryası (sıva üstü grubu)	Krom

- Kaba inşaat sırasında A41949 kullanılarak sıva altı montajı yapılmalıdır.
- Çıkış ucu kullanılacaksa A42607 ve A42618 kodlu çıkış uçları ile kullanımı tavsiye edilir. Diğer çıkış uçları için bkz. sayfa no: 805-808.
- Rozet, kumanda kolu ve yönlendirici ürüne dahildir.
- Sıva altı grubu ürüne dahil değildir.

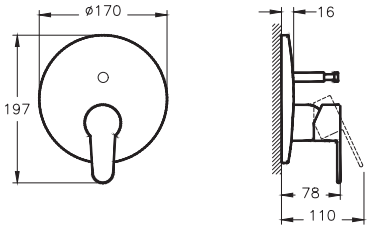

• Bu ürünlerde tesisat ana girişine filtre takılması tavsiye edilir. • Armatür-Lavabo Uyum Tablosu için bkz. sayfa no: 850-901. • Eczacıbaşı Yapı Gereçleri San. ve Tic. A.Ş.'nin ürünler ve teknik detaylarında değişiklik yapma hakkı saklıdır. • Krom armatürler için garanti süresi 10 yıl, renkli kaplamaya sahip armatürler için garanti süresi 5 yıldır (Elektronik lavabo bataryaları ve zaman ayarlı-dokunmatik lavabo bataryaları hariç). • Elektronik lavabo bataryaları ve zaman ayarlı-dokunmatik lavabo bataryaları için garanti süresi 2 yıldır.

ARTEMA

Win S

Ürün/Kod	Ürün açıklamaları	Kaplama
A41949 ◆ ⊕ Λ YERLİ ÜRETİM	Ankastre banyo bataryası (sıva altı grubu)	-

- Kaba inşaat sırasında sıva altı montajı yapılmalıdır.
- Sıva üstü grubu ürüne dahil değildir.
- Yönlendirici ile çıkış ucu, duş başlığı, su jetleri veya el duşu (ankastre el duşu çıkışı kullanılarak) seçeneklerinden sadece ikisi kullanılabilir.
- Isı ve debi limitörlü özel kartuş

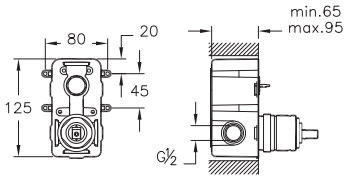

A42570 YERLİ ÜRETİM	Ankastre duş bataryası (sıva üstü grubu)	Krom

- Kaba inşaat sırasında A42213 kullanılarak sıva altı montajı yapılmalıdır.
- Sıva altı grubu ürüne dahil değildir.
- Rozet ve kumanda kolu ürüne dahildir.

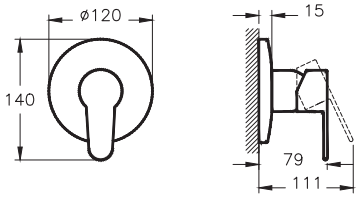

A42213 ◆ ⊕ Λ YERLİ ÜRETİM	Ankastre duş bataryası (sıva altı grubu)	-

- Kaba inşaat sırasında sıva altı montajı yapılmalıdır.
- Sıva üstü grubu ürüne dahil değildir.
- Isı ve debi limitörlü özel kartuş
- Çıkış ucu, duş başlığı, su jetleri veya el duşu (ankastre el duşu çıkışı kullanılarak) seçeneklerinden sadece biri kullanılabilir.

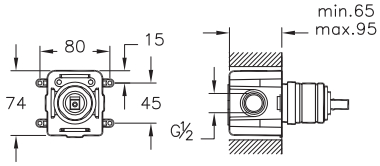

• Bu ürünlerde tesisat ana girişine filtre takılması tavsiye edilir. • Armatür-Lavabo Uyum Tablosu için bkz. sayfa no: 850-901. • Eczacıbaşı Yapı Gereçleri San. ve Tic. A.Ş.'nin ürünler ve teknik detaylarında değişiklik yapma hakkı saklıdır. • Krom armatürler için garanti süresi 10 yıl, renkli kaplamaya sahip armatürler için garanti süresi 5 yıldır (Elektronik lavabo bataryaları ve zaman ayarlı-dokunmatik lavabo bataryaları hariç). • Elektronik lavabo bataryaları ve zaman ayarlı-dokunmatik lavabo bataryaları için garanti süresi 2 yıldır.

ARTEMA

Win S

Ürün/Kod	Ürün açıklamaları	Kaplama
A42607 ◆ YERLİ ÜRETİM	Çıkış ucu (el duşu çıkışlı)	Krom

- Ankastre banyo veya ankastre duş bataryaları ile uyumludur.
- Çıkış ucu uzunluğu 157 mm'dir.
- Minimax S ve Win S serileri ile kullanımı tavsiye edilir.

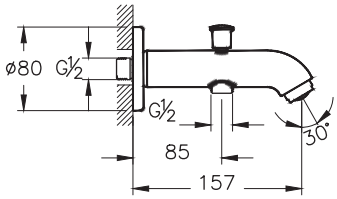

A42618 YERLİ ÜRETİM	Çıkış ucu	Krom

- Ankastre banyo veya ankastre duş bataryaları ile uyumludur.
- Çıkış ucu uzunluğu 157 mm'dir.
- Kaba inşaat sırasında A42249 kullanılarak sıva altı montajı yapılmalıdır.

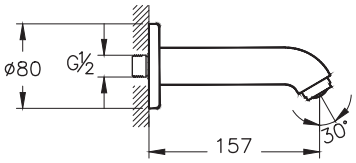

A42249 ◆ ⊕ ∧ YERLİ ÜRETİM	Ankastre dirsek grubu	

- Çıkış ucu bağlantısı için kullanılabilir.
- Kaba inşaat sırasında sıva altı montajı yapılmalıdır.

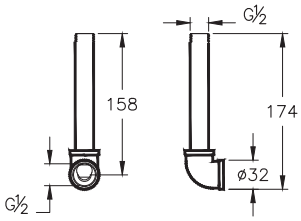

A49247 YERLİ ÜRETİM	Ankastre duş seti (Rain L, Master 1F)	Krom

- Ankastre banyo bataryası (sıva üstü grubu) (A42589)
- Ankastre banyo bataryası (sıva altı grubu) (A41949)
- Çıkış ucu (el duşu çıkışlı) (A42607)
- Master 1F el duşu takımı (A45692)
- Rain L duş başlığı (A45708STA)
- Duvardan dirsek (A45652)

• Bu ürünlerde tesisat ana girişine filtre takılması tavsiye edilir. • Armatür-Lavabo Uyum Tablosu için bkz. sayfa no: 850-901. • Eczacıbaşı Yapı Gereçleri San. ve Tic. A.Ş.'nin ürünler ve teknik detaylarında değişiklik yapma hakkı saklıdır. • Krom armatürler için garanti süresi 10 yıl, renkli kaplamaya sahip armatürler için garanti süresi 5 yıldır (Elektronik lavabo bataryaları ve zaman ayarlı-dokunmatik lavabo bataryaları hariç). • Elektronik lavabo bataryaları ve zaman ayarlı-dokunmatik lavabo bataryaları için garanti süresi 2 yıldır.

ARTEMA

Win S

Ürün/Kod	Ürün açıklamaları	Kaplama
A49248 YERLİ ÜRETİM	Ankastre duş seti (Rain L, Snow 3F)	Krom

- Ankastre banyo bataryası (sıva üstü grubu) (A42589)
- Ankastre banyo bataryası (sıva altı grubu) (A41949)
- Çıkış ucu (el duşu çıkışlı) (A42607)
- Snow 3F el duşu takımı (A45736STA)
- Rain L duş başlığı (A45708STA)
- Duvardan dirsek (A45652)

A42578 YERLİ ÜRETİM	Eviye bataryası (kuğu borulu)	Krom

- Çıkış ucu uzunluğu 165 mm'dir.
- Çıkış ucu yüksekliği 182 mm'dir.
- 360° döner boruludur.
- Isı ve debi limitörlü özel kartuş
- Özel debi kısıcılı perlatör sayesinde max. 5 L/dk su akışı sağlanmaktadır.
- Kumanda kolu sağ veya sol tarafta kullanım için uygundur.

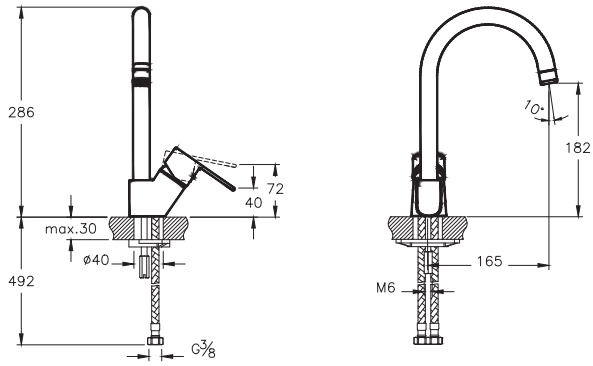

A42596 YERLİ ÜRETİM	Eviye bataryası (pencere önü)	Krom

- Çıkış ucu uzunluğu 232 mm'dir.
- Çıkış ucu yüksekliği 134 mm'dir.
- Isı ve debi limitörlü özel kartuş
- Su tasarruflu perlatör sayesinde max. 5 L/dk su akışı sağlanmaktadır.

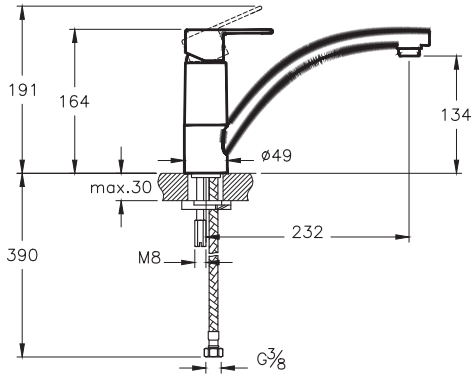

• Bu ürünlerde tesisat ana girişine filtre takılması tavsiye edilir. • Armatür-Lavabo Uyum Tablosu için bkz. sayfa no: 850-901. • Eczacıbaşı Yapı Gereçleri San. ve Tic. A.Ş.'nin ürünler ve teknik detaylarında değişiklik yapma hakkı saklıdır. • Krom armatürler için garanti süresi 10 yıl, renkli kaplamaya sahip armatürler için garanti süresi 5 yıldır (Elektronik lavabo bataryaları ve zaman ayarlı-dokunmatik lavabo bataryaları hariç). • Elektronik lavabo bataryaları ve zaman ayarlı-dokunmatik lavabo bataryaları için garanti süresi 2 yıldır.

AquaTech Serileri

AquaHeat	756
V-Box sıva üstleri	773
AquaSee	781
AquaTouch	788
AquaMed	789

AquaTech ikon açıklamaları

Sabit sıcaklık
Termostatik batarya ile su sıcaklığı istenen sıcaklıkta sabitlenebiliyor.

Güvenli gövde
İç gövde tasarımı, sıcak su ile gövde arasında izolasyon tabakası yaratarak, sıcak suyun gövdeye değmesini engeller. Böylece gövde yüzeyi hiçbir zaman dokunulmayacak kadar sıcak olmaz.

Akış kontrol
Yüksek debiye bilinçli çıkılmasını sağlayan su tasarrufu kontrol fonksiyonu

Güvenli sıcaklık
38 derece üzeri sıcaklıklara bilinçli geçiş sağlayarak yanmalara karşı korur.

Esnek hortum
Chromatech özellikli tek parça duş hortumu, pürüzsüz yüzeyi sayesinde kırılıp bükülmelere bağlı su sızıntılarını önler, rahatlıkla temizlenebilir ve dolanmaz.

UniConnect
Evrensel bağlantı yeri sayesinde tüm el duşları ile uyumludur.

Yüksek dayanıklılık
Kullanılan ileri teknoloji sayesinde duş hortumları yüksek sıcaklığa, basınca ve ağırlığa dayanıklıdır.

Kolay temizlik
Tek parça duş hortumu, pürüzsüz yüzeyi sayesinde rahatlıkla temizlenebilir ve dolanmaz.

AquaHeat termostatik

VitrA tasarım stüdyosu

Aradığın özellikler onda

Her detay düşünerek geliştirilen AquaHeat termostatik duş sistemleri evdeki herkesin banyo keyfini katlayacak çözümler sunar. Suyun sıcaklığını sabitleme, akış miktarını kontrol etme ve batarya yüzeyini güvenli sıcaklıkta tutma özellikleri sayesinde banyo keyfi için aradığın her şey onda.

SABİT SICAKLIK

AquaHeat Termostatik Batarya daima istenen sıcaklıkta su verir. İstenen sıcaklığı ayarlandıktan sonra su kapanıp tekrar açıldığında bile sabitlenen sıcaklıkta akmaya devam eder. Ayrıca 38 derece ve üzerine güvenle çıkılmasını sağlar.

GÜVENLİ GÖVDE

Özel teknolojisi sayesinde termostatik bataryanın gövdesi hep güvenli sıcaklıkta kalır. Özellikle çocuklar için yanmaz risksiz bir duş ortamı yaratır.

AKIŞ KONTROL

Termostatik duş sistemi kullanılırken su ilk açıldığında düşük debi ile akmaya başlayacaktır. Bu sayede gereksiz su tüketimi engellenerek %50'ye varan oranda su tasarrufu sağlanabilir. Suyun debisi artırılmak istendiğinde akış kontrol düğmesine basarak kontrollü ve kademeli bir kullanım sağlanabilir.

ARTEMA

AquaHeat

Ürün/Kod	Ürün açıklamaları	Kaplama

A47159 YERLİ ÜRETİM — AquaHeat SS3 Banyo Bataryası — Krom

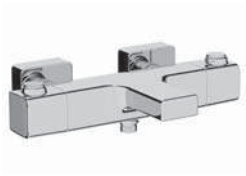

- El duşu çıkışı G 1/2"tir.
- Çıkış ucu uzunluğu 180 mm'dir.
- Termostatik kartuş
- 38°C üzerindeki sıcaklıklara istenmeden çıkılmasını engelleyici emniyet butonu
- Tek volan ile 180° açma-kapama ve yönlendirme
- BlueStep: Yüksek debiye kontrollü çıkılmasını sağlayan eko emniyet butonu
- WarmSense: Aşırı ısınmayan gövde teknolojisi

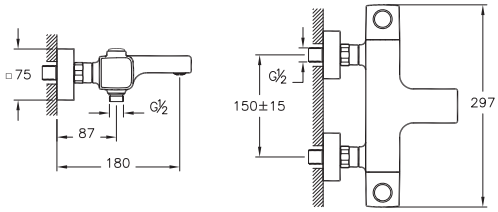

A47160 YERLİ ÜRETİM — AquaHeat SS3 Duş Bataryası — Krom

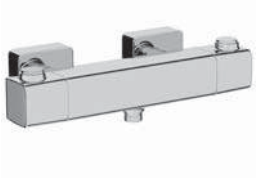

- El duşu çıkışı G 1/2"tir.
- Termostatik kartuş
- 38°C üzerindeki sıcaklıklara istenmeden çıkılmasını engelleyici emniyet butonu
- 180° açma-kapama
- BlueStep: Yüksek debiye kontrollü çıkılmasını sağlayan eko emniyet butonu
- WarmSense: Aşırı ısınmayan gövde teknolojisi

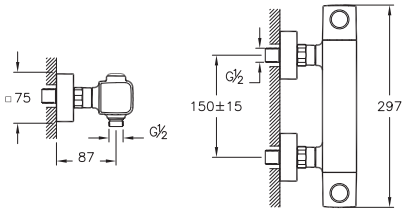

A47174 YERLİ ÜRETİM — AquaHeat RS3 Duş Bataryası — Krom

- El duşu çıkışı G 1/2"tir.
- Termostatik kartuş
- 38°C üzerindeki sıcaklıklara istenmeden çıkılmasını engelleyici emniyet butonu
- 180° açma-kapama
- Akış kontrol: Yüksek debiye kontrollü çıkılmasını sağlayan eko emniyet butonu
- Güvenli gövde: Aşırı ısınmayan gövde teknolojisi

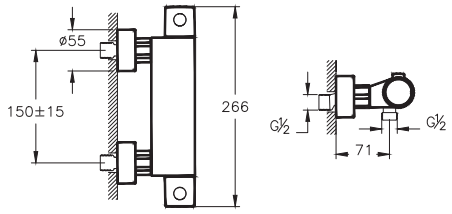

• Bu ürünlerde tesisat ana girişine filtre takılması tavsiye edilir. • Armatür-Lavabo Uyum Tablosu için bkz. sayfa no: 850-901. • Eczacıbaşı Yapı Gereçleri San. ve Tic. A.Ş.'nin ürünler ve teknik detaylarında değişiklik yapma hakkı saklıdır. • Krom armatürler için garanti süresi 10 yıl, renkli kaplamaya sahip armatürler için garanti süresi 5 yıldır (Elektronik lavabo bataryaları ve zaman ayarlı-dokunmatik lavabo bataryaları hariç). • Elektronik lavabo bataryaları ve zaman ayarlı-dokunmatik lavabo bataryaları için garanti süresi 2 yıldır.

ARTEMA

AquaHeat

Ürün/Kod	Ürün açıklamaları	Kaplama
A47210	AquaHeat Banyo Bataryası	Krom
A4721036 YERLİ ÜRETİM YENİ	AquaHeat Banyo Bataryası	Mat siyah

- El duşu çıkışı G 1/2"tir.
- Termostatik kartuş
- 38°C üzerindeki sıcaklıklara istenmeden çıkılmasını engelleyici emniyet butonu
- 180° açma-kapama
- Akış kontrol: Yüksek debiye kontrollü çıkılmasını sağlayan eko emniyet butonu
- Güvenli gövde: Aşırı ısınmayan gövde teknolojisi

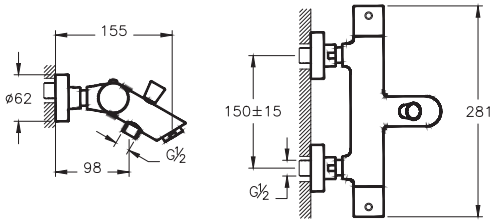

A47183 YENİ	AquaHeat Duş Bataryası	Krom
A4718336 YERLİ ÜRETİM YENİ	AquaHeat Duş Bataryası	Mat siyah

- El duşu çıkışı G 1/2"tir.
- Termostatik kartuş
- 38°C üzerindeki sıcaklıklara istenmeden çıkılmasını engelleyici emniyet butonu
- Akış kontrol: Yüksek debiye kontrollü çıkılmasını sağlayan eko emniyet butonu
- Güvenli gövde: Aşırı ısınmayan gövde teknolojisi

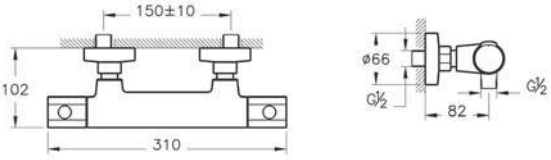

• Bu ürünlerde tesisat ana girişine filtre takılması tavsiye edilir. • Armatür-Lavabo Uyum Tablosu için bkz. sayfa no: 850-901. • Eczacıbaşı Yapı Gereçleri San. ve Tic. A.Ş.'nin ürünler ve teknik detaylarında değişiklik yapma hakkı saklıdır. • Krom armatürler için garanti süresi 10 yıl, renkli kaplamaya sahip armatürler için garanti süresi 5 yıldır (Elektronik lavabo bataryaları ve zaman ayarlı-dokunmatik lavabo bataryaları hariç). • Elektronik lavabo bataryaları ve zaman ayarlı-dokunmatik lavabo bataryaları için garanti süresi 2 yıldır.

ARTEMA

AquaHeat

Ürün/Kod	Ürün açıklamaları	Kaplama
A47189 ⊕ Λ YERLİ ÜRETİM	AquaHeat S5 Ankastre Banyo/Duş Bataryası (5 yollu yönlendirici)	Krom
A42746 ◆ ⊕ YERLİ ÜRETİM	AquaControl Square Ankastre Termostatik Banyo Bataryası (sıva üstü grubu)	Krom
A4274674* ◆ ⊕ YERLİ ÜRETİM YENİ	AquaControl Square Ankastre Termostatik Banyo Bataryası (sıva üstü grubu)	Soft altın
A4274629 ⊕ YERLİ ÜRETİM YENİ	AquaControl Square Ankastre Termostatik Banyo Bataryası (sıva üstü grubu)	Soft bakır
A4274634 ⊕ YERLİ ÜRETİM YENİ	AquaControl Square Ankastre Termostatik Banyo Bataryası (sıva üstü grubu)	Fırçalı nikel
A4274636 ◆ ⊕ YERLİ ÜRETİM	AquaControl Square Ankastre Termostatik Banyo Bataryası (sıva üstü grubu)	Mat siyah

- 38°C üzerindeki sıcaklıklara istenmeden çıkılmasını engelleyici emniyet butonu
- 5F tepe duşları ile kullanıma uygundur.
- Sıva altı grubu ürüne dahildir.
- Max 43 L/dk. su akışı sağlamaktadır.

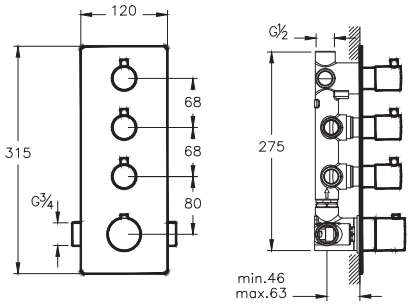

- Kaba inşaat sırasında A42806 kullanılarak sıva altı montajı yapılmalıdır.
- Sıva altı grubu ürüne dahil değildir.
- Yönlendirici ile çıkış ucu, duş başlığı, su jetleri veya el duşu (ankastre el duşu çıkışı kullanılarak) seçeneklerinden sadece ikisi kullanılabilir.
- 38°C üzerindeki sıcaklıklara istenmeden çıkılmasını engelleyici emniyet butonu
- Termostatik kartuş
- Bas-aç yönlendirici
- Çıkış uçları için bkz. sayfa no: 805-808
- Kartuş grubu, rozet, bas-aç yönlendirici ürüne dahildir.

*** A4274623 kodlu ürün yerine devreye alınmıştır.**

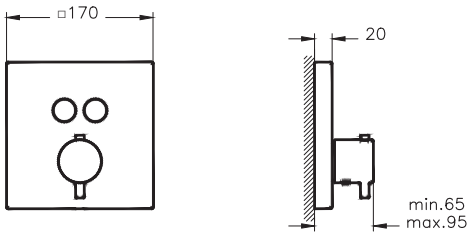

• Bu ürünlerde tesisat ana girişine filtre takılması tavsiye edilir. • Armatür-Lavabo Uyum Tablosu için bkz. sayfa no: 850-901. • Eczacıbaşı Yapı Gereçleri San. ve Tic. A.Ş.'nin ürünler ve teknik detaylarında değişiklik yapma hakkı saklıdır. • Krom armatürler için garanti süresi 10 yıl, renkli kaplamaya sahip armatürler için garanti süresi 5 yıldır (Elektronik lavabo bataryaları ve zaman ayarlı-dokunmatik lavabo bataryaları hariç). • Elektronik lavabo bataryaları ve zaman ayarlı-dokunmatik lavabo bataryaları için garanti süresi 2 yıldır.

ARTEMA

AquaHeat

Ürün/Kod	Ürün açıklamaları	Kaplama
A42718 ◆ ⊕ YERLİ ÜRETİM	AquaControl Round Ankastre Termostatik Banyo Bataryası (sıva üstü grubu)	Krom
A4271874* ◆ ⊕ YERLİ ÜRETİM YENİ	AquaControl Round Ankastre Termostatik Banyo Bataryası (sıva üstü grubu)	Soft altın
A4271829 ⊕ YERLİ ÜRETİM YENİ	AquaControl Round Ankastre Termostatik Banyo Bataryası (sıva üstü grubu)	Soft bakır
A4271834 ⊕ YERLİ ÜRETİM YENİ	AquaControl Round Ankastre Termostatik Banyo Bataryası (sıva üstü grubu)	Fırçalı nikel
A4271836 ◆ ⊕ YERLİ ÜRETİM	AquaControl Round Ankastre Termostatik Banyo Bataryası (sıva üstü grubu)	Mat siyah

- Kaba inşaat sırasında A42806 kullanılarak sıva altı montajı yapılmalıdır.
- Sıva altı grubu ürüne dahil değildir.
- Yönlendirici ile çıkış ucu, duş başlığı, su jetleri veya el duşu (ankastre el duşu çıkışı kullanılarak) seçeneklerinden sadece ikisi kullanılabilir.
- 38°C üzerindeki sıcaklıklara istenmeden çıkılmasını engelleyici emniyet butonu
- Termostatik kartuş
- Bas-aç yönlendirici
- Çıkış ucu kullanılacaksa A42622 kodlu çıkış ucu ile kullanımı tavsiye edilir. Diğer çıkış uçları için bkz.sayfa no: 805-808
- Kartuş grubu, rozet, bas-aç yönlendirici ürüne dahildir.

*** A4271823 kodlu ürün yerine devreye alınmıştır.**

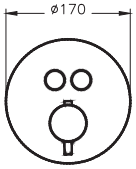

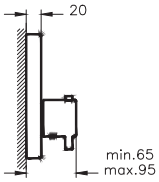

Ürün/Kod	Ürün açıklamaları	Kaplama
A43268 ⊕ YERLİ ÜRETİM YENİ	AquaHeat Square Ankastre Termostatik Banyo Bataryası (V-Box) (sıva üstü grubu)	Krom
A4326874 ⊕ YERLİ ÜRETİM YENİ	AquaHeat Square Ankastre Termostatik Banyo Bataryası (V-Box) (sıva üstü grubu)	Soft altın
A4326825 YERLİ ÜRETİM YENİ	AquaHeat Square Ankastre Termostatik Banyo Bataryası (V-Box) (sıva üstü grubu)	Fırçalı altın
A4326834 ⊕ YERLİ ÜRETİM YENİ	AquaHeat Square Ankastre Termostatik Banyo Bataryası (V-Box) (sıva üstü grubu)	Fırçalı nikel
A4326829 ⊕ YERLİ ÜRETİM YENİ	AquaHeat Square Ankastre Termostatik Banyo Bataryası (V-Box) (sıva üstü grubu)	Soft bakır
A4326836 ⊕ YERLİ ÜRETİM YENİ	AquaHeat Square Ankastre Termostatik Banyo Bataryası (V-Box) (sıva üstü grubu)	Mat siyah

- Kaba inşaat sırasında A42806 kullanılarak sıva altı montajı yapılmalıdır.
- Sıva altı grubu ürüne dahil değildir.
- Yönlendirici ile çıkış ucu, duş başlığı, su jetleri veya el duşu (ankastre el duşu çıkışı kullanılarak) seçeneklerinden sadece ikisi kullanılabilir.
- 38°C üzerindeki sıcaklıklara istenmeden çıkılmasını engelleyici emniyet butonu
- Termostatik kartuş
- Yönlendirici üzerinden 90° açma kapama ve yönlendirme
- Kartuş grubu, rozet, kumanda kolu ve yönlendirici ürüne dahildir.

A42668 kodlu ürün yerine devreye alınmıştır.

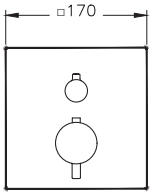

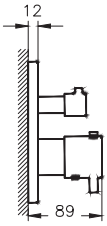

• Bu ürünlerde tesisat ana girişine filtre takılması tavsiye edilir. • Armatür-Lavabo Uyum Tablosu için bkz. sayfa no: 850-901. • Eczacıbaşı Yapı Gereçleri San. ve Tic. A.Ş.'nin ürünler ve teknik detaylarında değişiklik yapma hakkı saklıdır. • Krom armatürler için garanti süresi 10 yıl, renkli kaplamaya sahip armatürler için garanti süresi 5 yıldır (Elektronik lavabo bataryaları ve zaman ayarlı-dokunmatik lavabo bataryaları hariç). • Elektronik lavabo bataryaları ve zaman ayarlı-dokunmatik lavabo bataryaları için garanti süresi 2 yıldır.

ARTEMA

AquaHeat

Ürün/Kod	Ürün açıklamaları	Kaplama
A43358 YENİ	Ankastre termostatik duş bataryası (V-Box, sıva üstü grubu)	Krom
A4335874 YENİ	Ankastre termostatik duş bataryası (V-Box, sıva üstü grubu)	Soft altın
A4335825 YENİ	Ankastre termostatik duş bataryası (V-Box, sıva üstü grubu)	Fırçalı altın
A4335834 YENİ	Ankastre termostatik duş bataryası (V-Box, sıva üstü grubu)	Fırçalı nikel
A4335829 YENİ	Ankastre termostatik duş bataryası (V-Box, sıva üstü grubu)	Soft bakır
A4335836 YENİ	Ankastre termostatik duş bataryası (V-Box, sıva üstü grubu)	Mat siyah

- Kaba inşaat sırasında A42806 kullanılarak sıva altı montajı yapılmalıdır.
- Sıva altı grubu ürüne dahil değildir.
- Yönlendirici ile çıkış ucu, duş başlığı, su jetleri veya el duşu (ankastre el duşu çıkışı kullanılarak) seçeneklerinden sadece birisi kullanılabilir.
- 38°C üzerindeki sıcaklıklara istenmeden çıkılmasını engelleyici emniyet butonu
- Termostatik kartuş
- Yönlendirici üzerinden 90° açma kapama
- Kartuş grubu, rozet, kumanda kolu ve yönlendirici ürüne dahildir.

A42669 kodlu ürün yerine devreye alınmıştır.
1 Ocak 2024 tarihi itibariyle satış hattına alınacaktır.

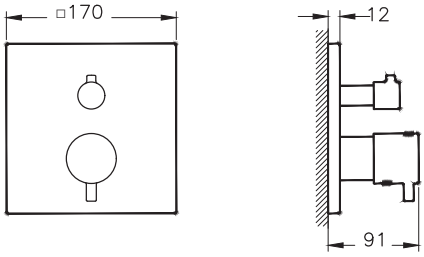

A43388 YENİ	Ankastre 3 yollu yönlendirici (V-Box, sıva üstü grubu)	Krom
A4338874 YENİ	Ankastre 3 yollu yönlendirici (V-Box, sıva üstü grubu)	Soft altın
A4338825 YENİ	Ankastre 3 yollu yönlendirici (V-Box, sıva üstü grubu)	Fırçalı altın
A4338834 YENİ	Ankastre 3 yollu yönlendirici (V-Box, sıva üstü grubu)	Fırçalı nikel
A4338829 YENİ	Ankastre 3 yollu yönlendirici (V-Box, sıva üstü grubu)	Soft bakır
A4338836 YENİ	Ankastre 3 yollu yönlendirici (V-Box, sıva üstü grubu)	Mat siyah

- Kaba inşaat sırasında A42806 kullanılarak sıva altı montajı yapılmalıdır.
- Sıva altı grubu ürüne dahil değildir.
- Tesisattan gelen suyu çıkış ucu, duş başlığı, su jetleri veya el duşu (ankastre el duşu çıkışı kullanılarak) seçeneklerinden sadece üçüne yönlendirmek için kullanılabilir.
- Yönlendirici grubu, rozet, kumanda kolu ürüne dahildir.

A42670 kodlu ürün yerine devreye alınmıştır.
1 Ocak 2024 tarihi itibariyle satış hattına alınacaktır.

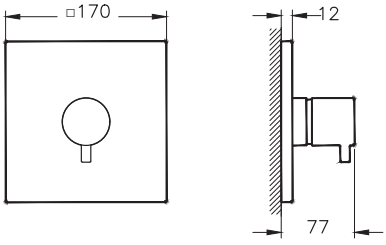

• Bu ürünlerde tesisat ana girişine filtre takılması tavsiye edilir. • Armatür-Lavabo Uyum Tablosu için bkz. sayfa no: 850-901. • Eczacıbaşı Yapı Gereçleri San. ve Tic. A.Ş.'nin ürünler ve teknik detaylarında değişiklik yapma hakkı saklıdır. • Krom armatürler için garanti süresi 10 yıl, renkli kaplamaya sahip armatürler için garanti süresi 5 yıldır (Elektronik lavabo bataryaları ve zaman ayarlı-dokunmatik lavabo bataryaları hariç). • Elektronik lavabo bataryaları ve zaman ayarlı-dokunmatik lavabo bataryaları için garanti süresi 2 yıldır.

ARTEMA

AquaHeat

Ürün/Kod	Ürün açıklamaları	Kaplama
A43258 YENİ	Ankastre termostatik banyo bataryası (V-Box, sıva üstü grubu)	Krom
A4325874 YENİ	Ankastre termostatik banyo bataryası (V-Box, sıva üstü grubu)	Soft altın
A4325825 YENİ	Ankastre termostatik banyo bataryası (V-Box, sıva üstü grubu)	Fırçalı altın
A4325834 YENİ	Ankastre termostatik banyo bataryası (V-Box, sıva üstü grubu)	Fırçalı nikel
A4325829 YENİ	Ankastre termostatik banyo bataryası (V-Box, sıva üstü grubu)	Soft bakır
A4325836 YENİ	Ankastre termostatik banyo bataryası (V-Box, sıva üstü grubu)	Mat siyah

- Kaba inşaat sırasında A42806 kullanılarak sıva altı montajı yapılmalıdır.
- Sıva altı grubu ürüne dahil değildir.
- Yönlendirici ile çıkış ucu, duş başlığı, su jetleri veya el duşu (ankastre el duşu çıkışı kullanılarak) seçeneklerinden sadece ikisi kullanılabilir.
- 38°C üzerindeki sıcaklıklara istenmeden çıkılmasını engelleyici emniyet butonu
- Termostatik kartuş
- Yönlendirici üzerinden 90° açma kapama ve yönlendirme
- Kartuş grubu, rozet, kumanda kolu ve yönlendirici ürüne dahildir.

A42694 kodlu ürün yerine devreye alınmıştır.
1 Ocak 2024 tarihi itibariyle satış hattına alınacaktır.

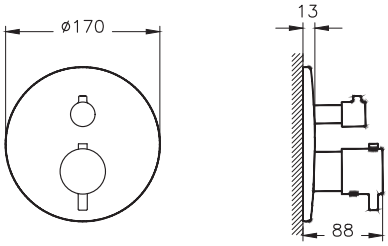

A43348 YENİ	Ankastre termostatik duş bataryası (V-Box, sıva üstü grubu)	Krom
A4334874 YENİ	Ankastre termostatik duş bataryası (V-Box, sıva üstü grubu)	Soft altın
A4334825 YENİ	Ankastre termostatik duş bataryası (V-Box, sıva üstü grubu)	Fırçalı altın
A4334834 YENİ	Ankastre termostatik duş bataryası (V-Box, sıva üstü grubu)	Fırçalı nikel
A4334829 YENİ	Ankastre termostatik duş bataryası (V-Box, sıva üstü grubu)	Soft bakır
A4334836 YENİ	Ankastre termostatik duş bataryası (V-Box, sıva üstü grubu)	Mat siyah

- Kaba inşaat sırasında A42806 kullanılarak sıva altı montajı yapılmalıdır.
- Sıva altı grubu ürüne dahil değildir.
- Yönlendirici ile çıkış ucu, duş başlığı, su jetleri veya el duşu (ankastre el duşu çıkışı kullanılarak) seçeneklerinden sadece birisi kullanılabilir.
- 38°C üzerindeki sıcaklıklara istenmeden çıkılmasını engelleyici emniyet butonu
- Termostatik kartuş
- Yönlendirici üzerinden 90° açma kapama
- Kartuş grubu, rozet, kumanda kolu ürüne dahildir.

A42694 kodlu ürün yerine devreye alınmıştır.
1 Ocak 2024 tarihi itibariyle satış hattına alınacaktır.

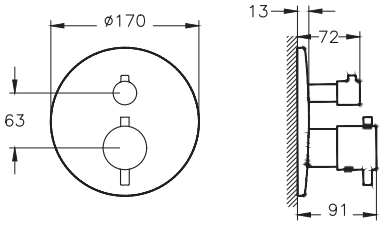

• Bu ürünlerde tesisat ana girişine filtre takılması tavsiye edilir. • Armatür-Lavabo Uyum Tablosu için bkz. sayfa no: 850-901. • Eczacıbaşı Yapı Gereçleri San. ve Tic. A.Ş.'nin ürünler ve teknik detaylarında değişiklik yapma hakkı saklıdır. • Krom armatürler için garanti süresi 10 yıl, renkli kaplamaya sahip armatürler için garanti süresi 5 yıldır (Elektronik lavabo bataryaları ve zaman ayarlı-dokunmatik lavabo bataryaları hariç). • Elektronik lavabo bataryaları ve zaman ayarlı-dokunmatik lavabo bataryaları için garanti süresi 2 yıldır.

ARTEMA

AquaHeat

Ürün/Kod	Ürün açıklamaları	Kaplama
A43378 ◆ ⊕ YERLİ ÜRETİM YENİ	AquaHeat Round 3 Yollu Yönlendirici (V-Box) (sıva üstü grubu)	Krom
A4337874 ⊕ YERLİ ÜRETİM YENİ	AquaHeat Round 3 Yollu Yönlendirici (V-Box) (sıva üstü grubu)	Soft altın
A4337825 YERLİ ÜRETİM YENİ	AquaHeat Round 3 Yollu Yönlendirici (V-Box) (sıva üstü grubu)	Fırçalı altın
A4337834 ⊕ YERLİ ÜRETİM YENİ	AquaHeat Round 3 Yollu Yönlendirici (V-Box) (sıva üstü grubu)	Fırçalı nikel
A4337829 ⊕ YERLİ ÜRETİM YENİ	AquaHeat Round 3 Yollu Yönlendirici (V-Box) (sıva üstü grubu)	Soft bakır
A4337836 ⊕ YERLİ ÜRETİM YENİ	AquaHeat Round 3 Yollu Yönlendirici (V-Box) (sıva üstü grubu)	Mat siyah

- Kaba inşaat sırasında A42806 kullanılarak sıva altı montajı yapılmalıdır.
- Sıva altı grubu ürüne dahil değildir.
- Tesisattan gelen suyu çıkış ucu, duş başlığı, su jetleri veya el duşu (ankastre el duşu çıkışı kullanılarak) seçeneklerinden sadece üçüne yönlendirmek için kullanılabilir.
- Yönlendirici grubu, rozet, kumanda kolu ürüne dahildir.

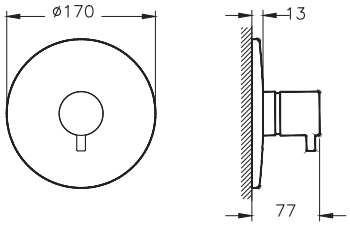

A42696 kodlu ürün yerine devreye alınmıştır.
1 Ocak 2024 tarihi itibariyle satış hattına alınacaktır.

A42806 ◆ ⊕ ∧ YERLİ ÜRETİM	V-Box (sıva altı grubu)	

- V-Box platformu için ortak sıva altı ürünüdür.
- Kaba inşaat sırasında sıva altı montajı yapılmalıdır.
- Sıva üstü grubu ürüne dahil değildir.
- %100 sızdırmaz muhafaza
- Alçıpan duvar destek kelepçesi
- Ses yalıtımı için kauçuk bağlantı desteği
- Dahili adaptör ile sızdırmazlık testi ve kolay tesisat temizliği
- 0 derece montaj kiti
- Tek kişi ile sıva üstü montaj kolaylığı
- ±3,5 derece terazi hatası düzeltme imkanı

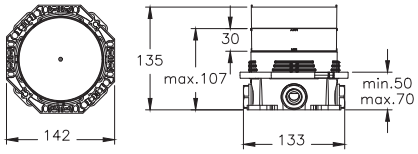

• Bu ürünlerde tesisat ana girişine filtre takılması tavsiye edilir. • Armatür-Lavabo Uyum Tablosu için bkz. sayfa no: 850-901. • Eczacıbaşı Yapı Gereçleri San. ve Tic. A.Ş.'nin ürünler ve teknik detaylarında değişiklik yapma hakkı saklıdır. • Krom armatürler için garanti süresi 10 yıl, renkli kaplamaya sahip armatürler için garanti süresi 5 yıldır (Elektronik lavabo bataryaları ve zaman ayarlı-dokunmatik lavabo bataryaları hariç). • Elektronik lavabo bataryaları ve zaman ayarlı-dokunmatik lavabo bataryaları için garanti süresi 2 yıldır.

ARTEMA

AquaHeat

Ürün/Kod	Ürün açıklamaları	Kaplama
A47118 YERLİ ÜRETİM	AquaHeat S2 Ankastre Banyo/Duş Bataryası (3 yollu yönlendirici) (sıva üstü grubu)	Krom
	• Kaba inşaat sırasında A47119 sıva altı montajı yapılmalıdır. • Sıva altı grubu ürüne dahil değildir. • 38°C üzerindeki sıcaklıklara istenmeden çıkılmasını engelleyici emniyet butonu • Termostatik kartuş • Tek volan ile açma - kapama ve yönlendirme • 3 yollu yönlendiricili (tesisattan gelen suyu çıkış ucu, duş başlığı, su jetleri ve ankastre el duşu çıkışı kullanılarak el duşu seçeneklerinden sadece üçüne yönlendirir)	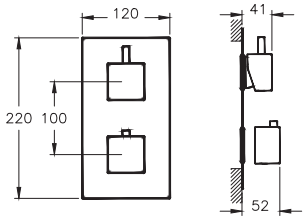
A47119 YERLİ ÜRETİM	AquaHeat R2 Ankastre Banyo/Duş Bataryası (3 yollu yönlendirici) (sıva altı grubu)	
	• Kaba inşaat sırasında sıva altına montajı yapılmalıdır. • Sıva üstü grubu ürüne dahil değildir. • Tesisattan gelen suyu; çıkış ucu, duş başlığı, su jetleri ve el duşu (ankastre el duşu çıkışı kullanılarak) seçeneklerinden sadece üçüne yönlendirir.	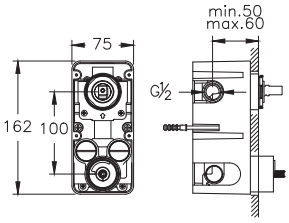
A47117 YERLİ ÜRETİM	AquaHeat R2 Ankastre Banyo/Duş Bataryası (3 yollu yönlendirici) (sıva üstü grubu)	Krom
	• Kaba inşaat sırasında A47119 sıva altı montajı yapılmalıdır. • Sıva altı grubu ürüne dahil değildir. • 38°C üzerindeki sıcaklıklara istenmeden çıkılmasını engelleyici emniyet butonu • Tek volan ile açma - kapama ve yönlendirme • 3 yollu yönlendiricili (tesisattan gelen suyu çıkış ucu, duş başlığı, su jetleri ve ankastre el duşu çıkışı kullanılarak el duşu seçeneklerinden sadece üçüne yönlendirir)	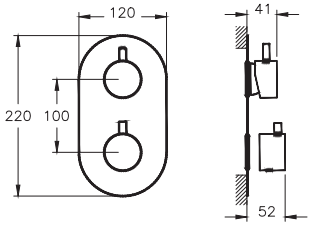
A47113 YERLİ ÜRETİM	AquaHeat R2 Ankastre Banyo/Duş Bataryası (2 yollu yönlendirici) (sıva üstü grubu)	Krom
	• Kaba inşaat sırasında A47114 sıva altı montajı yapılmalıdır. • Sıva altı grubu ürüne dahil değildir. • 38°C üzerindeki sıcaklıklara istenmeden çıkılmasını engelleyici emniyet butonu • 180° açma-kapama ve yönlendirme • Termostatik kartuş • 2 yollu yönlendiricili (tesisattan gelen suyu çıkış ucu, duş başlığı, su jetleri ve ankastre el duşu çıkışı kullanılarak el duşu seçeneklerinden sadece ikisine yönlendirir).	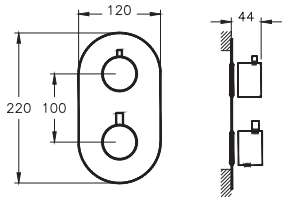

• Bu ürünlerde tesisat ana girişine filtre takılması tavsiye edilir. • Armatür-Lavabo Uyum Tablosu için bkz. sayfa no: 850-901. • Eczacıbaşı Yapı Gereçleri San. ve Tic. A.Ş.'nin ürünler ve teknik detaylarında değişiklik yapma hakkı saklıdır. • Krom armatürler için garanti süresi 10 yıl, renkli kaplamaya sahip armatürler için garanti süresi 5 yıldır (Elektronik lavabo bataryaları ve zaman ayarlı-dokunmatik lavabo bataryaları hariç). • Elektronik lavabo bataryaları ve zaman ayarlı-dokunmatik lavabo bataryaları için garanti süresi 2 yıldır.

ARTEMA

AquaHeat

Ürün/Kod	Ürün açıklamaları	Kaplama
A47114 YERLİ ÜRETİM	AquaHeat R2 Ankastre Banyo/Duş Bataryası (2 yollu yönlendirici) (sıva altı grubu)	-
	• Kaba inşaat sırasında sıva altına montajı yapılmalıdır. • Sıva üstü grubu ürüne dahil değildir. • Yönlendirici ile çıkış ucu, duş başlığı, su jetleri veya el duşu (ankastre el duşu çıkışı kullanılarak) seçeneklerinden sadece ikisi kullanılabilir.	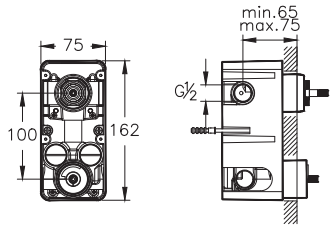
A47115 YERLİ ÜRETİM	AquaHeat R2 Ankastre Duş Bataryası (1 yollu yönlendirici) (sıva üstü grubu)	Krom
	• Kaba inşaat sırasında A47116 sıva altı montajı yapılmalıdır. • Sıva altı grubu ürüne dahil değildir. • 38°C üzerindeki sıcaklıklara istenmeden çıkılmasını engelleyici emniyet butonu • 180° açma-kapama • Termostatik kartuş • Tek su çıkışlı (tesisattan gelen suyu çıkış ucu, duş başlığı, su jetleri ve ankastre el duşu kullanılarak el duşu seçeneklerinden sadece birine yönlendirir).	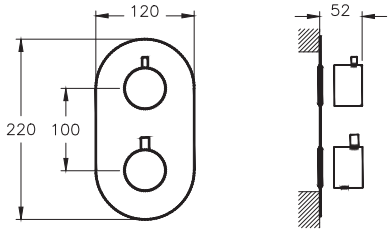
A47116 YERLİ ÜRETİM	AquaHeat R2 Ankastre Duş Bataryası (1 yollu yönlendirici) (sıva altı grubu)	-
	• Kaba inşaat sırasında sıva altına montajı yapılmalıdır. • Sıva üstü grubu ürüne dahil değildir. • Tesisattan gelen suyu; çıkış ucu, duş başlığı, su jetleri ve el duşu (ankastre el duşu çıkışı kullanılarak) seçeneklerinden sadece birine yönlendirir.	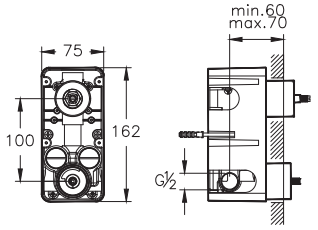
A49294 YERLİ ÜRETİM	AquaControl Square Ankastre Termostatik Duş Seti (Bliss 2F, Bliss 3F)	Krom
	• AquaControl Square ankastre termostatik banyo bataryası (2 yollu yönlendiricili) (A42746) • V-Box (sıva altı grubu) (A42806) • Çıkış ucu (El duşu çıkışlı) (A43131) • Snow 3F el duşu takımı (A45736STA) • Bliss 2F duş başlığı (A45792) • Duvardan dirsek (A45652)	

• Bu ürünlerde tesisat ana girişine filtre takılması tavsiye edilir. • Armatür-Lavabo Uyum Tablosu için bkz. sayfa no: 850-901. • Eczacıbaşı Yapı Gereçleri San. ve Tic. A.Ş.'nin ürünler ve teknik detaylarında değişiklik yapma hakkı saklıdır. • Krom armatürler için garanti süresi 10 yıl, renkli kaplamaya sahip armatürler için garanti süresi 5 yıldır (Elektronik lavabo bataryaları ve zaman ayarlı-dokunmatik lavabo bataryaları hariç). • Elektronik lavabo bataryaları ve zaman ayarlı-dokunmatik lavabo bataryaları için garanti süresi 2 yıldır.

ARTEMA

AquaHeat

Ürün/Kod	Ürün açıklamaları	Kaplama
A49293 VERLİ ÜRETİM	AquaControl Round Ankastre Termostatik Duş Seti (Bliss 2F, Bliss 3F)	Krom

- AquaControl Round ankastre termostatik banyo bataryası (2 yollu yönlendiricili) (A42718)
- V-Box (sıva altı grubu) (A42806)
- Çıkış ucu (El duşu çıkışlı) (A43126)
- Snow 3F el duşu takımı (A45736STA)
- Bliss 2F duş başlığı (A45742)
- Duvardan dirsek (A45652)

A47204	AquaControl Charm 360 3F Duş Sistemi	Krom

- 46x20 mm çapında ana kolon
- Termostatik batarya, duş başlığı ve el duşu ürüne dahildir.
- 360x240 mm çapında 3 akış fonksiyonlu tepe duşu
- 107 mm çapında el duşu
- 38°C üzerindeki sıcaklıklara istenmeden çıkılmasını engelleyici emniyet butonu.
- Armatür üzerinde 3 yollu yönlendirici suyu duş başlığının fonksiyonlarına ve/veya el duşuna yönlendirir.
- Sıva altı montajı yapılmadan kullanılmaktadır.
- Beyaz cam özelliği vardır.

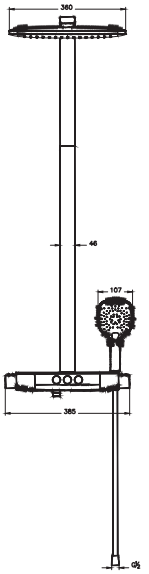

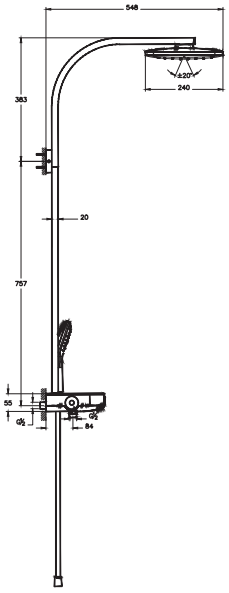

• Bu ürünlerde tesisat ana girişine filtre takılması tavsiye edilir. • Armatür-Lavabo Uyum Tablosu için bkz. sayfa no: 850-901. • Eczacıbaşı Yapı Gereçleri San. ve Tic. A.Ş.'nin ürünler ve teknik detaylarında değişiklik yapma hakkı saklıdır. • Krom armatürler için garanti süresi 10 yıl, renkli kaplamaya sahip armatürler için garanti süresi 5 yıldır (Elektronik lavabo bataryaları ve zaman ayarlı-dokunmatik lavabo bataryaları hariç). • Elektronik lavabo bataryaları ve zaman ayarlı-dokunmatik lavabo bataryaları için garanti süresi 2 yıldır.

ARTEMA

AquaHeat

Ürün/Kod	Ürün açıklamaları	Kaplama
A47203 ⊕	AquaControl Charm 240 2F Duş Sistemi	Krom

- 24 mm çapında ana kolon
- Duş başlığının yukarı-aşağı yükseklik ayarı için teleskopik özellik
- Termostatik batarya, duş başlığı ve el duşu ürüne dahildir.
- 240mm çapında 2 akış fonksiyonlu tepe duşu
- 120 mm çapında el duşu.
- Armatür üzerindeki 2 yollu yönlendirici suyu duş başlığı ve/veya el duşuna yönlendirir.
- 38°C üzerindeki sıcaklıklara istenmeden çıkılmasını engelleyici emniyet butonu
- Sıva altı montaj yapılmadan kullanılmaktadır.
- Beyaz cam özelliği vardır.

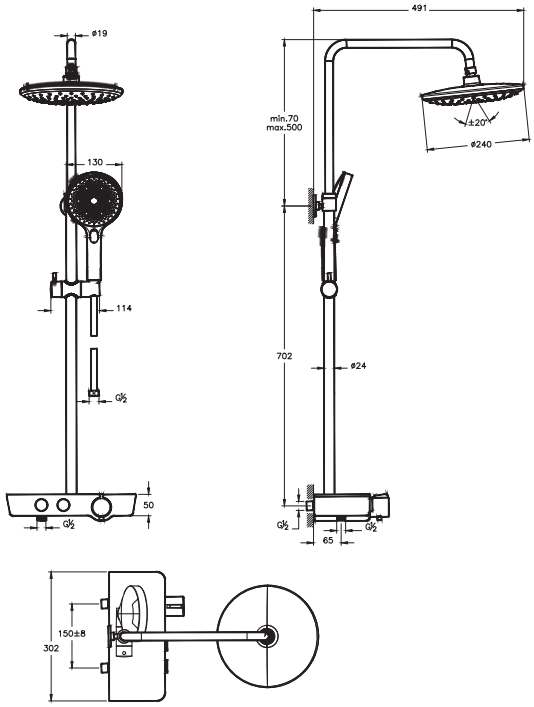

A47202 ⊕ YERLİ ÜRETİM	AquaHeat Bliss S 230 Duş Sistemi	Krom
A4720274* ⊕ YERLİ ÜRETİM	AquaHeat Bliss S 230 Duş Sistemi	Soft altın
A4720234 ⊕ YERLİ ÜRETİM	AquaHeat Bliss S 230 Duş Sistemi	Fırçalı nikel
A4720229** ⊕ YERLİ ÜRETİM	AquaHeat Bliss S 230 Duş Sistemi	Soft bakır
A4720236 ⊕ YERLİ ÜRETİM	AquaHeat Bliss S 230 Duş Sistemi	Mat siyah

- 18x30 mm ölçüsünde ana kolon
- Duş başlığının yukarı-aşağı yükseklik ayarı için teleskopik özellik
- Termostatik batarya, duş başlığı ve el duşu ürüne dahildir.
- 226x226 mm ölçüsünde tepe duşu.
- 120 mm çapında el duşu.
- Armatür üzerindeki 2 yollu yönlendirici suyu duş başlığı veya el duşuna yönlendirir.
- 38°C üzerindeki sıcaklıklara istenmeden çıkılmasını engelleyici emniyet butonu
- Sıva altı montaj yapılmadan kullanılmaktadır.

*** A4720223 kodlu ürün yerine devreye alınmıştır. 31 Aralık 2024 tarihi itibariyle satış hattına alınacaktır.**
**** A4720226 kodlu ürün yerine devreye alınmıştır. 31 Aralık 2024 tarihi itibariyle satış hattına alınacaktır.**

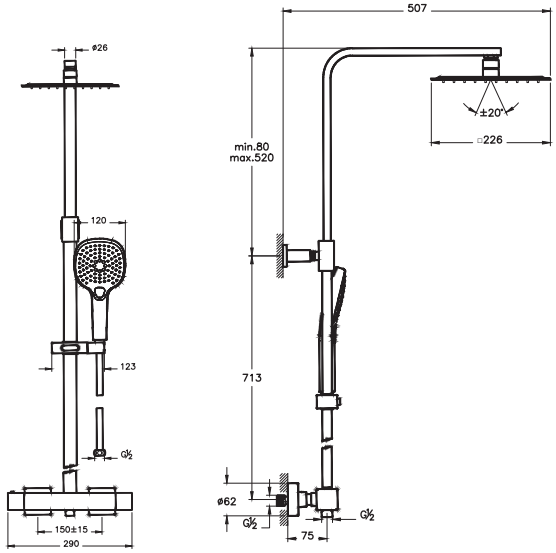

• Bu ürünlerde tesisat ana girişine filtre takılması tavsiye edilir. • Armatür-Lavabo Uyum Tablosu için bkz. sayfa no: 850-901. • Eczacıbaşı Yapı Gereçleri San. ve Tic. A.Ş.'nin ürünler ve teknik detaylarında değişiklik yapma hakkı saklıdır. • Krom armatürler için garanti süresi 10 yıl, renkli kaplamaya sahip armatürler için garanti süresi 5 yıldır (Elektronik lavabo bataryaları ve zaman ayarlı-dokunmatik lavabo bataryaları hariç). • Elektronik lavabo bataryaları ve zaman ayarlı-dokunmatik lavabo bataryaları için garanti süresi 2 yıldır.

ARTEMA

AquaHeat

Ürün/Kod	Ürün açıklamaları	Kaplama
A47205 ◆ ⊕ Λ	AquaHeat Bliss 240 2F Duş Sistemi	Krom
A4720574* ⊕ Λ	AquaHeat Bliss 240 2F Duş Sistemi	Soft altın
A4720534 ◆ ⊕ Λ	AquaHeat Bliss 240 2F Duş Sistemi	Fırçalı nikel
A4720529** ⊕ Λ	AquaHeat Bliss 240 2F Duş Sistemi	Soft bakır
A4720536 ◆ ⊕ Λ	AquaHeat Bliss 240 2F Duş Sistemi	Mat siyah

- 24 mm çapında ana kolon
- Duş başlığının yukarı-aşağı yükseklik ayarı için teleskopik özellik
- Termostatik batarya, duş başlığı ve el duşu ürüne dahildir.
- 240 mm çapında tepe duşu.
- 120 mm çapında el duşu.
- Armatür üzerindeki 2 yollu yönlendirici suyu duş başlığı veya el duşuna yönlendirir.
- 38°C üzerindeki sıcaklıklara istenmeden çıkılmasını engelleyici emniyet butonu
- Sıva altı montaj yapılmadan kullanılmaktadır.

*** A4720523 kodlu ürün yerine devreye alınmıştır. 31 Aralık 2024 tarihi itibariyle satış hattına alınacaktır.**
**** A4720526 kodlu ürün yerine devreye alınmıştır. 31 Aralık 2024 tarihi itibariyle satış hattına alınacaktır.**

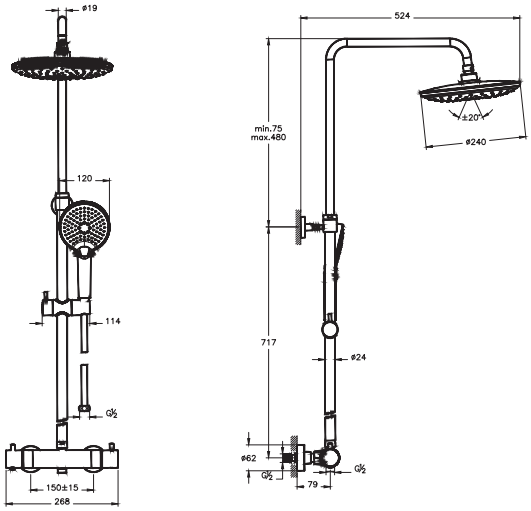

A47201	AquaHeat Bliss 250 Duş Sistemi	Krom

- 24 mm çapında ana kolon
- Duş başlığının yukarı-aşağı yükseklik ayarı için teleskopik özellik
- Termostatik batarya, duş başlığı ve el duşu ürüne dahildir.
- 250 mm çapında tepe duşu.
- 120 mm çapında el duşu.
- Armatür üzerindeki 2 yollu yönlendirici suyu duş başlığı veya el duşuna yönlendirir.
- 38°C üzerindeki sıcaklıklara istenmeden çıkılmasını engelleyici emniyet butonu
- Sıva altı montaj yapılmadan kullanılmaktadır.

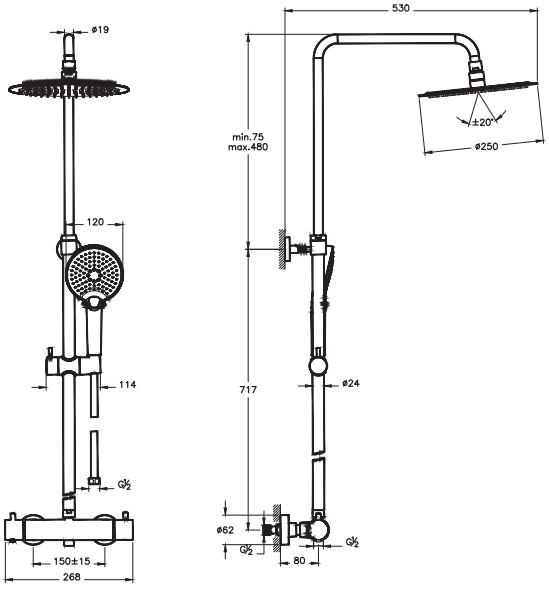

• Bu ürünlerde tesisat ana girişine filtre takılması tavsiye edilir. • Armatür-Lavabo Uyum Tablosu için bkz. sayfa no: 850-901. • Eczacıbaşı Yapı Gereçleri San. ve Tic. A.Ş.'nin ürünler ve teknik detaylarında değişiklik yapma hakkı saklıdır. • Krom armatürler için garanti süresi 10 yıl, renkli kaplamaya sahip armatürler için garanti süresi 5 yıldır (Elektronik lavabo bataryaları ve zaman ayarlı-dokunmatik lavabo bataryaları hariç). • Elektronik lavabo bataryaları ve zaman ayarlı-dokunmatik lavabo bataryaları için garanti süresi 2 yıldır.

ARTEMA

AquaHeat

Ürün/Kod	Ürün açıklamaları	Kaplama
A47200	AquaHeat Joy 220 Duş Sistemi	Krom

- 23 mm çapında ana kolon
- Duş başlığının yukarı-aşağı yükseklik ayarı için teleskopik özellik
- Termostatik batarya, duş başlığı ve el duşu ürüne dahildir.
- 220 mm çapında tepe duşu.
- 120 mm çapında el duşu.
- Armatür üzerindeki 2 yollu yönlendirici suyu duş başlığı veya el duşuna yönlendirir.
- 38°C üzerindeki sıcaklıklara istenmeden çıkılmasını engelleyici emniyet butonu
- Sıva altı montaj yapılmadan kullanılmaktadır.

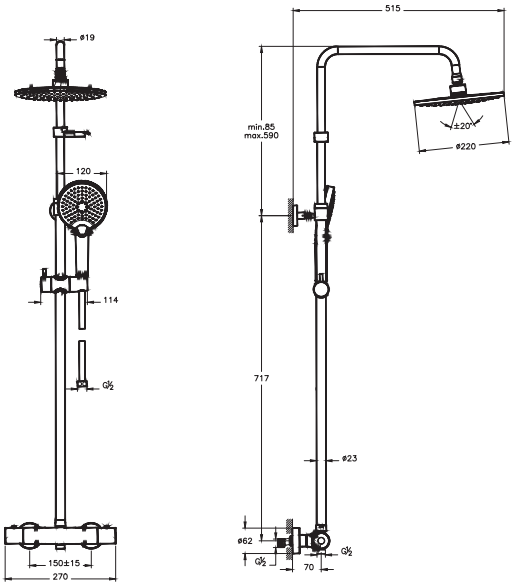

A47296 YENİ	AquaHeat Joy Square 200 Duş Bataryalı Duş Sistemi	Krom
A4729636 YENİ	AquaHeat Joy Square 200 Duş Bataryalı Duş Sistemi	Mat siyah

- 21 mm çapında ana kolon
- Duş başlığının yukarı-aşağı yükseklik ayarı için teleskopik özellik
- Termostatik batarya, 1F duş başlığı ve 1F el duşu ürüne dahildir.
- 202 mm çapında tepe duşu.
- 100 mm çapında el duşu.
- Armatür üzerindeki 2 yollu yönlendirici suyu duş başlığı veya el duşuna yönlendirir.
- Alttan el duşu çıkışlı (G 1/2") duş veya banyo bataryaları ile kullanılmalıdır.
- Sıva altı montaj yapılmadan kullanılmaktadır.

1 Haziran 2024 tarihi itibariyle satış hattına alınacaktır.

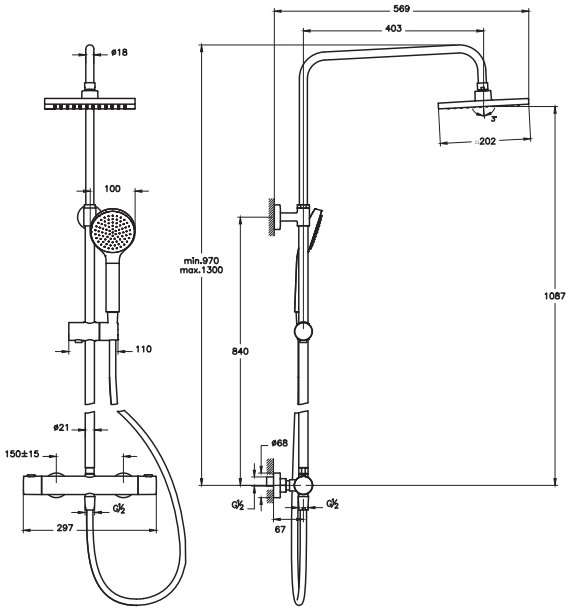

• Bu ürünlerde tesisat ana girişine filtre takılması tavsiye edilir. • Armatür-Lavabo Uyum Tablosu için bkz. sayfa no: 850-901. • Eczacıbaşı Yapı Gereçleri San. ve Tic. A.Ş.'nin ürünler ve teknik detaylarında değişiklik yapma hakkı saklıdır. • Krom armatürler için garanti süresi 10 yıl, renkli kaplamaya sahip armatürler için garanti süresi 5 yıldır (Elektronik lavabo bataryaları ve zaman ayarlı-dokunmatik lavabo bataryaları hariç). • Elektronik lavabo bataryaları ve zaman ayarlı-dokunmatik lavabo bataryaları için garanti süresi 2 yıldır.

ARTEMA

AquaHeat

Ürün/Kod	Ürün açıklamaları	Kaplama
A47298 YENİ	Aquaheat Joy Round 200 Duş Bataryalı Duş Sistemi	Krom
A4729836 YENİ	Aquaheat Joy Round 200 Duş Bataryalı Duş Sistemi	Mat siyah

- 21 mm çapında ana kolon
- Duş başlığının yukarı-aşağı yükseklik ayarı için teleskopik özellik
- Termostatik batarya, 1F duş başlığı ve 1F el duşu ürüne dahildir.
- 202 mm çapında tepe duşu.
- 100 mm çapında el duşu.
- Armatür üzerindeki 2 yollu yönlendirici suyu duş başlığı veya el duşuna yönlendirir.
- Alttan el duşu çıkışlı (G 1/2") duş veya banyo bataryaları ile kullanılmalıdır.
- Sıva altı montaj yapılmadan kullanılmaktadır.

1 Haziran 2024 tarihi itibariyle satış hattına alınacaktır.

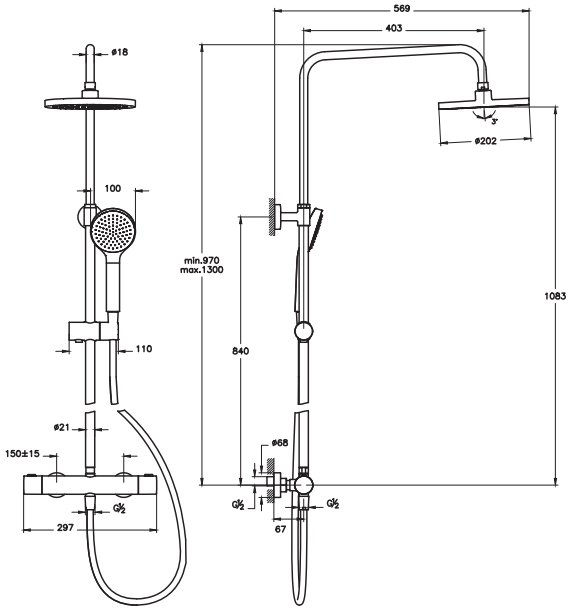

A47211 ◆	AquaHeat Bliss S 230B Banyo Sistemi	Krom

- 23 mm çapında ana kolon
- Duş başlığının yukarı-aşağı yükseklik ayarı için teleskopik özellik.
- Termostatik batarya, duş başlığı ve el duşu ürüne dahildir.
- 226x226 mm çapında tepe duşu
- 120 mm çapında el duşu
- Armatür üzerindeki 2 yollu yönlendirici suyu duş başlığı veya el duşuna yönlendirir.
- 38°C üzerindeki sıcaklıklara istenmeden çıkılmasını engelleyici emniyet butonu
- Sıva altı montaj yapılmadan kullanılmaktadır.

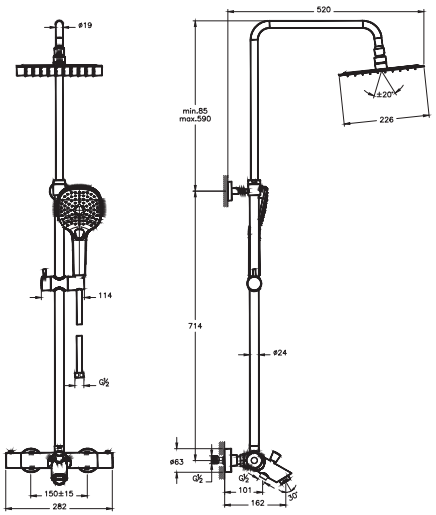

• Bu ürünlerde tesisat ana girişine filtre takılması tavsiye edilir. • Armatür-Lavabo Uyum Tablosu için bkz. sayfa no: 850-901. • Eczacıbaşı Yapı Gereçleri San. ve Tic. A.Ş.'nin ürünler ve teknik detaylarında değişiklik yapma hakkı saklıdır. • Krom armatürler için garanti süresi 10 yıl, renkli kaplamaya sahip armatürler için garanti süresi 5 yıldır (Elektronik lavabo bataryaları ve zaman ayarlı-dokunmatik lavabo bataryaları hariç). • Elektronik lavabo bataryaları ve zaman ayarlı-dokunmatik lavabo bataryaları için garanti süresi 2 yıldır.

ARTEMA

AquaHeat

Ürün/Kod	Ürün açıklamaları	Kaplama
A47209 ◆	AquaHeat Bliss 250B Banyo Sistemi	Krom

- 23 mm çapında ana kolon
- Duş başlığının yukarı-aşağı yükseklik ayarı için teleskopik özellik.
- Termostatik batarya, duş başlığı ve el duşu ürüne dahildir.
- 250 mm çapında tepe duşu
- 120 mm çapında el duşu
- Armatür üzerindeki 2 yollu yönlendirici suyu duş başlığı veya el duşuna yönlendirir.
- 38°C üzerindeki sıcaklıklara istenmeden çıkılmasını engelleyici emniyet butonu
- Sıva altı montaj yapılmadan kullanılmaktadır.

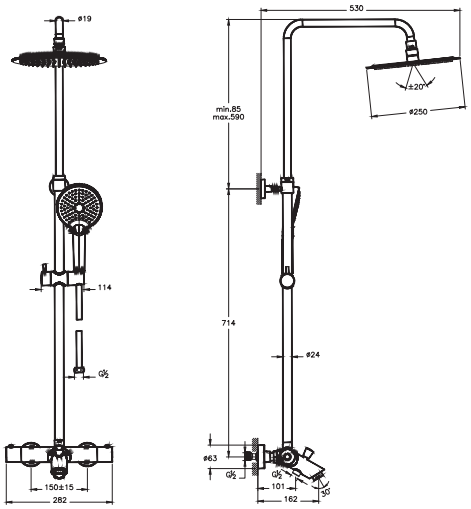

A47208 ◆	AquaHeat Joy 220B Banyo Sistemi	Krom

- 23 mm çapında ana kolon
- Duş başlığının yukarı-aşağı yükseklik ayarı için teleskopik özellik
- Termostatik batarya, duş başlığı ve el duşu ürüne dahildir.
- 220 mm çapında tepe duşu.
- 120 mm çapında el duşu.
- Armatür üzerindeki 2 yollu yönlendirici suyu duş başlığı veya el duşuna yönlendirir.
- 38°C üzerindeki sıcaklıklara istenmeden çıkılmasını engelleyici emniyet butonu
- Sıva altı montaj yapılmadan kullanılmaktadır.

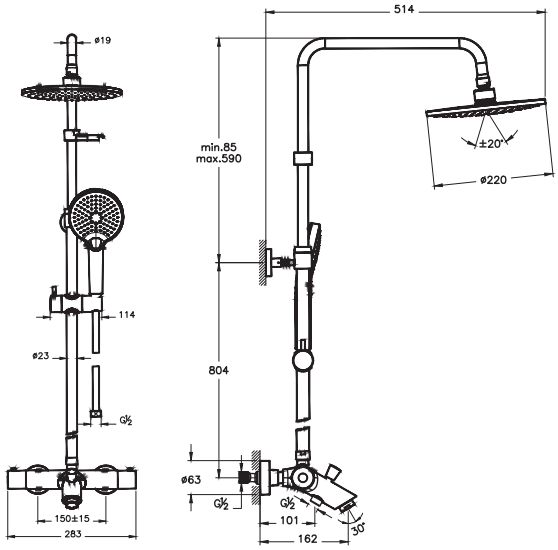

• Bu ürünlerde tesisat ana girişine filtre takılması tavsiye edilir. • Armatür-Lavabo Uyum Tablosu için bkz. sayfa no: 850-901. • Eczacıbaşı Yapı Gereçleri San. ve Tic. A.Ş.'nin ürünler ve teknik detaylarında değişiklik yapma hakkı saklıdır. • Krom armatürler için garanti süresi 10 yıl, renkli kaplamaya sahip armatürler için garanti süresi 5 yıldır (Elektronik lavabo bataryaları ve zaman ayarlı-dokunmatik lavabo bataryaları hariç). • Elektronik lavabo bataryaları ve zaman ayarlı-dokunmatik lavabo bataryaları için garanti süresi 2 yıldır.

ARTEMA

AquaHeat

Ürün/Kod	Ürün açıklamaları	Kaplama
A47295 YENİ	Aquaheat Joy Square 200 Banyo Bataryalı Duş Sistemi	Krom
A4729536 YENİ	Aquaheat Joy Square 200 Banyo Bataryalı Duş Sistemi	Mat siyah

- 21 mm çapında ana kolon
- Duş başlığının yukarı-aşağı yükseklik ayarı için teleskopik özellik
- Termostatik batarya, 1F duş başlığı ve 1F el duşu ürüne dahildir.
- 202x202 mm kare tepe duşu.
- 100 mm çapında el duşu.
- Armatür üzerindeki 2 yollu yönlendirici suyu duş başlığı veya el duşuna yönlendirir.
- Alttan el duşu çıkışlı (G 1/2") duş veya banyo bataryaları ile kullanılmalıdır.
- Sıva altı montaj yapılmadan kullanılmaktadır.

1 Haziran 2024 tarihi itibariyle satış hattına alınacaktır.

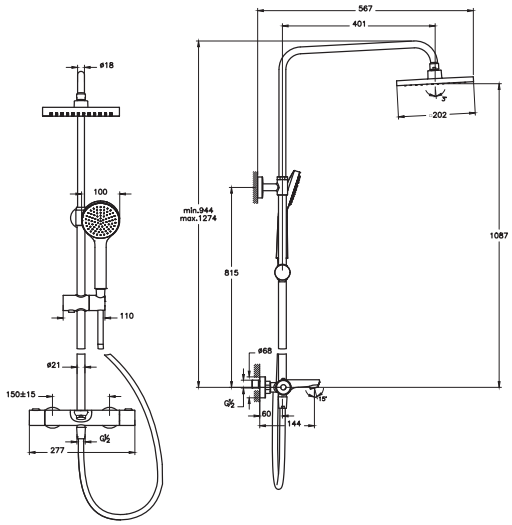

A47297 YENİ	Joy Round 200 Banyo Bataryalı Duş Sistemi	Krom
A4729736 YENİ	Joy Round 200 Banyo Bataryalı Duş Sistemi	Mat siyah

- 21 mm çapında ana kolon
- Duş başlığının yukarı-aşağı yükseklik ayarı için teleskopik özellik
- Termostatik batarya, 1F duş başlığı ve 1F el duşu ürüne dahildir.
- 202 mm çapında tepe duşu.
- 100 mm çapında el duşu.
- Armatür üzerindeki 2 yollu yönlendirici suyu duş başlığı veya el duşuna yönlendirir.
- Alttan el duşu çıkışlı (G 1/2") duş veya banyo bataryaları ile kullanılmalıdır.
- Sıva altı montaj yapılmadan kullanılmaktadır.

1 Haziran 2024 tarihi itibariyle satış hattına alınacaktır.

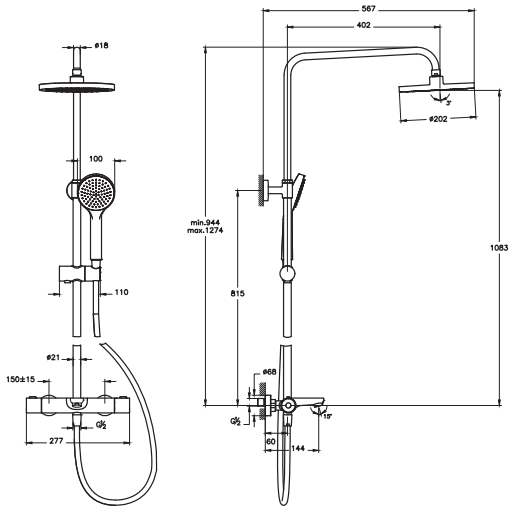

• Bu ürünlerde tesisat ana girişine filtre takılması tavsiye edilir. • Armatür-Lavabo Uyum Tablosu için bkz. sayfa no: 850-901. • Eczacıbaşı Yapı Gereçleri San. ve Tic. A.Ş.'nin ürünler ve teknik detaylarında değişiklik yapma hakkı saklıdır. • Krom armatürler için garanti süresi 10 yıl, renkli kaplamaya sahip armatürler için garanti süresi 5 yıldır (Elektronik lavabo bataryaları ve zaman ayarlı-dokunmatik lavabo bataryaları hariç). • Elektronik lavabo bataryaları ve zaman ayarlı-dokunmatik lavabo bataryaları için garanti süresi 2 yıldır.

V-Box sıva üstleri ikon açıklamaları

Ayarlanabilir montaj
Montaj hatalarını 7 dereceye kadar tolere eder.

Gözler kapalı kontrol
Duş esnasında aktif buton, kendini haffçe dışarı doğru çıkarır. Böylece şampuan köpüklerinden dolayı gözleriniz kapalıyken bile AquaControl'ün yönlendiricisini kolayca bulabilirsiniz.

Multi fit
Multi fit özelliği ile farklı alternatifler arasından seçim yapabilme özgürlüğü sunar.

Brick fit
Minimum 77 mm derinlik ile tuğla duvarlara montaj imkanı sağlar.

Sızdırmaz gövde
Sızdırmazlık şiltesi ile güvenli kullanım sunar.

Kolay bakım
Çekvalf bakımı için gövdenin çıkarılmasını gerektirmeden kolay bakım imkanı sağlar.

ARTEMA

V-Box sıva üstleri

Ürün/Kod	Ürün açıklamaları	Kaplama
A42806 ◆ ⊕ ∧ YERLİ ÜRETİM	V-Box (sıva altı grubu)	-

- V-Box platformu için ortak sıva altı ürünüdür.
- Sıva üstü grubu ürüne dahil değildir.
- Kaba inşaat sırasında sıva altı montajı yapılmalıdır.
- %100 sızdırmaz muhafaza
- Alçıpan duvar destek kelepçesi
- Ses yalıtımı için kauçuk bağlantı desteği
- Dahili adaptör ile sızdırmazlık testi ve kolay tesisat temizliği
- 0 derece montaj kiti
- Tek kişi ile sıva üstü montaj kolaylığı
- ±3,5 derece terazi hatası düzeltme imkanı

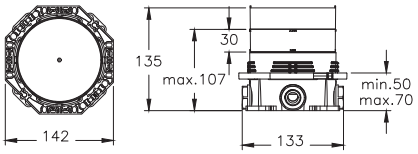

A42746 ◆ ⊕ YERLİ ÜRETİM	AquaControl Square Ankastre Termostatik Banyo Bataryası (sıva üstü grubu)	Soft altın
A4274674* ◆ ⊕ YERLİ ÜRETİM YENİ	AquaControl Square Ankastre Termostatik Banyo Bataryası (sıva üstü grubu)	Soft bakır
A4274629 ⊕ YERLİ ÜRETİM YENİ	AquaControl Square Ankastre Termostatik Banyo Bataryası (sıva üstü grubu)	Mat siyah
A4274636 ◆ ⊕ YERLİ ÜRETİM	AquaControl Square Ankastre Termostatik Banyo Bataryası (sıva üstü grubu)	Mat siyah

- Kaba inşaat sırasında A42806 kullanılarak sıva altı montajı yapılmalıdır.
- Sıva altı grubu ürüne dahil değildir.
- Yönlendirici ile çıkış ucu, duş başlığı, su jetleri veya el duşu (ankastre el duşu çıkışı kullanılarak) seçeneklerinden sadece ikisi kullanılabilir.
- 38°C üzerindeki sıcaklıklara istenmeden çıkılmasını engelleyici emniyet butonu
- Termostatik kartuş
- Bas-aç yönlendirici
- Çıkış uçları için bkz. sayfa no: 805-808
- Kartuş grubu, rozet, bas-aç yönlendirici ürüne dahildir.

*** A4274623 kodlu ürün yerine devreye alınmıştır.**

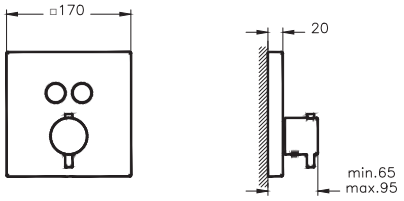

• Bu ürünlerde tesisat ana girişine filtre takılması tavsiye edilir. • Armatür-Lavabo Uyum Tablosu için bkz. sayfa no: 850-901. • Eczacıbaşı Yapı Gereçleri San. ve Tic. A.Ş.'nin ürünler ve teknik detaylarında değişiklik yapma hakkı saklıdır. • Krom armatürler için garanti süresi 10 yıl, renkli kaplamaya sahip armatürler için garanti süresi 5 yıldır (Elektronik lavabo bataryaları ve zaman ayarlı-dokunmatik lavabo bataryaları hariç). • Elektronik lavabo bataryaları ve zaman ayarlı-dokunmatik lavabo bataryaları için garanti süresi 2 yıldır.

ARTEMA

V-Box sıva üstleri

Ürün/Kod	Ürün açıklamaları	Kaplama
A42718 ◆ ⊕ YERLİ ÜRETİM	AquaControl Round Ankastre Termostatik Banyo Bataryası (sıva üstü grubu)	Krom
A4271874* ◆ ⊕ YERLİ ÜRETİM YENİ	AquaControl Round Ankastre Termostatik Banyo Bataryası (sıva üstü grubu)	Soft altın
A4271829 ⊕ YERLİ ÜRETİM YENİ	AquaControl Round Ankastre Termostatik Banyo Bataryası (sıva üstü grubu)	Soft bakır
A4271836 ◆ ⊕ YERLİ ÜRETİM	AquaControl Round Ankastre Termostatik Banyo Bataryası (sıva üstü grubu)	Mat siyah

- Kaba inşaat sırasında A42806 kullanılarak sıva altı montajı yapılmalıdır.
- Sıva altı grubu ürüne dahil değildir.
- Yönlendirici ile çıkış ucu, duş başlığı, su jetleri veya el duşu (ankastre el duşu çıkışı kullanılarak) seçeneklerinden sadece ikisi kullanılabilir.
- 38°C üzerindeki sıcaklıklara istenmeden çıkılmasını engelleyici emniyet butonu
- Termostatik kartuş
- Bas-aç yönlendirici
- Çıkış ucu kullanılacaksa A42622 kodlu çıkış ucu ile kullanımı tavsiye edilir. Diğer çıkış uçları için bkz.sayfa no: 805-808
- Kartuş grubu, rozet, bas-aç yönlendirici ürüne dahildir.

*** A4271823 kodlu ürün yerine devreye alınmıştır.**

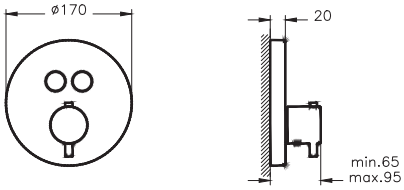

A43268 ⊕ YERLİ ÜRETİM YENİ	Ankastre termostatik banyo bataryası (V-Box, sıva üstü grubu)	Krom
A4326874 ⊕ YERLİ ÜRETİM YENİ	Ankastre termostatik banyo bataryası (V-Box, sıva üstü grubu)	Soft altın
A4326825 YERLİ ÜRETİM YENİ	Ankastre termostatik banyo bataryası (V-Box, sıva üstü grubu)	Fırçalı altın
A4326834 ⊕ YERLİ ÜRETİM YENİ	Ankastre termostatik banyo bataryası (V-Box, sıva üstü grubu)	Fırçalı nikel
A4326829 ⊕ YERLİ ÜRETİM YENİ	Ankastre termostatik banyo bataryası (V-Box, sıva üstü grubu)	Soft bakır
A4326836 ⊕ YERLİ ÜRETİM YENİ	Ankastre termostatik banyo bataryası (V-Box, sıva üstü grubu)	Mat siyah

- Kaba inşaat sırasında A42806 kullanılarak sıva altı montajı yapılmalıdır.
- Sıva altı grubu ürüne dahil değildir.
- Yönlendirici ile çıkış ucu, duş başlığı, su jetleri veya el duşu (ankastre el duşu çıkışı kullanılarak) seçeneklerinden sadece ikisi kullanılabilir.
- 38°C üzerindeki sıcaklıklara istenmeden çıkılmasını engelleyici emniyet butonu
- Termostatik kartuş
- Yönlendirici üzerinden 90° açma kapama ve yönlendirme
- Kartuş grubu, rozet, kumanda kolu ve yönlendirici ürüne dahildir.

A42668 kodlu ürün yerine devreye alınmıştır.
1 Ocak 2024 tarihi itibariyle satış hattına alınacaktır.

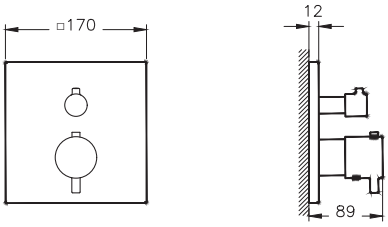

• Bu ürünlerde tesisat ana girişine filtre takılması tavsiye edilir. • Armatür-Lavabo Uyum Tablosu için bkz. sayfa no: 850-901. • Eczacıbaşı Yapı Gereçleri San. ve Tic. A.Ş.'nin ürünler ve teknik detaylarında değişiklik yapma hakkı saklıdır. • Krom armatürler için garanti süresi 10 yıl, renkli kaplamaya sahip armatürler için garanti süresi 5 yıldır (Elektronik lavabo bataryaları ve zaman ayarlı-dokunmatik lavabo bataryaları hariç). • Elektronik lavabo bataryaları ve zaman ayarlı-dokunmatik lavabo bataryaları için garanti süresi 2 yıldır.

ARTEMA

V-Box sıva üstleri

Ürün/Kod	Ürün açıklamaları	Kaplama
A43358 YENİ	Ankastre termostatik duş bataryası (V-Box, sıva üstü grubu)	Krom
A4335874 YENİ	Ankastre termostatik duş bataryası (V-Box, sıva üstü grubu)	Soft altın
A4335825 YENİ	Ankastre Termostatik Duş Bataryası (V-Box, sıva üstü grubu)	Fırçalı altın
A4335834 YENİ	Ankastre Termostatik Duş Bataryası (V-Box, sıva üstü grubu)	Fırçalı nikel
A4335829 YENİ	Ankastre Termostatik Duş Bataryası (V-Box, sıva üstü grubu)	Soft bakır
A4335836 YENİ	Ankastre Termostatik Duş Bataryası (V-Box, sıva üstü grubu)	Mat siyah

- Kaba inşaat sırasında A42806 kullanılarak sıva altı montajı yapılmalıdır.
- Sıva altı grubu ürüne dahil değildir.
- Yönlendirici ile çıkış ucu, duş başlığı, su jetleri veya el duşu (ankastre el duşu çıkışı kullanılarak) seçeneklerinden sadece birisi kullanılabilir.
- 38°C üzerindeki sıcaklıklara istenmeden çıkılmasını engelleyici emniyet butonu
- Termostatik kartuş
- Yönlendirici üzerinden 90° açma kapama
- Kartuş grubu, rozet, kumanda kolu ve yönlendirici ürüne dahildir.

A42669 kodlu ürün yerine devreye alınmıştır.
1 Ocak 2024 tarihi itibariyle satış hattına alınacaktır.

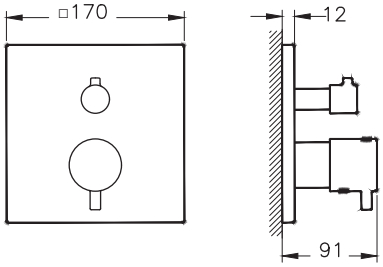

Ürün/Kod	Ürün açıklamaları	Kaplama
A43388 YENİ	Ankastre 3 yollu yönlendirici (V-Box, sıva üstü grubu)	Krom
A4338874 YENİ	Ankastre 3 yollu yönlendirici (V-Box, sıva üstü grubu)	Soft altın
A4338825 YENİ	Ankastre 3 yollu yönlendirici (V-Box, sıva üstü grubu)	Fırçalı altın
A4338834 YENİ	Ankastre 3 yollu yönlendirici (V-Box, sıva üstü grubu)	Fırçalı nikel
A4338829 YENİ	Ankastre 3 yollu yönlendirici (V-Box, sıva üstü grubu)	Soft bakır
A4338836 YENİ	Ankastre 3 yollu yönlendirici (V-Box, sıva üstü grubu)	Mat siyah

- Kaba inşaat sırasında A42806 kullanılarak sıva altı montajı yapılmalıdır.
- Sıva altı grubu ürüne dahil değildir.
- Tesisattan gelen suyu çıkış ucu, duş başlığı, su jetleri veya el duşu (ankastre el duşu çıkışı kullanılarak) seçeneklerinden sadece üçüne yönlendirmek için kullanılabilir.
- Yönlendirici grubu, rozet, kumanda kolu ürüne dahildir.

A42670 kodlu ürün yerine devreye alınmıştır.
1 Ocak 2024 tarihi itibariyle satış hattına alınacaktır.

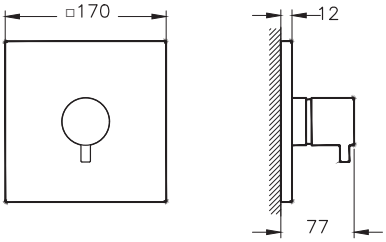

• Bu ürünlerde tesisat ana girişine filtre takılması tavsiye edilir. • Armatür-Lavabo Uyum Tablosu için bkz. sayfa no: 850-901. • Eczacıbaşı Yapı Gereçleri San. ve Tic. A.Ş.'nin ürünler ve teknik detaylarında değişiklik yapma hakkı saklıdır. • Krom armatürler için garanti süresi 10 yıl, renkli kaplamaya sahip armatürler için garanti süresi 5 yıldır (Elektronik lavabo bataryaları ve zaman ayarlı-dokunmatik lavabo bataryaları hariç). • Elektronik lavabo bataryaları ve zaman ayarlı-dokunmatik lavabo bataryaları için garanti süresi 2 yıldır.

ARTEMA

V-Box sıva üstleri

Ürün/Kod	Ürün açıklamaları	Kaplama
A43258 YENİ	Ankastre termostatik banyo bataryası (V-Box, sıva üstü grubu)	Krom
A4325874 YENİ	Ankastre termostatik banyo bataryası (V-Box, sıva üstü grubu)	Soft altın
A4325825 YENİ	Ankastre termostatik banyo bataryası (V-Box, sıva üstü grubu)	Fırçalı altın
A4325834 YENİ	Ankastre termostatik banyo bataryası (V-Box, sıva üstü grubu)	Fırçalı nikel
A4325829 YENİ	Ankastre termostatik banyo bataryası (V-Box, sıva üstü grubu)	Soft bakır
A4325836 YENİ	Ankastre termostatik banyo bataryası (V-Box, sıva üstü grubu)	Mat siyah

- Kaba inşaat sırasında A42806 kullanılarak sıva altı montajı yapılmalıdır.
- Sıva altı grubu ürüne dahil değildir.
- Yönlendirici ile çıkış ucu, duş başlığı, su jetleri veya el duşu (ankastre el duşu çıkışı kullanılarak) seçeneklerinden sadece ikisi kullanılabilir.
- 38°C üzerindeki sıcaklıklara istenmeden çıkılmasını engelleyici emniyet butonu
- Termostatik kartuş
- Yönlendirici üzerinden 90° açma kapama ve yönlendirme
- Kartuş grubu, rozet, kumanda kolu ve yönlendirici ürüne dahildir.

A42694 kodlu ürün yerine devreye alınmıştır.

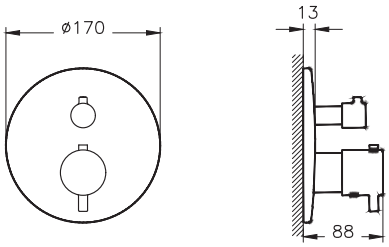

A43348 YENİ	Ankastre termostatik duş bataryası (V-Box, sıva üstü grubu)	Krom
A4334874 YENİ	Ankastre termostatik duş bataryası (V-Box, sıva üstü grubu)	Soft altın
A4334825 YENİ	Ankastre termostatik duş bataryası (V-Box, sıva üstü grubu)	Fırçalı altın
A4334834 YENİ	Ankastre termostatik duş bataryası (V-Box, sıva üstü grubu)	Fırçalı nikel
A4334829 YENİ	Ankastre termostatik duş bataryası (V-Box, sıva üstü grubu)	Soft bakır
A4334836 YENİ	Ankastre termostatik duş bataryası (V-Box, sıva üstü grubu)	Mat siyah

- Kaba inşaat sırasında A42806 kullanılarak sıva altı montajı yapılmalıdır.
- Sıva altı grubu ürüne dahil değildir.
- Yönlendirici ile çıkış ucu, duş başlığı, su jetleri veya el duşu (ankastre el duşu çıkışı kullanılarak) seçeneklerinden sadece birisi kullanılabilir.
- 38°C üzerindeki sıcaklıklara istenmeden çıkılmasını engelleyici emniyet butonu
- Termostatik kartuş
- Yönlendirici üzerinden 90° açma kapama
- Kartuş grubu, rozet, kumanda kolu ürüne dahildir.

A42694 kodlu ürün yerine devreye alınmıştır.

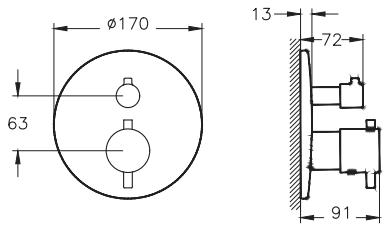

• Bu ürünlerde tesisat ana girişine filtre takılması tavsiye edilir. • Armatür-Lavabo Uyum Tablosu için bkz. sayfa no: 850-901. • Eczacıbaşı Yapı Gereçleri San. ve Tic. A.Ş.'nin ürünler ve teknik detaylarında değişiklik yapma hakkı saklıdır. • Krom armatürler için garanti süresi 10 yıl, renkli kaplamaya sahip armatürler için garanti süresi 5 yıldır (Elektronik lavabo bataryaları ve zaman ayarlı-dokunmatik lavabo bataryaları hariç). • Elektronik lavabo bataryaları ve zaman ayarlı-dokunmatik lavabo bataryaları için garanti süresi 2 yıldır.

ARTEMA

V-Box sıva üstleri

Ürün/Kod	Ürün açıklamaları	Kaplama
A43378 YENİ	Ankastre 3 yollu yönlendirici (V-Box, sıva üstü grubu)	Krom
A4337874 YENİ	Ankastre 3 yollu yönlendirici (V-Box, sıva üstü grubu)	Soft altın
A4337825 YENİ	Ankastre 3 yollu yönlendirici (V-Box, sıva üstü grubu)	Fırçalı altın
A4337834 YENİ	Ankastre 3 yollu yönlendirici (V-Box, sıva üstü grubu)	Fırçalı nikel
A4337829 YENİ	Ankastre 3 yollu yönlendirici (V-Box, sıva üstü grubu)	Soft bakır
A4337836 YENİ	Ankastre 3 yollu yönlendirici (V-Box, sıva üstü grubu)	Mat siyah

- Kaba inşaat sırasında A42806 kullanılarak sıva altı montajı yapılmalıdır.
- Sıva altı grubu ürüne dahil değildir.
- Tesisattan gelen suyu çıkış ucu, duş başlığı, su jetleri veya el duşu (ankastre el duşu çıkışı kullanılarak) seçeneklerinden sadece üçüne yönlendirmek için kullanılabilir.
- Yönlendirici grubu, rozet, kumanda kolu ürüne dahildir.

A42696 kodlu ürün yerine devreye alınmıştır.
1 Ocak 2024 tarihi itibariyle satış hattına alınacaktır.

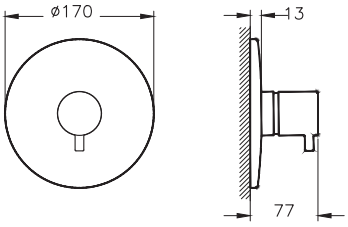

A42828	Ankastre banyo bataryası (V-Box) (sıva üstü grubu)	Krom
A4282874* YENİ	Ankastre banyo bataryası (V-Box) (sıva üstü grubu)	Soft altın
A4282834	Ankastre banyo bataryası (V-Box) (sıva üstü grubu)	Fırçalı nikel
A4282829** YENİ	Ankastre banyo bataryası (V-Box) (sıva üstü grubu)	Soft bakır
A4282836	Ankastre banyo bataryası (V-Box) (sıva üstü grubu)	Mat siyah

- Kaba inşaat sırasında A42806 kullanılarak sıva altı montajı yapılmalıdır.
- Sıva altı grubu ürüne dahil değildir.
- Çıkış ucu kullanılacaksa, A43131 ve A43116 kodlu çıkış ucu kullanımı tavsiye edilir. Diğer çıkış uçları için bkz. sayfa no: 805-808
- Rozet, kumanda kolu ve yönlendirici ürüne dahildir.

*** A4282823 kodlu ürün yerine devreye alınmıştır.**
**** A4282826 kodlu ürün yerine devreye alınmıştır.**

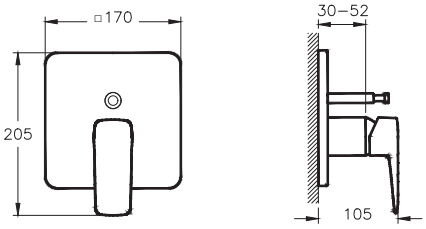

• Bu ürünlerde tesisat ana girişine filtre takılması tavsiye edilir. • Armatür-Lavabo Uyum Tablosu için bkz. sayfa no: 850-901. • Eczacıbaşı Yapı Gereçleri San. ve Tic. A.Ş.'nin ürünler ve teknik detaylarında değişiklik yapma hakkı saklıdır. • Krom armatürler için garanti süresi 10 yıl, renkli kaplamaya sahip armatürler için garanti süresi 5 yıldır (Elektronik lavabo bataryaları ve zaman ayarlı-dokunmatik lavabo bataryaları hariç). • Elektronik lavabo bataryaları ve zaman ayarlı-dokunmatik lavabo bataryaları için garanti süresi 2 yıldır.

ARTEMA

V-Box sıva üstleri

Ürün/Kod	Ürün açıklamaları	Kaplama
A42827	Ankastre duş bataryası (V-Box, sıva üstü grubu)	Krom
A4282774* YENİ	Ankastre duş bataryası (V-Box, sıva üstü grubu)	Soft altın
A4282734	Ankastre duş bataryası (V-Box, sıva üstü grubu)	Fırçalı nikel
A4282729** YENİ	Ankastre duş bataryası (V-Box, sıva üstü grubu)	Soft bakır
A4282736	Ankastre duş bataryası (V-Box, sıva üstü grubu)	Mat siyah

- Kaba inşaat sırasında A42806 kullanılarak sıva altı montajı yapılmalıdır.
- Sıva altı grubu ürüne dahil değildir.
- Rozet ve kumanda kolu ürüne dahildir.

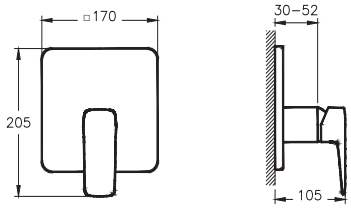

*** A4282723 kodlu ürün yerine devreye alınmıştır.**
**** A4282726 kodlu ürün yerine devreye alınmıştır.**

Ürün/Kod	Ürün açıklamaları	Kaplama
A42830	Ankastre banyo bataryası (V-Box, sıva üstü grubu)	Krom
A4283074* YENİ	Ankastre banyo bataryası (V-Box, sıva üstü grubu)	Soft altın
A4283034	Ankastre banyo bataryası (V-Box, sıva üstü grubu)	Fırçalı nikel
A4283029** YENİ	Ankastre banyo bataryası (V-Box, sıva üstü grubu)	Soft bakır
A4283036	Ankastre banyo bataryası (V-Box, sıva üstü grubu)	Mat siyah

- Kaba inşaat sırasında A42806 kullanılarak sıva altı montajı yapılmalıdır.
- Sıva altı grubu ürüne dahil değildir.
- Çıkış ucu kullanılacaksa A43111 veya A43126 kodlu çıkış ucu kullanımı tavsiye edilir. Diğer çıkış uçları için bkz. sayfa no: 805-808.
- Rozet, kumanda kolu ve yönlendirici ürüne dahildir.

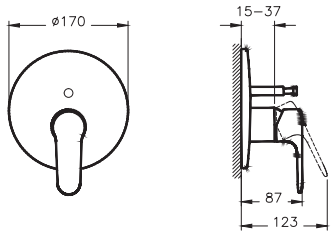

*** A4283023 kodlu ürün yerine devreye alınmıştır.**
**** A4283026 kodlu ürün yerine devreye alınmıştır.**

• Bu ürünlerde tesisat ana girişine filtre takılması tavsiye edilir. • Armatür-Lavabo Uyum Tablosu için bkz. sayfa no: 850-901. • Eczacıbaşı Yapı Gereçleri San. ve Tic. A.Ş.'nin ürünler ve teknik detaylarında değişiklik yapma hakkı saklıdır. • Krom armatürler için garanti süresi 10 yıl, renkli kaplamaya sahip armatürler için garanti süresi 5 yıldır (Elektronik lavabo bataryaları ve zaman ayarlı-dokunmatik lavabo bataryaları hariç). • Elektronik lavabo bataryaları ve zaman ayarlı-dokunmatik lavabo bataryaları için garanti süresi 2 yıldır.

ARTEMA

V-Box sıva üstleri

Ürün/Kod	Ürün açıklamaları	Kaplama
A42829 YENİ	Ankastre duş bataryası (V-Box, sıva üstü grubu)	Krom
A4282974* YENİ	Ankastre duş bataryası (V-Box, sıva üstü grubu)	Soft altın
A4282934 YENİ	Ankastre duş bataryası (V-Box, sıva üstü grubu)	Fırçalı nikel
A4282929** YENİ	Ankastre duş bataryası (V-Box, sıva üstü grubu)	Soft bakır
A4282936 YENİ	Ankastre duş bataryası (V-Box, sıva üstü grubu)	Mat siyah

- Kaba inşaat sırasında A42806 kullanılarak sıva altı montajı yapılmalıdır.
- Sıva altı grubu ürüne dahil değildir.
- Rozet ve kumanda kolu ürüne dahildir.

*** A4282923 kodlu ürün yerine devreye alınmıştır.**
**** A4282926 kodlu ürün yerine devreye alınmıştır.**

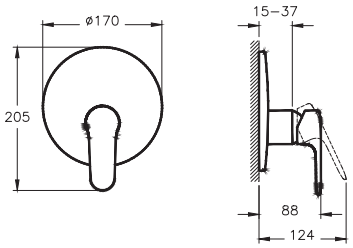

• Bu ürünlerde tesisat ana girişine filtre takılması tavsiye edilir. • Armatür-Lavabo Uyum Tablosu için bkz. sayfa no: 850-901. • Eczacıbaşı Yapı Gereçleri San. ve Tic. A.Ş.'nin ürünler ve teknik detaylarında değişiklik yapma hakkı saklıdır. • Krom armatürler için garanti süresi 10 yıl, renkli kaplamaya sahip armatürler için garanti süresi 5 yıldır (Elektronik lavabo bataryaları ve zaman ayarlı-dokunmatik lavabo bataryaları hariç). • Elektronik lavabo bataryaları ve zaman ayarlı-dokunmatik lavabo bataryaları için garanti süresi 2 yıldır.

VitrA

AquaSee

Ürün/Kod	Ürün açıklamaları	Kaplama
A47213 ◆ ⊕ ∧ Bedelsiz montaj Yerli Üretim	Temassız lavabo bataryası (elektrikli, çift su girişli)	Krom
A4721334 ⊕ ∧ Bedelsiz montaj Yerli Üretim	Temassız lavabo bataryası (elektrikli, çift su girişli)	Fırçalı nikel
A4721329* ⊕ ∧ Bedelsiz montaj Yerli Üretim	Temassız lavabo bataryası (elektrikli, çift su girişli)	Soft bakır
A4721336WTC ◆ ⊕ ∧ Bedelsiz montaj Yerli Üretim	Temassız lavabo bataryası (elektrikli, çift su girişli)	Mat siyah
A47214 ∧ Bedelsiz montaj Yerli Üretim	Temassız lavabo bataryası (pilli, çift su girişli)	Krom
A4721434 ∧ Bedelsiz montaj Yerli Üretim	Temassız lavabo bataryası (pilli, çift su girişli)	Fırçalı nikel
A4721429** ∧ Bedelsiz montaj Yerli Üretim	Temassız lavabo bataryası (pilli, çift su girişli)	Soft bakır
A4721436WTC ∧ Bedelsiz montaj Yerli Üretim	Temassız lavabo bataryası (pilli, çift su girişli)	Mat siyah

- Akış başladıktan 60 sn sonra emniyet amacı ile otomatik olarak su kapanmaktadır.
- Çıkış ucu uzunluğu 125 mm'dir.
- Çıkış ucu yüksekliği 140 mm'dir.
- Sıcak-soğuk su bağlantılıdır.
- Pilli ürün 6V pil, elektrikli ürün 6V elektrik ile çalışır.
- Özel debi kısıcılı perlatör sayesinde max. 5 L/dk su akışı sağlanmaktadır.
- Kontrol ve valf ünitesi ürüne dahildir.
- Ürüne teması engellemek ve enerji tasarrufu sağlamak amacıyla sıcaklık ayarı ve emniyet kontrolü üniteden yapılmaktadır.
- Armatür merkezi ile lavabo hazne başlangıcı arası max. 70 mm olmalıdır (bkz. sayfa 900).
- STA uzantılı kodlar sipariş verilebilir.
- STA uzantılı kodlarda max 1,3 L/dk su akışı sağlanmaktadır.
- Perakende satışlar bedelsiz montaj kapsamındadır. Proje satışlarında ise numune daire bedelsiz montaj kapsamındadır.

*** A4721326 kodlu ürün yerine devreye alınmıştır.**
**** A4721426 kodlu ürün yerine devreye alınmıştır.**

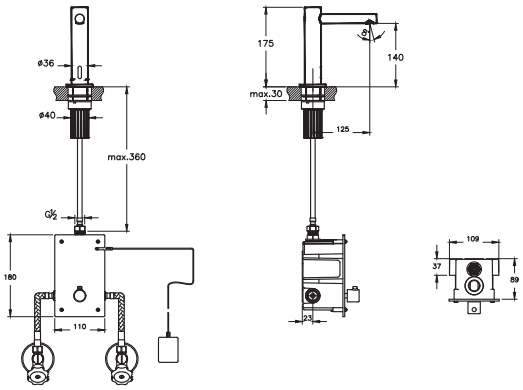

A47215 ∧ Bedelsiz montaj Yerli Üretim	Temassız lavabo bataryası (elektrikli, tek su girişli)	Krom
A4721534 ∧ Bedelsiz montaj Yerli Üretim	Temassız lavabo bataryası (elektrikli, tek su girişli)	Fırçalı nikel
A4721529* ∧ Bedelsiz montaj Yerli Üretim	Temassız lavabo bataryası (elektrikli, tek su girişli)	Soft bakır
A4721536WTC ∧ Bedelsiz montaj Yerli Üretim	Temassız lavabo bataryası (elektrikli, tek su girişli)	Mat siyah
A47216 ∧ Bedelsiz montaj Yerli Üretim	Temassız lavabo bataryası (pilli, tek su girişli)	Krom
A4721634 ∧ Bedelsiz montaj Yerli Üretim	Temassız lavabo bataryası (pilli, tek su girişli)	Fırçalı nikel
A4721629** ∧ Bedelsiz montaj Yerli Üretim	Temassız lavabo bataryası (pilli, tek su girişli)	Soft bakır
A4721636WTC ∧ Bedelsiz montaj Yerli Üretim	Temassız lavabo bataryası (pilli, tek su girişli)	Mat siyah

- Akış başladıktan 60 sn sonra emniyet amacı ile otomatik olarak su kapanmaktadır.
- Çıkış ucu uzunluğu 125 mm'dir.
- Çıkış ucu yüksekliği 140 mm'dir.
- Tek su bağlantılıdır.
- Pilli ürün 6V pil, elektrikli ürün 6V elektrik ile çalışır.
- Özel debi kısıcılı perlatör sayesinde max. 5 L/dk su akışı sağlanmaktadır.
- Valf ünitesi ve ara musluk ürüne dahildir.
- Armatür merkezi ile lavabo hazne başlangıcı arası max. 70 mm olmalıdır (bkz. sayfa 900).
- STA uzantılı kodlar sipariş verilebilir.
- STA uzantılı kodlarda max 1,3 L/dk su akışı sağlanmaktadır.
- Perakende satışlar bedelsiz montaj kapsamındadır. Proje satışlarında ise numune daire bedelsiz montaj kapsamındadır.

*** A4721526 kodlu ürün yerine devreye alınmıştır.**
**** A4721626 kodlu ürün yerine devreye alınmıştır.**

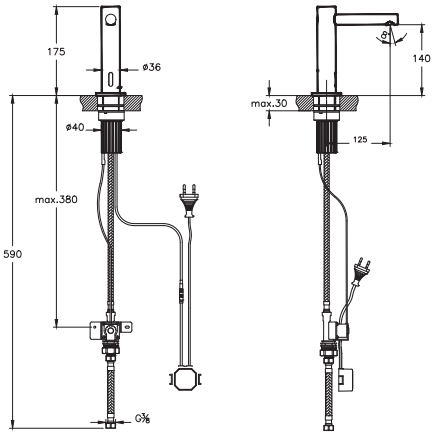

• Bu ürünlerde tesisat ana girişine filtre takılması tavsiye edilir. • Armatür-Lavabo Uyum Tablosu için bkz. sayfa no: 850-901. • Eczacıbaşı Yapı Gereçleri San. ve Tic. A.Ş.'nin ürünler ve teknik detaylarında değişiklik yapma hakkı saklıdır. • Krom armatürler için garanti süresi 10 yıl, renkli kaplamaya sahip armatürler için garanti süresi 5 yıldır (Elektronik lavabo bataryaları ve zaman ayarlı-dokunmatik lavabo bataryaları hariç). • Elektronik lavabo bataryaları ve zaman ayarlı-dokunmatik lavabo bataryaları için garanti süresi 2 yıldır.

VitrA

AquaSee

Ürün/Kod	Ürün açıklamaları	Kaplama
A47221 ◆ ⊕ ∧ Bedelsiz montaj YERLİ ÜRETİM	Origin Temassız Lavabo Bataryası (elektrikli - çift su girişli)	Krom
A4722134 ⊕ ∧ Bedelsiz montaj YERLİ ÜRETİM	Origin Temassız Lavabo Bataryası (elektrikli - çift su girişli)	Fırçalı nikel
A4722129* ⊕ ∧ Bedelsiz montaj YERLİ ÜRETİM	Origin Temassız Lavabo Bataryası (elektrikli - çift su girişli)	Soft bakır
A4722136WTC ◆ ⊕ ∧ Bedelsiz montaj YERLİ ÜRETİM	Origin Temassız Lavabo Bataryası (elektrikli - çift su girişli)	Mat siyah
A47222 ∧ Bedelsiz montaj YERLİ ÜRETİM	Origin Temassız Lavabo Bataryası (pilli - çift su girişli)	Krom
A4722234 ∧ Bedelsiz montaj YERLİ ÜRETİM	Origin Temassız Lavabo Bataryası (pilli - çift su girişli)	Fırçalı nikel
A4722229** ∧ Bedelsiz montaj YERLİ ÜRETİM	Origin Temassız Lavabo Bataryası (pilli - çift su girişli)	Soft bakır
A4722236WTC ∧ Bedelsiz montaj YERLİ ÜRETİM	Origin Temassız Lavabo Bataryası (pilli - çift su girişli)	Mat siyah

- Akış başladıktan 60 sn sonra emniyet amacı ile otomatik olarak su kapanmaktadır.
- Çıkış ucu uzunluğu 145 mm'dir.
- Çıkış ucu yüksekliği 285 mm'dir.
- Sıcak-soğuk su bağlantılıdır.
- Pilli ürün 6V pil, elektrikli ürün 6V elektrik ile çalışır.
- Özel debi kısıcılı perlatör sayesinde max. 5 L/dk su akışı sağlanmaktadır.
- Kontrol ve valf ünitesi ürüne dahildir.
- Ürüne teması engellemek ve enerji tasarrufu sağlamak amacıyla sıcaklık ayarı ve emniyet kontrolü üniteden yapılmaktadır.
- Armatür merkezi ile lavabo hazne başlangıcı arası max. 70 mm olmalıdır (bkz. sayfa 900).
- Çanak lavabonun yüksekliği max. 150 mm olmalıdır.
- STA uzantılı kodlar sipariş verilebilir.
- STA uzantılı kodlarda max 1,3 L/dk su akışı sağlanmaktadır.
- Perakende satışlar bedelsiz montaj kapsamındadır. Proje satışlarında ise numune daire bedelsiz montaj kapsamındadır.

*** A4722126 kodlu ürün yerine devreye alınmıştır.**
**** A4722226 kodlu ürün yerine devreye alınmıştır.**

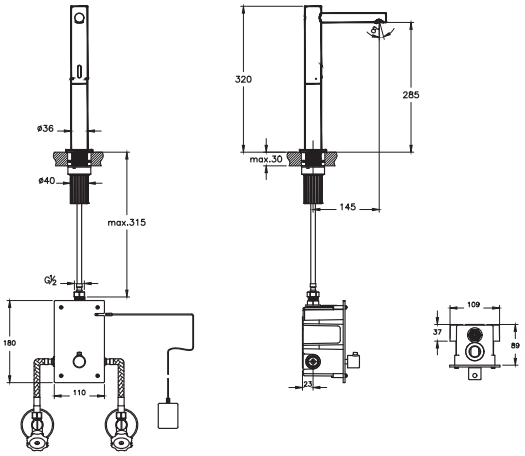

A47223 ∧ Bedelsiz montaj YERLİ ÜRETİM	Temassız lavabo bataryası (çanak) (elektrikli, tek su girişli)	Krom
A4722334 ∧ Bedelsiz montaj YERLİ ÜRETİM	Temassız lavabo bataryası (çanak) (elektrikli, tek su girişli)	Fırçalı nikel
A4722329* ∧ Bedelsiz montaj YERLİ ÜRETİM	Temassız lavabo bataryası (çanak) (elektrikli, tek su girişli)	Soft bakır
A4722336WTC ∧ Bedelsiz montaj YERLİ ÜRETİM	Temassız lavabo bataryası (çanak) (elektrikli, tek su girişli)	Mat siyah
A47224 ∧ Bedelsiz montaj YERLİ ÜRETİM	Temassız lavabo bataryası (çanak) (pilli, tek su girişli)	Krom
A4722434 ∧ Bedelsiz montaj YERLİ ÜRETİM	Temassız lavabo bataryası (çanak) (pilli, tek su girişli)	Fırçalı nikel
A4722429** ∧ Bedelsiz montaj YERLİ ÜRETİM	Temassız lavabo bataryası (çanak) (pilli, tek su girişli)	Soft bakır
A4722436WTC ∧ Bedelsiz montaj YERLİ ÜRETİM	Temassız lavabo bataryası (çanak) (pilli, tek su girişli)	Mat siyah

- Akış başladıktan 60 sn sonra emniyet amacı ile otomatik olarak su kapanmaktadır.
- Çıkış ucu uzunluğu 145 mm'dir.
- Çıkış ucu yüksekliği 285 mm'dir.
- Tek su bağlantılıdır.
- Pilli ürün 6V pil, elektrikli ürün 6V elektrik ile çalışır.
- Özel debi kısıcılı perlatör sayesinde max. 5 L/dk su akışı sağlanmaktadır.
- Valf ünitesi ve ara musluk üründe dahildir.
- Armatür merkezi ile lavabo hazne başlangıcı arası max. 70 mm olmalıdır (bkz. sayfa 900).
- Çanak lavabonun yüksekliği max. 150 mm olmalıdır.
- STA uzantılı kodlar sipariş verilebilir.
- STA uzantılı kodlarda max 1,3 L/dk su akışı sağlanmaktadır.
- Perakende satışlar bedelsiz montaj kapsamındadır. Proje satışlarında ise numune daire bedelsiz montaj kapsamındadır.

*** A4722326 kodlu ürün yerine devreye alınmıştır.**
**** A4722426 kodlu ürün yerine devreye alınmıştır.**

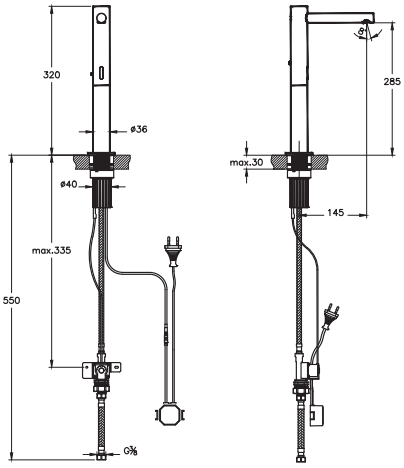

• Bu ürünlerde tesisat ana girişine filtre takılması tavsiye edilir. • Armatür-Lavabo Uyum Tablosu için bkz. sayfa no: 850-901. • Eczacıbaşı Yapı Gereçleri San. ve Tic. A.Ş.'nin ürünler ve teknik detaylarında değişiklik yapma hakkı saklıdır. • Krom armatürler için garanti süresi 10 yıl, renkli kaplamaya sahip armatürler için garanti süresi 5 yıldır (Elektronik lavabo bataryaları ve zaman ayarlı-dokunmatik lavabo bataryaları hariç). • Elektronik lavabo bataryaları ve zaman ayarlı-dokunmatik lavabo bataryaları için garanti süresi 2 yıldır.

ARTEMA

AquaSee

Ürün/Kod	Ürün açıklamaları	Kaplama
A47111 ◆ ⊕ ∧ Bedelsiz montaj YERLİ ÜRETİM	Temassız ankastre lavabo bataryası (uzun) (sıva üstü grubu)	Krom
A4711134 ⊕ ∧ Bedelsiz montaj YERLİ ÜRETİM	Temassız ankastre lavabo bataryası (uzun) (sıva üstü grubu)	Fırçalı nikel
A4711129* ⊕ ∧ Bedelsiz montaj YERLİ ÜRETİM	Temassız ankastre lavabo bataryası (uzun) (sıva üstü grubu)	Soft bakır
A4711136WTC ◆ ⊕ ∧ Bedelsiz montaj YERLİ ÜRETİM	Temassız ankastre lavabo bataryası (uzun) (sıva üstü grubu)	Mat siyah

- Kaba inşaat sırasında A47112 sıva altı montajı yapılmalıdır.
- Sıva altı grubu ürüne dahil değildir.
- Akış başladıktan 60 saniye sonra emniyet amacı ile otomatik olarak su kapanmaktadır.
- Algılama mesafesini, montaj anında kendi kendine ayarlayan sensör (180 mm - 210 mm).
- Çıkış ucu uzunluğu ayarlanabilir Min. 165 mm - Max. 190 mm'dir.
- Çıkış ucu çapı 22 mm'dir.
- Çift su bağlantılıdır.
- Ürün 6V elektrik ile çalışır.
- Su tasarruflu perlatör sayesinde max. 5 L/dk su akışı sağlanmaktadır.
- Kontrol ve valf ünitesi ürüne dahildir.
- Ürüne teması engellemek ve enerji tasarrufu sağlamak amacıyla sıcaklık ayarı ve emniyet kontrolü üniteden yapılmaktadır.
- STA uzantılı kodlar sipariş verilebilir.
- STA uzantılı kodlarda max 1.3 L/dk su akışı sağlanmaktadır.
- Perakende satışlar bedelsiz montaj kapsamındadır. Proje satışlarında ise numune daire bedelsiz montaj kapsamındadır.

*** A4711126 kodlu ürün yerine devreye alınmıştır.**

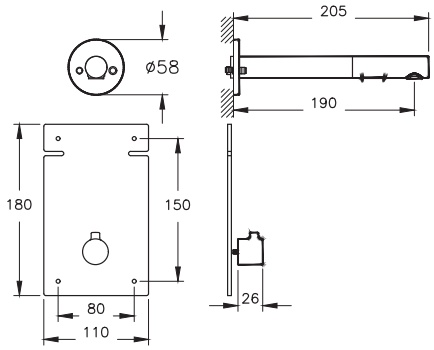

A47110 ◆ ⊕ ∧ Bedelsiz montaj YERLİ ÜRETİM	Temassız ankastre lavabo bataryası (kısa) (sıva üstü grubu)	Krom
A4711034 ⊕ ∧ Bedelsiz montaj YERLİ ÜRETİM	Temassız ankastre lavabo bataryası (kısa) (sıva üstü grubu)	Fırçalı nikel
A4711029* ⊕ ∧ Bedelsiz montaj YERLİ ÜRETİM	Temassız ankastre lavabo bataryası (kısa) (sıva üstü grubu)	Soft bakır
A4711036WTC ⊕ ∧ Bedelsiz montaj YERLİ ÜRETİM	Temassız ankastre lavabo bataryası (kısa) (sıva üstü grubu)	Mat siyah

- Kaba inşaat sırasında A47112 sıva altı montajı yapılmalıdır.
- Sıva altı grubu ürüne dahil değildir.
- Akış başladıktan 60 saniye sonra emniyet amacı ile otomatik olarak su kapanmaktadır.
- Algılama mesafesini, montaj anında kendi kendine ayarlayan sensör (180 mm - 210 mm).
- Çıkış ucu uzunluğu ayarlanabilir Min. 120 mm - Max. 145 mm'dir.
- Çıkış ucu çapı 22 mm'dir.
- Çift su bağlantılıdır.
- Ürün 6V elektrik ile çalışır.
- Su tasarruflu perlatör sayesinde max. 5 L/dk su akışı sağlanmaktadır.
- Kontrol ve valf ünitesi ürüne dahildir.
- Ürüne teması engellemek ve enerji tasarrufu sağlamak amacıyla sıcaklık ayarı ve emniyet kontrolü üniteden yapılmaktadır.
- STA uzantılı kodlar sipariş verilebilir.
- STA uzantılı kodlarda max 1,3 L/dk su akışı sağlanmaktadır.
- Perakende satışlar bedelsiz montaj kapsamındadır. Proje satışlarında ise numune daire bedelsiz montaj kapsamındadır.

*** A4711026 kodlu ürün yerine devreye alınmıştır.**

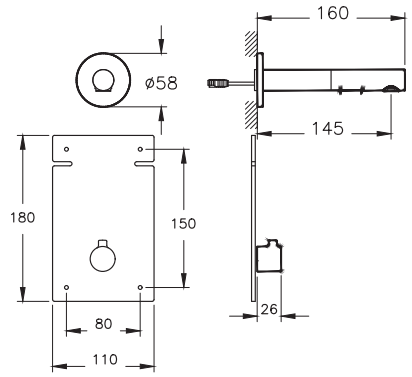

• Bu ürünlerde tesisat ana girişine filtre takılması tavsiye edilir. • Armatür-Lavabo Uyum Tablosu için bkz. sayfa no: 850-901. • Eczacıbaşı Yapı Gereçleri San. ve Tic. A.Ş.'nin ürünler ve teknik detaylarında değişiklik yapma hakkı saklıdır. • Krom armatürler için garanti süresi 10 yıl, renkli kaplamaya sahip armatürler için garanti süresi 5 yıldır (Elektronik lavabo bataryaları ve zaman ayarlı-dokunmatik lavabo bataryaları hariç). • Elektronik lavabo bataryaları ve zaman ayarlı-dokunmatik lavabo bataryaları için garanti süresi 2 yıldır.

ARTEMA

AquaSee

Ürün/Kod	Ürün açıklamaları	Kaplama
A47112 ◆ ⊕ ∧ Bedelsiz montaj YERLİ ÜRETİM	Temassız ankastre lavabo bataryası (sıva altı grubu)	

- Kaba inşaat sırasında sıva altına montajı yapılmalıdır.
- Sıva üstü grubu ürüne dahil değildir.
- Kontrol ve valf ünitesi ürüne dahildir.
- Ürüne teması engellemek ve enerji tasarrufu sağlamak amacıyla sıcaklık ayarı ve emniyet kontrolü üniteden yapılmaktadır.

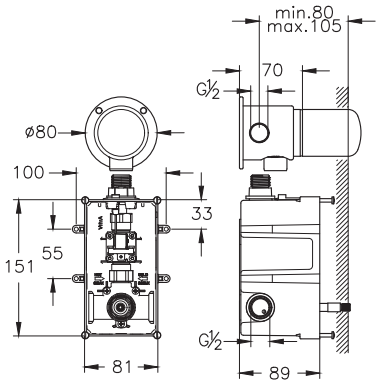

A47188 ⊕ ∧ Bedelsiz montaj YERLİ ÜRETİM	Temassız lavabo bataryası (elektrikli, tek su girişli)	Krom-Yeşil
A47187 ⊕ ∧ Bedelsiz montaj YERLİ ÜRETİM	Temassız lavabo bataryası (pilli, tek su girişli)	Krom-Yeşil

- Akış başladıktan 60 sn sonra emniyet amacı ile otomatik olarak su kapanmaktadır.
- Çıkış ucu uzunluğu 130 mm'dir.
- Çıkış ucu yüksekliği 135 mm'dir.
- Tek su bağlantılıdır.
- Pilli ürün 6V pil, elektrikli ürün 6V elektrik ile çalışır.
- Armatür merkezi ile lavabo hazne başlangıcı arası max. 70 mm olmalıdır (bkz. sayfa 900).
- A47027 Oransal Valf dahildir.
- Perakende satışlar bedelsiz montaj kapsamındadır. Proje satışlarında ise numune daire bedelsiz montaj kapsamındadır.

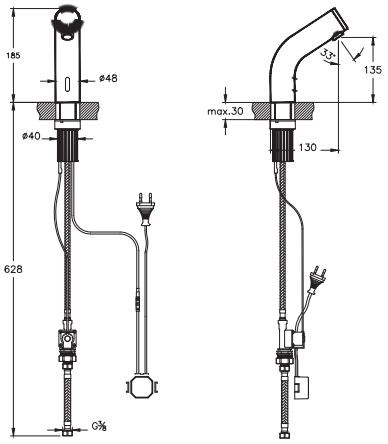

A47128 YERLİ ÜRETİM Bedelsiz montaj	Temassız lavabo bataryası (elektrikli, çift su girişli)	Krom
A47126 YERLİ ÜRETİM Bedelsiz montaj	Temassız lavabo bataryası (pilli - çift su girişli)	Krom

- Akış başladıktan 60 sn sonra emniyet amacı ile otomatik olarak su kapanmaktadır.
- Çıkış ucu uzunluğu 143 mm'dir.
- Çıkış ucu yüksekliği 117 mm'dir.
- Sıcak-soğuk su bağlantılıdır.
- Pilli ürün 6V pil, elektrikli ürün 6V elektrik ile çalışır.
- Max. 1,3 L/dk su akışı sağlanmaktadır.
- Sıcaklık ayarı için yandan kumanda volanı
- İki adet metal partikül filtreli ara musluk ve çek valf ürüne dahildir.
- Armatür merkezi ile lavabo hazne başlangıcı arası max. 70 mm olmalıdır (bkz. sayfa 900).
- Perakende satışlar bedelsiz montaj kapsamındadır.
- Proje satışlarında ise numune daire bedelsiz montaj kapsamındadır.

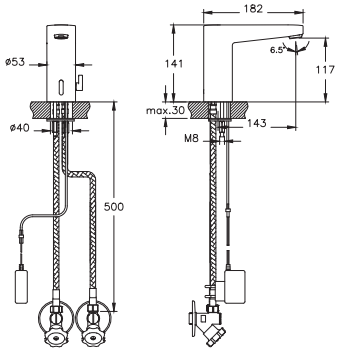

• Bu ürünlerde tesisat ana girişine filtre takılması tavsiye edilir. • Armatür-Lavabo Uyum Tablosu için bkz. sayfa no: 850-901. • Eczacıbaşı Yapı Gereçleri San. ve Tic. A.Ş.'nin ürünler ve teknik detaylarında değişiklik yapma hakkı saklıdır. • Krom armatürler için garanti süresi 10 yıl, renkli kaplamaya sahip armatürler için garanti süresi 5 yıldır (Elektronik lavabo bataryaları ve zaman ayarlı-dokunmatik lavabo bataryaları hariç). • Elektronik lavabo bataryaları ve zaman ayarlı-dokunmatik lavabo bataryaları için garanti süresi 2 yıldır.

VitrA

AquaSee

Ürün/Kod	Ürün açıklamaları	Kaplama
A47127 Yerli Üretim, Bedelsiz montaj	Temassız lavabo bataryası (elektrikli, tek su girişli)	Krom

- Akış başladıktan 60 sn sonra emniyet amacı ile otomatik olarak su kapanmaktadır.
- Çıkış ucu uzunluğu 143 mm'dir.
- Çıkış ucu yüksekliği 117 mm'dir.
- Tek su bağlantılıdır.
- 6V elektrik ile çalışır.
- Özel debi kısıcılı perlatör sayesinde max. 1,3 L/dk su akışı sağlanmaktadır.
- Ara musluk ürüne dahildir.
- Armatür merkezi ile lavabo hazne başlangıcı arası max. 70 mm olmalıdır (bkz. sayfa 900).
- Perakende satışlar bedelsiz montaj kapsamındadır.
- Proje satışlarında ise numune daire bedelsiz montaj kapsamındadır.

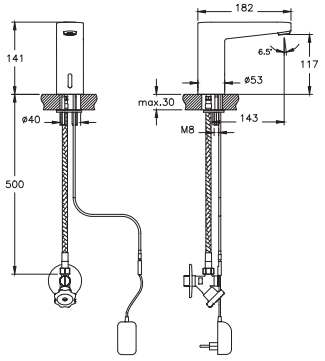

A47131 Yerli Üretim, Bedelsiz montaj	Temassız lavabo bataryası (çanak) (elektrikli, çift su girişli)	Krom
A47129 Yerli Üretim, Bedelsiz montaj	Temassız lavabo bataryası (çanak) (pilli - çift su girişli)	Krom

- Akış başladıktan 60 sn sonra emniyet amacı ile otomatik olarak su kapanmaktadır.
- Çıkış ucu uzunluğu 180 mm'dir.
- Çıkış ucu yüksekliği 258 mm'dir.
- Sıcak-soğuk su bağlantılıdır.
- Pilli ürün 6V pil, elektrikli ürün 6V elektrik ile çalışır.
- Özel debi kısıcılı perlatör sayesinde max. 1,3 L/dk su akışı sağlanmaktadır.
- Ara musluk ürüne dahildir.
- Armatür merkezi ile lavabo hazne başlangıcı arası max. 70 mm olmalıdır (bkz. sayfa 900).
- Çanak lavabonun yüksekliği max. 150 mm olmalıdır.
- Perakende satışlar bedelsiz montaj kapsamındadır. Proje satışlarında ise numune daire bedelsiz montaj kapsamındadır.

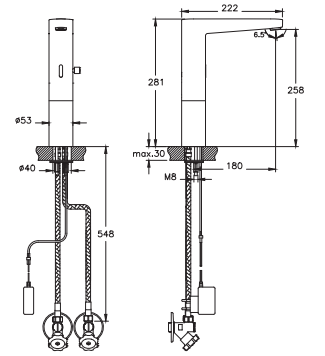

A47130 Bedelsiz montaj, Yerli Üretim	Temassız lavabo bataryası (çanak) (elektrikli, tek su girişli)	Krom

- Akış başladıktan 60 sn sonra emniyet amacı ile otomatik olarak su kapanmaktadır.
- Çıkış ucu uzunluğu 180 mm'dir.
- Çıkış ucu yüksekliği 258 mm'dir.
- Tek su bağlantılıdır.
- 6V elektrik ile çalışır.
- Özel debi kısıcılı perlatör sayesinde max. 1,3 L/dk su akışı sağlanmaktadır.
- Ara musluk ürüne dahildir.
- Armatür merkezi ile lavabo hazne başlangıcı arası max. 70 mm olmalıdır (bkz. sayfa 900).
- Çanak lavabonun yüksekliği max. 150 mm olmalıdır.
- Perakende satışlar bedelsiz montaj kapsamındadır. Proje satışlarında ise numune daire bedelsiz montaj kapsamındadır.

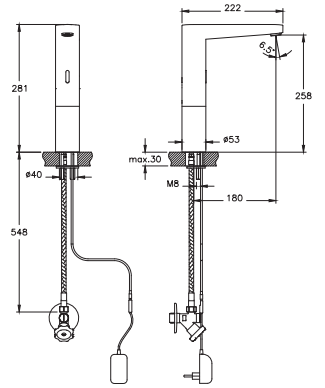

• Bu ürünlerde tesisat ana girişine filtre takılması tavsiye edilir. • Armatür-Lavabo Uyum Tablosu için bkz. sayfa no: 850-901. • Eczacıbaşı Yapı Gereçleri San. ve Tic. A.Ş.'nin ürünler ve teknik detaylarında değişiklik yapma hakkı saklıdır. • Krom armatürler için garanti süresi 10 yıl, renkli kaplamaya sahip armatürler için garanti süresi 5 yıldır (Elektronik lavabo bataryaları ve zaman ayarlı-dokunmatik lavabo bataryaları hariç). • Elektronik lavabo bataryaları ve zaman ayarlı-dokunmatik lavabo bataryaları için garanti süresi 2 yıldır.

VitrA

AquaSee

Ürün/Kod	Ürün açıklamaları	Kaplama
A47122 ◆ Bedelsiz montaj, Yerli Üretim	Temassız lavabo bataryası (elektrikli, çift su girişli)	Krom
A47120 Bedelsiz montaj, Yerli Üretim	Temassız lavabo bataryası (pilli - çift su girişli)	Krom

- Akış başladıktan 60 sn sonra emniyet amacı ile otomatik olarak su kapanmaktadır.
- Çıkış ucu uzunluğu 142 mm'dir.
- Çıkış ucu yüksekliği 113 mm'dir.
- Sıcak-soğuk su bağlantılıdır.
- Pilli ürün 6V pil, elektrikli ürün 6V elektrik ile çalışır.
- Özel debi regülatörü sayesinde max. 1,3 L/dk su akışı sağlanmaktadır.
- Sıcaklık ayarı için yandan kumanda volanı
- İki adet metal partikül filtreli ara musluk ve çek valf ürüne dahildir.
- Armatür merkezi ile lavabo hazne başlangıcı arası max. 70 mm olmalıdır (bkz. sayfa 900).
- Perakende satışlar bedelsiz montaj kapsamındadır. Proje satışlarında ise numune daire bedelsiz montaj kapsamındadır.

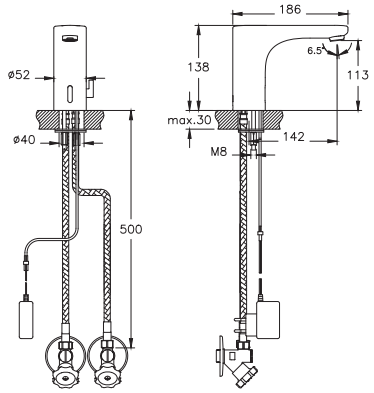

A47121 Bedelsiz montaj, Yerli Üretim	Temassız lavabo bataryası (elektrikli, tek su girişli)	Krom

- Akış başladıktan 60 sn sonra emniyet amacı ile otomatik olarak su kapanmaktadır.
- Çıkış ucu uzunluğu 142 mm'dir.
- Çıkış ucu yüksekliği 113 mm'dir.
- Tek su bağlantılıdır.
- 6V elektrik ile çalışır.
- Özel debi kısıcılı perlatör sayesinde max. 1,3 L/dk su akışı sağlanmaktadır.
- Valf ünitesi ve ara musluk ürüne dahildir.
- Armatür merkezi ile lavabo hazne başlangıcı arası max. 70 mm olmalıdır (bkz. sayfa 900).
- Perakende satışlar bedelsiz montaj kapsamındadır. Proje satışlarında ise numune daire bedelsiz montaj kapsamındadır.

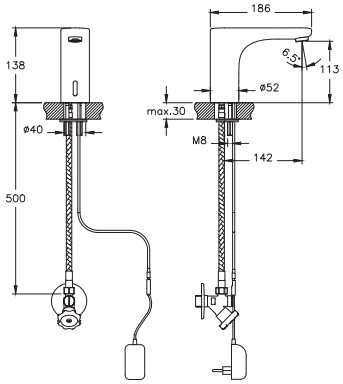

A47125 Bedelsiz montaj, Yerli Üretim	Temassız lavabo bataryası (çanak) (elektrikli, çift su girişli)	Krom
A47123 Bedelsiz montaj, Yerli Üretim	Temassız lavabo bataryası (çanak) (pilli - çift su girişli)	Krom

- Akış başladıktan 60 sn sonra emniyet amacı ile otomatik olarak su kapanmaktadır.
- Çıkış ucu uzunluğu 180 mm'dir.
- Çıkış ucu yüksekliği 253 mm'dir.
- Sıcak-soğuk su bağlantılıdır.
- Pilli ürün 6V pil, elektrikli ürün 6V elektrik ile çalışır.
- Özel debi kısıcılı perlatör sayesinde max. 1,3 L/dk su akışı sağlanmaktadır.
- Kontrol ve valf ünitesi ürüne dahildir.
- Ürüne teması engellemek ve enerji tasarrufu sağlamak amacıyla sıcaklık ayarı ve emniyet kontrolü üniteden yapılmaktadır.
- Armatür merkezi ile lavabo hazne başlangıcı arası max. 70 mm olmalıdır (bkz. sayfa 900).
- Çanak lavabonun yüksekliği max. 140 mm olmalıdır.
- Perakende satışlar bedelsiz montaj kapsamındadır.
- Proje satışlarında ise numune daire bedelsiz montaj kapsamındadır.

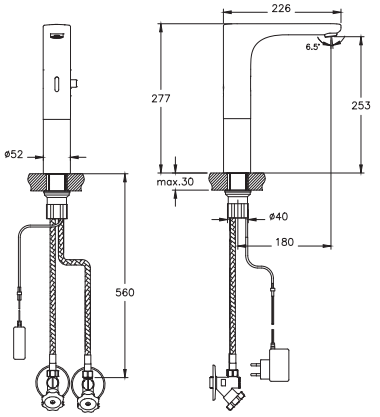

• Bu ürünlerde tesisat ana girişine filtre takılması tavsiye edilir. • Armatür-Lavabo Uyum Tablosu için bkz. sayfa no: 850-901. • Eczacıbaşı Yapı Gereçleri San. ve Tic. A.Ş.'nin ürünler ve teknik detaylarında değişiklik yapma hakkı saklıdır. • Krom armatürler için garanti süresi 10 yıl, renkli kaplamaya sahip armatürler için garanti süresi 5 yıldır (Elektronik lavabo bataryaları ve zaman ayarlı-dokunmatik lavabo bataryaları hariç). • Elektronik lavabo bataryaları ve zaman ayarlı-dokunmatik lavabo bataryaları için garanti süresi 2 yıldır.

VitrA

AquaSee

Ürün/Kod	Ürün açıklamaları	Kaplama
A47124 Bedelsiz montaj YERLİ ÜRETİM	Temassız lavabo bataryası (çanak) (elektrikli, tek su girişli)	Krom

- Akış başladıktan 60 sn sonra emniyet amacı ile otomatik olarak su kapanmaktadır.
- Çıkış ucu uzunluğu 180 mm'dir.
- Çıkış ucu yüksekliği 253 mm'dir.
- Tek su girişlidir.
- 6V elektrik ile çalışır.
- Özel debi kısıcılı perlatör sayesinde max. 1,3 L/dk su akışı sağlanmaktadır.
- Ara musluk dahildir.
- Armatür merkezi ile lavabo hazne başlangıcı arası max. 70 mm olmalıdır (bkz. sayfa 900).
- Çanak lavabonun yüksekliği max. 140 mm olmalıdır.
- Perakende satışlar bedelsiz montaj kapsamındadır.
- Proje satışlarında ise numune daire bedelsiz montaj kapsamındadır.

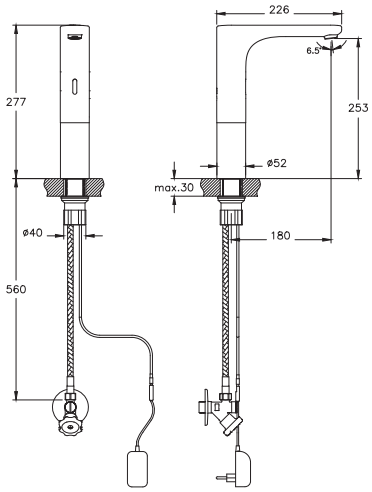

A47045 Bedelsiz montaj YERLİ ÜRETİM	Ankastre temassız duş bataryası (elektrikli)	Krom

- Kaba inşaat sırasında sıva altı montajı yapılmalıdır.
- Akış başladıktan 60 sn sonra emniyet amacı ile otomatik olarak su kapanmaktadır.
- Çıkış ucu, duş başlığı, su jetleri veya el duşu (A45223 ankastre el duşu çıkışı kullanılarak) seçeneklerinden sadece biri kullanılabilir.
- Tek su bağlantılıdır.
- Elektrik kesintileri için 9V batarya ürüne dahildir.

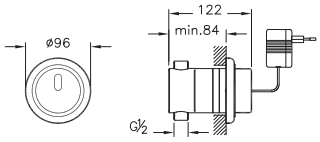

• Bu ürünlerde tesisat ana girişine filtre takılması tavsiye edilir. • Armatür-Lavabo Uyum Tablosu için bkz. sayfa no: 850-901. • Eczacıbaşı Yapı Gereçleri San. ve Tic. A.Ş.'nin ürünler ve teknik detaylarında değişiklik yapma hakkı saklıdır. • Krom armatürler için garanti süresi 10 yıl, renkli kaplamaya sahip armatürler için garanti süresi 5 yıldır (Elektronik lavabo bataryaları ve zaman ayarlı-dokunmatik lavabo bataryaları hariç). • Elektronik lavabo bataryaları ve zaman ayarlı-dokunmatik lavabo bataryaları için garanti süresi 2 yıldır.

ARTEMA

AquaTouch

Ürün/Kod	Ürün açıklamaları	Kaplama
A47059	Zaman ayarlı lavabo bataryası	Krom
A47059STA	Zaman ayarlı lavabo bataryası	Krom

- Çıkış ucu uzunluğu 95 mm'dir.
- Çıkış ucu yüksekliği 43 mm'dir.
- Tek su girişlidir.
- Su akış süresi 6-10 saniyedir.
- Su basıncına göre su akış süresindeki zamanlama ayarlanabilir.
- Özel debi kısıcılı perlatör sayesinde max. 5 L/dk su akışı sağlanmaktadır.
- STA uzantılı kodlarda max. 1,3 L/dk su akışı sağlanmaktadır.

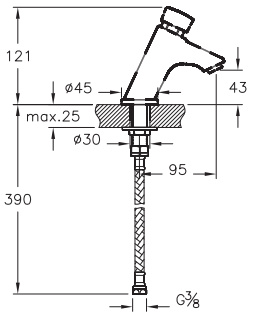

• Bu ürünlerde tesisat ana girişine filtre takılması tavsiye edilir. • Armatür-Lavabo Uyum Tablosu için bkz. sayfa no: 850-901. • Eczacıbaşı Yapı Gereçleri San. ve Tic. A.Ş.'nin ürünler ve teknik detaylarında değişiklik yapma hakkı saklıdır. • Krom armatürler için garanti süresi 10 yıl, renkli kaplamaya sahip armatürler için garanti süresi 5 yıldır (Elektronik lavabo bataryaları ve zaman ayarlı-dokunmatik lavabo bataryaları hariç). • Elektronik lavabo bataryaları ve zaman ayarlı-dokunmatik lavabo bataryaları için garanti süresi 2 yıldır.

ARTEMA

AquaMed

Ürün/Kod	Ürün açıklamaları	Kaplama

A42312STA ◆ YERLİ ÜRETİM

Minimax S Lavabo Bataryası (özel ihtiyaçlar için) — Krom

- Tek kumandalı açma-kapama
- Çıkış ucu uzunluğu 120 mm'dir.
- Çıkış ucu yüksekliği 82 mm'dir.
- Bedensel engelli lavabolarda kullanılabilir.
- Isı ve debi regülatörlü özel kartuş
- STA uzantılı kodlarda max. 1,3 L/dk su akışı sağlanmaktadır.

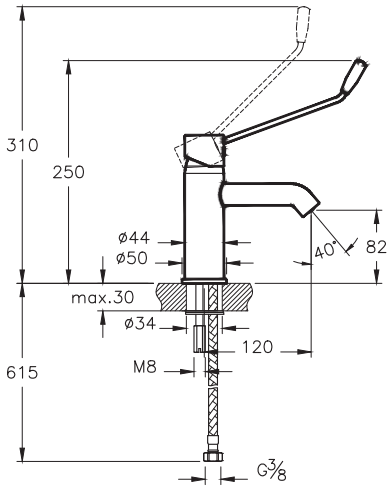

A47012STA ◆ YERLİ ÜRETİM

AquaMed Lavabo Bataryası — Krom

- Tek kumandalı olan ürün kumanda kolu kaldırılmadan sağdan sola çevrilerek su akışı sağlanır.
- Isı ayarlı kartuş
- Çıkış ucu uzunluğu 115 mm'dir.
- Çıkış ucu yüksekliği 58 mm'dir.
- STA uzantılı kodlarda max. 1,3 L/dk su akışı sağlanmaktadır.

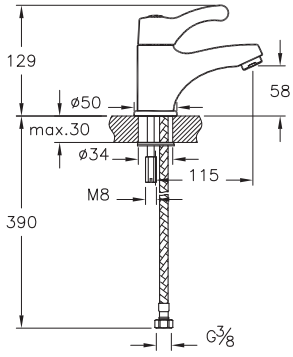

A42484 YERLİ ÜRETİM

Solid S Lavabo Bataryası (özel ihtiyaçlar için) — Krom

- Uzun kumanda kolu sayesinde kolay açma kapama (medikal, engelli, yaşlı ve çocuk gibi özel ihtiyaç kullanımlarına uygun)
- Çıkış ucu uzunluğu 113 mm'dir.
- Çıkış ucu yüksekliği 75 mm'dir.
- Bedensel engelli lavabolarda kullanılabilir.
- Isı ve debi limitörlü özel kartuş
- Özel debi kısıcılı perlatör sayesinde max. 5 L/dk su akışı sağlanmaktadır.

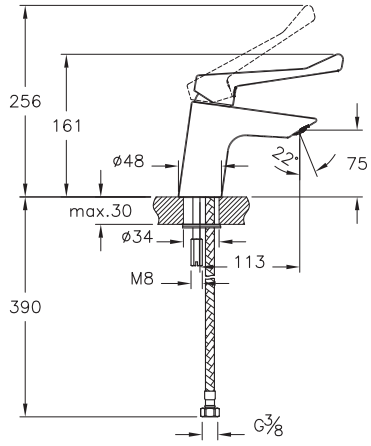

• Bu ürünlerde tesisat ana girişine filtre takılması tavsiye edilir. • Armatür-Lavabo Uyum Tablosu için bkz. sayfa no: 850-901. • Eczacıbaşı Yapı Gereçleri San. ve Tic. A.Ş.'nin ürünler ve teknik detaylarında değişiklik yapma hakkı saklıdır. • Krom armatürler için garanti süresi 10 yıl, renkli kaplamaya sahip armatürler için garanti süresi 5 yıldır (Elektronik lavabo bataryaları ve zaman ayarlı-dokunmatik lavabo bataryaları hariç). • Elektronik lavabo bataryaları ve zaman ayarlı-dokunmatik lavabo bataryaları için garanti süresi 2 yıldır.

ARTEMA

AquaMed

Ürün/Kod	Ürün açıklamaları	Kaplama
A42311STA YERLİ ÜRETİM	Minimax S Lavabo Bataryası (özel ihtiyaçlar için, duvardan)	Krom

- Tek kumandalı açma-kapama
- Çıkış ucu uzunluğu 245 mm'dir.
- Bedensel engelli lavabolarda kullanılabilir.
- Isı ve debi limitörlü özel kartuş
- STA uzantılı kodlarda max. 1,3 L/dk su akışı sağlanmaktadır.

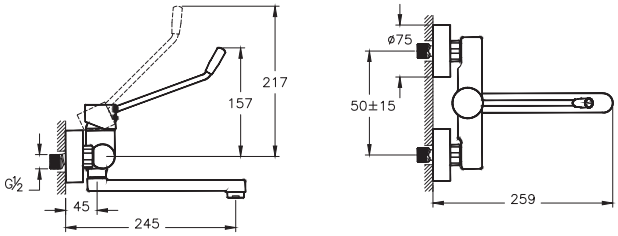

A42485 YERLİ ÜRETİM	Solid S Banyo Bataryası (özel ihtiyaçlar için)	Krom

- Uzun kumanda kolu sayesinde kolay açma kapama (medikal, engelli, yaşlı ve çocuk gibi özel ihtiyaç kullanımlarına uygun)
- El duşu çıkışı G 1/2" tir.
- Duş kumandası kilitlemelidir.
- Çıkış ucu uzunluğu 161 mm'dir.
- Isı ve debi limitörlü özel kartuş

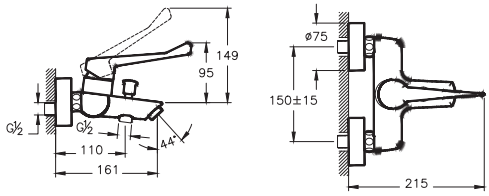

• Bu ürünlerde tesisat ana girişine filtre takılması tavsiye edilir. • Armatür-Lavabo Uyum Tablosu için bkz. sayfa no: 850-901. • Eczacıbaşı Yapı Gereçleri San. ve Tic. A.Ş.'nin ürünler ve teknik detaylarında değişiklik yapma hakkı saklıdır. • Krom armatürler için garanti süresi 10 yıl, renkli kaplamaya sahip armatürler için garanti süresi 5 yıldır (Elektronik lavabo bataryaları ve zaman ayarlı-dokunmatik lavabo bataryaları hariç). • Elektronik lavabo bataryaları ve zaman ayarlı-dokunmatik lavabo bataryaları için garanti süresi 2 yıldır.

Eviye bataryaları

Inox Pull-Down	793
Maestro Pro	793
Maestro Pull-Down	793
Maestro Pull-Out	794
V3 Pull-Out	794
Harmony XL Pull-Out	794
Harmony Pull-Out	795
Split Dual-Flow	795
Flow Soft	795
Origin Classic	796
Verona	796
Pure	797
Root Square	797
Root Round	798
Flo S	799
Minimax S	799
Single	800
Flow Square	800
Flow Soft	800
Fold S	801
Solid S	802
Flow Round	802
Win S	803

Eviye bataryaları ikon açıklamaları

Unified Water Label
Armatürlerde kullanılan özel perlatör sayesinde 5 L/dk su akışı ile en düşük tüketim grubunda maksimum kullanım rahatlığı

BrightLight
Kararmaya ve aşınmaya karşı dirençli parlak krom kaplama özelliği sayesinde ilk günkü gibi ışıl ışıl görünüm.

ProSpray
Mutfak bataryaları 360 derece dönüş özelliği sayesinde eviye etrafında istenilen yöne doğru özgür kullanım sağlar. Çift akış fonksiyonları arası yumuşak geçiş özelliği ise normal ve spray akışları arasında kolayca geçiş yapılmasına imkan verir.

Pull-out Duo Spray
Mutfak bataryasının, el yakmayan el duşu kolayca ileri doğru çekilip eviye etrafında konforlu kullanım sağlayarak çalışma alanını genişletir. Çift akış fonksiyonu normal ve spray akış çeşitleriyle ihtiyaca yönelik yıkama sağlar.

Pull-down Duo Spray
Mutfak bataryasının, el yakmayan el duşu kolayca aşağıya doğru çekilip eviye etrafında konforlu kullanım sağlayarak çalışma alanını genişletir. Çift akış fonksiyonu normal ve spray akış çeşitleriyle ihtiyaca yönelik yıkama sağlar.

Konforlu yükseklik
Mutfak bataryalarının yüksekliği, büyük tencerelerin batarya altına ve eviye içine kolayca sığmasını sağlayarak su doldurma ve yıkama işlemini kolaylaştırır.

İleri hareket
İleri hareket özelliği batarya kolunun geriye gitmesine izin vermez böylece duvar önü kullanımları ve dar alanlarda kullanımı kolaylaştırır.

360° döner gövde
Bataryanın gövdesi 360 derece dönüş özelliği ile konforlu kullanım sağlar.

Pratik montaj
Özel tasarımı sayesinde ek bir aparata ihtiyaç duymadan elle montaj kolaylığı.

ARTEMA

Eviye bataryaları

Ürün/Kod	Ürün açıklamaları	Kaplama
A42153 ◆	Inox Pull-Down	Krom

- Çıkış ucu uzunluğu 204 mm'dir.
- Çıkış ucu yüksekliği 232 mm'dir.
- Max. 9 L/dk su akışı
- Yıkama çevresi 800 mm'dir.
- 360° döner boruludur.

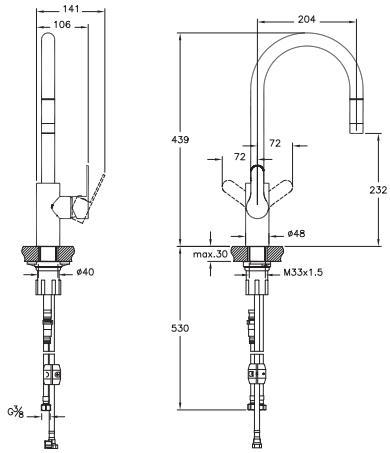

A42152 ◆	Maestro Pro	Krom

- Çıkış ucu uzunluğu 215 mm'dir.
- Çıkış ucu yüksekliği 214 mm'dir.
- Max. 9 L/dk su akışı
- El duşu çift fonksiyonlu olup yıkama çevresi 800 mm'dir.
- 360° döner boruludur.

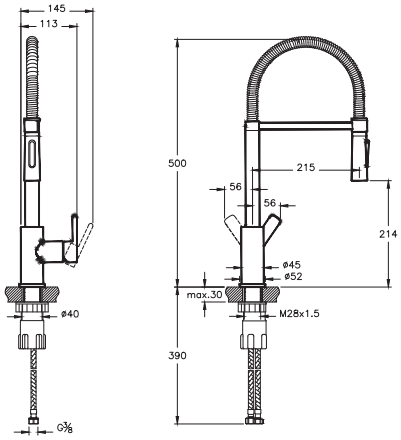

A42145 ◆ YERLİ ÜRETİM	Maestro Pull-Down	Krom

- Çıkış ucu uzunluğu 215 mm'dir.
- Çıkış ucu yüksekliği 184 mm'dir.
- Max. 7 L/dk su akışı
- El duşu çift fonksiyonlu olup yıkama çevresi 1000 mm'dir.
- Döner boruludur.
- Ek aparat gerektirmeyen pratik montaj

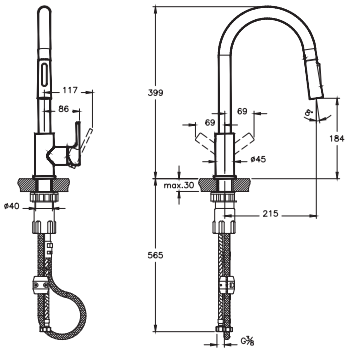

• Bu ürünlerde tesisat ana girişine filtre takılması tavsiye edilir. • Armatür-Lavabo Uyum Tablosu için bkz. sayfa no: 850-901. • Eczacıbaşı Yapı Gereçleri San. ve Tic. A.Ş.'nin ürünler ve teknik detaylarında değişiklik yapma hakkı saklıdır. • Krom armatürler için garanti süresi 10 yıl, renkli kaplamaya sahip armatürler için garanti süresi 5 yıldır (Elektronik lavabo bataryaları ve zaman ayarlı-dokunmatik lavabo bataryaları hariç). • Elektronik lavabo bataryaları ve zaman ayarlı-dokunmatik lavabo bataryaları için garanti süresi 2 yıldır.

ARTEMA

Eviye bataryaları

Ürün/Kod	Ürün açıklamaları	Kaplama

A42146 ◆ YERLİ ÜRETİM — Maestro Pull-Out — Krom

- Çıkış ucu uzunluğu 171 mm'dir.
- Çıkış ucu yüksekliği 240 mm'dir.
- Max. 6 L/dk su akışı
- El duşu çift fonksiyonlu olup yıkama çevresi 1200 mm'dir.
- Döner boruludur.
- Ek aparat gerektirmeyen pratik montaj

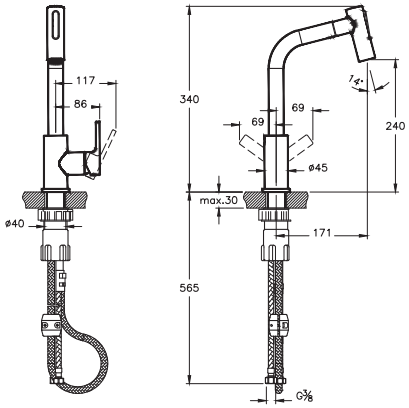

A42151 ◆ YERLİ ÜRETİM — V3 Pull-Out — Krom

- Çıkış ucu uzunluğu 248 mm'dir.
- Çıkış ucu yüksekliği 260 mm'dir.
- Isı ve debi limitörlü özel kartuş
- Max. 10 L/dk su akışı
- El duşu çift fonksiyonlu olup yıkama çevresi 1000 mm'dir.
- 180° döner boruludur.

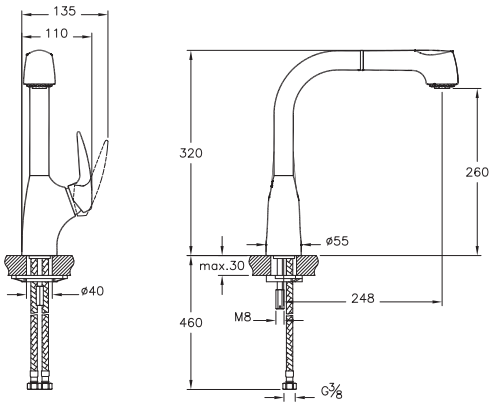

A42147 ◆ YERLİ ÜRETİM — Harmony XL Pull-Out — Krom

- Çıkış ucu uzunluğu 179 mm'dir.
- Çıkış ucu yüksekliği 141 mm'dir.
- Max. 8 L/dk su akışı
- El duşu çift fonksiyonlu olup yıkama çevresi 1200 mm'dir.
- Döner gövdelidir.

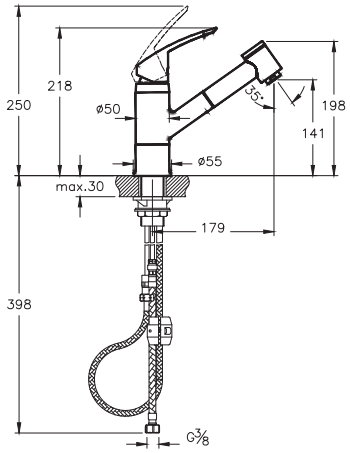

• Bu ürünlerde tesisat ana girişine filtre takılması tavsiye edilir. • Armatür-Lavabo Uyum Tablosu için bkz. sayfa no: 850-901. • Eczacıbaşı Yapı Gereçleri San. ve Tic. A.Ş.'nin ürünler ve teknik detaylarında değişiklik yapma hakkı saklıdır. • Krom armatürler için garanti süresi 10 yıl, renkli kaplamaya sahip armatürler için garanti süresi 5 yıldır (Elektronik lavabo bataryaları ve zaman ayarlı-dokunmatik lavabo bataryaları hariç). • Elektronik lavabo bataryaları ve zaman ayarlı-dokunmatik lavabo bataryaları için garanti süresi 2 yıldır.

ARTEMA

Eviye bataryaları

Ürün/Kod	Ürün açıklamaları	Kaplama
A41864 ◆ YERLİ ÜRETİM	Harmony Pull-Out	Krom

- Çıkış ucu uzunluğu 179 mm'dir.
- Çıkış ucu yüksekliği 122 mm'dir.
- Max. 10 L/dk su akışı
- El duşu çift fonksiyonlu olup yıkama çevresi 1000 mm'dir.
- Döner gövdelidir.

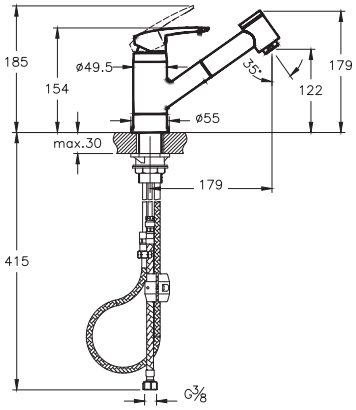

A42144 ◆ YERLİ ÜRETİM	Split Dual-Flow	Krom

- Çıkış ucu uzunluğu 237 mm'dir.
- Çıkış ucu yüksekliği 312 mm'dir.
- 360° döner boruludur.
- Şebeke suyu ve filtrelenmiş suyun karışmaması için ayrı kanal ve perlatör sistemi.

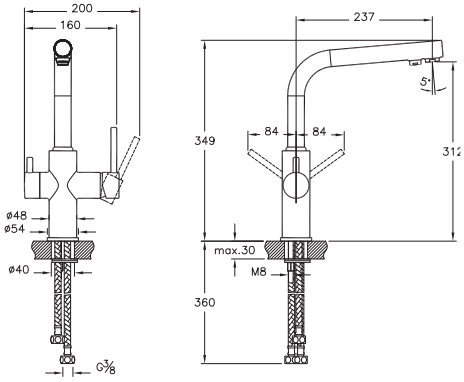

A43445 YERLİ ÜRETİM YENİ	Flow Soft Eviye Bataryası (C-tip, pull-out)	Krom

- Çıkış ucu uzunluğu 212 mm'dir.
- Çıkış ucu yüksekliği 208 mm'dir.
- 360° döner boruludur.
- Isı ve debi limitörlü özel kartuş
- Özel debi kısıcılı perlatör sayesinde max. 5 L/dk su akışı sağlanmaktadır.
- Kumanda kolu sağ veya sol tarafta kullanım için uygundur.

1 Temmuz 2024 tarihi itibariyle satış hattına alınacaktır.

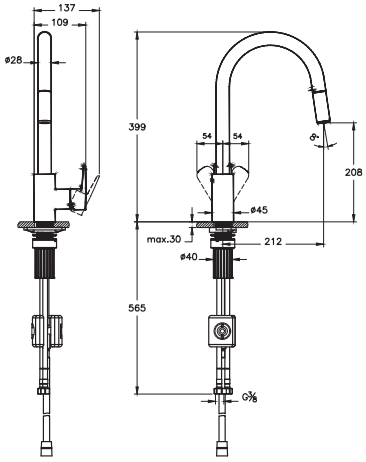

• Bu ürünlerde tesisat ana girişine filtre takılması tavsiye edilir. • Armatür-Lavabo Uyum Tablosu için bkz. sayfa no: 850-901. • Eczacıbaşı Yapı Gereçleri San. ve Tic. A.Ş.'nin ürünler ve teknik detaylarında değişiklik yapma hakkı saklıdır. • Krom armatürler için garanti süresi 10 yıl, renkli kaplamaya sahip armatürler için garanti süresi 5 yıldır (Elektronik lavabo bataryaları ve zaman ayarlı-dokunmatik lavabo bataryaları hariç). • Elektronik lavabo bataryaları ve zaman ayarlı-dokunmatik lavabo bataryaları için garanti süresi 2 yıldır.

ARTEMA

Eviye bataryaları

Ürün/Kod	Ürün açıklamaları	Kaplama
A42911 Λ YENİ	Origin Classic Eviye Bataryası	Krom
A4291125 Λ YENİ	Origin Classic Eviye Bataryası	Fırçalı altın
A4291129 Λ YENİ	Origin Classic Eviye Bataryası	Soft bakır
A4291136 Λ YENİ	Origin Classic Eviye Bataryası	Mat siyah

- 90° açma-kapama
- Çıkış ucu uzunluğu 202 mm'dir.
- Çıkış ucu yüksekliği 246 mm'dir.
- Döner boruludur.
- Özel debi kısıcılı perlatör sayesinde max. 5 L/dk su akışı sağlanmaktadır.

1 Ocak 2024 tarihi itibariyle satış hattına alınacaktır.

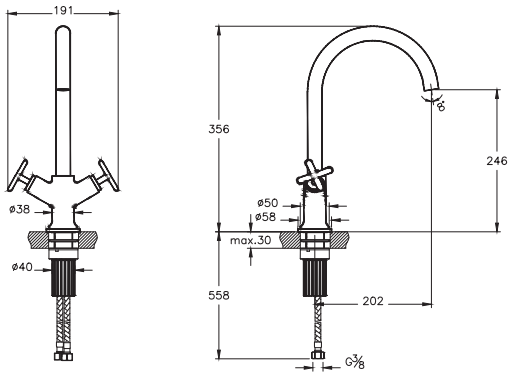

A4215406 ◆	Verona Eviye Bataryası	Saten krom

- Çıkış ucu uzunluğu 198 mm'dir.
- Çıkış ucu yüksekliği 265 mm'dir.
- Max. 12 L/dk su akışı sağlanmaktadır.
- 360° döner boruludur.

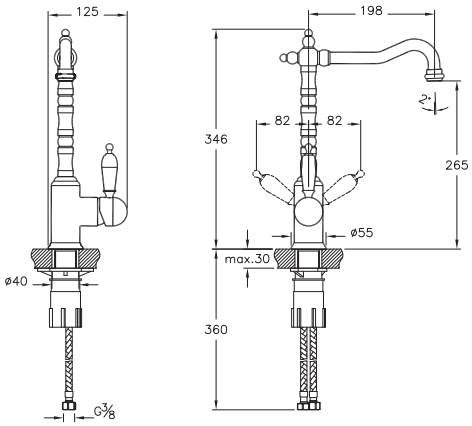

A4215433 ◆	Verona Eviye Bataryası	Saten altın

- Çıkış ucu uzunluğu 198 mm'dir.
- Çıkış ucu yüksekliği 265 mm'dir.
- Max. 12 L/dk su akışı sağlanmaktadır.
- 360° döner boruludur.

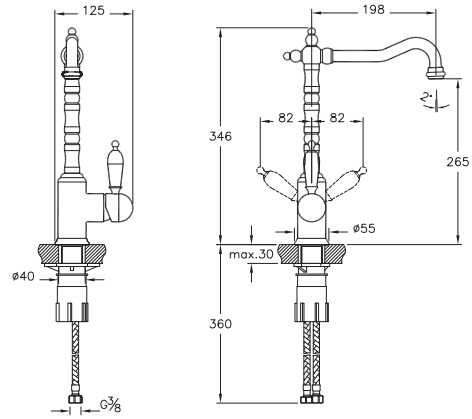

• Bu ürünlerde tesisat ana girişine filtre takılması tavsiye edilir. • Armatür-Lavabo Uyum Tablosu için bkz. sayfa no: 850-901. • Eczacıbaşı Yapı Gereçleri San. ve Tic. A.Ş.'nin ürünler ve teknik detaylarında değişiklik yapma hakkı saklıdır. • Krom armatürler için garanti süresi 10 yıl, renkli kaplamaya sahip armatürler için garanti süresi 5 yıldır (Elektronik lavabo bataryaları ve zaman ayarlı-dokunmatik lavabo bataryaları hariç). • Elektronik lavabo bataryaları ve zaman ayarlı-dokunmatik lavabo bataryaları için garanti süresi 2 yıldır.

ARTEMA

Eviye bataryaları

Ürün/Kod	Ürün açıklamaları	Kaplama
A42136 ◆ YERLİ ÜRETİM	Pure Eviye Bataryası	Krom

- Çıkış ucu uzunluğu 197 mm'dir.
- Çıkış ucu yüksekliği 249 mm'dir.
- 360° döner borulu ve döner uçludur.
- Isı ve debi limitörlü özel kartuş
- Silikon perlatör
- Özel debi kısıcılı perlatör sayesinde max. 5 L/dk su akışı sağlanmaktadır.
- Kumanda kolu sağ veya sol tarafta kullanım için uygundur.

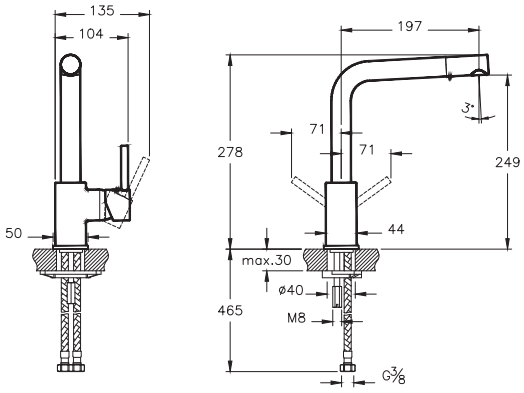

A42753 ◆ YERLİ ÜRETİM	Root Square Eviye Bataryası	Krom
A4275374* ◆ ⊕ YERLİ ÜRETİM	Root Square Eviye Bataryası	Soft altın
A4275334 ◆ ⊕ YERLİ ÜRETİM	Root Square Eviye Bataryası	Fırçalı nikel
A4275329** ◆ ⊕ YERLİ ÜRETİM	Root Square Eviye Bataryası	Soft bakır
A4275336 ⊕ YERLİ ÜRETİM	Root Square Eviye Bataryası	Mat siyah

- Çıkış ucu uzunluğu 210 mm'dir.
- Çıkış ucu yüksekliği 270 mm'dir.
- 360° döner boruludur.
- Isı ve debi limitörlü özel kartuş
- Özel debi kısıcılı perlatör sayesinde max. 5 L/dk su akışı sağlanmaktadır.
- Kumanda kolu sağ veya sol tarafta kullanım için uygundur.

*** A4275323 kodlu ürün yerine devreye alınmıştır.**
**** A4275326 kodlu ürün yerine devreye alınmıştır.**

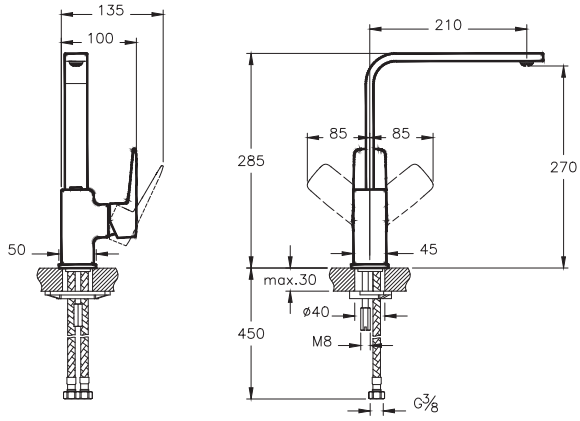

• Bu ürünlerde tesisat ana girişine filtre takılması tavsiye edilir. • Armatür-Lavabo Uyum Tablosu için bkz. sayfa no: 850-901. • Eczacıbaşı Yapı Gereçleri San. ve Tic. A.Ş.'nin ürünler ve teknik detaylarında değişiklik yapma hakkı saklıdır. • Krom armatürler için garanti süresi 10 yıl, renkli kaplamaya sahip armatürler için garanti süresi 5 yıldır (Elektronik lavabo bataryaları ve zaman ayarlı-dokunmatik lavabo bataryaları hariç). • Elektronik lavabo bataryaları ve zaman ayarlı-dokunmatik lavabo bataryaları için garanti süresi 2 yıldır.

ARTEMA

Eviye bataryaları

Ürün/Kod	Ürün açıklamaları	Kaplama
A42753ENR	BluEco Root Square Eviye Batarya	Krom
A4275374ENR*	BluEco Root Square Eviye Batarya	Soft altın
A4275334ENR	BluEco Root Square Eviye Batarya	Fırçalı nikel
A4275329ENR**	BluEco Root Square Eviye Batarya	Soft bakır
A4275336ENR	BluEco Root Square Eviye Batarya	Mat siyah

- Çıkış ucu uzunluğu 210 mm'dir.
- Çıkış ucu yüksekliği 270 mm'dir.
- 360° döner boruludur.
- 90° tek yönlü (sola dönen) ısı ve debi limitörlü özel kartuş kullanılmaktadır.
- Özel debi kısıcılı perlatör sayesinde max. 5 L/dk su akışı sağlanmaktadır.
- Kumanda kolu sağ veya sol tarafta kullanım için uygundur.
- Orta konumda soğuk su başlangıcı ile enerji tüketimini ve karbon salınımını azaltan kartuş kullanılmıştır.
- Sürdürülebilirliği destekleyen kartuş ile bireysel ve toplu kullanım alanlarında enerji tasarrufu sağlar.

*** A4275323ENR kodlu ürün yerine devreye alınmıştır.**
**** A4275326ENR kodlu ürün yerine devreye alınmıştır.**

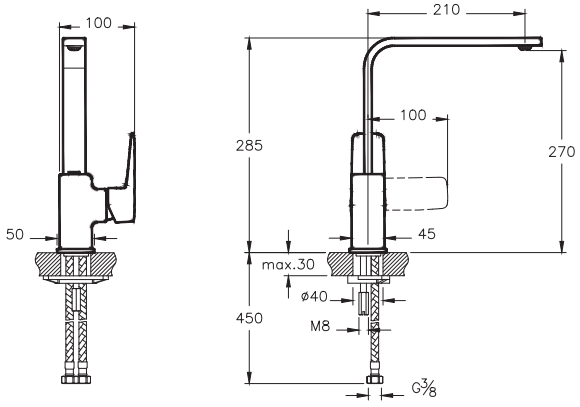

A42742 ◆	Root Round Eviye Bataryası	Krom
A4274274* ◆ ⊕	Root Round Eviye Bataryası	Soft altın
A4274234 ◆ ⊕	Root Round Eviye Bataryası	Fırçalı nikel
A4274229** ◆ ⊕	Root Round Eviye Bataryası	Soft bakır
A4274236 ⊕	Root Round Eviye Bataryası	Mat siyah

- Çıkış ucu uzunluğu 150 mm'dir.
- Çıkış ucu yüksekliği 235 mm'dir.
- 360° döner boruludur.
- Isı ve debi limitörlü özel kartuş
- Özel debi kısıcılı perlatör sayesinde max. 5 L/dk su akışı sağlanmaktadır.
- Kumanda kolu sağ veya sol tarafta kullanım için uygundur.

*** A4274223 kodlu ürün yerine devreye alınmıştır.**
**** A4274226 kodlu ürün yerine devreye alınmıştır.**

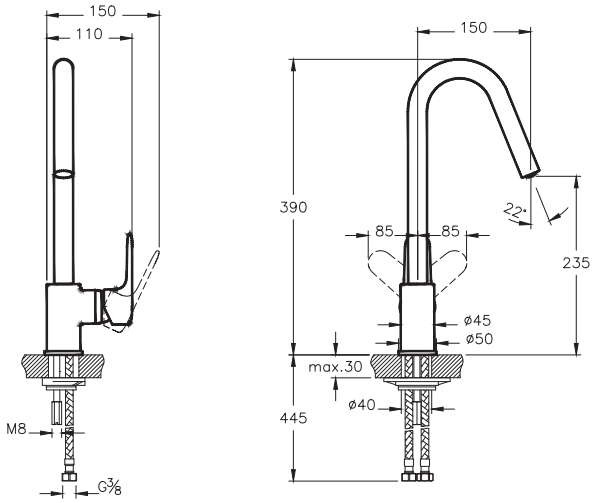

• Bu ürünlerde tesisat ana girişine filtre takılması tavsiye edilir. • Armatür-Lavabo Uyum Tablosu için bkz. sayfa no: 850-901. • Eczacıbaşı Yapı Gereçleri San. ve Tic. A.Ş.'nin ürünler ve teknik detaylarında değişiklik yapma hakkı saklıdır. • Krom armatürler için garanti süresi 10 yıl, renkli kaplamaya sahip armatürler için garanti süresi 5 yıldır (Elektronik lavabo bataryaları ve zaman ayarlı-dokunmatik lavabo bataryaları hariç). • Elektronik lavabo bataryaları ve zaman ayarlı-dokunmatik lavabo bataryaları için garanti süresi 2 yıldır.

Eviye bataryaları

Ürün/Kod	Ürün açıklamaları	Kaplama
A42103 YERLİ ÜRETİM	Flo S Eviye Bataryası	Krom

- Çıkış ucu uzunluğu 206 mm'dir.
- Çıkış ucu yüksekliği 268 mm'dir.
- Döner boruludur.
- Özel debi kısıcılı perlatör sayesinde max. 5 L/dk su akışı sağlanmaktadır.
- Isı ve debi limitörlü özel kartuş

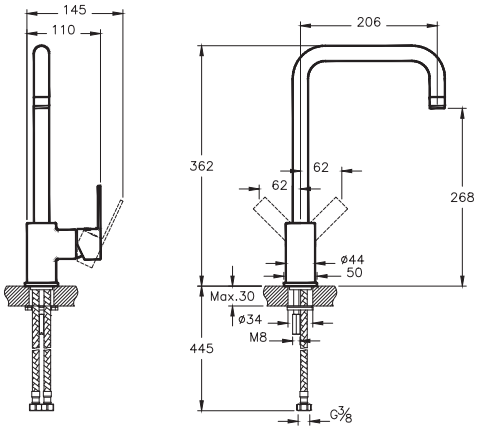

A42091 ◆ YERLİ ÜRETİM	Minimax S Eviye Bataryası	Krom
A4209134 YERLİ ÜRETİM	Minimax S Eviye Bataryası	Fırçalı nikel
A4209136 ◆ YERLİ ÜRETİM	Minimax S Eviye Bataryası	Mat siyah

- Çıkış ucu uzunluğu 208 mm'dir.
- Çıkış ucu yüksekliği 245 mm'dir.
- 360° döner boruludur.
- Isı ve debi limitörlü özel kartuş
- Özel debi kısıcılı perlatör sayesinde max. 5 L/dk su akışı sağlanmaktadır.
- Kumanda kolu sağ veya sol tarafta kullanım için uygundur.

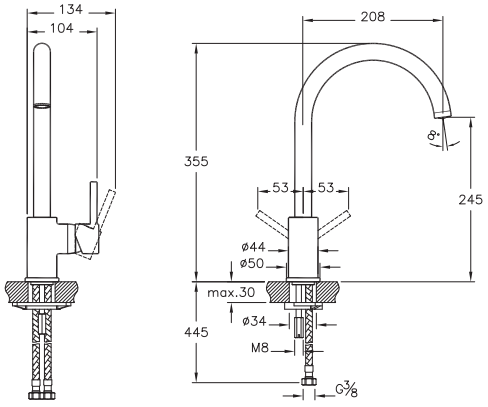

A42095 YERLİ ÜRETİM	Minimax S Eviye Bataryası (duvardan)	Krom

- Çıkış ucu uzunluğu 245 mm'dir.
- Döner boruludur.
- Isı ve debi limitörlü özel kartuş
- Özel debi kısıcılı perlatör sayesinde max. 5 L/dk su akışı sağlanmaktadır.

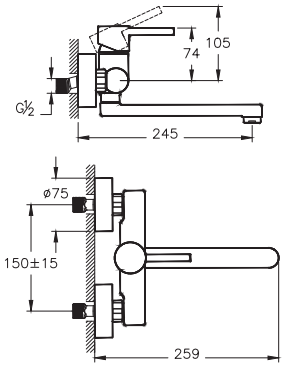

• Bu ürünlerde tesisat ana girişine filtre takılması tavsiye edilir. • Armatür-Lavabo Uyum Tablosu için bkz. sayfa no: 850-901. • Eczacıbaşı Yapı Gereçleri San. ve Tic. A.Ş.'nin ürünler ve teknik detaylarında değişiklik yapma hakkı saklıdır. • Krom armatürler için garanti süresi 10 yıl, renkli kaplamaya sahip armatürler için garanti süresi 5 yıldır (Elektronik lavabo bataryaları ve zaman ayarlı-dokunmatik lavabo bataryaları hariç). • Elektronik lavabo bataryaları ve zaman ayarlı-dokunmatik lavabo bataryaları için garanti süresi 2 yıldır.

ARTEMA

Eviye bataryaları

Ürün/Kod	Ürün açıklamaları	Kaplama
A42388 YERLİ ÜRETİM	Single eviye bataryası (mafsallı)	Krom

- Çıkış ucu uzunluğu 207 mm'dir.
- Çıkış ucu yüksekliği 248 mm'dir.
- Döner boruludur.
- Mafsallı perlatör
- Özel debi kısıcılı perlatör sayesinde max. 5 L/dk su akışı sağlanmaktadır.

1 Temmuz 2024 tarihi itibariyle satış hattından kaldırılacaktır.

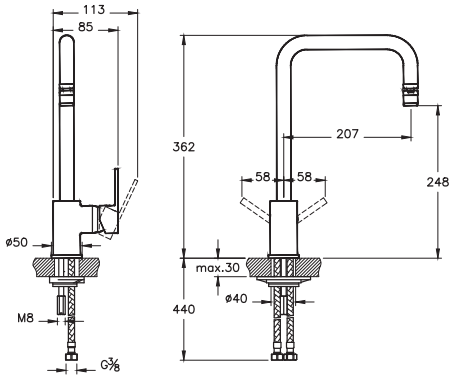

A43396 YERLİ ÜRETİM YENİ	Flow Square Eviye Bataryası (L-tip)	Krom
A4339636 YERLİ ÜRETİM YENİ	Flow Square Eviye Bataryası (L-tip)	Mat siyah

- Çıkış ucu uzunluğu 195 mm'dir.
- Çıkış ucu yüksekliği 291 mm'dir.
- 360° döner boruludur.
- Isı ve debi limitörlü özel kartuş
- Özel debi kısıcılı perlatör sayesinde max. 5 L/dk su akışı sağlanmaktadır.
- Kumanda kolu sağ veya sol tarafta kullanım için uygundur.

1 Temmuz 2024 tarihi itibariyle satış hattına alınacaktır.

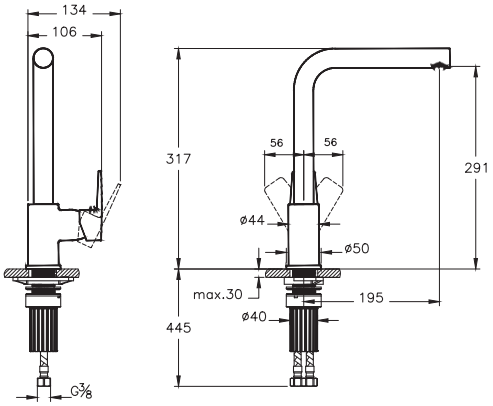

A43426 YERLİ ÜRETİM YENİ	Flow Soft Eviye Bataryası (U-tip)	Krom

- Çıkış ucu uzunluğu 206 mm'dir.
- Çıkış ucu yüksekliği 266 mm'dir.
- 360° döner boruludur.
- Isı ve debi limitörlü özel kartuş
- Özel debi kısıcılı perlatör sayesinde max. 5 L/dk su akışı sağlanmaktadır.
- Kumanda kolu sağ veya sol tarafta kullanım için uygundur.

1 Temmuz 2024 tarihi itibariyle satış hattına alınacaktır.

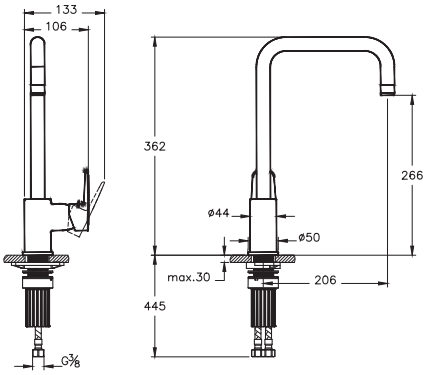

• Bu ürünlerde tesisat ana girişine filtre takılması tavsiye edilir. • Armatür-Lavabo Uyum Tablosu için bkz. sayfa no: 850-901. • Eczacıbaşı Yapı Gereçleri San. ve Tic. A.Ş.'nin ürünler ve teknik detaylarında değişiklik yapma hakkı saklıdır. • Krom armatürler için garanti süresi 10 yıl, renkli kaplamaya sahip armatürler için garanti süresi 5 yıldır (Elektronik lavabo bataryaları ve zaman ayarlı-dokunmatik lavabo bataryaları hariç). • Elektronik lavabo bataryaları ve zaman ayarlı-dokunmatik lavabo bataryaları için garanti süresi 2 yıldır.

ARTEMA

Eviye bataryaları

Ürün/Kod	Ürün açıklamaları	Kaplama
A43419 YERLİ ÜRETİM YENİ	Flow Soft Eviye Bataryası (C-tip)	Krom

- Çıkış ucu uzunluğu 202 mm'dir.
- Çıkış ucu yüksekliği 242 mm'dir.
- 360° döner boruludur.
- Isı ve debi limitörlü özel kartuş
- Özel debi kısıcılı perlatör sayesinde max. 5 L/dk su akışı sağlanmaktadır.
- Kumanda kolu sağ veya sol tarafta kullanım için uygundur.

1 Temmuz 2024 tarihi itibariyle satış hattına alınacaktır.

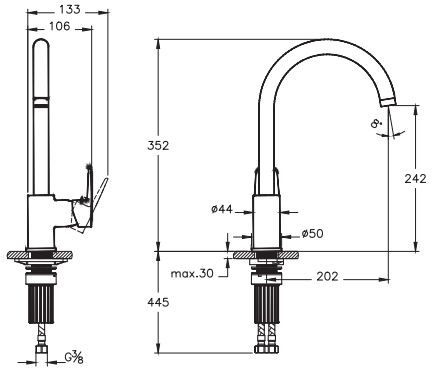

A43404 YERLİ ÜRETİM YENİ	Flow Soft Eviye Bataryası (C-tip, alçak)	Krom

- Çıkış ucu uzunluğu 168 mm'dir.
- Çıkış ucu yüksekliği 165 mm'dir.
- 360° döner boruludur.
- Isı ve debi limitörlü özel kartuş
- Özel debi kısıcılı perlatör sayesinde max. 5 L/dk su akışı sağlanmaktadır.
- Kumanda kolu sağ veya sol tarafta kullanım için uygundur.

1 Temmuz 2024 tarihi itibariyle satış hattına alınacaktır.

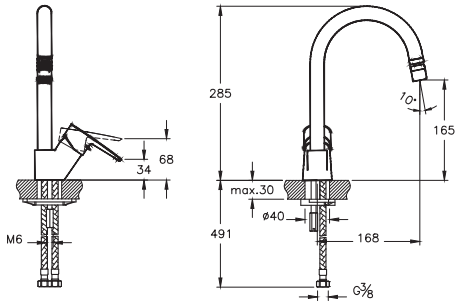

A42155 YERLİ ÜRETİM	Fold S Eviye Bataryası (mafsallı)	Krom

- Çıkış ucu uzunluğu 168 mm'dir.
- Çıkış ucu yüksekliği 195 mm'dir.
- 360° döner boruludur.
- Mafsallı perlatör
- Özel debi regülatörlü perlatör sayesinde max. 5 L/dk su akışı sağlanmaktadır.
- Kumanda kolu sağ veya sol tarafta kullanım için uygundur.

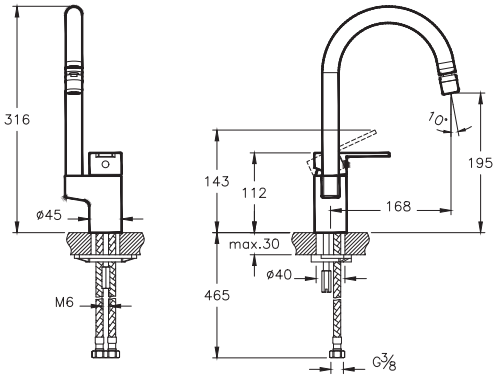

• Bu ürünlerde tesisat ana girişine filtre takılması tavsiye edilir. • Armatür-Lavabo Uyum Tablosu için bkz. sayfa no: 850-901. • Eczacıbaşı Yapı Gereçleri San. ve Tic. A.Ş.'nin ürünler ve teknik detaylarında değişiklik yapma hakkı saklıdır. • Krom armatürler için garanti süresi 10 yıl, renkli kaplamaya sahip armatürler için garanti süresi 5 yıldır (Elektronik lavabo bataryaları ve zaman ayarlı-dokunmatik lavabo bataryaları hariç). • Elektronik lavabo bataryaları ve zaman ayarlı-dokunmatik lavabo bataryaları için garanti süresi 2 yıldır.

ARTEMA

Eviye bataryaları

Ürün/Kod	Ürün açıklamaları	Kaplama

A42148 YERLİ ÜRETİM

Solid S Eviye Bataryası (mafsallı) — Krom

- Çıkış ucu uzunluğu 168 mm'dir.
- Çıkış ucu yüksekliği 165 mm'dir.
- 360° döner boruludur.
- Mafsallı perlatör
- Özel debi regülatörlü perlatör sayesinde max. 5 L/dk su akışı sağlanmaktadır.
- Kumanda kolu sağ veya sol tarafta kullanım için uygundur.

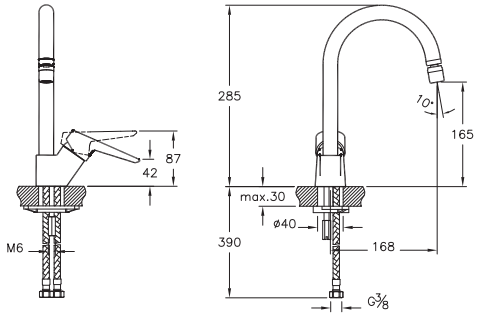

A43407 YERLİ ÜRETİM YENİ

Flow Round Eviye Bataryası (C-tip) — Krom

- Çıkış ucu uzunluğu 202 mm'dir.
- Çıkış ucu yüksekliği 242 mm'dir.
- 360° döner boruludur.
- Isı ve debi limitörlü özel kartuş
- Özel debi kısıcılı perlatör sayesinde max. 5 L/dk su akışı sağlanmaktadır.
- Kumanda kolu sağ veya sol tarafta kullanım için uygundur.

1 Temmuz 2024 tarihi itibariyle satış hattına alınacaktır.

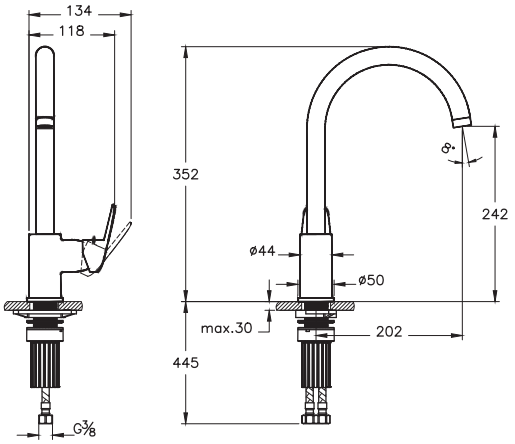

A43429 YERLİ ÜRETİM YENİ

Flow Round Eviye Bataryası (pencere önü) — Krom

- Çıkış ucu uzunluğu 228 mm'dir.
- Çıkış ucu yüksekliği 144 mm'dir.
- Isı ve debi limitörlü özel kartuş
- Tasarruflu perlatör sayesinde max. 5 L/dk su akışı sağlanmaktadır.

1 Temmuz 2024 tarihi itibariyle satış hattına alınacaktır.

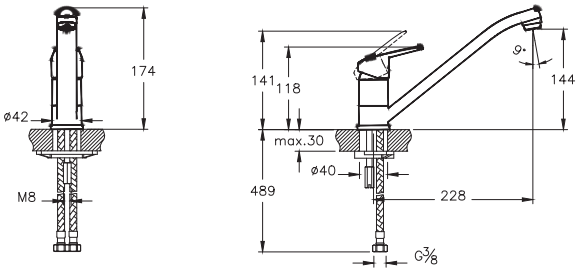

• Bu ürünlerde tesisat ana girişine filtre takılması tavsiye edilir. • Armatür-Lavabo Uyum Tablosu için bkz. sayfa no: 850-901. • Eczacıbaşı Yapı Gereçleri San. ve Tic. A.Ş.'nin ürünler ve teknik detaylarında değişiklik yapma hakkı saklıdır. • Krom armatürler için garanti süresi 10 yıl, renkli kaplamaya sahip armatürler için garanti süresi 5 yıldır (Elektronik lavabo bataryaları ve zaman ayarlı-dokunmatik lavabo bataryaları hariç). • Elektronik lavabo bataryaları ve zaman ayarlı-dokunmatik lavabo bataryaları için garanti süresi 2 yıldır.

ARTEMA

Eviye bataryaları

Ürün/Kod	Ürün açıklamaları	Kaplama
A42578 YERLİ ÜRETİM	Win S Eviye Bataryası (kuğu borulu)	Krom

- Çıkış ucu uzunluğu 165 mm'dir.
- Çıkış ucu yüksekliği 182 mm'dir.
- 360° döner boruludur.
- Isı ve debi limitörlü özel kartuş
- Özel debi kısıcılı perlatör sayesinde max. 5 L/dk su akışı sağlanmaktadır.
- Kumanda kolu sağ veya sol tarafta kullanım için uygundur.

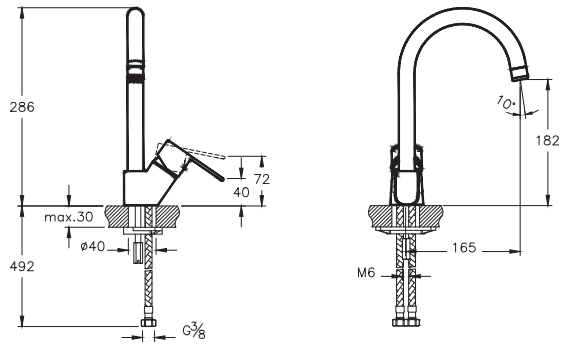

A42596 YERLİ ÜRETİM	Win S Eviye Bataryası (pencere önü)	Krom

- Çıkış ucu uzunluğu 232 mm'dir.
- Çıkış ucu yüksekliği 134 mm'dir.
- Isı ve debi limitörlü özel kartuş
- Tasarruflu perlatör sayesinde max. 5 L/dk su akışı sağlanmaktadır.

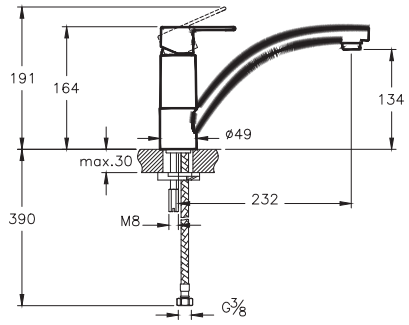

• Bu ürünlerde tesisat ana girişine filtre takılması tavsiye edilir. • Armatür-Lavabo Uyum Tablosu için bkz. sayfa no: 850-901. • Eczacıbaşı Yapı Gereçleri San. ve Tic. A.Ş.'nin ürünler ve teknik detaylarında değişiklik yapma hakkı saklıdır. • Krom armatürler için garanti süresi 10 yıl, renkli kaplamaya sahip armatürler için garanti süresi 5 yıldır (Elektronik lavabo bataryaları ve zaman ayarlı-dokunmatik lavabo bataryaları hariç). • Elektronik lavabo bataryaları ve zaman ayarlı-dokunmatik lavabo bataryaları için garanti süresi 2 yıldır.

Tamamlayıcı ürünler

Çıkış uçları	805
Ankastre stop valfler	809
Ara musluklar	812
Musluklar	814
Taharet duşları	815
El duşu çıkışları	816
Yönlendiriciler	817
Sifon alt grupları	819
Süzgeçler	822
Plastik sifon setleri	824
Uzatmalar	825

ARTEMA

Çıkış uçları

Ürün/Kod	Ürün açıklamaları	Kaplama
A42397 ⊕ YERLİ ÜRETİM	Brava Çıkış Ucu	Krom

- Ankastre banyo veya ankastre duş bataryaları ile uyumludur.
- Cache (gizli) silikon perlatör.
- Çıkış ucu uzunluğu 172 mm'dir.
- Brava serisi ile kullanımı tavsiye edilir.

1 Temmuz 2024 tarihi itibariyle satış hattından kaldırılacaktır.

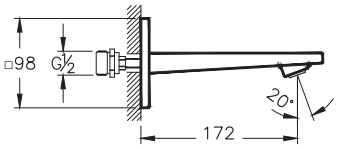

A43131 ◆ YERLİ ÜRETİM YENİ	Çıkış ucu (el duşu çıkışlı)	Krom
A4313174 ⊕ YERLİ ÜRETİM YENİ	Çıkış ucu (el duşu çıkışlı)	Soft altın
A4313134 ⊕ YERLİ ÜRETİM YENİ	Çıkış ucu (el duşu çıkışlı)	Fırçalı nikel
A4313129 ⊕ YERLİ ÜRETİM YENİ	Çıkış ucu (el duşu çıkışlı)	Soft bakır
A4313136 ⊕ YERLİ ÜRETİM YENİ	Çıkış ucu (el duşu çıkışlı)	Mat siyah

- Ankastre banyo veya ankastre duş bataryaları ile uyumludur.
- El duşu çıkışı G 1/2"tir.
- Çıkış ucu uzunluğu 163 mm'dir.
- Duş kumandası kilitlemelidir.
- Kaba inşaat sırasında A42249 kullanılarak sıva altı montajı yapılmalıdır.

A42740 kodlu ürün yerine devreye alınmıştır.
1 Ocak 2024 tarihi itibariyle satış hattına alınacaktır.

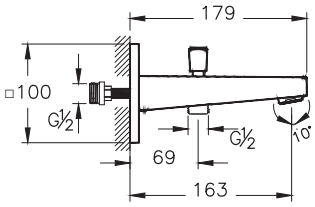

A43116 ◆ YERLİ ÜRETİM YENİ	Çıkış ucu	Krom
A4311674 ⊕ YERLİ ÜRETİM YENİ	Çıkış ucu	Soft altın
A4311634 ⊕ YERLİ ÜRETİM YENİ	Çıkış ucu	Fırçalı nikel
A4311629 ⊕ YERLİ ÜRETİM YENİ	Çıkış ucu	Soft bakır
A4311636 ⊕ YERLİ ÜRETİM YENİ	Çıkış ucu	Mat siyah

- Ankastre banyo veya ankastre duş bataryaları ile uyumludur.
- El duşu çıkışı G 1/2"tir.
- Çıkış ucu uzunluğu 163 mm'dir.
- Kaba inşaat sırasında A42249 kullanılarak sıva altı montajı yapılmalıdır.

A42739 kodlu ürün yerine devreye alınmıştır.
1 Ocak 2024 tarihi itibariyle satış hattına alınacaktır.

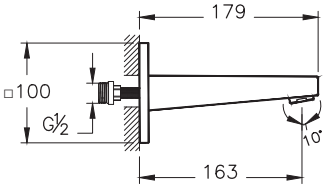

• Bu ürünlerde tesisat ana girişine filtre takılması tavsiye edilir. • Armatür-Lavabo Uyum Tablosu için bkz. sayfa no: 850-901. • Eczacıbaşı Yapı Gereçleri San. ve Tic. A.Ş.'nin ürünler ve teknik detaylarında değişiklik yapma hakkı saklıdır. • Krom armatürler için garanti süresi 10 yıl, renkli kaplamaya sahip armatürler için garanti süresi 5 yıldır (Elektronik lavabo bataryaları ve zaman ayarlı-dokunmatik lavabo bataryaları hariç). • Elektronik lavabo bataryaları ve zaman ayarlı-dokunmatik lavabo bataryaları için garanti süresi 2 yıldır.

ARTEMA

Çıkış uçları

Ürün/Kod	Ürün açıklamaları	Kaplama
A43126 ◆ YERLİ ÜRETİM YENİ	Çıkış ucu (el duşu çıkışlı)	Krom
A4312674 ⊕ YERLİ ÜRETİM YENİ	Çıkış ucu (el duşu çıkışlı)	Soft altın
A4312634 ⊕ YERLİ ÜRETİM YENİ	Çıkış ucu (el duşu çıkışlı)	Fırçalı nikel
A4312629 ⊕ YERLİ ÜRETİM YENİ	Çıkış ucu (el duşu çıkışlı)	Soft bakır
A4312636 ⊕ YERLİ ÜRETİM YENİ	Çıkış ucu (el duşu çıkışlı)	Mat siyah

- Ankastre banyo veya ankastre duş bataryaları ile uyumludur.
- El duşu çıkışı G 1/2"tir.
- Çıkış ucu uzunluğu 156 mm'dir.
- Duş kumandası kilitlemelidir.
- Kaba inşaat sırasında A42249 kullanılarak sıva altı montajı yapılmalıdır.

A42719 kodlu ürün yerine devreye alınmıştır.
1 Ocak 2024 tarihi itibariyle satış hattına alınacaktır.

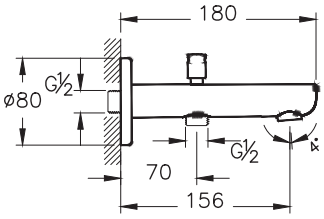

A43111 ◆ YERLİ ÜRETİM YENİ	Çıkış ucu	Krom
A4311174 ⊕ YERLİ ÜRETİM YENİ	Çıkış ucu	Soft altın
A4311134 ⊕ YERLİ ÜRETİM YENİ	Çıkış ucu	Fırçalı nikel
A4311129 ⊕ YERLİ ÜRETİM YENİ	Çıkış ucu	Soft bakır
A4311136 ⊕ YERLİ ÜRETİM YENİ	Çıkış ucu	Mat siyah

- Ankastre banyo veya ankastre duş bataryaları ile uyumludur.
- El duşu çıkışı G 1/2"tir.
- Çıkış ucu uzunluğu 156 mm'dir.
- Kaba inşaat sırasında A42249 kullanılarak sıva altı montajı yapılmalıdır.

A42720 kodlu ürün yerine devreye alınmıştır.
1 Ocak 2024 tarihi itibariyle satış hattına alınacaktır.

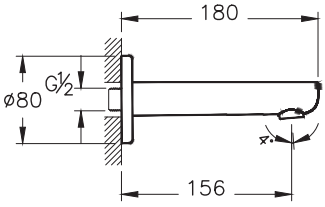

A42501 ◆ ⊕ YERLİ ÜRETİM	Çıkış ucu (el duşu çıkışlı)	Krom
A4250134 ◆ ⊕ YERLİ ÜRETİM	Çıkış ucu (el duşu çıkışlı)	Fırçalı nikel
A4250129* ⊕ YERLİ ÜRETİM	Çıkış ucu (el duşu çıkışlı)	Soft bakır
A4250136WTC ◆ ⊕ YERLİ ÜRETİM	Çıkış ucu (el duşu çıkışlı)	Mat siyah

- Ankastre banyo veya ankastre duş bataryaları ile uyumludur.
- El duşu çıkışı G 1/2'tir.
- Çıkış ucu uzunluğu 188 mm'dir.
- Duş kumandası kilitlemelidir.
- Origin serisi ile kullanımı tavsiye edilir.
- Kaba inşaat sırasında A42249 kullanılarak sıva altı montajı yapılmalıdır.

*** A4250126 kodlu ürün yerine devreye alınmıştır.**

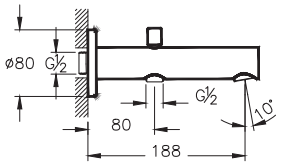

• Bu ürünlerde tesisat ana girişine filtre takılması tavsiye edilir. • Armatür-Lavabo Uyum Tablosu için bkz. sayfa no: 850-901. • Eczacıbaşı Yapı Gereçleri San. ve Tic. A.Ş.'nin ürünler ve teknik detaylarında değişiklik yapma hakkı saklıdır. • Krom armatürler için garanti süresi 10 yıl, renkli kaplamaya sahip armatürler için garanti süresi 5 yıldır (Elektronik lavabo bataryaları ve zaman ayarlı-dokunmatik lavabo bataryaları hariç). • Elektronik lavabo bataryaları ve zaman ayarlı-dokunmatik lavabo bataryaları için garanti süresi 2 yıldır.

ARTEMA

Çıkış uçları

Ürün/Kod	Ürün açıklamaları	Kaplama
A42607 ◆ YERLİ ÜRETİM	Minimax S Çıkış Ucu (el duşu çıkışlı)	Krom
	• Ankastre banyo veya ankastre duş bataryaları ile uyumludur. • Çıkış ucu uzunluğu 157 mm'dir. • Minimax S ve Win S serileri ile kullanımı tavsiye edilir. • Kaba inşaat sırasında A42249 kullanılarak sıva altı montajı yapılmalıdır.	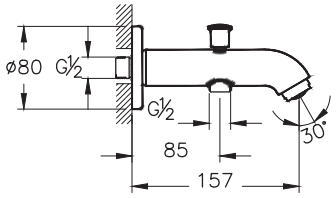
A42618 YERLİ ÜRETİM	Minimax S Çıkış Ucu	Krom
	• Ankastre banyo veya ankastre duş bataryaları ile uyumludur. • Çıkış ucu uzunluğu 157 mm'dir. • Minimax S ve Win S serileri ile kullanımı tavsiye edilir. • Kaba inşaat sırasında A42249 kullanılarak sıva altı montajı yapılmalıdır.	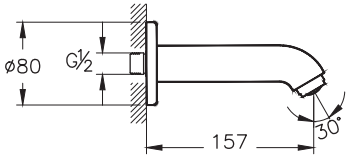
A42541	Fold S Çıkış Ucu (el duşu çıkışlı)	Krom
	• Ankastre banyo veya ankastre duş bataryaları ile uyumludur. • El duşu çıkışı G 1/2'tir. • Çıkış ucu uzunluğu 160 mm'dir. • Duş kumandası kilitlemelidir. • Fold S, Solid S serileri ile kullanımı tavsiye edilir. • Kaba inşaat sırasında A42249 kullanılarak sıva altı montajı yapılmalıdır.	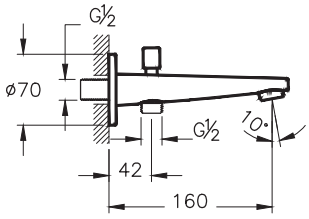

• Bu ürünlerde tesisat ana girişine filtre takılması tavsiye edilir. • Armatür-Lavabo Uyum Tablosu için bkz. sayfa no: 850-901. • Eczacıbaşı Yapı Gereçleri San. ve Tic. A.Ş.'nin ürünler ve teknik detaylarında değişiklik yapma hakkı saklıdır. • Krom armatürler için garanti süresi 10 yıl, renkli kaplamaya sahip armatürler için garanti süresi 5 yıldır (Elektronik lavabo bataryaları ve zaman ayarlı-dokunmatik lavabo bataryaları hariç). • Elektronik lavabo bataryaları ve zaman ayarlı-dokunmatik lavabo bataryaları için garanti süresi 2 yıldır.

ARTEMA

Çıkış uçları

Ürün/Kod	Ürün açıklamaları	Kaplama
A42540	Fold S Çıkış Ucu	Krom
	• Ankastre banyo veya ankastre duş bataryaları ile uyumludur. • Çıkış ucu uzunluğu 160 mm'dir. • Fold S, Solid S serileri ile kullanımı tavsiye edilir. • Kaba inşaat sırasında A42249 kullanılarak sıva altı montajı yapılmalıdır.	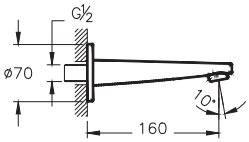
A42249 ◆ ⊕ ∧ YERLİ ÜRETİM	Ankastre dirsek grubu	-
	• Çıkış ucu bağlantısı için kullanılabilir. • Kaba inşaat sırasında sıva altı montajı yapılmalıdır.	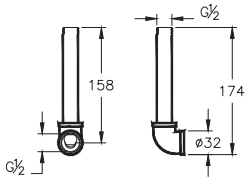

• Bu ürünlerde tesisat ana girişine filtre takılması tavsiye edilir. • Armatür-Lavabo Uyum Tablosu için bkz. sayfa no: 850-901. • Eczacıbaşı Yapı Gereçleri San. ve Tic. A.Ş.'nin ürünler ve teknik detaylarında değişiklik yapma hakkı saklıdır. • Krom armatürler için garanti süresi 10 yıl, renkli kaplamaya sahip armatürler için garanti süresi 5 yıldır (Elektronik lavabo bataryaları ve zaman ayarlı-dokunmatik lavabo bataryaları hariç). • Elektronik lavabo bataryaları ve zaman ayarlı-dokunmatik lavabo bataryaları için garanti süresi 2 yıldır.

ARTEMA

Tamamlayıcı ürünler - Ankastre stop valfler

Ürün/Kod	Ürün açıklamaları	Kaplama
A41456 ◆ YERLİ ÜRETİM	Ankastre stop valf Mix (sıva üstü grubu)	Krom
	• Kaba inşaat sırasında A41455 kullanılarak sıva altı montajı yapılmalıdır. • Sıva altı grubu ürüne dahil değildir. • Sıcak, soğuk su bağlantılıdır. • 80x80 mm rozet ürüne dahildir.	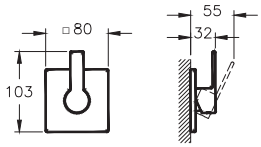
A41457 ◆ YERLİ ÜRETİM	Ankastre stop valf Mix (sıva üstü grubu)	Krom
	• Kaba inşaat sırasında A41455 kullanılarak sıva altı montajı yapılmalıdır. • Sıva altı grubu ürüne dahil değildir. • Sıcak, soğuk su bağlantılıdır. • Ø 80 mm rozet ürüne dahildir.	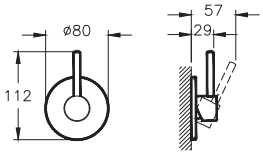
A41455 ◆ YERLİ ÜRETİM	Ankastre stop valf Mix (sıva altı grubu)	-
	• Kaba inşaat sırasında sıva altı montajı yapılmalıdır. • Sıva üstü grubu ürüne dahil değildir. • Sıcak, soğuk su bağlantılıdır. • Su giriş bağlantısı G 1/2'tir. • 30 mm oynama mesafesi	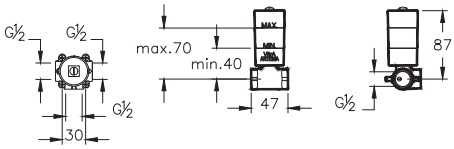
A41458 ◆ ⊕ ∧ YERLİ ÜRETİM	Ankastre stop valf (sıva üstü grubu)	Krom
A4145834 ◆ ⊕ ∧ YERLİ ÜRETİM	Ankastre stop valf (sıva üstü grubu)	Fırçalı nikel
A4145829* ⊕ ∧ YERLİ ÜRETİM	Ankastre stop valf (sıva üstü grubu)	Soft bakır
A4145836WTC ◆ ⊕ ∧ YERLİ ÜRETİM	Ankastre stop valf (sıva üstü grubu)	Mat siyah
	• Kaba inşaat sırasında A41441 veya A41442 kullanılarak sıva altı montajı yapılmalıdır. • Sıva altı grubu ürüne dahil değildir. • Ø 80 mm rozet ürüne dahildir. *** A4145826 kodlu ürün yerine devreye alınmıştır.**	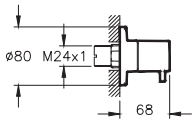

• Bu ürünlerde tesisat ana girişine filtre takılması tavsiye edilir. • Armatür-Lavabo Uyum Tablosu için bkz. sayfa no: 850-901. • Eczacıbaşı Yapı Gereçleri San. ve Tic. A.Ş.'nin ürünler ve teknik detaylarında değişiklik yapma hakkı saklıdır. • Krom armatürler için garanti süresi 10 yıl, renkli kaplamaya sahip armatürler için garanti süresi 5 yıldır (Elektronik lavabo bataryaları ve zaman ayarlı-dokunmatik lavabo bataryaları hariç). • Elektronik lavabo bataryaları ve zaman ayarlı-dokunmatik lavabo bataryaları için garanti süresi 2 yıldır.

ARTEMA

Tamamlayıcı ürünler - Ankastre stop valfler

Ürün/Kod	Ürün açıklamaları	Kaplama
A42729 ◆ YERLİ ÜRETİM	Ankastre stop valf (sıva üstü grubu)	Krom
A4272974* ◆ ⊕ YERLİ ÜRETİM	Ankastre stop valf (sıva üstü grubu)	Soft altın
A4272934 ◆ ⊕ YERLİ ÜRETİM	Ankastre stop valf (sıva üstü grubu)	Fırçalı nikel
A4272929** ⊕ YERLİ ÜRETİM	Ankastre stop valf (sıva üstü grubu)	Soft bakır
A4272936 ⊕ YERLİ ÜRETİM	Ankastre stop valf (sıva üstü grubu)	Mat siyah

- Kaba inşaat sırasında A41441 veya A41442 kullanılarak sıva altı montajı yapılmalıdır.
- Sıva altı grubu ürüne dahil değildir.
- 80 mm rozet ürüne dahildir.

*** A4272923 kodlu ürün yerine devreye alınmıştır.**
**** A4272926 kodlu ürün yerine devreye alınmıştır.**

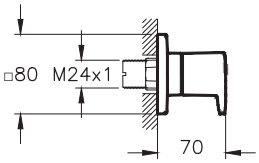

Ürün/Kod	Ürün açıklamaları	Kaplama
A42730 ◆ YERLİ ÜRETİM	Ankastre stop valf (sıva üstü grubu)	Krom
A4273074* ◆ ⊕ YERLİ ÜRETİM	Ankastre stop valf (sıva üstü grubu)	Soft altın
A4273034 ◆ ⊕ YERLİ ÜRETİM	Ankastre stop valf (sıva üstü grubu)	Fırçalı nikel
A4273029** ◆ ⊕ YERLİ ÜRETİM	Ankastre stop valf (sıva üstü grubu)	Soft bakır
A4273036 ⊕ YERLİ ÜRETİM	Ankastre stop valf (sıva üstü grubu)	Mat siyah

- Kaba inşaat sırasında A41441 veya A41442 kullanılarak sıva altı montajı yapılmalıdır.
- Sıva altı grubu ürüne dahil değildir.
- Ø 80 mm rozet ürüne dahildir.

*** A4273023 kodlu ürün yerine devreye alınmıştır.**
**** A4273026 kodlu ürün yerine devreye alınmıştır.**

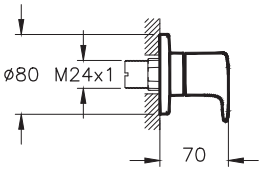

Ürün/Kod	Ürün açıklamaları	Kaplama
A41461 YERLİ ÜRETİM	Ankastre stop valf (sıva üstü grubu)	Krom

- Kaba inşaat sırasında A41441 veya A41442 kullanılarak sıva altı montajı yapılmalıdır.
- Sıva altı grubu ürüne dahil değildir.
- Çap 80 mm rozet ürüne dahildir.

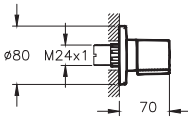

• Bu ürünlerde tesisat ana girişine filtre takılması tavsiye edilir. • Armatür-Lavabo Uyum Tablosu için bkz. sayfa no: 850-901. • Eczacıbaşı Yapı Gereçleri San. ve Tic. A.Ş.'nin ürünler ve teknik detaylarında değişiklik yapma hakkı saklıdır. • Krom armatürler için garanti süresi 10 yıl, renkli kaplamaya sahip armatürler için garanti süresi 5 yıldır (Elektronik lavabo bataryaları ve zaman ayarlı-dokunmatik lavabo bataryaları hariç). • Elektronik lavabo bataryaları ve zaman ayarlı-dokunmatik lavabo bataryaları için garanti süresi 2 yıldır.

ARTEMA

Tamamlayıcı ürünler - Ankastre stop valfler

Ürün/Kod	Ürün açıklamaları	Kaplama
A41442 ◆ ⊕ YERLİ ÜRETİM	Ankastre stop valf (sıva altı grubu)	-
	• Kaba inşaat sırasında sıva altı montajı yapılmalıdır. • 90° açma-kapama • Su giriş bağlantısı G 3/4'tir. • 50 mm oynama mesafesi • Sıva üstü grubu ürüne dahil değildir.	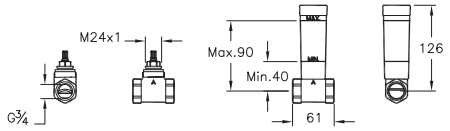
A41441 ◆ ⊕ YERLİ ÜRETİM	Ankastre stop valf (sıva altı grubu)	-
	• Kaba inşaat sırasında sıva altı montajı yapılmalıdır. • 180° açma-kapama • Su giriş bağlantısı G 1/2'tir. • 50 mm oynama mesafesi • Sıva üstü grubu ürüne dahil değildir.	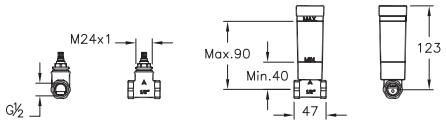

• Bu ürünlerde tesisat ana girişine filtre takılması tavsiye edilir. • Armatür-Lavabo Uyum Tablosu için bkz. sayfa no: 850-901. • Eczacıbaşı Yapı Gereçleri San. ve Tic. A.Ş.'nin ürünler ve teknik detaylarında değişiklik yapma hakkı saklıdır. • Krom armatürler için garanti süresi 10 yıl, renkli kaplamaya sahip armatürler için garanti süresi 5 yıldır (Elektronik lavabo bataryaları ve zaman ayarlı-dokunmatik lavabo bataryaları hariç). • Elektronik lavabo bataryaları ve zaman ayarlı-dokunmatik lavabo bataryaları için garanti süresi 2 yıldır.

ARTEMA

Tamamlayıcı ürünler - Ara musluklar

Ürün/Kod	Ürün açıklamaları	Kaplama
A45225 ◆ YERLİ ÜRETİM	Filtreli ara musluk	Krom
	• G 3/8″ rakor bağlantılarına uygundur. • 180° açma-kapama • Filtre ana vanadan suyu kesmeden alınıp temizlenebilir. • Rakorsuzdur. • Ø 60 mm rozet ürüne dahildir.	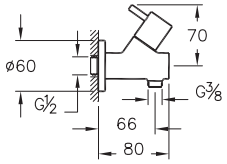
A45236 YERLİ ÜRETİM	Filtreli ara musluk	Krom
	• G 3/8″ rakor bağlantılarına uygundur. • Filtre ana vanadan suyu kesmeden alınıp temizlenebilir. • Rakorsuzdur. • Ø 65 mm rozet ürüne dahildir.	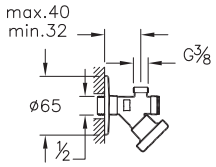
A45234 YERLİ ÜRETİM	Filtreli ara musluk	Krom
	• G 3/8″ rakor bağlantılarına uygundur. • Filtre ana vanadan suyu kesmeden alınıp temizlenebilir. • Rakorsuzdur. • Ø 65 mm rozet ürüne dahildir.	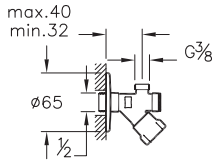
A45200 ◆	Filtreli ara musluk	Krom
	• G 3/8″ rakor bağlantılarına uygundur. • 90° açma-kapama • Filtre ana vanadan suyu kesmeden alınıp temizlenebilir. • Rakorsuzdur. • Ø 65 mm rozet ürüne dahildir.	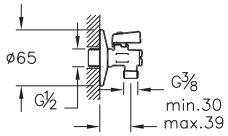
A45245 YERLİ ÜRETİM	Ara musluk (çift çıkışlı)	Krom
	• Tek çıkış G 3/8″ rakor bağlantılarına uygundur. • Tek çıkış G 3/4″ rakor bağlantılarına uygundur. • 90° açma-kapama • Rakorsuzdur. • Ø 56 mm rozet ürüne dahildir.	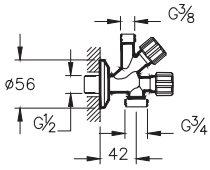

• Bu ürünlerde tesisat ana girişine filtre takılması tavsiye edilir. • Armatür-Lavabo Uyum Tablosu için bkz. sayfa no: 850-901. • Eczacıbaşı Yapı Gereçleri San. ve Tic. A.Ş.'nin ürünler ve teknik detaylarında değişiklik yapma hakkı saklıdır. • Krom armatürler için garanti süresi 10 yıl, renkli kaplamaya sahip armatürler için garanti süresi 5 yıldır (Elektronik lavabo bataryaları ve zaman ayarlı-dokunmatik lavabo bataryaları hariç). • Elektronik lavabo bataryaları ve zaman ayarlı-dokunmatik lavabo bataryaları için garanti süresi 2 yıldır.

ARTEMA

Tamamlayıcı ürünler - Ara musluklar

Ürün/Kod	Ürün açıklamaları	Kaplama
A45214 ◆ ⊕ Λ YERLİ ÜRETİM	Ara musluk	Krom
	• G 3/8″ rakor bağlantılarına uygundur. • 180° açma-kapama • Ø 65 mm rozet ürüne dahildir.	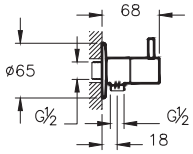
A45232	Ara musluk	Krom
	• G 3/8″ rakor bağlantılarına uygundur. • 180° açma-kapama • 65x65 mm kare rozet ürüne dahildir.	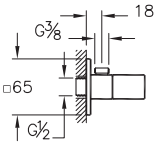
A45206 ◆ YERLİ ÜRETİM	Ara musluk	Krom
	• Ø 10 mm bakır boru veya G 3/8″ rakor bağlantılarına uygundur. • 180° açma-kapama • Rakorsuzdur. • Ø 65 mm rozet ürüne dahildir.	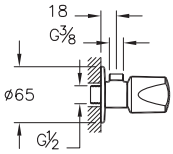
A45235 YERLİ ÜRETİM	Ara musluk	Krom
	• G 3/8″ rakor bağlantılarına uygundur. • Rakorsuzdur. • Ø 65 mm rozet ürüne dahildir.	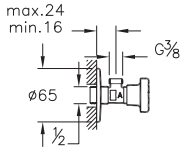
A45237 YERLİ ÜRETİM	Ara musluk	Krom
	• G 3/8″ rakor bağlantılarına uygundur. • Rakorsuzdur. • Ø 65 mm rozet ürüne dahildir.	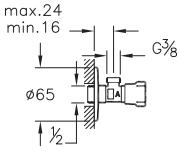

• Bu ürünlerde tesisat ana girişine filtre takılması tavsiye edilir. • Armatür-Lavabo Uyum Tablosu için bkz. sayfa no: 850-901. • Eczacıbaşı Yapı Gereçleri San. ve Tic. A.Ş.'nin ürünler ve teknik detaylarında değişiklik yapma hakkı saklıdır. • Krom armatürler için garanti süresi 10 yıl, renkli kaplamaya sahip armatürler için garanti süresi 5 yıldır (Elektronik lavabo bataryaları ve zaman ayarlı-dokunmatik lavabo bataryaları hariç). • Elektronik lavabo bataryaları ve zaman ayarlı-dokunmatik lavabo bataryaları için garanti süresi 2 yıldır.

ARTEMA

Tamamlayıcı ürünler - Musluklar

Ürün/Kod	Ürün açıklamaları	Kaplama
A41579 YERLİ ÜRETİM	Minimax S Lavabo Musluğu	Krom
	• Tezgah üzeri • Çıkış ucu uzunluğu 100 mm'dir. • Çıkış ucu yüksekliği 47 mm'dir. • Sadece soğuk su bağlantılıdır.	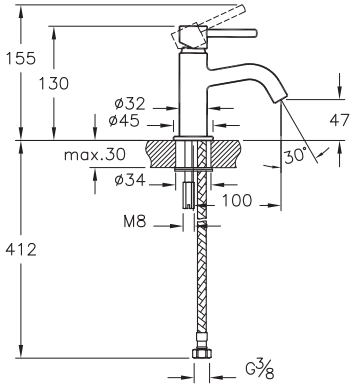
A41583	Çamaşır musluğu	Krom
	• Klasik açma-kapama • G 3/4" rakorlarla kullanılır. • Çıkış ucu uzunluğu 55 mm'dir. • Ø 65 mm rozet ürüne dahildir. • Hortum uçsuzdur.	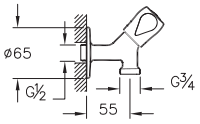
A45228 ◆	Filtreli çamaşır musluğu	Krom
	• Klasik açma-kapama • G 3/4" rakorlarla kullanılır. • Çıkış ucu uzunluğu 40 mm'dir. • Ø 65 mm rozet ürüne dahildir. • Hortum uçsuzdur.	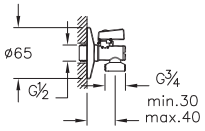
A41584 ◆	Uzun musluk	Krom
	• Klasik açma-kapama • Çıkış ucu uzunluğu 122 mm'dir. • Çıkış ucunda süzgeç kullanılmıştır. • Ø 65 mm rozet ürüne dahildir.	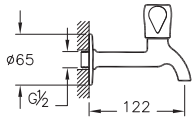
A41585	Kısa musluk	Krom
	• Klasik açma-kapama • Çıkış ucu uzunluğu 77 mm'dir. • Çıkış ucunda süzgeç kullanılmıştır. • Ø 65 mm rozet ürüne dahildir.	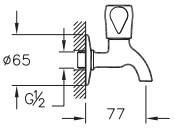

• Bu ürünlerde tesisat ana girişine filtre takılması tavsiye edilir. • Armatür-Lavabo Uyum Tablosu için bkz. sayfa no: 850-901. • Eczacıbaşı Yapı Gereçleri San. ve Tic. A.Ş.'nin ürünler ve teknik detaylarında değişiklik yapma hakkı saklıdır. • Krom armatürler için garanti süresi 10 yıl, renkli kaplamaya sahip armatürler için garanti süresi 5 yıldır (Elektronik lavabo bataryaları ve zaman ayarlı-dokunmatik lavabo bataryaları hariç). • Elektronik lavabo bataryaları ve zaman ayarlı-dokunmatik lavabo bataryaları için garanti süresi 2 yıldır.

ARTEMA

Tamamlayıcı ürünler - Taharet duşları

Ürün/Kod	Ürün açıklamaları	Kaplama
A45747 ◆ YERLİ ÜRETİM	Taharet duşu	Krom
A4574774* ◆ YERLİ ÜRETİM	Taharet duşu	Soft altın
A4574729 YERLİ ÜRETİM	Taharet duşu	Soft bakır
A4574736 YERLİ ÜRETİM	Taharet duşu	Mat siyah
A4574739 YERLİ ÜRETİM	Taharet duşu	Parlak siyah

- A45223 ankastre el duşu çıkışı veya 1/2" dirsek ile uygulanabilir.
- Tüm ankastre stop valflerle ve ara musluklarla uyumludur.
- Metal el duşludur.
- Spiral uzunluğu 1200 mm'dir.
- G 3/8"-G 1/2" adaptör ürüne dahildir.
- A45747 metal kenetli spirallidir. Krom harici renkler chroma-tech spirallidir.

*** A4574723 kodlu ürün yerine devreye alınmıştır.**

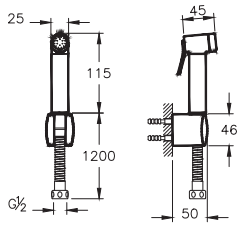

A45704 YERLİ ÜRETİM	Taharet duşu	Krom

- A45223 ankastre el duşu çıkışı veya 1/2" dirsek ile uygulanabilir.
- Tüm ankastre stop valflerle ve ara musluklarla uyumludur.
- Plastik el duşludur.
- El duşu ürüne dahildir.
- G 3/8"-G 1/2" adaptör ürüne dahildir.

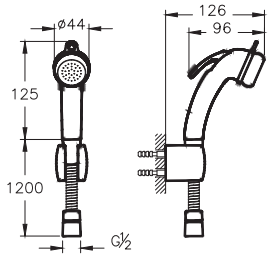

A45705 YERLİ ÜRETİM	Taharet duşu	Krom

- A45223 ankastre el duşu çıkışı veya 1/2" dirsek ile uygulanabilir.
- Tüm ankastre stop valflerle ve ara musluklarla uyumludur.
- Plastik el duşludur.
- El duşu ürüne dahildir.
- G 3/8"-G 1/2" adaptör ürüne dahildir.

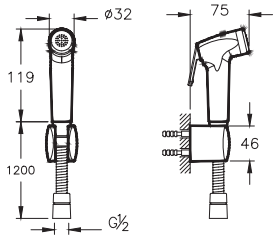

A47027 YERLİ ÜRETİM	Oransal valf	Krom

- Tek su girişli ürünlerde (ankastreler hariç), çift su girişi bağlanarak sıcak soğuk ayarı yapmak için kullanılır.

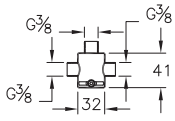

• Bu ürünlerde tesisat ana girişine filtre takılması tavsiye edilir. • Armatür-Lavabo Uyum Tablosu için bkz. sayfa no: 850-901. • Eczacıbaşı Yapı Gereçleri San. ve Tic. A.Ş.'nin ürünler ve teknik detaylarında değişiklik yapma hakkı saklıdır. • Krom armatürler için garanti süresi 10 yıl, renkli kaplamaya sahip armatürler için garanti süresi 5 yıldır (Elektronik lavabo bataryaları ve zaman ayarlı-dokunmatik lavabo bataryaları hariç). • Elektronik lavabo bataryaları ve zaman ayarlı-dokunmatik lavabo bataryaları için garanti süresi 2 yıldır.

ARTEMA

Tamamlayıcı ürünler - El duşu çıkışları

Ürün/Kod	Ürün açıklamaları	Kaplama
A42625 ◆ ⊕ ∧	Ankastre el duşu çıkışı	Krom
A4262574* ⊕ ∧	Ankastre el duşu çıkışı	Soft altın
A4262534 ◆ ⊕ ∧	Ankastre el duşu çıkışı	Fırçalı nikel
A4262529** ◆ ⊕ ∧ YERLİ ÜRETİM	Ankastre el duşu çıkışı	Soft bakır
A4262536WTC ◆ ⊕ ∧ YERLİ ÜRETİM	Ankastre el duşu çıkışı	Mat siyah

- G 1/2″ giriş; G1/2″ çıkışlıdır.
- Tüm el duşu takımları ile kullanılabilir (A48015 ve A48013 hariç).
- Duvardan gelen suyu el duşuna yönlendirmek içindir.
- El duşu sabit askısı fonksiyonu görür.

*** A4262523 kodlu ürün yerine devreye alınmıştır.**
**** A4262526 kodlu ürün yerine devreye alınmıştır.**

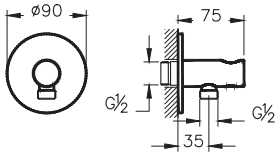

Ürün/Kod	Ürün açıklamaları	Kaplama
A45233 ◆ ⊕	Ankastre el duşu çıkışı	Krom
A4523374* ⊕ YERLİ ÜRETİM	Ankastre el duşu çıkışı	Soft altın
A4523334 ◆ ⊕ YERLİ ÜRETİM	Ankastre el duşu çıkışı	Fırçalı nikel
A4523329** ⊕ YERLİ ÜRETİM	Ankastre el duşu çıkışı	Soft bakır
A4523336 ◆ ⊕ YERLİ ÜRETİM	Ankastre el duşu çıkışı	Mat siyah

- G 1/2″ giriş ve çıkış
- Tüm el duşu takımları ile kullanılabilir (A48015 ve A48013 hariç).
- Duvardan gelen suyu el duşuna yönlendirmek içindir.
- El duşu sabit askısı fonksiyonu görür.

*** A4523323 kodlu ürün yerine devreye alınmıştır.**
**** A4523326 kodlu ürün yerine devreye alınmıştır.**

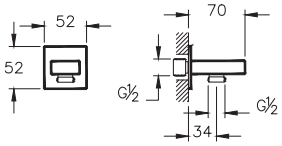

Ürün/Kod	Ürün açıklamaları	Kaplama
A45223 ◆ ⊕ YERLİ ÜRETİM	Ankastre el duşu çıkışı	Krom
A4522374* ⊕ YERLİ ÜRETİM	Ankastre el duşu çıkışı	Soft altın
A4522334 ⊕ YERLİ ÜRETİM	Ankastre el duşu çıkışı	Fırçalı nikel
A4522329** ⊕ YERLİ ÜRETİM	Ankastre el duşu çıkışı	Soft bakır
A4522336 ⊕ YERLİ ÜRETİM	Ankastre el duşu çıkışı	Mat siyah

- G 1/2″ giriş ve çıkış
- Tüm el duşu takımları ile kullanılabilir.
- Duvardan gelen suyu el duşuna yönlendirmek içindir.

*** A4522323 kodlu ürün yerine devreye alınmıştır.**
**** A4522326 kodlu ürün yerine devreye alınmıştır.**

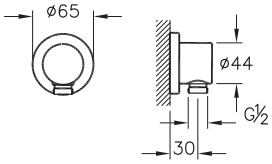

• Bu ürünlerde tesisat ana girişine filtre takılması tavsiye edilir. • Armatür-Lavabo Uyum Tablosu için bkz. sayfa no: 850-901. • Eczacıbaşı Yapı Gereçleri San. ve Tic. A.Ş.'nin ürünler ve teknik detaylarında değişiklik yapma hakkı saklıdır. • Krom armatürler için garanti süresi 10 yıl, renkli kaplamaya sahip armatürler için garanti süresi 5 yıldır (Elektronik lavabo bataryaları ve zaman ayarlı-dokunmatik lavabo bataryaları hariç). • Elektronik lavabo bataryaları ve zaman ayarlı-dokunmatik lavabo bataryaları için garanti süresi 2 yıldır.

ARTEMA

Tamamlayıcı ürünler - Yönlendiriciler

Ürün/Kod	Ürün açıklamaları	Kaplama
A42857 ◆ ⊕ Λ YERLİ ÜRETİM	Ankastre 2 yollu yönlendirici	Krom
A4285734 ◆ ⊕ Λ YERLİ ÜRETİM	Ankastre 2 yollu yönlendirici	Fırçalı nikel
A4285729* ◆ ⊕ Λ YERLİ ÜRETİM	Ankastre 2 yollu yönlendirici	Soft bakır
A4285736WTC ◆ ⊕ Λ YERLİ ÜRETİM	Ankastre 2 yollu yönlendirici	Mat siyah

- Kaba inşaat sırasında A42856 sıva altı montajı yapılmalıdır.
- Sıva altı grubu ürüne dahil değildir.
- Origin ankastre duş bataryaları ile kullanılması tavsiye edilir.
- Tesisattan gelen suyu; çıkış ucu, duş başlığı, su jetleri ve ankastre el duşu çıkışı kullanılarak el duşu seçeneklerinden sadece ikisine yönlendirir.

*** A4285726 kodlu ürün yerine devreye alınmıştır.**

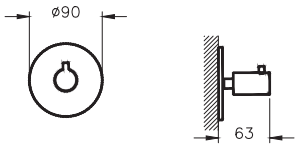

A42856 ◆ ⊕ Λ YERLİ ÜRETİM	Ankastre 2 yollu yönlendirici (sıva altı grubu)

- Kaba inşaat sırasında sıva altına montajı yapılmalıdır.
- Sıva üstü grubu ürüne dahil değildir.
- Yönlendirici ile çıkış ucu, duş başlığı, su jetleri veya el duşu (ankastre el duşu çıkışı kullanılarak) seçeneklerinden sadece ikisi kullanılabilir.

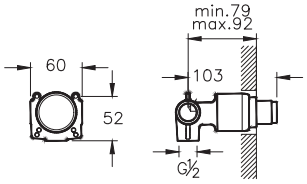

Ürün/Kod	Ürün açıklamaları	Kaplama
A42859 ◆ ⊕ Λ YERLİ ÜRETİM	Ankastre 3 yollu yönlendirici	Krom
A4285934 ◆ ⊕ Λ YERLİ ÜRETİM	Ankastre 3 yollu yönlendirici	Fırçalı nikel
A4285929* ◆ ⊕ Λ YERLİ ÜRETİM	Ankastre 3 yollu yönlendirici	Soft bakır
A4285936WTC ◆ ⊕ Λ YERLİ ÜRETİM	Ankastre 3 yollu yönlendirici	Mat siyah

- Kaba inşaat sırasında sıva altı A42858 montajı yapılmalıdır.
- Sıva altı grubu ürüne dahil değildir.
- Origin ankastre duş bataryaları ile kullanılması tavsiye edilir.
- Tesisattan gelen suyu; çıkış ucu, duş başlığı, su jetleri ve ankastre el duşu çıkışı kullanılarak el duşu seçeneklerinden sadece üçüne yönlendirir.

*** A4285926 kodlu ürün yerine devreye alınmıştır.**

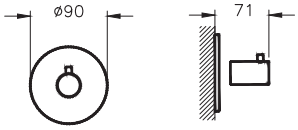

• Bu ürünlerde tesisat ana girişine filtre takılması tavsiye edilir. • Armatür-Lavabo Uyum Tablosu için bkz. sayfa no: 850-901. • Eczacıbaşı Yapı Gereçleri San. ve Tic. A.Ş.'nin ürünler ve teknik detaylarında değişiklik yapma hakkı saklıdır. • Krom armatürler için garanti süresi 10 yıl, renkli kaplamaya sahip armatürler için garanti süresi 5 yıldır (Elektronik lavabo bataryaları ve zaman ayarlı-dokunmatik lavabo bataryaları hariç). • Elektronik lavabo bataryaları ve zaman ayarlı-dokunmatik lavabo bataryaları için garanti süresi 2 yıldır.

ARTEMA

Tamamlayıcı ürünler - Yönlendiriciler

Ürün/Kod	Ürün açıklamaları	Kaplama
A42858 ◆ ⊕ ∧ YERLİ ÜRETİM	Ankastre 3 yollu yönlendirici (sıva altı grubu)	-
	• Kaba inşaat sırasında sıva altına montajı yapılmalıdır. • Sıva üstü grubu ürüne dahil değildir. • Tesisattan gelen suyu; çıkış ucu, duş başlığı, su jetleri ve el duşu (ankastre el duşu çıkışı kullanılarak) seçeneklerinden sadece üçüne yönlendirir.	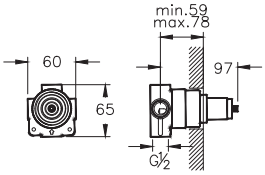
A41657 YERLİ ÜRETİM	Ankastre 3 yollu yönlendirici	Krom
	• Sıva altı montaja uygundur. • Tüm ankastre duş bataryaları ile uygulanabilir. • Tesisattan gelen suyu; çıkış ucu, duş başlığı, su jetleri ve ankastre el duşu çıkışı kullanılarak el duşu seçeneklerinden sadece üçüne yönlendirir.	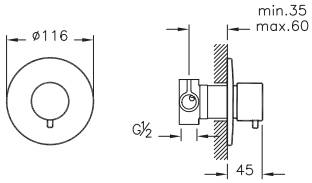
A41656 YERLİ ÜRETİM	Ankastre 2 yollu yönlendirici	Krom
	• Sıva altı montaja uygundur. • Tüm ankastre duş bataryaları ile uygulanabilir. • Tesisattan gelen suyu; çıkış ucu, duş başlığı, su jetleri ve ankastre el duşu çıkışı kullanılarak el duşu seçeneklerinden sadece ikisine yönlendirir.	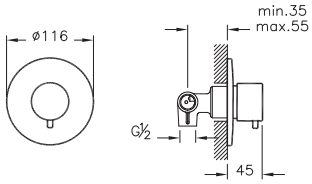

• Bu ürünlerde tesisat ana girişine filtre takılması tavsiye edilir. • Armatür-Lavabo Uyum Tablosu için bkz. sayfa no: 850-901. • Eczacıbaşı Yapı Gereçleri San. ve Tic. A.Ş.'nin ürünler ve teknik detaylarında değişiklik yapma hakkı saklıdır. • Krom armatürler için garanti süresi 10 yıl, renkli kaplamaya sahip armatürler için garanti süresi 5 yıldır (Elektronik lavabo bataryaları ve zaman ayarlı-dokunmatik lavabo bataryaları hariç). • Elektronik lavabo bataryaları ve zaman ayarlı-dokunmatik lavabo bataryaları için garanti süresi 2 yıldır.

ARTEMA

Tamamlayıcı ürünler - Sifon alt grupları

Ürün/Kod	Ürün açıklamaları	Kaplama
A45157 ◆ Λ YERLİ ÜRETİM	Monoblok sifon seti	Krom
A4515734 Λ YERLİ ÜRETİM	Monoblok sifon seti	Fırçalı nikel
A4515726 Λ YERLİ ÜRETİM	Monoblok sifon seti	Parlak bakır
A4515736 Λ YERLİ ÜRETİM	Monoblok sifon seti	Mat siyah

- G 1 1/4" girişlidir.
- Lavabo sifon merkezi ile zemin arası min. 370 max. 560 mm'dir.
- Metal taşlıdır.
- Pis su gideri ve sıcak-soğuk su girişleri yerde olduğu için, tesisat buna uygun olarak önceden ayarlanmalıdır.
- 2 adet ara musluk ürüne dahildir.
- Ara musluk flex bağlantıları armatürden çıkan flex bağlantıları ile birleştirilmelidir.
- Pirinç malzemeli boru
- 7814B4XX-0001 ve 7814B4XX- 0041 ürünlerinden biriyle kullanımı zorunludur.

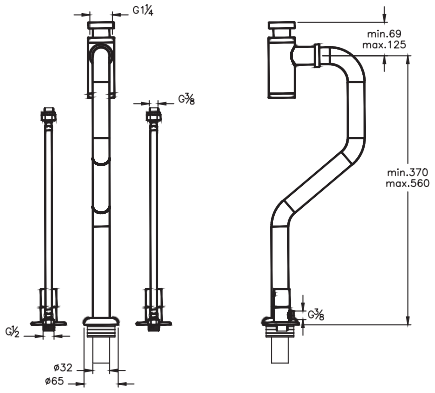

A45160 ◆ Λ YERLİ ÜRETİM	Yerden lavabo sifonu	Krom
A4516036WTC ◆ Λ YERLİ ÜRETİM	Yerden lavabo sifonu	Mat siyah

- G 1 1/4" girişlidir.
- Metal taslıdır.
- Pis su gideri ve sıcak-soğuk su girişleri yerde olduğu için, tesisat buna uygun olarak önceden ayarlanmalıdır.
- Pirinç malzemeli dış boru içerisinde üç farklı boru (1 temiz soğuk su, 1 temiz sıcak su, 1 pis su gideri) yer alır.
- Alçak serbest lavabo ünitesiyle kullanıma uygundur.
- Perakende satışlar bedelsiz montaj kapsamındadır. Proje satışlarında ise numune daire bedelsiz montaj kapsamındadır.

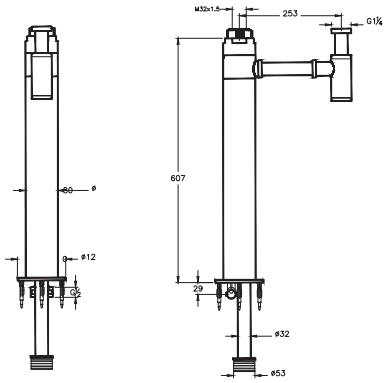

A45161 ◆ Λ YERLİ ÜRETİM	Yerden lavabo sifonu (uzun)	Krom
A4516136WTC Λ YERLİ ÜRETİM	Yerden lavabo sifonu (uzun)	Mat siyah

- G 1 1/4" girişlidir.
- Metal taslıdır.
- Pis su gideri ve sıcak-soğuk su girişleri yerde olduğu için, tesisat buna uygun olarak önceden ayarlanmalıdır.
- Pirinç malzemeli dış boru içerisinde üç farklı boru (1 temiz soğuk su, 1 temiz sıcak su, 1 pis su gideri) yer alır.
- Yüksek serbest lavabo ünitesiyle kullanıma uygundur.
- Perakende satışlar bedelsiz montaj kapsamındadır. Proje satışlarında ise numune daire bedelsiz montaj kapsamındadır.

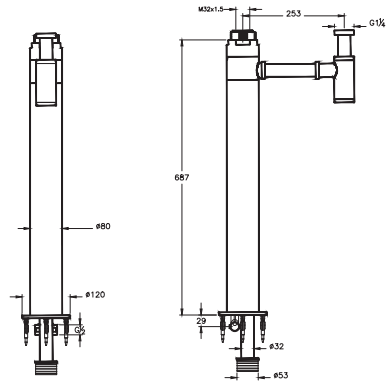

• Bu ürünlerde tesisat ana girişine filtre takılması tavsiye edilir. • Armatür-Lavabo Uyum Tablosu için bkz. sayfa no: 850-901. • Eczacıbaşı Yapı Gereçleri San. ve Tic. A.Ş.'nin ürünler ve teknik detaylarında değişiklik yapma hakkı saklıdır. • Krom armatürler için garanti süresi 10 yıl, renkli kaplamaya sahip armatürler için garanti süresi 5 yıldır (Elektronik lavabo bataryaları ve zaman ayarlı-dokunmatik lavabo bataryaları hariç). • Elektronik lavabo bataryaları ve zaman ayarlı-dokunmatik lavabo bataryaları için garanti süresi 2 yıldır.

ARTEMA

Tamamlayıcı ürünler - Sifon alt grupları

Ürün/Kod	Ürün açıklamaları	Kaplama
A45133	Lavabo sifonu (Z tipi)	Krom

- Metal taslıdır.
- G 1 1/4" girişlidir.
- Z boruludur.
- Lavabo sifon merkezi ile duvar arası min. 190 max. 310 mm'dir. Ölçülerin lavaboya uygunluğu kontrol edilmelidir.
- Sifon kumandalı lavabo bataryalarıyla verilen süzgeçle veya sayfa 822-823'den seçilecek süzgeç ile kullanılmalıdır.

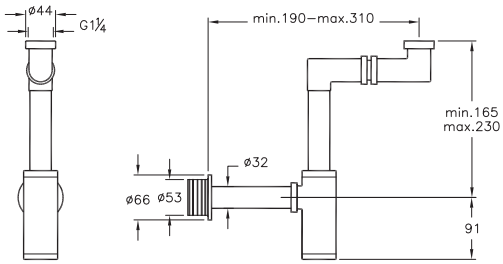

A45123 ◆ ⊕ ∧	Lavabo sifonu (T tipi)	Krom
A4512374* ◆ ⊕	Lavabo sifonu (T tipi)	Soft altın
A4512325 ◆ ⊕	Lavabo sifonu (T tipi)	Fırçalı altın
A4512334 ◆ ⊕ ∧	Lavabo sifonu (T tipi)	Fırçalı nikel
A4512329 ◆ ⊕ ∧ YERLİ ÜRETİM	Lavabo sifonu (T tipi)	Bakır
A4512336WTC ◆ ⊕ ∧ YERLİ ÜRETİM	Lavabo sifonu (T tipi)	Mat siyah

- G 1 1/4" girişlidir.
- Lavabo sifon merkezi ile duvar arası min. 76 max. 290 mm'dir. Ölçülerin lavaboya uygunluğu kontrol edilmelidir.
- Metal taşlıdır.
- Sifon kumandalı lavabo bataryalarıyla verilen süzgeçle veya sayfa 822-823'den seçilecek süzgeç ile kullanılmalıdır.

*** A4512323 kodlu ürün yerine devreye alınmıştır.**

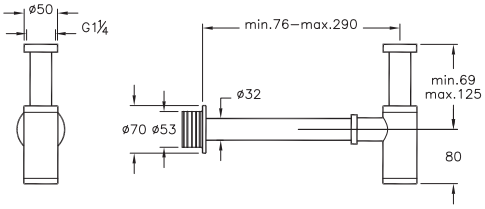

A45154	Lavabo sifon seti (T tipi)	Krom

- G 1 1/4" girişlidir.
- Lavabo sifon merkezi ile duvar arası min 90 max. 247 mm'dir.Ölçülerin lavaboya uygunluğu kontrol edilmelidir.
- ABS üstü krom kaplı sifon taşı
- Süzgeç ürüne dahildir.
- Basmalı aç-kapa süzgeçlidir.

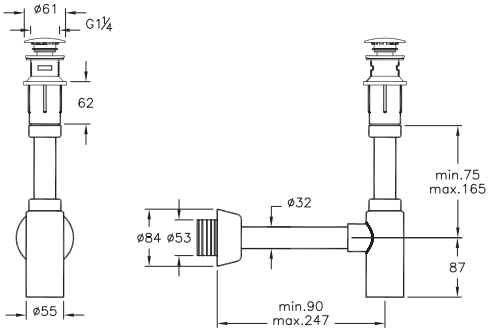

• Bu ürünlerde tesisat ana girişine filtre takılması tavsiye edilir. • Armatür-Lavabo Uyum Tablosu için bkz. sayfa no: 850-901. • Eczacıbaşı Yapı Gereçleri San. ve Tic. A.Ş.'nin ürünler ve teknik detaylarında değişiklik yapma hakkı saklıdır. • Krom armatürler için garanti süresi 10 yıl, renkli kaplamaya sahip armatürler için garanti süresi 5 yıldır (Elektronik lavabo bataryaları ve zaman ayarlı-dokunmatik lavabo bataryaları hariç). • Elektronik lavabo bataryaları ve zaman ayarlı-dokunmatik lavabo bataryaları için garanti süresi 2 yıldır.

ARTEMA

Tamamlayıcı ürünler - Sifon alt grupları

Ürün/Kod	Ürün açıklamaları	Kaplama

A45118 ◆ — Lavabo sifonu (P tipi) — Krom

- Metal taslıdır.
- G 1 1/4" girişlidir.
- U boruludur.
- Lavabo sifon merkezi ile duvar arası min. 115-max. 331 mm'dir. Ölçülerin lavaboya uygunluğu kontrol edilmelidir.
- Sifon kumandalı lavabo bataryalarıyla verilen süzgeçle veya sayfa 822-823'den seçilecek süzgeç ile kullanılmalıdır.

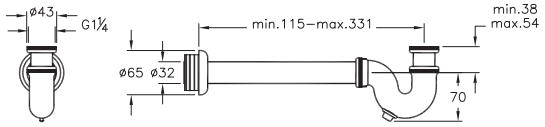

A45122 ◆ — Lavabo/eviye sifonu (T tipi) — Krom

- Metal taslıdır.
- G 1 1/4" girişlidir.
- U boruludur.
- Lavabo sifon merkezi ile duvar arası mesafe min.64-max. 305 mm'dir. Ölçülerin lavaboya uygunluğu kontrol edilmelidir.

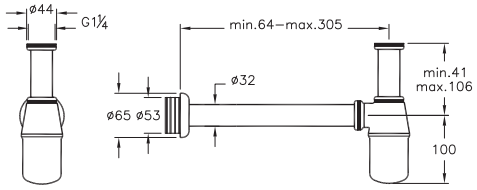

A45151 ◆ — Lavabo sifonu (P tipi) — Krom

- Metal taslıdır.
- G 1 1/4" girişlidir.
- U boruludur.
- Lavabo sifon merkezi ile duvar arası mesafe min.125-max.400 mm'dir. Ölçülerin lavaboya uygunluğu kontrol edilmelidir.

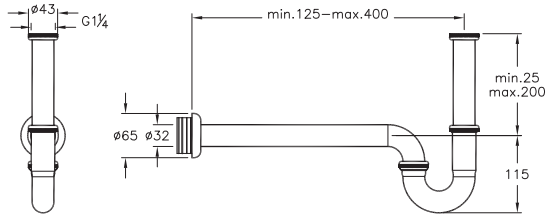

A45117 ◆ — Lavabo/eviye sifonu (P tipi) — Krom

- Metal taslıdır.
- G 1 1/4" girişlidir.
- U boruludur.
- Lavabo sifon merkezi ile duvar arası min. 125 max. 278 mm'dir. Ölçülerin lavaboya uygunluğu kontrol edilmelidir.
- Sifon kumandalı lavabo bataryalarıyla verilen süzgeçle veya sayfa 822-823'den seçilecek süzgeç ile kullanılmalıdır.

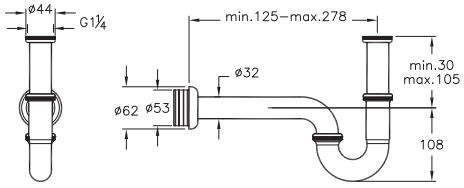

	A45123	A45133	A45117	A45122	A45151	A45118
Ayar mesafesi	69-125	165-230	30-105	41-106	25-200	38-54
Duvar mesafesi	76-290	190-310	125-278	64-305	125-400	115-331

• Bu ürünlerde tesisat ana girişine filtre takılması tavsiye edilir. • Armatür-Lavabo Uyum Tablosu için bkz. sayfa no: 850-901. • Eczacıbaşı Yapı Gereçleri San. ve Tic. A.Ş.'nin ürünler ve teknik detaylarında değişiklik yapma hakkı saklıdır. • Krom armatürler için garanti süresi 10 yıl, renkli kaplamaya sahip armatürler için garanti süresi 5 yıldır (Elektronik lavabo bataryaları ve zaman ayarlı-dokunmatik lavabo bataryaları hariç). • Elektronik lavabo bataryaları ve zaman ayarlı-dokunmatik lavabo bataryaları için garanti süresi 2 yıldır.

ARTEMA

Tamamlayıcı ürünler - Süzgeçler

Ürün/Kod	Ürün açıklamaları	Kaplama
A45149 ◆ ⊕ Λ	Lavabo yuvarlak süzgeci universal (basmalı)	Krom
A4514974* ◆ ⊕	Lavabo yuvarlak süzgeci universal (basmalı)	Soft altın
A4514925 ◆ ⊕	Lavabo yuvarlak süzgeci universal (basmalı)	Fırçalı altın
A4514834 ◆ ⊕ Λ	Lavabo yuvarlak süzgeci universal (sabit)	Fırçalı nikel
A4514929** ◆ ⊕ Λ YERLİ ÜRETİM	Lavabo yuvarlak süzgeci universal (basmalı)	Soft bakır
A4514836WTC ◆ ⊕ Λ YERLİ ÜRETİM	Lavabo yuvarlak süzgeci universal (sabit)	Mat siyah
A4514939 Λ YERLİ ÜRETİM	Lavabo yuvarlak süzgeci universal (basmalı)	Parlak siyah

- Taşma deliği olan lavabolar ile kullanılmalıdır.
- Basmalı aç-kapa süzgeçlidir.
- Süzgeç kısmı yuvarlaktır.
- G1 1/4" erkek bağlantılıdır.
- Sayfa 819-821'deki sifon alt gruplarından bir tanesi ile kullanılmalıdır.

*** A4514923 kodlu ürün yerine devreye alınmıştır.**
**** A4514926 kodlu ürün yerine devreye alınmıştır.**

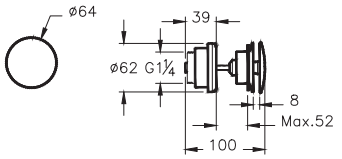

A45148 ◆ ⊕ Λ	Lavabo yuvarlak süzgeci universal (sabit)	Krom
A4514874* ◆ ⊕	Lavabo yuvarlak süzgeci universal (sabit)	Soft altın
A4514825 ◆ ⊕	Lavabo yuvarlak süzgeci universal (sabit)	Fırçalı altın
A4514834 ◆ ⊕ Λ	Lavabo yuvarlak süzgeci universal (sabit)	Fırçalı nikel
A4514829** ◆ ⊕ Λ YERLİ ÜRETİM	Lavabo yuvarlak süzgeci universal (sabit)	Soft bakır
A4514836WTC ◆ ⊕ Λ YERLİ ÜRETİM	Lavabo yuvarlak süzgeci universal (sabit)	Mat siyah
A4514839 Λ YERLİ ÜRETİM	Lavabo yuvarlak süzgeci universal (sabit)	Parlak siyah

- Sabit süzgeçlidir.
- Süzgeç kısmı yuvarlaktır.
- G1 1/4" erkek bağlantılıdır.
- Sayfa 819-821'deki sifon alt gruplarından bir tanesi ile kullanılmalıdır.

*** A4514823 kodlu ürün yerine devreye alınmıştır.**
**** A4514826 kodlu ürün yerine devreye alınmıştır.**

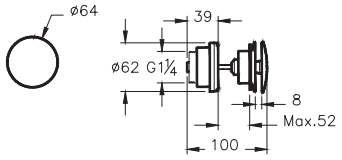

A45137	Lavabo yuvarlak süzgeci (sabit)	Krom

- Delikli süzgeçlidir.
- Süzgeci kapamak için tapalıdır.
- G1 1/4" erkek bağlantılıdır.
- Sayfa 819-821'deki sifon alt gruplarından bir tanesi ile kullanılmalıdır.

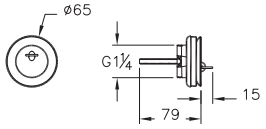

• Bu ürünlerde tesisat ana girişine filtre takılması tavsiye edilir. • Armatür-Lavabo Uyum Tablosu için bkz. sayfa no: 850-901. • Eczacıbaşı Yapı Gereçleri San. ve Tic. A.Ş.'nin ürünler ve teknik detaylarında değişiklik yapma hakkı saklıdır. • Krom armatürler için garanti süresi 10 yıl, renkli kaplamaya sahip armatürler için garanti süresi 5 yıldır (Elektronik lavabo bataryaları ve zaman ayarlı-dokunmatik lavabo bataryaları hariç). • Elektronik lavabo bataryaları ve zaman ayarlı-dokunmatik lavabo bataryaları için garanti süresi 2 yıldır.

ARTEMA

Tamamlayıcı ürünler - Süzgeçler

Ürün/Kod	Ürün açıklamaları	Kaplama
A45162	Lavabo yuvarlak süzgeci universal (plastik - basmalı)	Krom
	• Taşma deliği olan lavabolar ile kullanılmalıdır. • Basmalı aç-kapa süzgeçlidir. • Süzgeç kısmı yuvarlaktır. • G1 1/4" erkek bağlantılıdır. • Sayfa 819-821'deki sifon alt gruplarından bir tanesi ile kullanılmalıdır.	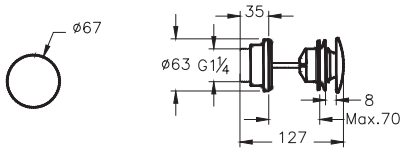
A45163	Lavabo yuvarlak süzgeci universal (plastik - sabit)	Krom
	• Sabit süzgeçlidir. • Süzgeç kısmı yuvarlaktır. • G1 1/4" erkek bağlantılıdır. • Sayfa 819-821'deki sifon alt gruplarından bir tanesi ile kullanılmalıdır.	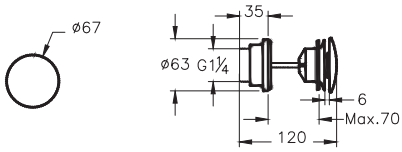
A45166	Su taşma yüzüğü	Krom
A4516674*	Su taşma yüzüğü	Soft altın
A4516625	Su taşma yüzüğü	Fırçalı altın
A4516634	Su taşma yüzüğü	Fırçalı nikel
A4516629**	Su taşma yüzüğü	Soft bakır
A4516636WTC	Su taşma yüzüğü	Mat siyah
A4516639	Su taşma yüzüğü	Parlak siyah
	• 36 mm çap. • Yuvarlak su taşma delikli lavabolar ile kullanımı uygundur. *** A4516623 kodlu ürün yerine devreye alınmıştır.** **** A4516626 kodlu ürün yerine devreye alınmıştır.**	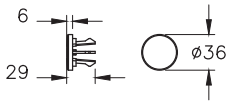

• Bu ürünlerde tesisat ana girişine filtre takılması tavsiye edilir. • Armatür-Lavabo Uyum Tablosu için bkz. sayfa no: 850-901. • Eczacıbaşı Yapı Gereçleri San. ve Tic. A.Ş.'nin ürünler ve teknik detaylarında değişiklik yapma hakkı saklıdır. • Krom armatürler için garanti süresi 10 yıl, renkli kaplamaya sahip armatürler için garanti süresi 5 yıldır (Elektronik lavabo bataryaları ve zaman ayarlı-dokunmatik lavabo bataryaları hariç). • Elektronik lavabo bataryaları ve zaman ayarlı-dokunmatik lavabo bataryaları için garanti süresi 2 yıldır.

ARTEMA

Tamamlayıcı ürünler - Plastik sifon setleri

Ürün/Kod	Ürün açıklamaları	Kaplama
A45110 YERLİ ÜRETİM	Plastik lavabo sifonu seti	-
	• U boruludur. • Çıkış borusu uzunluğu 280 mm'dir. • Süzgeç ürüne dahildir.	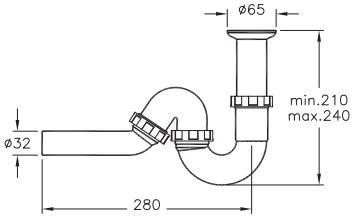
A45109 YERLİ ÜRETİM	Plastik lavabo sifonu seti	-
	• Çıkış borusu uzunluğu 230 mm'dir. • Süzgeç ürüne dahildir.	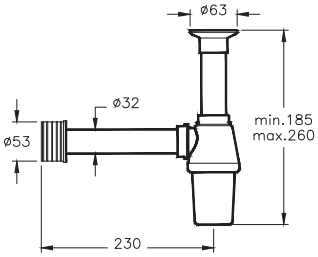

• Bu ürünlerde tesisat ana girişine filtre takılması tavsiye edilir. • Armatür-Lavabo Uyum Tablosu için bkz. sayfa no: 850-901. • Eczacıbaşı Yapı Gereçleri San. ve Tic. A.Ş.'nin ürünler ve teknik detaylarında değişiklik yapma hakkı saklıdır. • Krom armatürler için garanti süresi 10 yıl, renkli kaplamaya sahip armatürler için garanti süresi 5 yıldır (Elektronik lavabo bataryaları ve zaman ayarlı-dokunmatik lavabo bataryaları hariç). • Elektronik lavabo bataryaları ve zaman ayarlı-dokunmatik lavabo bataryaları için garanti süresi 2 yıldır.

ARTEMA

Tamamlayıcı ürünler - Uzatmalar

Ürün/Kod	Ürün açıklamaları	Kaplama
A46002	Krom uzatma (1.5 cm)	Krom
A46003	Krom uzatma (2.0 cm)	Krom
A46004	Krom uzatma (2.5 cm)	Krom
A46005	Krom uzatma (3.0 cm)	Krom
A46006	Krom uzatma (4.0 cm)	Krom
A46007	Krom uzatma (5.0 cm)	Krom

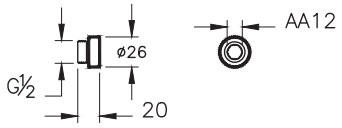

• Bu ürünlerde tesisat ana girişine filtre takılması tavsiye edilir. • Armatür-Lavabo Uyum Tablosu için bkz. sayfa no: 850-901. • Eczacıbaşı Yapı Gereçleri San. ve Tic. A.Ş.'nin ürünler ve teknik detaylarında değişiklik yapma hakkı saklıdır. • Krom armatürler için garanti süresi 10 yıl, renkli kaplamaya sahip armatürler için garanti süresi 5 yıldır (Elektronik lavabo bataryaları ve zaman ayarlı-dokunmatik lavabo bataryaları hariç). • Elektronik lavabo bataryaları ve zaman ayarlı-dokunmatik lavabo bataryaları için garanti süresi 2 yıldır.

Duş kolonları

Duş kolonları	829
Duş başlıkları	832
Duş dirsekleri	836
El duşu takımları	839
Sürgülü el duşu takımları	844

Duş kolonları ikon açıklamaları

Unified Water Label
El duşunda yer alan özel debi regülatörü sayesinde 6L/dk su akışı ile en düşük tüketim grubunda maksimum kullanım rahatlığı

Yeşil bina sertifikasyonu
Yeşil bina sertifikasyonlarının (LEED, BREEAM ve DGNB) geçerli olduğu projelere, çeşitli çevresel özellikleriyle katkı sağlayan ürünlerdir. Çevresel ayakizi daha düşük olan bu ürünlerin, sağladıkları su tasarrufu, tamamlanan yaşam döngüsü analizleri (LCA), çevresel ürün beyanları (EPD), sorumlu hammadde edinimi sertifikaları (FSC), kullandıkları yerel malzeme vb. özellikleri ile projelerde yer almaları önerilir.

Su tasarrufu
El duşunda yer alan özel debi regülatörü su tasarrufu sağlar.

Kireç kırıcı silikon nozullar
Silikon su çıkış ucu biriken kirecin ufak bir el hareketi ile kolayca temizlenmesini ve ürünün uzun ömürlü olmasını sağlar.

Kolay temizleme
Chroma-tech spiral, tek parça pürüzsüz yüzeyi sayesinde rahatlıkla temizlenebiliyor.

Kolay montaj
Yenilikçi uygulamalar ile ürünlerin montajları kolay ve hızlı yapılır.

Yükseklik ayarı
Teleskopik kolon özelliği sayesinde duş başlığı isteğe göre aşağı-yukarı hareket ettirilerek yükseklik ayarı yapılmasına olanak veriyor.

UniConnect
Evrensel bağlantı yeri sayesinde tüm el duşları ile uyumludur.

Duş kolonları ikon açıklamaları

Yüksek dayanıklılık
Kullanılan ileri teknoloji sayesinde duş hortumları yüksek sıcaklığa, basınca ve ağırlığa dayanıklıdır.

Esnek hortum
Chromatech özellikli tek parça duş hortumu, pürüzsüz yüzeyi sayesinde kırılıp bükülmelere bağlı su sızıntılarını önler, rahatlıkla temizlenebilir ve dolanmaz.

Aquarain XL
Geniş yüzeyden gelen canlandırıcı yağmur akışı, tam ve eşit bir kapsama alanı sağlayarak vücudu tamamen sarar.

Aquarain
Canlandıran etkisiyle sabah hızlı bir güne başlamak için ideal yağmur akışı.

Aquastream
Doğrudan duş başlığının merkezinden düşen taze bir pınar gibi yumuşak saf su akışı, stresi azaltır.

Aquamist
Canlandırıcı etkili buğulu akış, nazik şekilde ciltte gezinerek rahatlama sağlar.

Waterfall
Bir şelaleden dökülen suyun canlandırıcı güçlü etkisini tüm bedeninizde hissetmenizi sağlar.

ARTEMA

Duş kolonları

Ürün/Kod	Ürün açıklamaları	Kaplama
A45789 ◆ YERLİ ÜRETİM	Bliss Square Duş Kolonu	Krom
A4578974* ⊕ YERLİ ÜRETİM	Bliss Square Duş Kolonu	Soft altın
A4578934 ◆ ⊕ YERLİ ÜRETİM	Bliss Square Duş Kolonu	Fırçalı nikel
A4578929** ⊕ YERLİ ÜRETİM	Bliss Square Duş Kolonu	Soft bakır
A4578936 ◆ ⊕ YERLİ ÜRETİM	Bliss Square Duş Kolonu	Mat siyah

- 24 mm çapında kolon
- El duşu çapı 120 mm'dir.
- Tepe duşu çapı 226 mm'dir.
- Bliss Square duş başlığı ürüne dahildir.
- Bliss Square el duşu ürüne dahildir.
- Chroma-tech spiral uzunluğu 1.500 mm'dir.
- Batarya ile duş kolonu arası bağlantı spirali uzunluğu 600 mm'dir ve ürüne dahildir.
- Chroma-tech spiral tek parça pürüzsüz yüzeyi sayesinde rahatlıkla temizlenebiliyor ve kullanırken dolanmıyor.
- Kolon üzerindeki 2 yollu yönlendirici suyu duş başlığı veya el duşuna yönlendirir.
- Alttan el duşu çıkışlı (G 1/2") duş veya banyo bataryaları ile kullanılmalıdır.
- Sıva altı montaj yapılmadan kullanılmaktadır.

*** A4578923 kodlu ürün yerine devreye alınmıştır.**
31 Aralık 2024 tarihi itibariyle satış hattına alınacaktır.
**** A4578926 kodlu ürün yerine devreye alınmıştır.**
31 Aralık 2024 tarihi itibariyle satış hattına alınacaktır.

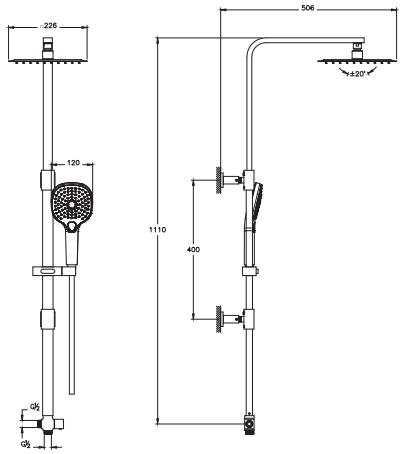

A45788 ◆ YERLİ ÜRETİM	Bliss Round Duş Kolonu	Krom
A4578874* ⊕ YERLİ ÜRETİM	Bliss Round Duş Kolonu	Soft altın
A4578834 ◆ ⊕ YERLİ ÜRETİM	Bliss Round Duş Kolonu	Fırçalı nikel
A4578829** ⊕ YERLİ ÜRETİM	Bliss Round Duş Kolonu	Soft bakır
A4578836 ◆ ⊕ YERLİ ÜRETİM	Bliss Round Duş Kolonu	Mat siyah

- 18x30 mm çapında kolon
- El duşu çapı 120 mm'dir.
- Tepe duşu çapı 240 mm'dir.
- Bliss Round duş başlığı ürüne dahildir.
- Bliss 3F el duşu ürüne dahildir.
- Chroma-tech spiral uzunluğu 1.500 mm'dir.
- Batarya ile duş kolonu arası bağlantı spirali uzunluğu 600 mm'dir ve ürüne dahildir.
- Chroma-tech spiral tek parça pürüzsüz yüzeyi sayesinde rahatlıkla temizlenebiliyor ve kullanırken dolanmıyor.
- Kolon üzerindeki 2 yollu yönlendirici suyu duş başlığı veya el duşuna yönlendirir.
- Alttan el duşu çıkışlı (G 1/2") duş veya banyo bataryaları ile kullanılmalıdır.
- Sıva altı montaj yapılmadan kullanılmaktadır.

*** A4578823 kodlu ürün yerine devreye alınmıştır.**
31 Aralık 2024 tarihi itibariyle satış hattına alınacaktır.
**** A4578826 kodlu ürün yerine devreye alınmıştır.**
31 Aralık 2024 tarihi itibariyle satış hattına alınacaktır.

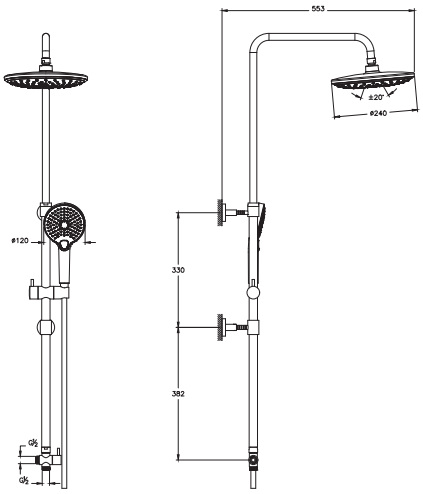

• Eczacıbaşı Yapı Gereçleri San. ve Tic. A.Ş.'nin ürünler ve teknik detaylarında değişiklik yapma hakkı saklıdır. • Duş sistemleri için garanti süresi 5 yıldır.

ARTEMA

Duş kolonları

Ürün/Kod	Ürün açıklamaları	Kaplama
A45785 ◆ YERLİ ÜRETİM	Joy Round 220 Duş Kolonu	Krom

- 24 mm çapında kolon
- 220 duş başlığı ürüne dahildir.
- 120 el duşu ürüne dahildir.
- Chroma-tech spiral uzunluğu 1500 mm'dir.
- Batarya ile duş kolonu arası bağlantı spirali uzunluğu 600 mm'dir ve ürüne dahildir.
- Chroma-tech spiral tek parça pürüzsüz yüzeyi sayesinde rahatlıkla temizlenebiliyor ve kullanırken dolanmıyor.
- Kolon üzerindeki 2 yollu yönlendirici suyu duş başlığı veya el duşuna yönlendirir.
- Alttan el duşu çıkışlı (G 1/2") duş veya banyo bataryaları ile kullanılmalıdır.
- Sıva altı montaj yapılmadan kullanılmaktadır.

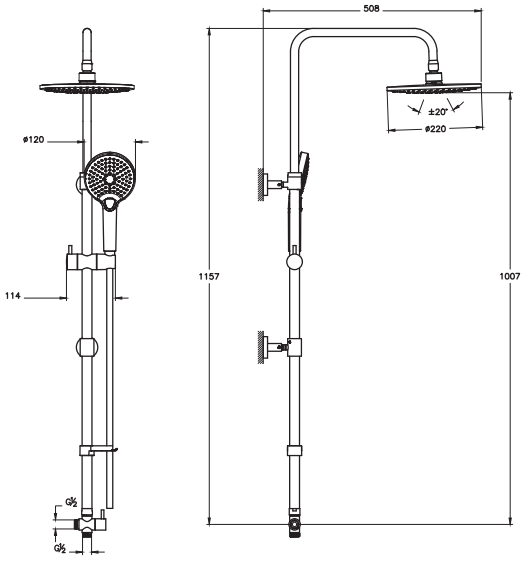

A45901 YENİ	Joy Square 200 Duş Kolonu	Krom
A4590136 YENİ	Joy Square 200 Duş Kolonu	Mat siyah

- 25 mm çapında kolon
- El duşu çapı 100 mm'dir.
- 202x202 mm kare tepe duşu.
- Chroma-tech spiral uzunluğu 1500 mm'dir.
- Batarya ile duş kolonu arası bağlantı spirali uzunluğu 600 mm'dir ve ürüne dahildir.
- Chroma-tech spiral tek parça pürüzsüz yüzeyi sayesinde rahatlıkla temizlenebiliyor ve kullanırken dolanmıyor.
- Kolon uzerindeki 2 yollu yonlendirici suyu duş başlığı veya el duşuna yönlendirir.
- Alttan el duşu çıkışlı (G 1/2") duş veya banyo bataryaları ile kullanılmalıdır.
- Sıva altı montaj yapılmadan kullanılmaktadır.

1 Haziran 2024 tarihi itibariyle satış hattına alınacaktır.

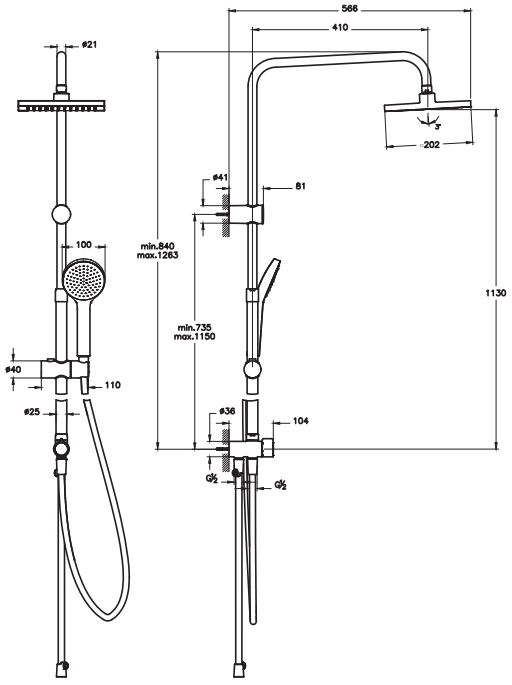

• Eczacıbaşı Yapı Gereçleri San. ve Tic. A.Ş.'nin ürünler ve teknik detaylarında değişiklik yapma hakkı saklıdır. • Duş sistemleri için garanti süresi 5 yıldır.

ARTEMA

Duş kolonları

Ürün/Kod	Ürün açıklamaları	Kaplama
A45900 YENİ	Joy Round 200 Duş Kolonu	Krom
A4590036 YENİ	Joy Round 200 Duş Kolonu	Mat siyah

- 25 mm çapında kolon
- El duşu çapı 100 mm'dir.
- Tepe duşu çapı 202 mm'dir.
- Chroma-tech spiral uzunluğu 1500 mm'dir.
- Batarya ile duş kolonu arasi bağlanti spirali uzunluğu 600 mm'dir ve ürüne dahildir.
- Chroma-tech spiral tek parca pürüzsüz yüzeyi sayesinde rahatlıkla temizlenebiliyor ve kullanırken dolanmıyor.
- Kolon uzerindeki 2 yollu yönlendirici suyu duş başlığı veya el duşuna yönlendirir.
- Alttan el duşu çıkışlı (G 1/2") duş veya banyo bataryaları ile kullanılmalıdır.
- Sıva altı montaj yapılmadan kullanılmaktadır.

1 Haziran 2024 tarihi itibariyle satış hattına alınacaktır.

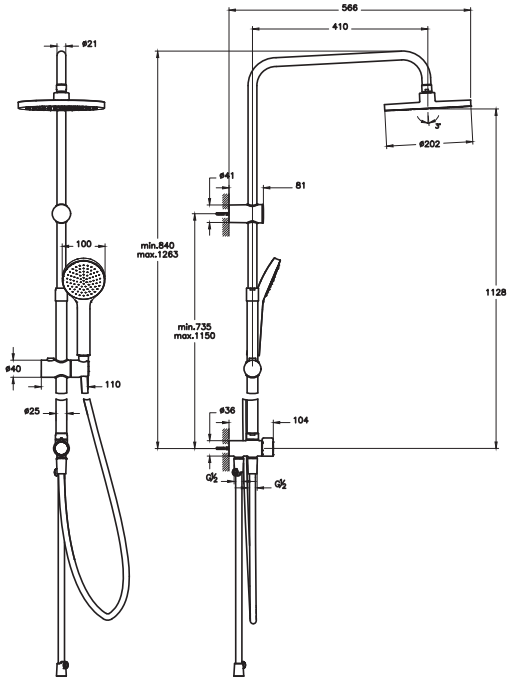

ARTEMA

Duş başlıkları

Ürün/Kod	Ürün açıklamaları	Kaplama
A45645 ◆	Lite LS Duş Başlığı (400mm)	Krom
	• Tek fonksiyonlu: Aquarain • Üründeki özel debi regülatörü sayesinde max. 18 L/dk su akışı sağlanmaktadır. • 400x400 mm'dir. • Duş başlığındaki silikon noozle biriken kirecin ufak bir el hareketiyle kolayca temizlenmesine ve ürünün uzun ömürlü olmasına olanak veriyor. • Mafsallıdır. • Uyumlu dirsek 836-838. sayfadan seçilmelidir.	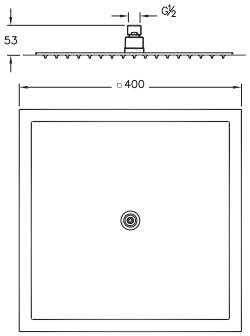
A45646 ◆	Lite LC Duş Başlığı (400mm)	Krom
A4564674* ⊕	Lite LC Duş Başlığı (400mm)	Soft altın
	• Tek fonksiyonlu: Aquarain • Üründeki özel debi regülatörü sayesinde max. 18 L/dk su akışı sağlanmaktadır. • Çap 400 mm'dir. • Duş başlığındaki silikon noozle biriken kirecin ufak bir el hareketiyle kolayca temizlenmesine ve ürünün uzun ömürlü olmasına olanak veriyor. • Mafsallıdır. • Uyumlu dirsek 836-838. sayfadan seçilmelidir. *** A4564623 kodlu ürün yerine devreye alınmıştır.**	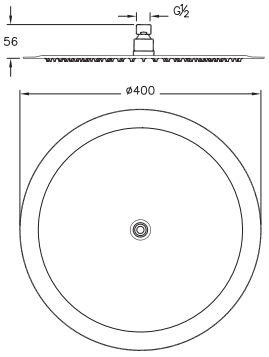
A45673 ◆	Lite LS Duş Başlığı (300mm)	Krom
	• Tek fonksiyonlu: Aquarain • Üründeki özel debi regülatörü sayesinde max. 18 L/dk. su akışı sağlanmaktadır. • 300 x 300 mm'dir. • Duş başlığındaki silikon noozle biriken kirecin ufak bir el hareketiyle kolayca temizlenmesine ve ürünün uzun ömürlü olmasına olanak verir. • Mafsallıdır. • Uyumlu dirsek 836-838. sayfadan seçilmelidir.	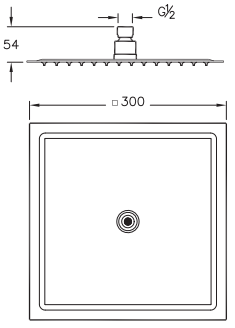

• Eczacıbaşı Yapı Gereçleri San. ve Tic. A.Ş.'nin ürünler ve teknik detaylarında değişiklik yapma hakkı saklıdır. • Duş sistemleri için garanti süresi 5 yıldır.

ARTEMA

Duş başlıkları

Ürün/Kod	Ürün açıklamaları	Kaplama
A45674 ◆	Lite LC Duş Başlığı (300mm)	Krom
A4567474* ⊕	Lite LC Duş Başlığı (300mm)	Soft altın

- Tek fonksiyonlu: Aquarain
- Üründeki özel debi regülatörü sayesinde max. 18 L/dk. su akışı sağlanmaktadır
- Çap 300 mm'dir
- Duş başlığındaki silikon noozle biriken kirecin ufak bir el hareketiyle kolayca temizlenmesine ve ürünün uzun ömürlü olmasına olanak verir.
- Mafsallıdır.
- Uyumlu dirsek 836-838. sayfadan seçilmelidir.

*** A4567423 kodlu ürün yerine devreye alınmıştır.**

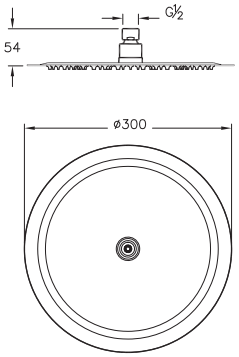

A45792	Bliss Square 1F Duş Başlığı	Krom
A4579274* ⊕	Bliss Square 1F Duş Başlığı	Soft altın
A4579234 ⊕	Bliss Square 1F Duş Başlığı	Fırçalı nikel
A4579229** ⊕	Bliss Square 1F Duş Başlığı	Soft bakır
A4579236 ⊕	Bliss Square 1F Duş Başlığı	Mat siyah

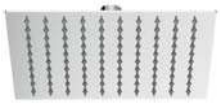

- Tek fonksiyonlu: Aquarain
- Üründeki özel debi regülatörü sayesinde max. 9 L/dk. su akışı sağlanmaktadır.
- 225x225 mm
- Duş başlığındaki silikon noozle biriken kirecin ufak bir el hareketiyle kolayca temizlenmesine ve ürünün uzun ömürlü olmasına olanak verir.
- Mafsallıdır.
- Uyumlu dirsek 836-838. sayfadan seçilmelidir.

*** A4579223 kodlu ürün yerine devreye alınmıştır. 31 Aralık 2024 tarihi itibariyle satış hattına alınacaktır.**
**** A4579226 kodlu ürün yerine devreye alınmıştır. 31 Aralık 2024 tarihi itibariyle satış hattına alınacaktır.**

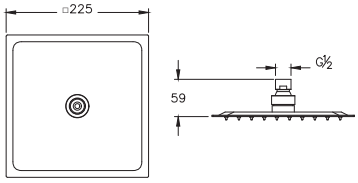

A45742 ◆	Bliss Round 2F Duş Başlığı	Krom
A4574274* ⊕	Bliss Round 2F Duş Başlığı	Soft altın
A4574234 ◆ ⊕	Bliss Round 2F Duş Başlığı	Fırçalı nikel
A4574229** ⊕	Bliss Round 2F Duş Başlığı	Soft bakır
A4574236 ◆ ⊕	Bliss Round 2F Duş Başlığı	Mat siyah

- 2 fonksiyonlu: Aquarain, Aquamassage
- Max. 9L/dk su akışı sağlanmaktadır.
- Çap 240 mm'dir.
- Duş başlığındaki silikon noozle biriken kirecin ufak bir el hareketiyle kolayca temizlenmesine ve ürünün uzun ömürlü olmasına olanak veriyor.
- Mafsallıdır.
- Uyumlu dirsek 836-838. sayfadan seçilmelidir.

*** A4574223 kodlu ürün yerine devreye alınmıştır. 31 Aralık 2024 tarihi itibariyle satış hattına alınacaktır.**
**** A4574226 kodlu ürün yerine devreye alınmıştır. 31 Aralık 2024 tarihi itibariyle satış hattına alınacaktır.**

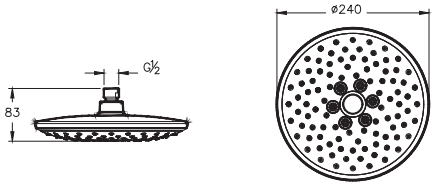

• Eczacıbaşı Yapı Gereçleri San. ve Tic. A.Ş.'nin ürünler ve teknik detaylarında değişiklik yapma hakkı saklıdır. • Duş sistemleri için garanti süresi 5 yıldır.

ARTEMA

Duş başlıkları

Ürün/Kod	Ürün açıklamaları	Kaplama
A45707STA ◆	Rain Q Duş Başlığı	Krom
	• Tek fonksiyonlu: Aquarain • Üründeki özel debi regülatörü sayesinde max. 9L/dk su akışı sağlanmaktadır. • 220x220 mm'dir. • Duş başlığındaki silikon noozle biriken kirecin ufak bir el hareketiyle kolayca temizlenmesine ve ürünün uzun ömürlü olmasına olanak veriyor. • Mafsallıdır. • Mafsal üzerindeki hava emme sistemi sayesinde dolgun akış • Uyumlu dirsek 836-838. sayfadan seçilmelidir.	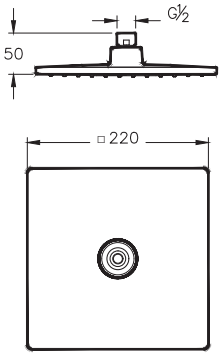
A45708STA ◆	Rain L Duş Başlığı	Krom
	• Tek fonksiyonlu: Aquarain • Üründeki özel debi regülatörü sayesinde max. 9L/dk su akışı sağlanmaktadır. • Çap 220 mm'dir. • Duş başlığındaki silikon noozle biriken kirecin ufak bir el hareketiyle kolayca temizlenmesine ve ürünün uzun ömürlü olmasına olanak veriyor. • Mafsallıdır. • Mafsal üzerindeki hava emme sistemi sayesinde dolgun akış • Uyumlu dirsek 836-838. sayfadan seçilmelidir.	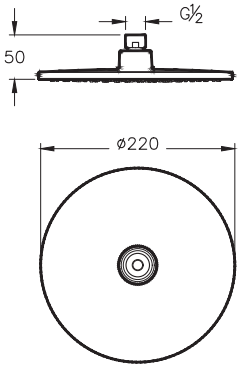
A45634	Therapy 5F Duş Başlığı	Krom
	• Beş fonksiyonlu: Aquamassage, Aquaspray, Aquaspray+ Aquamassage, Aquasoft, Aquaeco • Çap 125 mm'dir. • Duş başlığındaki silikon noozle biriken kirecin ufak bir el hareketiyle kolayca temizlenmesine ve ürünün uzun ömürlü olmasına olanak veriyor. • Mafsallıdır. • Uyumlu dirsek 836-838. sayfadan seçilmelidir.	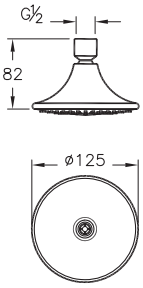

• Eczacıbaşı Yapı Gereçleri San. ve Tic. A.Ş.'nin ürünler ve teknik detaylarında değişiklik yapma hakkı saklıdır. • Duş sistemleri için garanti süresi 5 yıldır.

ARTEMA

Duş başlıkları

Ürün/Kod	Ürün açıklamaları	Kaplama
A45635	Solo C Duş Başlığı	Krom
	• Tek fonksiyonlu: Aquaspray • Çap 70 mm'dir. • Duş başlığındaki silikon noozle biriken kirecin ufak bir el hareketiyle kolayca temizlenmesine ve ürünün uzun ömürlü olmasına olanak veriyor. • Mafsallıdır. • Uyumlu dirsek 836-838. sayfadan seçilmelidir.	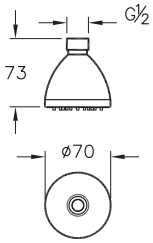
A45689	Su jeti	Krom
	• Akış fonksiyonu: Aquaspray • 35 x 35 mm'dir. • Rozet 67 x 67 mm'dir. • +/- 10° mafsallı jet başlığı • Maksimum 4 su jetinin kullanımı önerilmektedir.	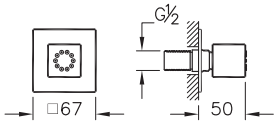
A45522	Su jeti	Krom
	• İki fonksiyonlu: Aquamassage, Aquastorm • Çap 53 mm'dir. • +/-10° mafsallı jet başlığı • Maksimum 4 su jetinin kullanımı önerilmektedir.	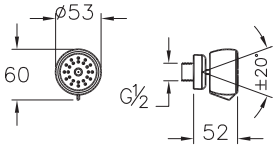

• Eczacıbaşı Yapı Gereçleri San. ve Tic. A.Ş.'nin ürünler ve teknik detaylarında değişiklik yapma hakkı saklıdır. • Duş sistemleri için garanti süresi 5 yıldır.

ARTEMA

Duş dirsekleri

Ürün/Kod	Ürün açıklamaları	Kaplama
A45753 ◆ ⊕ Λ YERLİ ÜRETİM	Duş dirseği (90 derece, duvardan)	Krom
A4575374 ◆ ⊕ Λ YERLİ ÜRETİM YENİ	Duş dirseği (90 derece, duvardan)	Soft altın
A4575329 ◆ ⊕ Λ YERLİ ÜRETİM YENİ	Duş dirseği (90 derece, duvardan)	Soft bakır

• Duvardan dirsek
• 342 mm

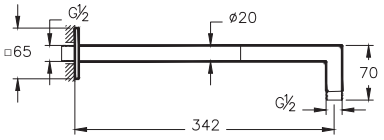

A45752 ⊕ Λ YERLİ ÜRETİM	Duş dirseği (tavandan, uzun)	Krom
A4575274 ◆ ⊕ Λ YERLİ ÜRETİM YENİ	Duş dirseği (tavandan, uzun)	Soft altın
A4575229 ◆ ⊕ Λ YERLİ ÜRETİM YENİ	Duş dirseği (tavandan, uzun)	Soft bakır

• Tavandan dirsek
• 300 mm

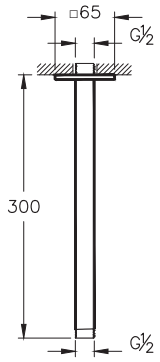

A45751 ⊕ Λ YERLİ ÜRETİM	Duş dirseği (tavandan, kısa)	Krom
A4575174 ⊕ Λ YERLİ ÜRETİM YENİ	Duş dirseği (tavandan, kısa)	Soft altın
A4575129 ⊕ Λ YERLİ ÜRETİM YENİ	Duş dirseği (tavandan, kısa)	Soft bakır

• Tavandan dirsek
• 100 mm

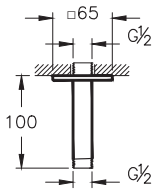

• Eczacıbaşı Yapı Gereçleri San. ve Tic. A.Ş.'nin ürünler ve teknik detaylarında değişiklik yapma hakkı saklıdır. • Duş sistemleri için garanti süresi 5 yıldır.

ARTEMA

Duş dirsekleri

Ürün/Kod	Ürün açıklamaları	Kaplama
A42631 ◆ ⊕ ∧	Duş dirseği (90 derece, duvardan)	Krom
A4263174* ⊕ YERLİ ÜRETİM	Duş dirseği (90 derece, duvardan)	Soft altın
A4263134 ◆ ⊕ ∧	Duş dirseği (90 derece, duvardan)	Fırçalı nikel
A4263129 ◆ ⊕ ∧ YERLİ ÜRETİM	Duş dirseği (90 derece, duvardan)	Soft Bakır
A4263136WTC ◆ ⊕ ∧ YERLİ ÜRETİM	Duş dirseği (90 derece, duvardan)	Mat siyah

• Duvardan dirsek
• 335 mm

*** A4263123 kodlu ürün yerine devreye alınmıştır.**

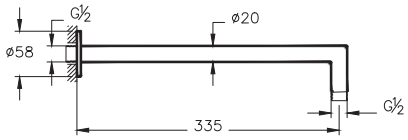

A45650 ◆ ⊕ ∧	Duş dirseği (tavandan, uzun)	Krom
A4565074* ⊕ YERLİ ÜRETİM	Duş dirseği (tavandan, uzun)	Soft altın
A4565034 ◆ ⊕ ∧	Duş dirseği (tavandan, uzun)	Fırçalı nikel
A4565029 ◆ ⊕ ∧ YERLİ ÜRETİM	Duş dirseği (tavandan, uzun)	Soft Bakır
A4565036WTC ◆ ⊕ ∧ YERLİ ÜRETİM	Duş dirseği (tavandan, uzun)	Mat siyah

• Tavandan dirsek
• 300 mm

*** A4565023 kodlu ürün yerine devreye alınmıştır.**

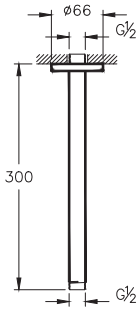

A45649 ◆ ⊕ ∧	Duş dirseği (tavandan, kısa)	Krom
A4564974* ⊕ YERLİ ÜRETİM	Duş dirseği (tavandan, kısa)	Soft altın
A4564925 ⊕ YERLİ ÜRETİM	Duş dirseği (tavandan, kısa)	Fırçalı altın
A4564934 ◆ ⊕ ∧	Duş dirseği (tavandan, kısa)	Fırçalı nikel
A4564929** ⊕ ∧ YERLİ ÜRETİM	Duş dirseği (tavandan, kısa)	Soft Bakır
A4564936WTC ◆ ⊕ ∧ YERLİ ÜRETİM	Duş dirseği (tavandan, kısa)	Mat siyah

• Tavandan dirsek
• 100 mm

*** A4564923 kodlu ürün yerine devreye alınmıştır.**
**** A4564926 kodlu ürün yerine devreye alınmıştır.**

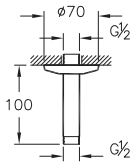

• Eczacıbaşı Yapı Gereçleri San. ve Tic. A.Ş.'nin ürünler ve teknik detaylarında değişiklik yapma hakkı saklıdır. • Duş sistemleri için garanti süresi 5 yıldır.

ARTEMA

Duş dirsekleri

Ürün/Kod	Ürün açıklamaları	Kaplama
A45652 ◆ ⊕ Λ	Duş dirseği (duvardan, uzun)	Krom
A4565274 ◆ ⊕ Λ YERLİ ÜRETİM	Duş dirseği (duvardan, uzun)	Soft altın
A4565234 ⊕ Λ	Duş dirseği (duvardan, uzun)	Fırçalı nikel
A4565229 ⊕ Λ YERLİ ÜRETİM	Duş dirseği (duvardan, uzun)	Soft Bakır
A4565236WTC ⊕ Λ YERLİ ÜRETİM	Duş dirseği (duvardan, uzun)	Mat siyah

- Duvardan dirsek
- 346 mm

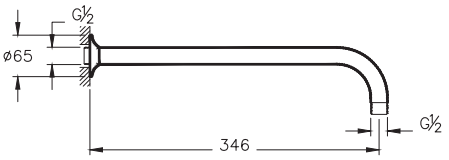

A45653 Λ	Duş dirseği (duvardan, kısa)	Krom
A4565334 Λ	Duş dirseği (duvardan, kısa)	Fırçalı nikel
A4565329* Λ YERLİ ÜRETİM	Duş dirseği (duvardan, kısa)	Soft bakır
A4565336WTC Λ YERLİ ÜRETİM	Duş dirseği (duvardan, kısa)	Mat siyah

- Duvardan dirsek
- 104 mm

*** A4565326 kodlu ürün yerine devreye alınmıştır.**

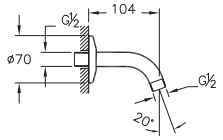

• Eczacıbaşı Yapı Gereçleri San. ve Tic. A.Ş.'nin ürünler ve teknik detaylarında değişiklik yapma hakkı saklıdır. • Duş sistemleri için garanti süresi 5 yıldır.

ARTEMA

El duşu takımları

Ürün/Kod	Ürün açıklamaları	Kaplama
A45629STA ◆	Shine Square 3F El Duşu Takımı	Krom

- Akış fonksiyonları: Aquamassage+Aquaspray, Aquamassage, Aquaspray
- Max. 6L/dk su akışı sağlanmaktadır.
- El duşundaki silikon noozle biriken kirecin ufak bir el hareketiyle kolayca temizlenmesine ve ürünün uzun ömürlü olmasına olanak veriyor.
- Chroma-tech spiral tek parça pürüzsüz yüzeyi sayesinde rahatlıkla temizlenebiliyor ve kullanırken dolanmıyor.
- El duşunun tamamı parlak krom ile kaplıdır.
- 100x140 mm'dir.
- Spiral uzunluğu 1.500 mm'dir.
- G 1/2"
- Sabit askı ürüne dahildir.

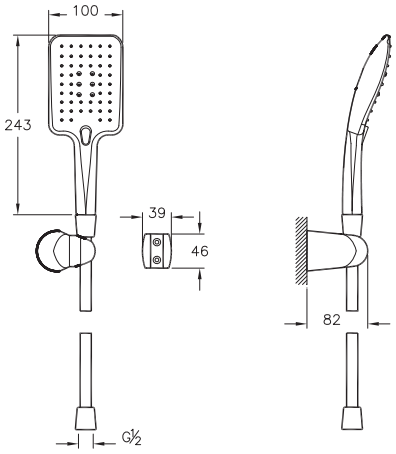

A45627STA ◆	Shine Round 3F El Duşu Takımı	Krom

- Akış fonksiyonları: Aquamassage+ Aquaspray, Aquamassage, Aquaspray
- Max. 6L/dk su akışı sağlanmaktadır.
- El duşundaki silikon noozle biriken kirecin ufak bir el hareketiyle kolayca temizlenmesine ve ürünün uzun ömürlü olmasına olanak veriyor.
- Chroma-tech spiral tek parça pürüzsüz yüzeyi sayesinde rahatlıkla temizlenebiliyor ve kullanırken dolanmıyor.
- El duşunun tamamı parlak krom ile kaplıdır.
- Çap 130 mm'dir.
- Spiral uzunluğu 1.500 mm'dir.
- G 1/2"
- Sabit askı ürüne dahildir.

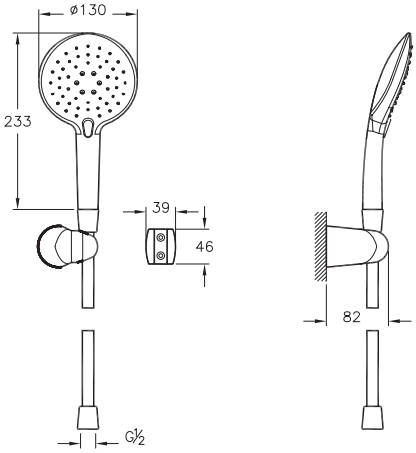

• Eczacıbaşı Yapı Gereçleri San. ve Tic. A.Ş.'nin ürünler ve teknik detaylarında değişiklik yapma hakkı saklıdır. • Duş sistemleri için garanti süresi 5 yıldır.

ARTEMA

El duşu takımları

Ürün/Kod	Ürün açıklamaları	Kaplama
A4562374* ⊕	Vita 1F El Duşu Takımı	Soft altın
	• Akış fonksiyonu: Aquaspray • El duşunda yer alan özel debi regülatörü sayesinde max. 12L/dk su akışı sağlanmaktadır. • El duşundaki silikon noozle biriken kirecin ufak bir el hareketiyle kolayca temizlenmesine ve ürünün uzun ömürlü olmasına olanak veriyor. • Chroma-tech spiral tek parça pürüzsüz yüzeyi sayesinde rahatlıkla temizlenebiliyor ve kullanırken dolanmıyor. • Çap 25 mm'dir. • Spiral uzunluğu 1.500 mm'dir. • G 1/2" • Sabit askı ürüne dahildir. *** A4562323 kodlu ürün yerine devreye alınmıştır.**	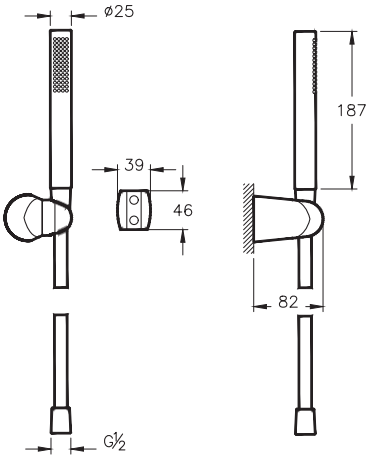
A45710 YERLİ ÜRETİM	Sticx 1F El Duşu Takımı	Krom
	• Akış fonksiyonu: Aquaspray • El duşunda yer alan özel debi regülatörü sayesinde max. 12 L/dk su akışı sağlanmaktadır. • El duşundaki silikon noozle biriken kirecin ufak bir el hareketiyle kolayca temizlenmesine ve ürünün uzun ömürlü olmasına olanak veriyor. • El duşunun tamamı parlak krom ile kaplıdır. • Chroma-tech spiral tek parça pürüzsüz yüzeyi sayesinde rahatlıkla temizlenebiliyor ve kullanırken dolanmıyor. • 26x26 mm'dir. • Spiral uzunluğu 1.500 mm'dir. • G 1/2" • Sabit askı ürüne dahildir.	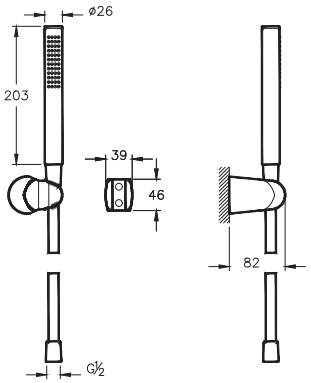
A45681 YERLİ ÜRETİM	Cozy 5F El Duşu Takımı	Krom
	• Akış fonksiyonları: Aquamassage+Aquaspray, Aquaspray+Aquasoft, Aquaspray, Aquamassage, Aquasoft • El duşunda yer alan özel debi regülatörü sayesinde max. 7L/dk su akışı sağlanmaktadır. • El duşundaki silikon noozle biriken kirecin ufak bir el hareketiyle kolayca temizlenmesine ve ürünün uzun ömürlü olmasına olanak veriyor. • Chroma-tech spiral tek parça pürüzsüz yüzeyi sayesinde rahatlıkla temizlenebiliyor ve kullanırken dolanmıyor. • Çap 120 mm'dir. • Spiral uzunluğu 1.500 mm'dir. • G 1/2" • Sabit askı ürüne dahildir.	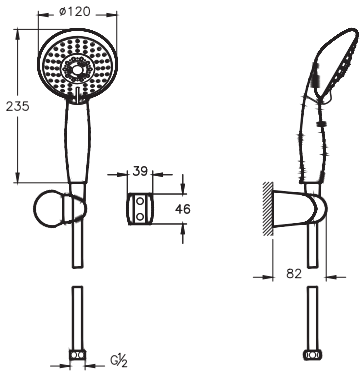

• Eczacıbaşı Yapı Gereçleri San. ve Tic. A.Ş.'nin ürünler ve teknik detaylarında değişiklik yapma hakkı saklıdır. • Duş sistemleri için garanti süresi 5 yıldır.

ARTEMA

El duşu takımları

Ürün/Kod	Ürün açıklamaları	Kaplama
A45690 ◆	Master Slot 3F El Duşu Takımı	Krom
	• Akış fonksiyonları: Aquamassage, Şelale, Aquaspray • El duşunda yer alan özel debi regülatörü sayesinde max. 7 L/dk su akışı • El duşundaki silikon noozle biriken kirecin ufak bir el hareketiyle kolayca temizlenmesine ve ürünün uzun ömürlü olmasına olanak veriyor. • Chroma-tech spiral tek parça pürüzsüz yüzeyi sayesinde rahatlıkla temizlenebiliyor ve kullanırken dolanmıyor. • Çap 120 mm'dir. • Spiral uzunluğu 1.500 mm'dir. • G 1/2" • Sabit askı ürüne dahildir.	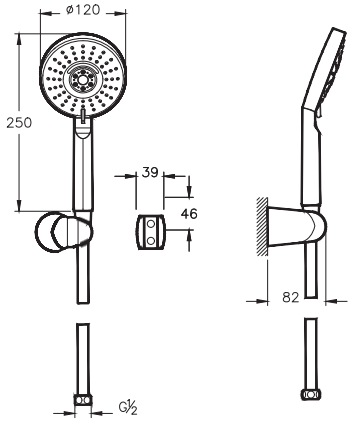
A45679STA YERLİ ÜRETİM	Samba 3F El Duşu Takımı	Krom
	• Akış fonksiyonları: Aquamassage+Aquaspray, Aquaspray,Aquamassage • Max. 6L/dk su akışı sağlanmaktadır. • El duşundaki silikon noozle biriken kirecin ufak bir el hareketiyle kolayca temizlenmesine ve ürünün uzun ömürlü olmasına olanak veriyor. • Chroma-tech spiral tek parça pürüzsüz yüzeyi sayesinde rahatlıkla temizlenebiliyor ve kullanırken dolanmıyor. • Çap 110 mm'dir. • Spiral uzunluğu 1.500 mm'dir. • G 1/2" • Sabit askı ürüne dahildir.	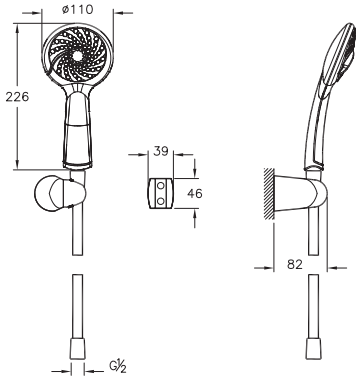
A45736STA ◆ YERLİ ÜRETİM	Snow 3F El Duşu Takımı	Krom
	• Akış fonksiyonları: Aquamassage+Aquaspray, Aquamassage, Aquaspray • Max. 6 L/dk su akışı sağlanmaktadır. • El duşundaki silikon noozle biriken kirecin ufak bir el hareketiyle kolayca temizlenmesine ve ürünün uzun ömürlü olmasına olanak veriyor. • Chroma-tech spiral tek parça pürüzsüz yüzeyi sayesinde rahatlıkla temizlenebiliyor ve kullanırken dolanmıyor. • El duşunun tamamı parlak krom ile kaplıdır. • Çap 110 mm'dir. • Spiral uzunluğu 1.500 mm'dir. • G 1/2" • Sabit askı ürüne dahildir.	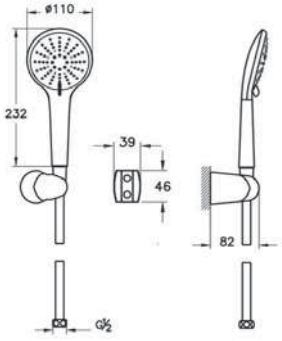

• Eczacıbaşı Yapı Gereçleri San. ve Tic. A.Ş.'nin ürünler ve teknik detaylarında değişiklik yapma hakkı saklıdır. • Duş sistemleri için garanti süresi 5 yıldır.

ARTEMA

El duşu takımları

Ürün/Kod	Ürün açıklamaları	Kaplama
A45692 ◆	Master 1F El Duşu Takımı	Krom
	• Akış fonksiyonu: Aquaspray • El duşunda yer alan özel debi regülatörü sayesinde max. 12 L/dk su akışı • El duşundaki silikon noozle biriken kirecin ufak bir el hareketiyle kolayca temizlenmesine ve ürünün uzun ömürlü olmasına olanak veriyor. • Chroma-tech spiral tek parça pürüzsüz yüzeyi sayesinde rahatlıkla temizlenebiliyor ve kullanırken dolanmıyor. • Çap 100 mm'dir. • Spiral uzunluğu 1.500 mm'dir. • G 1/2" • Sabit askı ürüne dahildir.	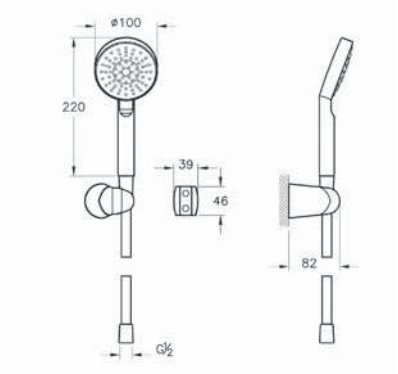
A45675 YERLİ ÜRETİM	Solo C 1F El Duşu Takımı	Krom
	• Akış fonksiyonu: Aquaspray • El duşunda yer alan özel debi regülatörü sayesinde max. 7L/dk su akışı sağlanmaktadır. • El duşundaki silikon noozle biriken kirecin ufak bir el hareketiyle kolayca temizlenmesine ve ürünün uzun ömürlü olmasına olanak veriyor. • Chroma-tech spiral tek parça pürüzsüz yüzeyi sayesinde rahatlıkla temizlenebiliyor ve kullanırken dolanmıyor. • Çap 83 mm'dir. • Spiral uzunluğu 1.500 mm'dir. • G 1/2" • Sabit askı ürüne dahildir.	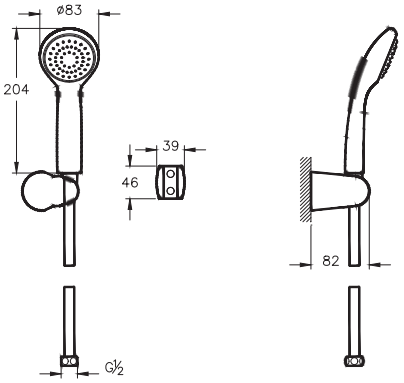
A45696	Nano 1F El Duşu	Krom
	• Akış fonksiyonu: Aquaspray • El duşunda yer alan özel debi regülatörü sayesinde max. 12 L/dk su akışı • El duşundaki silikon noozle biriken kirecin ufak bir el hareketiyle kolayca temizlenmesine ve ürünün uzun ömürlü olmasına olanak veriyor. • Çap 70 mm'dir. • G 1/2" • Üründe spiral, sabit ve oynar askı bulunmamaktadır.	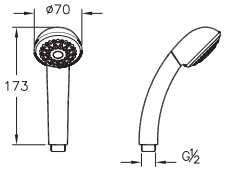

• Eczacıbaşı Yapı Gereçleri San. ve Tic. A.Ş.'nin ürünler ve teknik detaylarında değişiklik yapma hakkı saklıdır. • Duş sistemleri için garanti süresi 5 yıldır.

ARTEMA

El duşu takımları

Ürün/Kod	Ürün açıklamaları	Kaplama
A45719 YERLİ ÜRETİM	Sabit askı	Krom
A4571974* YERLİ ÜRETİM	Sabit askı	Soft altın

• Tüm serilerle kullanılabilir.

*** A4571923 kodlu ürün yerine devreye alınmıştır.**

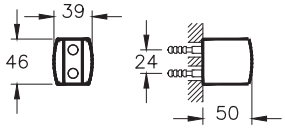

• Eczacıbaşı Yapı Gereçleri San. ve Tic. A.Ş.'nin ürünler ve teknik detaylarında değişiklik yapma hakkı saklıdır. • Duş sistemleri için garanti süresi 5 yıldır.

ARTEMA

Sürgülü el duşu takımları

Ürün/Kod	Ürün açıklamaları	Kaplama
A45775 ◆	Bliss Square 3F Sürgülü El Duşu Takımları	Krom
A4577574* ⊕	Bliss Square 3F Sürgülü El Duşu Takımları	Soft altın
A4577534 ⊕	Bliss Square 3F Sürgülü El Duşu Takımları	Fırçalı nikel
A4577529** ⊕	Bliss Square 3F Sürgülü El Duşu Takımları	Soft bakır
A4577536 ◆ ⊕	Bliss Square 3F Sürgülü El Duşu Takımları	Mat siyah

- Akış fonksiyonları: Aquarain, Aquasoft, Aquamassage
- El duşunda yer alan özel debi regülatörü sayesinde max. 12 L/dk su akışı sağlanmaktadır.
- El duşundaki silikon noozle biriken kirecin ufak bir el hareketiyle kolayca temizlenmesine ve ürünün uzun ömürlü olmasına olanak veriyor.
- Chroma-tech spiral tek parça pürüzsüz yüzeyi sayesinde rahatlıkla temizlenebiliyor ve kullanırken dolanmıyor.
- El duşu çapı 120 mm'dir.
- Spiral uzunluğu 1.500 mm'dir.
- Sürgü uzunluğu 680 mm'dir.
- Eksen mesafesi min.400-max. 670mm'dir.
- G 1/2"
- Sürgü ve sabunluk ürüne dahildir.

*** A4577523 kodlu ürün yerine devreye alınmıştır. 31 Aralık 2024 tarihi itibariyle satış hattına alınacaktır.**
**** A4577526 kodlu ürün yerine devreye alınmıştır. 31 Aralık 2024 tarihi itibariyle satış hattına alınacaktır.**

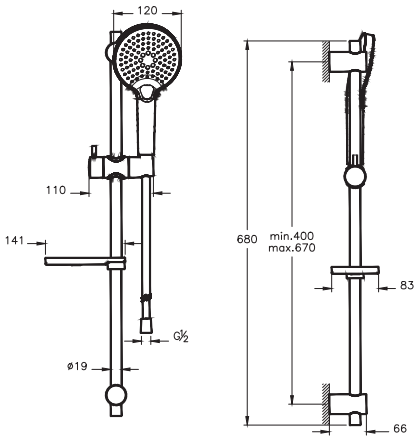

A45743 ◆	Bliss Round 3F Sürgülü El Duşu Takımları	Krom
A4574374* ⊕	Bliss Round 3F Sürgülü El Duşu Takımları	Soft altın
A4574334 ◆ ⊕	Bliss Round 3F Sürgülü El Duşu Takımları	Fırçalı nikel
A4574329** ⊕	Bliss Round 3F Sürgülü El Duşu Takımları	Soft bakır
A4574336 ◆ ⊕	Bliss Round 3F Sürgülü El Duşu Takımları	Mat siyah

- Akış fonksiyonları: Aquarain, Aquasoft, Aquamassage
- El duşunda yer alan özel debi regülatörü sayesinde max. 12 L/dk su akışı sağlanmaktadır.
- El duşundaki silikon noozle biriken kirecin ufak bir el hareketiyle kolayca temizlenmesine ve ürünün uzun ömürlü olmasına olanak veriyor.
- Chroma-tech spiral tek parça pürüzsüz yüzeyi sayesinde rahatlıkla temizlenebiliyor ve kullanırken dolanmıyor.
- El duşu çapı 120 mm'dir.
- Spiral uzunluğu 1.500 mm'dir.
- Sürgü uzunluğu 680 mm'dir.
- Eksen mesafesi min.400-max. 670mm'dir.
- G 1/2"
- Sürgü ve sabunluk ürüne dahildir.

*** A4574323 kodlu ürün yerine devreye alınmıştır. 31 Aralık 2024 tarihi itibariyle satış hattına alınacaktır.**
**** A4574326 kodlu ürün yerine devreye alınmıştır. 31 Aralık 2024 tarihi itibariyle satış hattına alınacaktır.**

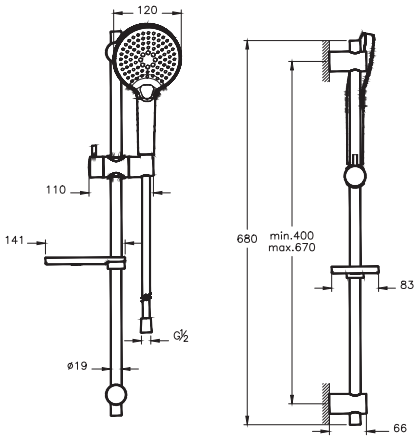

• Eczacıbaşı Yapı Gereçleri San. ve Tic. A.Ş.'nin ürünler ve teknik detaylarında değişiklik yapma hakkı saklıdır. • Duş sistemleri için garanti süresi 5 yıldır.

ARTEMA

Sürgülü el duşu takımları

Ürün/Kod	Ürün açıklamaları	Kaplama
A45711 YERLİ ÜRETİM	Sticx 1F Sürgülü El Duşu Takımı	Krom

- Akış fonksiyonu: Aquaspray
- El duşunda yer alan özel debi regülatörü sayesinde max.12 L/dk su akışı sağlanmaktadır.
- El duşundaki silikon noozle biriken kirecin ufak bir el hareketiyle kolayca temizlenmesine ve ürünün uzun ömürlü olmasına olanak veriyor.
- Chroma-tech spiral tek parça pürüzsüz yüzeyi sayesinde rahatlıkla temizlenebiliyor ve kullanırken dolanmıyor.
- 26x26 mm'dir.
- Spiral uzunluğu 1.500 mm'dir.
- Sürgü uzunluğu 680 mm'dir.
- Eksen mesafesi 662 mm'dir.
- G 1/2"

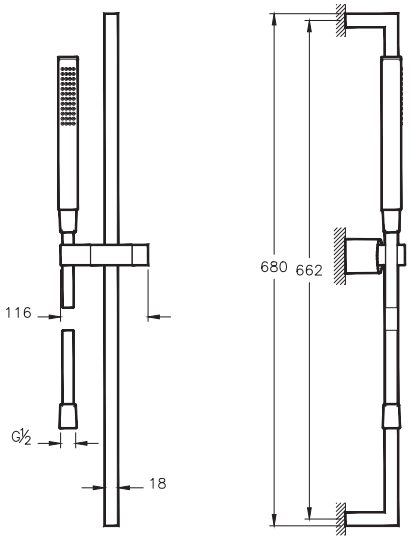

A45682 YERLİ ÜRETİM	Cozy 5F Sürgülü El Duşu Takımı	Krom

- Akış fonksiyonları: Aquamassage+Aquaspray, Aquaspray+ Aquasoft, Aquaspray, Aquasoft, Aquamassage
- El duşunda yer alan özel debi regülatörü sayesinde max. 7 L/dk su akışı sağlanmaktadır.
- Çap 120 mm'dir.
- Chroma-tech spiral tek parça pürüzsüz yüzeyi sayesinde rahatlıkla temizlenebiliyor ve kullanırken dolanmıyor.
- Sürgü uzunluğu 675 mm'dir.
- Eksen mesafesi 642 mm'dir.
- G 1/2"
- Aqua S sürgü ile verilmektedir.
- Sabunluk ürüne dahildir.

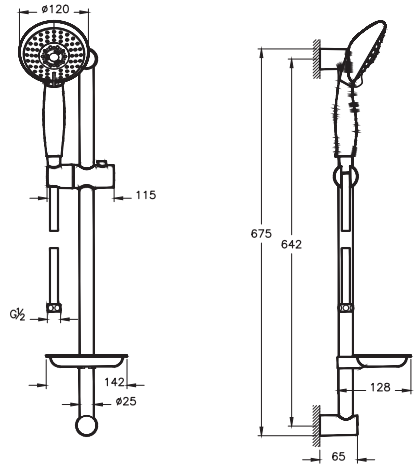

• Eczacıbaşı Yapı Gereçleri San. ve Tic. A.Ş.'nin ürünler ve teknik detaylarında değişiklik yapma hakkı saklıdır. • Duş sistemleri için garanti süresi 5 yıldır.

ARTEMA

Sürgülü el duşu takımları

Ürün/Kod	Ürün açıklamaları	Kaplama

A45691 ◆ — Master Slot 3F Sürgülü El Duşu Takımı — Krom

- Akış fonksiyonları: Aquamassage, Şelale, Aquaspray.
- El duşunda yer alan özel debi regülatörü sayesinde max. 7 L/dk su akışı
- El duşundaki silikon noozle biriken kirecin ufak bir el hareketiyle kolayca temizlenmesine ve ürünün uzun ömürlü olmasına olanak veriyor.
- Chroma-tech spiral tek parça pürüzsüz yüzeyi sayesinde rahatlıkla temizlenebiliyor ve kullanırken dolanmıyor.
- Hareketli bağlantı parçası sayesinde farklı delik noktalarına rahatlıkla monte edilebiliyor.
- Çap 120 mm'dir.
- Spiral uzunluğu 1.500 mm'dir.
- Sürgü uzunluğu 806 mm'dir.
- Eksen mesafesi min. 400, max. 670 mm'dir
- G 1/2"
- Sabunluk ürüne dahildir.

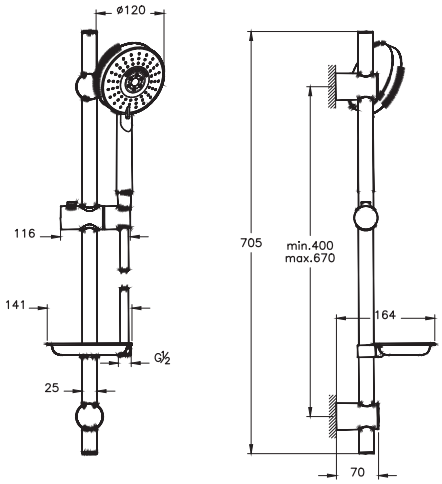

A45680STA (YERLİ ÜRETİM) — Samba 3F Sürgülü El Duşu Takımı — Krom

- Akış fonksiyonları: Aquamassage+Aquaspray, Aquaspray, Aquamassage
- Max. 6 L/dk su akışı sağlanmaktadır.
- Çap 110 mm'dir.
- Chroma-tech spiral tek parça pürüzsüz yüzeyi sayesinde rahatlıkla temizlenebiliyor ve kullanırken dolanmıyor.
- Sürgü uzunluğu 675 mm'dir.
- Eksen mesafesi 642 mm'dir.
- G 1/2"
- Aqua S sürgü ile verilmektedir.
- Sabunluk ürüne dahildir.

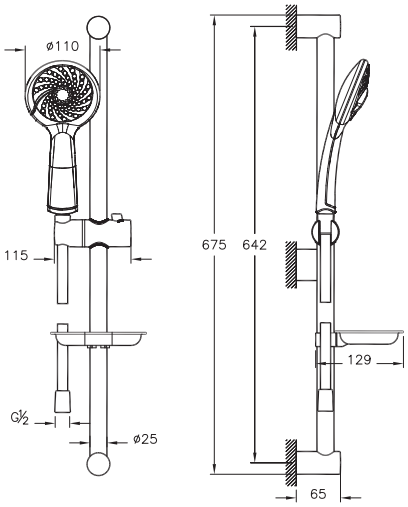

• Eczacıbaşı Yapı Gereçleri San. ve Tic. A.Ş.'nin ürünler ve teknik detaylarında değişiklik yapma hakkı saklıdır. • Duş sistemleri için garanti süresi 5 yıldır.

ARTEMA

Sürgülü el duşu takımları

Ürün/Kod	Ürün açıklamaları	Kaplama
A45678STA ◆ YERLİ ÜRETİM	Slim 3F Sürgülü El Duşu Takımı	Krom

- Akış fonksiyonları: Aquamassage+Aquaspray, Aquamassage, Aquaspray
- Max. 6L/dk su akışı sağlanmaktadır.
- Çap 100 mm'dir.
- Chroma-tech spiral tek parça pürüzsüz yüzeyi sayesinde rahatlıkla temizlenebiliyor ve kullanırken dolanmıyor.
- Sürgü uzunluğu 675 mm'dir.
- Eksen mesafesi 634 mm'dir.
- G 1/2"
- Aqua S sürgü ile verilmektedir.
- Sabunluk ürüne dahildir.

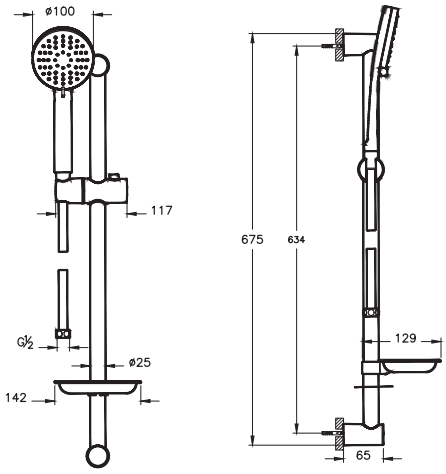

A45693 ◆	Master 1F Sürgülü El Duşu Takımı	Krom

- Akış fonksiyonu: Aquaspray
- El duşunda yer alan özel debi regülatörü sayesinde max. 12 L/dk su akışı sağlanmaktadır.
- El duşundaki silikon noozle biriken kirecin ufak bir el hareketiyle kolayca temizlenmesine ve ürünün uzun ömürlü olmasına olanak veriyor.
- Chroma-tech spiral tek parça pürüzsüz yüzeyi sayesinde rahatlıkla temizlenebiliyor ve kullanırken dolanmıyor.
- Hareketli bağlantı parçası sayesinde farklı delik noktalarına rahatlıkla monte edilebiliyor.
- Çap 100 mm'dir.
- Spiral uzunluğu 1.750 mm'dir.
- Sürgü uzunluğu 675 mm'dir.
- Eksen mesafesi 642 mm'dir.
- G 1/2"-G 1/2"
- Aqua S sürgü ile verilmektedir.
- Sabunluk ürüne dahildir.

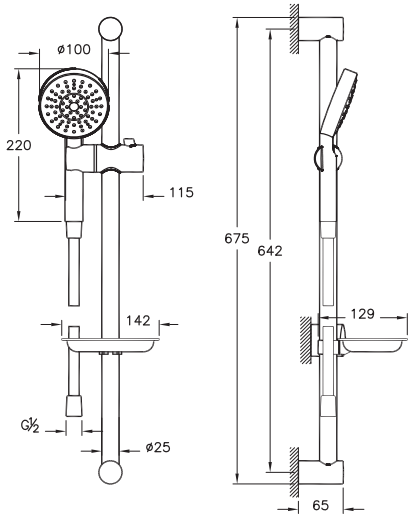

• Eczacıbaşı Yapı Gereçleri San. ve Tic. A.Ş.'nin ürünler ve teknik detaylarında değişiklik yapma hakkı saklıdır. • Duş sistemleri için garanti süresi 5 yıldır.

ARTEMA

Sürgülü el duşu takımları

Ürün/Kod	Ürün açıklamaları	Kaplama
A45676 YERLİ ÜRETİM	Solo C 1F Sürgülü El Duşu Takımı	Krom

- Akış fonksiyonu: Aquaspray
- El duşunda yer alan özel debi regülatörü sayesinde max. 7 L/dk su akışı sağlanmaktadır.
- Çap 83 mm'dir.
- Chroma-tech spiral tek parça pürüzsüz yüzeyi sayesinde rahatlıkla temizlenebiliyor ve kullanırken dolanmıyor.
- Sürgü uzunluğu 675 mm'dir.
- Eksen mesafesi 640 mm'dir.
- G 1/2"
- Aqua S sürgü ile verilmektedir.
- Sabunluk ürüne dahildir.

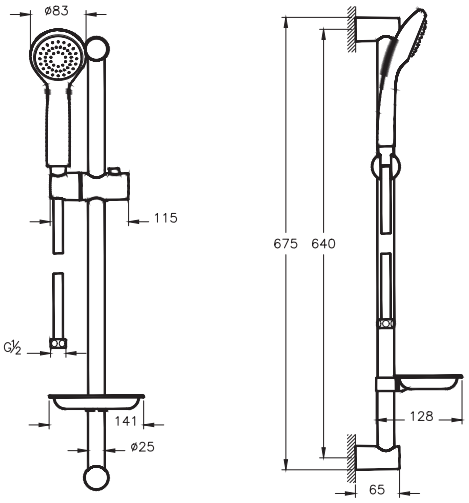

• Eczacıbaşı Yapı Gereçleri San. ve Tic. A.Ş.'nin ürünler ve teknik detaylarında değişiklik yapma hakkı saklıdır. • Duş sistemleri için garanti süresi 5 yıldır.

Teknik bilgiler

Armatür lavabo uyum tablosu 850
Daha dayanıklı, daha pratik, daha estetik 902
Ankastre banyo/duş bataryası - önerilen montaj ölçüleri 904
Ankastre banyo/duş bataryası - kullanım şekilleri 905
Tepe duşları-dirsekler uyum tablosu 906

VitrA | ARTEMA

Artema armatür & VitrA lavabo uyum tablosu

Lavabolar				Armatürler																																					
				Liquid																	İstanbul					Memoria							Brava				
SSG Seri	Kod	Özellik	Açıklama	**A42749** Lavabo Bataryası Sağdan Kullanım	**A42755** Lavabo Bataryası Soldan Kullanım	**A42750** Lavabo Bataryası Sağdan Kullanım, Sifon Kumandalı	**A42786** Lavabo Bataryası Soldan Kullanım, Sifon Kumandalı	**A42791** Lavabo Bataryası Yüksek, Sağdan Kullanım	**A42794** Lavabo Bataryası Yüksek, Soldan Kullanım	**A42690** Ankastre Lavabo Bataryası, Kısa	**A42689** Ankastre Lavabo Bataryası, Uzun	**A42747** Lavabo Bataryası, (2 Delikli Lavabolar İçin)	**A42748** Duvardan Lavabo Bataryası	**A42775** Lavabo Bataryası, Yerden, Sağdan Kullanım	**A42776** Lavabo Bataryası, Yerden, Soldan Kullanım	**A42788** Temassız, Lavabo Bataryası, Elektrikli, Çift Su Girişli	**A42787** Temassız, Lavabo Bataryası, Pili, Çift Su Girişli	**A42789** Temassız Lavabo Bataryası, Elektrikli, Çift Su Girişli, Yüksek	**A42774** Temassız Lavabo Bataryası, Pili, Çift Su Girişli, Yüksek	**A41807** İstanbul Lavabo Bataryası: 3 delikli laav. İçin	**A42304** Lavabo Bataryası 2 delikli	**A41826** İstanbul Lavabo	**A42231** İstanbul Ank. Lavabo	**A42232** İstanbul Ank. Lavabo	**A4231457/ A4231458** Ankastre Lavabo Bataryası	**A4231557/ A4231558** Lavabo Bataryası 3 Delikli	**A42329** Lavabo Bataryası	**A42331** Lavabo Bataryası-Yüksek	**A42345** Ankastre Lavabo Bataryası	**A42330** Lavabo Bataryası SK	**A42332** Lavabo Bataryası-Yüksek SK	**A42608** Lavabo Bataryası	**A42609** Lavabo Bataryası SK	**A42610** Lavabo Bataryası(Yüksek)	**A42611** Lavabo Bataryası(Yüksek-SK)	**A42394** Ankastre Lavabo Bataryası
Memoria	5882BX03-0041	0041		✔	✔	✖	✖	✖	✖	✖	✖	✖	✖	✖	✖	✔	✔	✖	✖	✖	✖	✔	✖	✖	✖	✖	✔	✖	✖	✖	✖	✔	✖	✖	✖	✖
	5882BX01-0041	0041		✔	✔	✖	✖	✖	✖	✖	✖	✖	✖	✖	✖	✔	✔	✖	✖	✖	✖	✔	✖	✖	✖	✖	✔	✖	✖	✖	✖	✔	✖	✖	✖	✖
	5882BX20-0041	0041		✔	✔	✖	✖	✖	✖	✖	✖	✖	✖	✖	✖	✔	✔	✖	✖	✖	✖	✔	✖	✖	✖	✖	✔	✖	✖	✖	✖	✔	✖	✖	✖	✖
	5882BX83-0041	0041		✔	✔	✖	✖	✖	✖	✖	✖	✖	✖	✖	✖	✔	✔	✖	✖	✖	✖	✔	✖	✖	✖	✖	✔	✖	✖	✖	✖	✔	✖	✖	✖	✖
	M58000001000			✖	✖	✖	✖	✔	✔	✔*	✔*	✖	✔*	✖	✖	✖	✖	✔	✔	✖	✖	✖	✔*	✔*	✔*	✔*	✖	✖	✔*	✔*	✔*	✖	✖	✔	✖	✔*
	M58000002000			✖	✖	✖	✖	✔	✔	✔*	✔*	✖	✔*	✖	✖	✖	✖	✔	✔	✖	✖	✖	✔*	✔*	✔*	✔*	✖	✖	✔*	✔*	✔*	✖	✖	✔	✖	✔*
	M58000003000			✖	✖	✖	✖	✔	✔	✔*	✔*	✖	✔*	✖	✖	✖	✖	✔	✔	✖	✖	✖	✔*	✔*	✔*	✔*	✖	✖	✔*	✔*	✔*	✖	✖	✔	✖	✔*
	M58000004000			✖	✖	✖	✖	✔	✔	✔*	✔*	✖	✔*	✖	✖	✖	✖	✔	✔	✖	✖	✖	✔*	✔*	✔*	✔*	✖	✖	✔*	✔*	✔*	✖	✖	✔	✖	✔*
	M58000005000			✖	✖	✖	✖	✔	✔	✔*	✔*	✖	✔*	✖	✖	✖	✖	✔	✔	✖	✖	✖	✔*	✔*	✔*	✔*	✖	✖	✔*	✔*	✔*	✖	✖	✔	✖	✔*
	5710BX03-0016	016	Armatür deliksiz, su taşma deliksiz	✖	✖	✖	✖	✖	✔	✔	✖	✔	✖	✖	✖	✖	✖	✖	✖	✖	✖	✖	✖	✔	✔	✖	✖	✖	✔*	✖	✖	✖	✖	✖	✖	✔*
	5710BX03-0294	294	Sağdan Tek armatür delikli, su taşma deliksiz	✔	✔	✖	✖	✖	✖	✖	✖	✖	✖	✖	✖	✔	✔	✖	✖	✖	✖	✔	✖	✖	✖	✖	✔	✖	✖	✔	✖	✔	✔	✖	✖	✖
	5710BX03-0052	052	Soldan Tek armatür delikli, su taşma deliksiz	✔	✔	✖	✖	✖	✖	✖	✖	✖	✖	✖	✖	✔	✔	✖	✖	✖	✖	✔	✖	✖	✖	✖	✔	✖	✖	✔	✖	✔	✔	✖	✖	✖
	5711BX03-0016	016	Armatür deliksiz, su taşma deliksiz	✖	✖	✖	✖	✖	✖	✔*	✔*	✖	✔*	✖	✖	✖	✖	✖	✖	✖	✖	✖	✖	✖	✔	✔	✖	✖	✖	✔	✖	✖	✖	✖	✖	✔*
	5711BX03-0294	294	Sağdan Tek armatür delikli, su taşma deliksiz	✔	✔	✖	✖	✖	✖	✖	✖	✖	✖	✖	✖	✔	✔	✖	✖	✖	✖	✔	✖	✖	✖	✖	✔	✖	✖	✔	✖	✔	✔	✖	✖	✖
	5711BX03-0052	052	Soldan Tek armatür delikli, su taşma deliksiz	✔	✔	✖	✖	✖	✖	✖	✖	✖	✖	✖	✖	✔	✔	✖	✖	✖	✖	✔	✖	✖	✖	✖	✔	✖	✖	✔	✖	✔	✔	✖	✖	✖
	5880B4XX-0563	563	Armatür delikli, su taşma deliksiz	✔	✔	✖	✖	✖	✖	✖	✖	✖	✖	✖	✖	✔	✔	✖	✖	✖	✖	✔	✖	✖	✖	✖	✔	✖	✖	✖	✖	✔	✖	✖	✖	✖
	5881B4XX-0563	563	Armatür delikli, su taşma deliksiz	✔	✔	✖	✖	✖	✖	✖	✖	✖	✖	✖	✖	✔	✔	✖	✖	✖	✖	✔	✖	✖	✖	✖	✔	✖	✖	✖	✖	✔	✖	✖	✖	✖
	7009		Armatür deliksiz, su taşma deliksiz	✖	✖	✖	✖	✖	✖	✔*	✔*	✖	✔*	✖	✖	✖	✖	✖	✖	✖	✖	✖	✖	✖	✔	✔	✖	✖	✖	✔	✖	✖	✖	✖	✖	✔*
	7009		Sağdan Tek armatür delikli, su taşma deliksiz	✔	✔	✖	✖	✖	✖	✖	✖	✖	✖	✖	✖	✔	✔	✖	✖	✖	✖	✔	✖	✖	✖	✖	✔	✖	✖	✖	✖	✔	✔	✖	✖	✖
	7009		Soldan Tek armatür delikli, su taşma deliksiz	✔	✔	✖	✖	✖	✖	✖	✖	✖	✖	✖	✖	✔	✔	✖	✖	✖	✖	✔	✖	✖	✖	✖	✔	✖	✖	✖	✖	✔	✔	✖	✖	✖
İstanbul	4519BXXX-0016	0016	Armatür deliksiz, su taşma deliksiz	✖	✖	✖	✖	✖	✔	✔	✖	✔	✖	✖	✖	✖	✖	✖	✖	✖	✖	✖	✔	✔	✔	✔	✖	✔	✖	✖	✖	✖	✖	✖	✖	✔
	4519BXXX-0052	0052	Tek armatür delikli, su taşma delikli	✖	✖	✖	✖	✖	✖	✖	✖	✖	✖	✖	✖	✖	✖	✖	✖	✖	✖	✖	✖	✖	✖	✖	✖	✖	✖	✖	✖	✖	✖	✖	✖	✖
	4519BXXX-1596	1596	İki armatür delikli, su taşma deliksiz	✖	✖	✖	✖	✖	✖	✖	✖	✖	✖	✖	✖	✖	✖	✖	✖	✖	✔	✖	✖	✖	✖	✖	✖	✖	✖	✖	✖	✖	✖	✖	✖	✖
	4251B4XX-0016	0016	Su taşma deliksiz, armatür deliksiz	✖	✖	✖	✖	✖	✔	✔	✖	✔	✖	✖	✖	✖	✖	✖	✖	✖	✖	✖	✔	✖	✔*	✖	✖	✖	✔*	✖	✖	✖	✖	✖	✖	✔*
	4522B403-0016	0016	Su taşma deliksiz, armatür deliksiz	✖	✖	✖	✖	✖	✔	✔	✖	✔	✖	✖	✖	✖	✖	✖	✖	✖	✖	✖	✔	✔	✔*	✖	✖	✖	✔*	✖	✖	✖	✖	✖	✖	✔*
	4520B403-0016	0016	Su taşma deliksiz, armatür deliksiz	✖	✖	✖	✖	✖	✖	✖	✖	✖	✖	✖	✖	✖	✖	✖	✖	✖	✖	✖	✔	✔	✖	✖	✖	✖	✖	✖	✖	✖	✖	✖	✖	✖
	4280B4XX-0016	0016	Su taşma deliksiz, armatür deliksiz	✖	✖	✖	✖	✖	✖	✖	✖	✖	✖	✖	✖	✖	✖	✖	✖	✖	✖	✖	✔	✔	✖	✖	✖	✖	✖	✖	✖	✖	✖	✖	✖	✖
	4446B403-0016	0016	Su taşma deliksiz, armatür deliksiz	✖	✖	✖	✖	✖	✖	✖	✖	✖	✖	✖	✖	✖	✖	✖	✖	✖	✖	✖	✔	✔	✖	✖	✖	✖	✖	✖	✖	✖	✖	✖	✖	✖
	4261B4XX-0041	041	Su taşma deliksiz, orta armatür delikli	✔	✔	✖	✖	✖	✖	✖	✖	✖	✖	✖	✔	✔	✖	✖	✖	✖	✔	✖	✖	✖	✖	✔	✖	✖	✖	✖	✖	✔	✖	✖	✖	✖
	4261B403-0041	0041		✔	✔	✖	✖	✖	✖	✖	✖	✖	✖	✖	✔	✔	✖	✖	✖	✖	✔	✖	✖	✖	✖	✔	✖	✖	✖	✖	✖	✔	✖	✖	✖	✖
	4279B4XX-0041	0041	Su taşma deliksiz, orta armatür delikli	✔	✔	✖	✖	✖	✖	✖	✖	✖	✖	✖	✔	✔	✖	✖	✖	✖	✔	✖	✖	✖	✖	✔	✖	✖	✖	✖	✖	✔	✖	✖	✖	✖
	4279B4XX-0871	0871	Su taşma deliksiz, 3 armatür delikli	✖	✖	✖	✖	✖	✖	✖	✖	✖	✖	✖	✖	✖	✖	✖	✖	✔	✖	✖	✖	✖	✖	✔	✖	✖	✖	✖	✖	✖	✖	✖	✖	✖
	4447B403-0041	0041		✔	✔	✖	✖	✖	✖	✖	✖	✖	✖	✖	✔	✔	✖	✖	✖	✖	✔	✖	✖	✖	✖	✔	✖	✖	✖	✖	✖	✔	✖	✖	✖	✖
	4447B4XX-0871	0871		✖	✖	✖	✖	✖	✖	✖	✖	✖	✖	✖	✖	✖	✖	✖	✖	✔	✖	✖	✖	✖	✖	✖	✔	✖	✖	✖	✖	✖	✖	✖	✖	✖
Frame	5707 5708 5709		Orta armatür delikli, su taşma delikli	✔	✔	✔	✔	✖	✖	✖	✖	✖	✖	✖	✔	✔	✖	✖	✖	✖	✖	✖	✖	✖	✖	✖	✔	✖	✖	✔	✖	✔	✔	✖	✖	✖
	5798		Orta armatür delikli, su taşma delikli	✔	✔	✔	✔	✖	✖	✖	✖	✖	✖	✖	✔	✔	✖	✖	✖	✖	✖	✖	✖	✖	✖	✖	✔	✖	✖	✔	✖	✔	✔	✖	✖	✖
	5799		Armatür deliksiz, su taşma deliksiz	✖	✖	✖	✖	✖	✖	✔	✔	✖	✔	✖	✖	✖	✖	✖	✖	✖	✖	✖	✖	✖	✔	✔	✖	✖	✖	✔	✖	✖	✖	✖	✖	✔
	5650 5651 5652 5653 5654		Armatür deliksiz, su taşma deliksiz	✖	✖	✖	✖	✔	✔	✔	✔	✖	✔	✖	✖	✖	✖	✔	✔	✖	✖	✖	✔	✔	✔	✔	✖	✖	✖	✔	✖	✖	✖	✔	✖	✔
	5655		Armatür deliksiz, su taşma deliksiz	✖	✖	✖	✖	✔	✔	✔	✔	✖	✔	✖	✖	✖	✖	✔	✔	✖	✖	✖	✔	✔	✔	✔	✖	✖	✖	✔	✖	✖	✖	✔	✖	✔
	5695 5696		Armatür delikli, su taşma deliksiz	✖	✖	✖	✖	✖	✖	✖	✖	✖	✖	✖	✖	✖	✖	✖	✖	✖	✔	✖	✖	✖	✖	✔	✖	✖	✖	✖	✖	✔	✖	✖	✖	✖

✔ Uyumlu ✖ Uyumlu Değil ✔* Uyumlu ama özel montaj ölçüsü kullanılmalı

Eczacıbaşı Yapı Gereçleri San. ve Tic. A.Ş.'nin ürünler ve teknik detaylarında değişiklik yapma hakkı saklıdır.

VitrA | ARTEMA

Artema armatür & VitrA lavabo uyum tablosu

| Armatürler | | |

VitrA | ARTEMA

Artema armatür & VitrA lavabo uyum tablosu

Lavabolar				Armatürler																																				
				Liquid																	İstanbul					Memoria							Brava				
SSG Seri	Kod	Özellik	Açıklama	A42749 Lavabo Bataryası Sağdan Kullanım	A42755 Lavabo Bataryası Soldan Kullanım	A42750 Lavabo Bataryası Sağdan Kullanım, Sifon Kumandalı	A42786 Lavabo Bataryası Soldan Kullanım, Sifon Kumandalı	A42791 Lavabo Bataryası Yüksek, Sağdan Kullanım	A42794 Lavabo Bataryası Yüksek, Soldan Kullanım	A42690 Ankastre Lavabo Bataryası, Kısa	A42689 Ankastre Lavabo Bataryası, Uzun	A42747 Lavabo Bataryası, (2 Delikli Lavabolar İçin)	A42748 Duvardan Lavabo Bataryası	A42775 Lavabo Bataryası, Yerden, Sağdan Kullanım	A42776 Lavabo Bataryası, Yerden, Soldan Kullanım	A42788 Temassız, Lavabo Bataryası, Elektrikli, Çift Su Girişli	A42787 Temassız, Lavabo Bataryası, Pilli, Çift Su Girişli	A42789 Temassız Lavabo Bataryası, Elektrikli, Çift Su Girişli, Yüksek	A42774 Temassız Lavabo Bataryası, Pilli, Çift Su Girişli, Yüksek	A41807 İstanbul Lavabo Bataryası. 3 delikli laav. İçin	A42304 Lavabo Bataryası 2 delikli	A41826 İstanbul Lavabo	A42231 İstanbul Ank. Lavabo	A42232 İstanbul Ank. Lavabo	A4231457/ A4231458 Ankastre Lavabo Bataryası	A4231557/ A4231558 Lavabo Bataryası 3 Delikli	A42329 Lavabo Bataryası	A42331 Lavabo Bataryası-Yüksek	A42345 Ankastre Lavabo Bataryası	A42330 Lavabo Bataryası SK	A42332 Lavabo Bataryası-Yüksek SK	A42608 Lavabo Bataryası	A42609 Lavabo Bataryası SK	A42610 Lavabo Bataryası(Yüksek)	A42611 Lavabo Bataryası(Yüksek-SK)	A42394 Ankastre Lavabo Bataryası
Outline	5991 5992 5993 5994 5995		Armatür deliksiz, su taşma deliksiz	✖	✖	✖	✖	✔	✔	✔	✔	✖	✔	✖	✖	✖	✖	✔	✔	✖	✖	✖	✔	✔	✔	✖	✖	✔	✖	✖	✖	✖	✖	✖	✔	✖	✔
Sento	5945B003-0029 5945B003-0921		Sağdan Tek armatür delikli, su taşma delikli	✔	✔	✔	✔	✖	✖	✖	✖	✖	✖	✖	✖	✔	✔	✖	✖	✖	✖	✔	✖	✖	✖	✖	✔	✔	✖	✖	✔	✖	✔	✔	✖	✖	✖
	5946 5947 5947 5948 5637		Orta armatür delikli, su taşma delikli	✔	✔	✔	✔	✖	✖	✖	✖	✖	✖	✖	✖	✔	✔	✖	✖	✖	✖	✔	✖	✖	✖	✖	✖	✔	✖	✖	✔	✖	✔	✔	✖	✖	✖
	5949		Orta armatür delikli, su taşma delikli	✔	✔	✔	✔	✖	✖	✖	✖	✖	✖	✖	✖	✔	✔	✖	✖	✖	✖	✖	✖	✖	✖	✖	✖	✔	✖	✖	✔	✖	✔	✔	✖	✖	✖
Valarte	7800Bxxx-0012		Armatür deliksiz, su taşma delikli	✖	✖	✖	✖	✖	✖	✔	✔	✖	✔	✖	✖	✖	✖	✖	✖	✖	✖	✖	✔	✔	✔	✔	✔	✔	✖	✔	✔	✖	✔	✔	✖	✖	✔
	7801Bxxx-0001		Orta armatür delikli, su taşma delikli	✔	✔	✔	✔	✖	✖	✖	✖	✖	✖	✖	✖	✔	✔	✖	✖	✖	✖	✖	✖	✖	✖	✖	✖	✔	✖	✖	✔	✖	✔	✔	✖	✖	✖
	7801Bxxx-0033		3 armatür delikli, su taşma delikli	✖	✖	✖	✖	✖	✖	✖	✖	✖	✖	✖	✖	✖	✖	✖	✖	✔	✖	✖	✖	✖	✖	✖	✖	✖	✖	✖	✖	✖	✖	✖	✖	✖	✖
	7802Bxxx-0001		Orta armatür delikli, su taşma delikli	✔	✔	✔	✔	✖	✖	✖	✖	✖	✖	✖	✖	✔	✔	✖	✖	✖	✖	✖	✖	✖	✖	✖	✖	✔	✖	✖	✔	✖	✔	✔	✖	✖	✖
	7802Bxxx-0033		3 armatür delikli, su taşma delikli	✖	✖	✖	✖	✖	✖	✖	✖	✖	✖	✖	✖	✖	✖	✖	✖	✔	✖	✖	✖	✖	✖	✖	✖	✖	✖	✖	✖	✖	✖	✖	✖	✖	✖
	7803Bxxx-0001		Orta armatür delikli, su taşma delikli	✔	✔	✔	✔	✖	✖	✖	✖	✖	✖	✖	✖	✔	✔	✖	✖	✖	✖	✖	✖	✖	✖	✖	✖	✔	✖	✖	✔	✖	✔	✔	✖	✖	✖
	7803Bxxx-0033		3 armatür delikli, su taşma delikli	✖	✖	✖	✖	✖	✖	✖	✖	✖	✖	✖	✖	✖	✖	✖	✖	✔	✖	✖	✖	✖	✖	✖	✖	✖	✖	✖	✖	✖	✖	✖	✖	✖	✖
Efes	6155BX03-0001	0001		✔	✔	✔	✔	✔	✔	✖	✖	✖	✖	✖	✖	✔	✔	✔	✔	✖	✖	✖	✖	✖	✖	✖	✖	✔	✖	✖	✔	✖	✔	✔	✖	✖	✖
	6155BX03-0033	0033		✖	✖	✖	✖	✖	✖	✖	✖	✖	✖	✖	✖	✖	✖	✖	✖	✖	✖	✖	✖	✖	✖	✖	✖	✖	✖	✖	✖	✖	✖	✖	✖	✖	✖
	6055BX03-0001	0001		✔	✔	✔	✔	✔	✔	✖	✖	✖	✖	✖	✖	✔	✔	✔	✔	✖	✖	✖	✖	✖	✖	✖	✖	✔	✖	✖	✔	✖	✔	✔	✖	✖	✖
	6055BX03-0033	0033		✖	✖	✖	✖	✖	✖	✖	✖	✖	✖	✖	✖	✖	✖	✖	✖	✖	✖	✖	✖	✖	✖	✖	✖	✖	✖	✖	✖	✖	✖	✖	✖	✖	✖
	5801BX03-0012		Su taşma deliksiz, armatür deliksiz, yanım tezgah üstü lavabo	✔	✔	✖	✖	✖	✖	✔*	✔*	✖	✔*	✖	✖	✔	✔	✖	✖	✖	✖	✔	✔*	✔*	✖	✔*	✔*	✔	✖	✖	✔	✖	✔	✖	✖	✖	✔*
	5800BX03-0012		Su taşma deliksiz, armatür deliksiz, tezgah altı lavabo	✔	✔	✖	✖	✖	✖	✔*	✔*	✖	✔*	✖	✖	✔	✔	✖	✖	✖	✖	✔	✔*	✔*	✖	✔*	✔*	✔	✖	✖	✔	✖	✔	✖	✖	✖	✔*
	6209BX03-0001	0001		✔	✔	✔	✔	✔	✔	✖	✖	✖	✖	✖	✖	✔	✔	✔	✔	✖	✖	✖	✖	✖	✖	✖	✖	✔	✖	✖	✔	✖	✔	✔	✖	✖	✖
	6209BX03-0033	0033		✖	✖	✖	✖	✖	✖	✖	✖	✖	✖	✖	✖	✖	✖	✖	✖	✖	✖	✖	✖	✖	✖	✖	✖	✖	✖	✖	✖	✖	✖	✖	✖	✖	✖
W.Jewels	4334-B003-0018 4334-B070-0018 4334-B043-0018 4334-B049-0018 427200 4334-B471-0018 4334-B472-0018 4334-B473-0018 Çanak kullanımı	0018	Su taşma deliksiz, orta armatür deliksiz	✖	✖	✖	✖	✔*	✔*	✔*	✔*	✖	✔*	✖	✖	✖	✖	✔*	✔*	✖	✖	✖	✔*	✔*	✔*	✖	✖	✔*	✔*	✖	✖	✖	✖	✔*	✖	✖	✔*
	4334-B003-0018 4334-B070-0018 4334-B043-0018 4334-B049-0018 427200 4334-B471-0018 4334-B472-0018 4334-B473-0018 Tezgahüstü kullanımı	0018	Su taşma deliksiz, orta armatür deliksiz	✖	✖	✖	✖	✔*	✔*	✔*	✔*	✖	✔*	✖	✖	✖	✖	✔*	✔*	✖	✖	✖	✔*	✔*	✔*	✖	✖	✔*	✔*	✖	✖	✖	✖	✔*	✖	✖	✔*
	4334-B003-0018 4334-B070-0018 4334-B043-0018 4334-B049-0018 427200 4334-B471-0018 4334-B472-0018 4334-B473-0018 Tezgahaltı	0018	Su taşma deliksiz, orta armatür deliksiz	✔*	✔*	✖	✖	✖	✖	✔*	✔*	✖	✔*	✖	✖	✔*	✔*	✖	✖	✖	✖	✔*	✔*	✔*	✔*	✖	✔*	✔*	✖	✖	✖	✖	✔*	✖	✖	✖	✔*

✔ Uyumlu ✖ Uyumlu Değil ✔* Uyumlu ama özel montaj ölçüsü kullanılmalı

Eczacıbaşı Yapı Gereçleri San. ve Tic. A.Ş.'nin ürünler ve teknik detaylarında değişiklik yapma hakkı saklıdır.

VitrA | ARTEMA

Artema armatür & VitrA lavabo uyum tablosu

| Armatürler | | |

VitrA | ARTEMA

Artema armatür & VitrA lavabo uyum tablosu

Lavabolar				Armatürler																																				
				Liquid																	İstanbul					Memoria							Brava				
SSG Seri	Kod	Özellik	Açıklama	**A42749** Lavabo Bataryası Sağdan Kullanım	**A42755** Lavabo Bataryası Soldan Kullanım	**A42750** Lavabo Bataryası Sağdan Kullanım, Sifon Kumandalı	**A42786** Lavabo Bataryası Soldan Kullanım, Sifon Kumandalı	**A42791** Lavabo Bataryası Yüksek, Sağdan Kullanım	**A42794** Lavabo Bataryası Yüksek, Soldan Kullanım	**A42690** Ankastre Lavabo Bataryası, Kısa	**A42689** Ankastre Lavabo Bataryası, Uzun	**A42747** Lavabo Bataryası, (2 Delikli Lavabolar İçin)	**A42748** Duvardan Lavabo Bataryası	**A42775** Lavabo Bataryası, Yerden, Sağdan Kullanım	**A42776** Lavabo Bataryası, Yerden, Soldan Kullanım	**A42788** Temassız, Lavabo Bataryası, Elektrikli, Çift Su Girişli	**A42787** Temassız, Lavabo Bataryası, Pilli, Çift Su Girişli	**A42789** Temassız Lavabo Bataryası, Elektrikli, Çift Su Girişli, Yüksek	**A42774** Temassız Lavabo Bataryası, Pilli, Çift Su Girişli, Yüksek	**A41807** İstanbul Lavabo Bataryası. 3 delikli laav. İçin	**A42304** Lavabo Bataryası 2 delikli	**A41826** İstanbul Lavabo	**A42231** İstanbul Ank. Lavabo	**A42232** İstanbul Ank. Lavabo	**A4231457/ A4231458** Ankastre Lavabo Bataryası	**A4231557/ A4231558** Lavabo Bataryası 3 Delikli	**A42329** Lavabo Bataryası	**A42331** Lavabo Bataryası-Yüksek	**A42345** Ankastre Lavabo Bataryası	**A42330** Lavabo Bataryası SK	**A42332** Lavabo Bataryası-Yüksek SK	**A42608** Lavabo Bataryası	**A42609** Lavabo Bataryası SK	**A42610** Lavabo Bataryası(Yüksek)	**A42611** Lavabo Bataryası(Yüksek-SK)	**A42394** Ankastre Lavabo Bataryası
W.Jewels	4441BX03-1361 4441B091-2000 4441B071-0016 4441B072-0016 4441B073-0016			✖	✖	✖	✖	✔*	✔*	✔*	✔*	✖	✔*	✖	✖	✖	✖	✔*	✔*	✖	✖	✔*	✔*	✔*	✔*	✖	✖	✔*	✔*	✖	✔*	✖	✖	✔*	✔*	✔*
	4442BX03-1361 4442B071-0016 4442B072-0016 4442B073-0016			✖	✖	✖	✖	✔*	✔*	✔*	✔*	✖	✔*	✖	✖	✖	✖	✔*	✔*	✖	✖	✔*	✔*	✔*	✔*	✔*	✖	✖	✔*	✖	✔*	✖	✖	✔*	✔*	✔*
Nest	5680		45 cm tezgah üzeri lavabo(Tek armatür delikli)	✔	✔	✔	✔	✖	✖	✖	✖	✖	✖	✖	✖	✔	✔	✖	✖	✖	✖	✔	✖	✖	✖	✖	✖	✔	✖	✖	✔	✔	✔	✖	✖	✖
	5681BX03-0001	0001	Su taşma delikli, orta armatür delikli	✔	✔	✔	✔	✖	✖	✖	✖	✖	✖	✖	✖	✔	✔	✖	✖	✖	✖	✔	✖	✖	✖	✖	✖	✔	✖	✖	✔	✔	✔	✖	✖	✖
	5681BX03-0033	0033	Su taşma delikli, 3 armatür delikli	✖	✖	✖	✖	✖	✖	✖	✖	✖	✖	✖	✖	✖	✖	✖	✖	✔	✖	✖	✖	✖	✖	✖	✔	✖	✖	✖	✖	✖	✖	✖	✖	✖
	5682BX03-0001	0001	Su taşma delikli, orta armatür delikli	✔	✔	✔	✔	✔	✔	✖	✖	✖	✖	✖	✖	✔	✔	✔	✔	✖	✖	✔	✖	✖	✖	✖	✖	✔	✖	✖	✔	✔	✔	✖	✖	✖
	5682BX03-0033	0033	Su taşma delikli, 3 armatür delikli	✖	✖	✖	✖	✖	✖	✖	✖	✖	✖	✖	✖	✖	✖	✖	✖	✔	✖	✖	✖	✖	✖	✖	✖	✖	✖	✖	✖	✖	✖	✖	✖	✖
	5683BX03-0001	0001	Su taşma delikli, orta armatür delikli	✔	✔	✔	✔	✖	✖	✖	✖	✖	✖	✖	✖	✔	✔	✖	✖	✖	✖	✔	✖	✖	✖	✖	✖	✔	✖	✖	✔	✔	✔	✖	✖	✖
	5683BX03-0033	0033	Su taşma delikli, 3 armatür delikli	✖	✖	✖	✖	✖	✖	✖	✖	✖	✖	✖	✖	✖	✖	✖	✖	✔	✖	✖	✖	✖	✖	✖	✖	✖	✖	✖	✖	✖	✖	✖	✖	✖
	5684BX03-0001	0001	Su taşma delikli, orta armatür delikli	✔	✔	✔	✔	✖	✖	✖	✖	✖	✖	✖	✖	✔	✔	✖	✖	✖	✖	✔	✖	✖	✖	✖	✖	✔	✖	✖	✔	✔	✔	✖	✖	✖
	5685BX03-0001	0001	Su taşma delikli, orta armatür delikli	✔	✔	✔	✔	✖	✖	✖	✖	✖	✖	✖	✖	✔	✔	✖	✖	✖	✖	✔	✖	✖	✖	✖	✖	✔	✖	✖	✔	✔	✔	✖	✖	✖
	5685BX03-0033	0033	Su taşma delikli, 3 armatür delikli	✖	✖	✖	✖	✖	✖	✖	✖	✖	✖	✖	✖	✖	✖	✖	✖	✔	✖	✖	✖	✖	✖	✖	✖	✖	✖	✖	✖	✖	✖	✖	✖	✖
	5686BX03-0001	0001	Su taşma delikli, orta armatür delikli	✔	✔	✔	✔	✖	✖	✖	✖	✖	✖	✖	✖	✔	✔	✖	✖	✖	✖	✔	✖	✖	✖	✖	✖	✔	✖	✖	✔	✔	✔	✖	✖	✖
	5686BX03-0033	0033	Su taşma delikli, 3 armatür delikli	✖	✖	✖	✖	✖	✖	✖	✖	✖	✖	✖	✖	✖	✖	✖	✖	✔	✖	✖	✖	✖	✖	✖	✖	✖	✖	✖	✖	✖	✖	✖	✖	✖
	5687BX03-0001	0001	Su taşma delikli, orta armatür delikli	✔	✔	✔	✔	✖	✖	✖	✖	✖	✖	✖	✖	✔	✔	✖	✖	✖	✖	✔	✖	✖	✖	✖	✖	✔	✖	✖	✔	✔	✔	✖	✖	✖
	5687BX03-0033	0033	Su taşma delikli, 3 armatür delikli	✖	✖	✖	✖	✖	✖	✖	✖	✖	✖	✖	✖	✖	✖	✖	✖	✔	✖	✖	✖	✖	✖	✖	✖	✖	✖	✖	✖	✖	✖	✖	✖	✖
	5689BX03-0029	0029	Su taşma delikli, sağ armatür delikli compact lavabo	✔	✔	✔	✔	✖	✖	✖	✖	✖	✖	✖	✖	✔	✔	✖	✖	✖	✖	✔	✖	✖	✖	✖	✖	✔	✖	✖	✔	✔	✔	✖	✖	✖
	5687B003-1072	1072	Orta armatür delikli, su taflma delikli, LED ışıklı	✔	✔	✔	✔	✖	✖	✖	✖	✖	✖	✖	✖	✔	✔	✖	✖	✖	✖	✔	✖	✖	✖	✖	✖	✔	✖	✖	✔	✔	✔	✖	✖	✖
Metropole	7011Bxxx-5300		Tek armatür delikli, su taşma delikli, sensör kontrollü	✖	✖	✖	✖	✖	✖	✖	✖	✖	✖	✖	✖	✖	✖	✖	✖	✖	✖	✖	✖	✖	✖	✖	✖	✖	✖	✖	✖	✖	✖	✖	✖	✖
	7011Bxxx-5301		Tek armatür delikli, su taşma delikli, bas butonlu	✖	✖	✖	✖	✖	✖	✖	✖	✖	✖	✖	✖	✖	✖	✖	✖	✖	✖	✖	✖	✖	✖	✖	✖	✖	✖	✖	✖	✖	✖	✖	✖	✖
	7011Bxxx-5302		Tek armatür delikli, su taşma deliksiz, sensör kontrollü	✖	✖	✖	✖	✖	✖	✖	✖	✖	✖	✖	✖	✖	✖	✖	✖	✖	✖	✖	✖	✖	✖	✖	✖	✖	✖	✖	✖	✖	✖	✖	✖	✖
	7011Bxxx-5303		Tek armatür delikli, su taşma deliksiz, bas butonlu	✖	✖	✖	✖	✖	✖	✖	✖	✖	✖	✖	✖	✖	✖	✖	✖	✖	✖	✖	✖	✖	✖	✖	✖	✖	✖	✖	✖	✖	✖	✖	✖	✖
	5660		Tek delikli	✔	✔	✔	✔	✖	✖	✖	✖	✖	✖	✖	✖	✔	✔	✖	✖	✖	✖	✔	✖	✖	✖	✖	✖	✔	✖	✖	✔	✔	✔	✖	✖	✖
	5661		Tek delikli	✔	✔	✔	✔	✖	✖	✖	✖	✖	✖	✖	✖	✔	✔	✖	✖	✖	✖	✔	✖	✖	✖	✖	✖	✔	✖	✖	✔	✔	✔	✖	✖	✖
	5662		Tek delikli	✔	✔	✔	✔	✖	✖	✖	✖	✖	✖	✖	✖	✔	✔	✖	✖	✖	✖	✔	✖	✖	✖	✖	✖	✔	✖	✖	✔	✔	✔	✖	✖	✖
	5663		Tek delikli	✔	✔	✔	✔	✖	✖	✖	✖	✖	✖	✖	✖	✔	✔	✖	✖	✖	✖	✔	✖	✖	✖	✖	✖	✔	✖	✖	✔	✔	✔	✖	✖	✖
	5664		Tek delikli	✔	✔	✔	✔	✖	✖	✖	✖	✖	✖	✖	✖	✔	✔	✖	✖	✖	✖	✔	✖	✖	✖	✖	✖	✔	✖	✖	✔	✔	✔	✖	✖	✖
	5665		Tek delikli	✔	✔	✔	✔	✖	✖	✖	✖	✖	✖	✖	✖	✔	✔	✖	✖	✖	✖	✔	✖	✖	✖	✖	✖	✔	✖	✖	✔	✔	✔	✖	✖	✖
	5940BX03-0012 5940BX03-0016			✖	✖	✖	✖	✔	✔	✔*	✔*	✖	✔*	✖	✖	✖	✖	✔	✔	✖	✖	✖	✔*	✔*	✔*	✔*	✖	✖	✔*	✖	✔*	✖	✖	✔*	✖	✔*
	5940BX03-1082 5940BX03-1083			✔	✔	✖	✖	✖	✖	✖	✖	✖	✖	✖	✖	✔	✔	✖	✖	✖	✖	✔	✖	✖	✖	✖	✖	✔	✖	✖	✔	✔	✔	✖	✖	✖
	5942BX03-0012 5942BX03-0016			✖	✖	✖	✖	✔*	✔*	✔*	✔*	✖	✔*	✖	✖	✖	✖	✔*	✔*	✖	✖	✖	✔*	✔*	✔*	✔*	✖	✖	✔*	✖	✔*	✖	✖	✔*	✔*	✔*
	5942BX03-1082 5942BX03-1083			✔	✔	✖	✖	✖	✖	✖	✖	✖	✖	✖	✖	✔	✔	✖	✖	✖	✖	✔	✖	✖	✖	✖	✖	✔	✖	✖	✔	✔	✔	✖	✖	✖
	5941BX03-0001 5941BX03-0041			✔	✔	✖	✖	✖	✖	✖	✖	✖	✖	✖	✖	✔	✔	✖	✖	✖	✖	✔	✖	✖	✖	✖	✖	✔	✖	✖	✔	✔	✔	✖	✖	✖
	5943BX03-0001 5943BX03-0041			✔	✔	✖	✖	✖	✖	✖	✖	✖	✖	✖	✖	✔	✔	✖	✖	✖	✖	✔	✖	✖	✖	✖	✖	✔	✖	✖	✔	✔	✔	✖	✖	✖
	5669		Çanak	✖	✖	✖	✖	✔	✔	✔	✔	✖	✔	✖	✖	✖	✖	✔	✔	✖	✖	✖	✔	✔	✔	✔	✖	✖	✔	✖	✔	✖	✖	✔	✔	✔

✔ Uyumlu ✖ Uyumlu Değil ✔* Uyumlu ama özel montaj ölçüsü kullanılmalı

Eczacıbaşı Yapı Gereçleri San. ve Tic. A.Ş.'nin ürünler ve teknik detaylarında değişiklik yapma hakkı saklıdır.

VitrA | ARTEMA

Artema armatür & VitrA lavabo uyum tablosu

| Armatürler | | |

VitrA | ARTEMA

Artema armatür & VitrA lavabo uyum tablosu

Lavabolar				Armatürler																																				
				Liquid																	İstanbul					Memoria							Brava						
SSG Seri	Kod	Özellik	Açıklama	**A42749** Lavabo Bataryası Sağdan Kullanım	**A42755** Lavabo Bataryası Soldan Kullanım	**A42750** Lavabo Bataryası Sağdan Kullanım, Sifon Kumandalı	**A42786** Lavabo Bataryası Soldan Kullanım, Sifon Kumandalı	**A42791** Lavabo Bataryası Yüksek, Sağdan Kullanım	**A42794** Lavabo Bataryası Yüksek, Soldan Kullanım	**A42690** Ankastre Lavabo Bataryası, Kısa	**A42689** Ankastre Lavabo Bataryası, Uzun	**A42747** Lavabo Bataryası, (2 Delikli Lavabolar İçin)	**A42748** Duvardan Lavabo Bataryası	**A42775** Lavabo Bataryası, Yerden, Sağdan Kullanım	**A42776** Lavabo Bataryası, Yerden, Soldan Kullanım	**A42788** Temassız, Lavabo Bataryası, Elektrikli, Çift Su Girişli	**A42787** Temassız, Lavabo Bataryası, Pilli, Çift Su Girişli	**A42789** Temassız Lavabo Bataryası, Elektrikli, Çift Su Girişli, Yüksek	**A42774** Temassız Lavabo Bataryası, Pilli, Çift Su Girişli, Yüksek	**A41807** İstanbul Lavabo Bataryası: 3 delikli laav. İçin	**A42304** Lavabo Bataryası 2 delikli	**A41826** İstanbul Lavabo	**A42231** İstanbul Ank. Lavabo	**A42232** İstanbul Ank. Lavabo	**A4231457/ A4231458** Ankastre Lavabo Bataryası	**A4231557/ A4231558** Lavabo Bataryası 3 Delikli	**A42329** Lavabo Bataryası	**A42331** Lavabo Bataryası-Yüksek	**A42345** Ankastre Lavabo Bataryası	**A42330** Lavabo Bataryası SK	**A42332** Lavabo Bataryası-Yüksek SK	**A42608** Lavabo Bataryası	**A42609** Lavabo Bataryası SK	**A42610** Lavabo Bataryası(Yüksek)	**A42611** Lavabo Bataryası(Yüksek-SK)	**A42394** Ankastre Lavabo Bataryası
Metropole	M58000018001			✔	✔	✖	✖	✖	✖	✔*	✔*	✖	✔*	✖	✖	✔	✔	✖	✖	✖	✖	✔	✖	✔	✖	✔*	✖	✖	✔	✖	✖	✔*	✖	✖	✔*
	M58000018002			✔	✔	✖	✖	✖	✖	✔*	✔*	✖	✔*	✖	✖	✔	✔	✖	✖	✖	✖	✔	✖	✔	✖	✔*	✖	✖	✔	✖	✖	✔*	✖	✖	✔*
	M58000018003			✔	✔	✖	✖	✖	✖	✔*	✔*	✖	✔*	✖	✖	✔	✔	✖	✖	✖	✖	✔	✖	✔	✖	✔*	✖	✖	✔	✖	✖	✔*	✖	✖	✔*
	5670		Monoblock	✖	✖	✖	✖	✖	✖	✔	✔	✖	✔	✖	✖	✖	✖	✖	✖	✖	✖	✖	✖	✖	✖	✔	✖	✖	✖	✔	✖	✖	✖	✖	✔
	5668		Çanak	✖	✖	✖	✖	✔*	✔*	✔*	✔*	✖	✔*	✖	✖	✖	✖	✔*	✔*	✖	✖	✖	✔*	✔*	✖	✔*	✔*	✔*	✖	✔*	✖	✖	✔*	✔*	✔*
	5666		Çanak	✖	✖	✖	✖	✔*	✔*	✔*	✔*	✖	✔*	✖	✖	✖	✖	✔*	✔*	✖	✖	✖	✔*	✔*	✖	✔*	✔*	✔*	✖	✔*	✖	✖	✔*	✔*	✔*
	5667		Çanak	✖	✖	✖	✖	✔*	✔*	✔*	✔*	✖	✔*	✖	✖	✖	✖	✔*	✔*	✖	✖	✖	✔*	✔*	✖	✔*	✔*	✔*	✖	✔*	✖	✖	✔*	✔*	✔*
	5679BX03-0001		Su taşma delikli, orta armatür delikli	✔	✔	✔	✔	✖	✖	✖	✖	✖	✖	✖	✖	✔	✔	✖	✖	✖	✖	✔	✖	✖	✖	✖	✖	✖	✔	✖	✔	✔	✖	✖	✖
	5658		iki armatür delikli, su taşma delikli	✔	✔	✖	✖	✖	✖	✖	✖	✖	✖	✖	✖	✔	✔	✖	✖	✖	✖	✔	✖	✖	✖	✖	✖	✖	✔	✖	✖	✔	✖	✖	✖
	7525BXXX-0001		Tek armatür delikli, su taşma delikli	✔	✔	✖	✖	✖	✖	✖	✖	✖	✖	✖	✖	✔	✔	✖	✖	✖	✖	✔	✖	✖	✖	✖	✖	✖	✔	✖	✖	✔	✖	✖	✖
	7525BXXX-0041		Tek armatür delikli, su taşma deliksiz	✔	✔	✖	✖	✖	✖	✖	✖	✖	✖	✖	✖	✔	✔	✖	✖	✖	✖	✔	✖	✖	✖	✖	✖	✖	✔	✖	✖	✔	✖	✖	✖
	7525BXXX-0973		Tek armatür delikli, su taşma delikli, çanak lavabo	✔	✔	✖	✖	✖	✖	✖	✖	✖	✖	✖	✖	✔	✔	✖	✖	✖	✖	✔	✖	✖	✖	✖	✖	✖	✔	✖	✖	✔	✖	✖	✖
	7525BXXX-0937		Tek armatür delikli, su taşma deliksiz, çanak lavabo	✔	✔	✖	✖	✖	✖	✖	✖	✖	✖	✖	✖	✔	✔	✖	✖	✖	✖	✔	✖	✖	✖	✖	✖	✖	✔	✖	✖	✔	✖	✖	✖
	7526BXXX-0001		Tek armatür delikli, su taşma delikli	✔	✔	✖	✖	✖	✖	✖	✖	✖	✖	✖	✖	✔	✔	✖	✖	✖	✖	✔	✖	✖	✖	✖	✖	✖	✔	✖	✖	✔	✖	✖	✖
	7526BXXX-0041		Tek armatür delikli, su taşma deliksiz	✔	✔	✖	✖	✖	✖	✖	✖	✖	✖	✖	✖	✔	✔	✖	✖	✖	✖	✔	✖	✖	✖	✖	✖	✖	✔	✖	✖	✔	✖	✖	✖
	7526BXXX-0973		Tek armatür delikli, su taşma delikli, çanak lavabo	✔	✔	✖	✖	✖	✖	✖	✖	✖	✖	✖	✖	✔	✔	✖	✖	✖	✖	✔	✖	✖	✖	✖	✖	✖	✔	✖	✖	✔	✖	✖	✖
	7526BXXX-0937		Tek armatür delikli, su taşma deliksiz, çanak lavabo	✔	✔	✖	✖	✖	✖	✖	✖	✖	✖	✖	✖	✔	✔	✖	✖	✖	✖	✔	✖	✖	✖	✖	✖	✖	✔	✖	✖	✔	✖	✖	✖
	7527BXXX-0001		Tek armatür delikli, su taşma delikli	✔	✔	✖	✖	✖	✖	✖	✖	✖	✖	✖	✖	✔	✔	✖	✖	✖	✖	✔	✖	✖	✖	✖	✖	✖	✔	✖	✖	✔	✖	✖	✖
	7527BXXX-0041		Tek armatür delikli, su taşma deliksiz	✔	✔	✖	✖	✖	✖	✖	✖	✖	✖	✖	✖	✔	✔	✖	✖	✖	✖	✔	✖	✖	✖	✖	✖	✖	✔	✖	✖	✔	✖	✖	✖
	7527BXXX-0973		Tek armatür delikli, su taşma delikli, çanak lavabo	✔	✔	✖	✖	✖	✖	✖	✖	✖	✖	✖	✖	✔	✔	✖	✖	✖	✖	✔	✖	✖	✖	✖	✖	✖	✔	✖	✖	✔	✖	✖	✖
	7527BXXX-0937		Tek armatür delikli, su taşma deliksiz, çanak lavabo	✔	✔	✖	✖	✖	✖	✖	✖	✖	✖	✖	✖	✔	✔	✖	✖	✖	✖	✔	✖	✖	✖	✖	✖	✖	✔	✖	✖	✔	✖	✖	✖
	7528BXXX-0001		Tek armatür delikli, su taşma delikli	✔	✔	✖	✖	✖	✖	✖	✖	✖	✖	✖	✖	✔	✔	✖	✖	✖	✖	✔	✖	✖	✖	✖	✖	✖	✔	✖	✖	✔	✖	✖	✖
	7528BXXX-0041		Tek armatür delikli, su taşma deliksiz	✔	✔	✖	✖	✖	✖	✖	✖	✖	✖	✖	✖	✔	✔	✖	✖	✖	✖	✔	✖	✖	✖	✖	✖	✖	✔	✖	✖	✔	✖	✖	✖
	7528BXXX-0973		Tek armatür delikli, su taşma delikli, çanak lavabo	✔	✔	✖	✖	✖	✖	✖	✖	✖	✖	✖	✖	✔	✔	✖	✖	✖	✖	✔	✖	✖	✖	✖	✖	✖	✔	✖	✖	✔	✖	✖	✖
	7528BXXX-0937		Tek armatür delikli, su taşma deliksiz, çanak lavabo	✔	✔	✖	✖	✖	✖	✖	✖	✖	✖	✖	✖	✔	✔	✖	✖	✖	✖	✔	✖	✖	✖	✖	✖	✖	✔	✖	✖	✔	✖	✖	✖
	7529BXXX-0001		Tek armatür delikli, su taşma delikli	✔	✔	✖	✖	✖	✖	✖	✖	✖	✖	✖	✖	✔	✔	✖	✖	✖	✖	✔	✖	✖	✖	✖	✖	✖	✔	✖	✖	✔	✖	✖	✖
	7529BXXX-0041		Tek armatür delikli, su taşma deliksiz	✔	✔	✖	✖	✖	✖	✖	✖	✖	✖	✖	✖	✔	✔	✖	✖	✖	✖	✔	✖	✖	✖	✖	✖	✖	✔	✖	✖	✔	✖	✖	✖
	7529BXXX-0973		Tek armatür delikli, su taşma delikli, çanak lavabo	✔	✔	✖	✖	✖	✖	✖	✖	✖	✖	✖	✖	✔	✔	✖	✖	✖	✖	✔	✖	✖	✖	✖	✖	✖	✔	✖	✖	✔	✖	✖	✖
	7529BXXX-0937		Tek armatür delikli, su taşma deliksiz, çanak lavabo	✔	✔	✖	✖	✖	✖	✖	✖	✖	✖	✖	✖	✔	✔	✖	✖	✖	✖	✔	✖	✖	✖	✖	✖	✖	✔	✖	✖	✔	✖	✖	✖
	7530BXXX-0001		İki armatür delikli, su taşma delikli	✔	✔	✖	✖	✖	✖	✖	✖	✖	✖	✖	✖	✔	✔	✖	✖	✖	✖	✔	✖	✖	✖	✖	✖	✖	✔	✖	✖	✔	✖	✖	✖
	7530BXXX-0041		İki armatür delikli, su taşma deliksiz	✔	✔	✖	✖	✖	✖	✖	✖	✖	✖	✖	✖	✔	✔	✖	✖	✖	✖	✔	✖	✖	✖	✖	✖	✖	✔	✖	✖	✔	✖	✖	✖
	7530BXXX-0973		İki armatür delikli, su taşma delikli, çanak lavabo	✔	✔	✖	✖	✖	✖	✖	✖	✖	✖	✖	✖	✔	✔	✖	✖	✖	✖	✔	✖	✖	✖	✖	✖	✖	✔	✖	✖	✔	✖	✖	✖
	7530BXXX-0937		İki armatür delikli, su taşma deliksiz, çanak lavabo	✔	✔	✖	✖	✖	✖	✖	✖	✖	✖	✖	✖	✔	✔	✖	✖	✖	✖	✔	✖	✖	✖	✖	✖	✖	✔	✖	✖	✔	✖	✖	✖
	7531BXXX-0001		Tek armatür delikli, su taşma delikli, yarım tezgah lavabo	✔	✔	✖	✖	✖	✖	✖	✖	✖	✖	✖	✖	✔	✔	✖	✖	✖	✖	✔	✖	✖	✖	✖	✖	✖	✔	✖	✖	✔	✖	✖	✖
	7532BXXX-0673		Armatür deliksiz, su taşma delikli, çanak lavabo	✖	✖	✖	✖	✔	✔	✔*	✔*	✖	✔*	✖	✖	✖	✖	✔	✔	✖	✖	✖	✔*	✔*	✔*	✖	✖	✔*	✔*	✖	✖	✖	✖	✔*	✖	✔*
	7532BXXX-1398		Armatür deliksiz, su taşma deliksiz, çanak lavabo	✖	✖	✖	✖	✔	✔	✔*	✔*	✖	✔*	✖	✖	✖	✖	✔	✔	✖	✖	✖	✔*	✔*	✔*	✔*	✖	✔*	✔*	✖	✖	✖	✖	✔*	✖	✔*
	7532BXXX-1082		Armatür deliksiz, su taşma delikli, tezgahaltı lavabo	✔	✔	✖	✖	✖	✖	✖	✔*	✖	✖	✖	✖	✔	✔	✖	✖	✖	✖	✔	✔*	✔*	✔*	✖	✔	✔*	✔	✖	✖	✔	✔	✖	✖	✔*
	7532BXXX-1083		Armatür deliksiz, su taşma deliksiz, tezgahaltı lavabo	✔	✔	✖	✖	✖	✖	✖	✔*	✖	✖	✖	✖	✔	✔	✖	✖	✖	✖	✔	✔*	✔*	✔*	✖	✔	✔*	✔	✖	✖	✔	✔	✖	✖	✔*
	7533BXXX-0673		Armatür deliksiz, su taşma delikli, çanak lavabo	✖	✖	✖	✖	✔	✔	✔*	✔*	✖	✔*	✖	✖	✖	✖	✔	✔	✖	✖	✖	✔*	✔*	✔*	✖	✖	✔*	✔*	✖	✖	✖	✖	✔*	✖	✔*
	7533BXXX-1398		Armatür deliksiz, su taşma deliksiz, çanak lavabo	✖	✖	✖	✖	✔	✔	✔*	✔*	✖	✔*	✖	✖	✖	✖	✔	✔	✖	✖	✖	✔*	✔*	✔*	✖	✖	✔*	✔*	✖	✖	✖	✖	✔*	✖	✔*
	7533BXXX-1082		Armatür deliksiz, su taşma delikli, tezgahaltı lavabo	✔	✔	✖	✖	✖	✖	✖	✔*	✖	✖	✖	✖	✔	✔	✖	✖	✖	✖	✔	✔*	✔*	✔*	✖	✔	✔*	✔	✖	✖	✔	✔	✖	✖	✔*
	7533BXXX-1083		Armatür deliksiz, su taşma deliksiz, tezgahaltı lavabo	✔	✔	✖	✖	✖	✖	✖	✔*	✖	✖	✖	✖	✔	✔	✖	✖	✖	✖	✔	✔*	✔*	✔*	✖	✔	✔*	✔	✖	✖	✔	✔	✖	✖	✔*
	7534BXXX-0673		Armatür deliksiz, su taşma delikli, çanak lavabo	✖	✖	✖	✖	✔	✔	✔*	✔*	✖	✔*	✖	✖	✖	✖	✔	✔	✖	✖	✖	✔*	✔*	✔*	✖	✖	✔*	✔*	✖	✖	✖	✖	✔*	✖	✔*

✔ Uyumlu ✖ Uyumlu Değil ✔* Uyumlu ama özel montaj ölçüsü kullanılmalı

Eczacıbaşı Yapı Gereçleri San. ve Tic. A.Ş.'nin ürünler ve teknik detaylarında değişiklik yapma hakkı saklıdır.

VitrA | ARTEMA

Artema armatür & VitrA lavabo uyum tablosu

| Armatürler | | |

VitrA | ARTEMA

Artema armatür & VitrA lavabo uyum tablosu

| Lavabolar | | | | Armatürler | | | |

VitrA | ARTEMA

Artema armatür & VitrA lavabo uyum tablosu

| Armatürler | | |

VitrA | ARTEMA

Artema armatür & VitrA lavabo uyum tablosu

Lavabolar				Armatürler																																				
				Liquid																		İstanbul					Memoria						Brava				
SSG Seri	Kod	Özellik	Açıklama	**A42749** Lavabo Bataryası Sağdan Kullanım	**A42755** Lavabo Bataryası Soldan Kullanım	**A42750** Lavabo Bataryası Sağdan Kullanım, Sifon Kumandalı	**A42786** Lavabo Bataryası Soldan Kullanım, Sifon Kumandalı	**A42791** Lavabo Bataryası Yüksek, Sağdan Kullanım	**A42794** Lavabo Bataryası Yüksek, Soldan Kullanım	**A42690** Ankastre Lavabo Bataryası, Kısa	**A42689** Ankastre Lavabo Bataryası, Uzun	**A42747** Lavabo Bataryası, (2 Delikli Lavabolar İçin)	**A42748** Duvardan Lavabo Bataryası	**A42775** Lavabo Bataryası, Yerden, Sağdan Kullanım	**A42776** Lavabo Bataryası, Yerden, Soldan Kullanım	**A42788** Temassız, Lavabo Bataryası, Elektrikli, Çift Su Girişli	**A42787** Temassız, Lavabo Bataryası, Pilli, Çift Su Girişli	**A42789** Temassız Lavabo Bataryası, Elektrikli, Çift Su Girişli, Yüksek	**A42774** Temassız Lavabo Bataryası, Pilli, Çift Su Girişli, Yüksek	**A41807** İstanbul Lavabo Bataryası. 3 delikli laav. İçin	**A42304** Lavabo Bataryası 2 delikli	**A41826** İstanbul Lavabo	**A42231** İstanbul Ank. Lavabo	**A42232** İstanbul Ank. Lavabo	**A4231457/ A4231458** Ankastre Lavabo Bataryası	**A4231557/ A4231558** Lavabo Bataryası 3 Delikli	**A42329** Lavabo Bataryası	**A42331** Lavabo Bataryası-Yüksek	**A42345** Ankastre Lavabo Bataryası	**A42330** Lavabo Bataryası SK	**A42332** Lavabo Bataryası-Yüksek SK	**A42608** Lavabo Bataryası	**A42609** Lavabo Bataryası SK	**A42610** Lavabo Bataryası(Yüksek)	**A42611** Lavabo Bataryası(Yüksek-SK)	**A42394** Ankastre Lavabo Bataryası
Zentrum	7792	7792B003-0001	Tek armatür delikli	✔	✔	✔	✔	✖	✖	✖	✖	✖	✖	✖	✖	✔	✔	✖	✖	✖	✖	✔	✖	✖	✖	✖	✖	✔	✖	✖	✔	✖	✔	✔	✖	✖	✖
	7793	7793B003-0001	Tek armatür delikli	✔	✔	✔	✔	✖	✖	✖	✖	✖	✖	✖	✖	✔	✔	✖	✖	✖	✖	✔	✖	✖	✖	✖	✖	✔	✖	✖	✔	✖	✔	✔	✖	✖	✖
	7794	7794B003-0001	Tek armatür delikli	✔	✔	✔	✔	✖	✖	✖	✖	✖	✖	✖	✖	✔	✔	✖	✖	✖	✖	✔	✖	✖	✖	✖	✖	✔	✖	✖	✔	✖	✔	✔	✖	✖	✖
	7795	7795B003-0001	İki Armatür Delikli	✔	✔	✖	✖	✖	✖	✖	✖	✖	✖	✖	✖	✔	✔	✖	✖	✖	✖	✔	✖	✖	✖	✖	✖	✔	✖	✖	✔	✖	✔	✔	✖	✖	✖
	5635LX03-1027	1027	Orta atmatür delikli, su taşma delikli	✔	✔	✔	✔	✖	✖	✖	✖	✖	✖	✖	✖	✔	✔	✖	✖	✖	✖	✔	✖	✖	✖	✖	✖	✔	✖	✖	✔	✖	✔	✔	✖	✖	✖
S20	5522		Su taşma delikli, orta armatür delikli	✔	✔	✔	✔	✖	✖	✖	✖	✖	✖	✖	✖	✔	✔	✖	✖	✖	✖	✔	✖	✖	✖	✖	✖	✔	✖	✖	✔	✖	✔	✔	✖	✖	✖
	5523		Su taşma delikli, orta armatür delikli	✔	✔	✔	✔	✖	✖	✖	✖	✖	✖	✖	✖	✔	✔	✖	✖	✖	✖	✔	✖	✖	✖	✖	✖	✔	✖	✖	✔	✖	✔	✔	✖	✖	✖
	5502		Su taşma delikli, orta armatür delikli	✔	✔	✔	✔	✖	✖	✖	✖	✖	✖	✖	✖	✔	✔	✖	✖	✖	✖	✔	✖	✖	✖	✖	✖	✔	✖	✖	✔	✖	✔	✔	✖	✖	✖
	5503		Su taşma delikli, orta armatür delikli	✔	✔	✔	✔	✖	✖	✖	✖	✖	✖	✖	✖	✔	✔	✖	✖	✖	✖	✔	✖	✖	✖	✖	✖	✔	✖	✖	✔	✖	✔	✔	✖	✖	✖
	5291BXXX-0001		Su taşma delikli, orta armatür delikli	✔	✔	✔	✔	✖	✖	✖	✖	✖	✖	✖	✖	✔	✔	✖	✖	✖	✖	✔	✖	✖	✖	✖	✖	✔	✖	✖	✔	✖	✔	✔	✖	✖	✖
	5466		Su taşma delikli, orta armatür delikli	✔	✔	✔	✔	✖	✖	✖	✖	✖	✖	✖	✖	✔	✔	✖	✖	✖	✖	✖	✖	✖	✖	✖	✖	✔	✖	✖	✔	✖	✔	✔	✖	✖	✖
	5467		Su taşma delikli, orta armatür delikli	✔	✔	✔	✔	✖	✖	✖	✖	✖	✖	✖	✖	✔	✔	✖	✖	✖	✖	✔	✖	✖	✖	✖	✖	✔	✖	✖	✔	✖	✔	✔	✖	✖	✖
	5468		Su taşma delikli, orta armatür delikli	✔	✔	✔	✔	✖	✖	✖	✖	✖	✖	✖	✖	✔	✔	✖	✖	✖	✖	✔	✖	✖	✖	✖	✖	✔	✖	✖	✔	✖	✔	✔	✖	✖	✖
	5463		Su taşma delikli, orta armatür delikli	✔	✔	✔	✔	✖	✖	✖	✖	✖	✖	✖	✖	✔	✔	✖	✖	✖	✖	✔	✖	✖	✖	✖	✖	✔	✖	✖	✔	✖	✔	✔	✖	✖	✖
	5464		Su taşma delikli, orta armatür delikli	✔	✔	✔	✔	✖	✖	✖	✖	✖	✖	✖	✖	✔	✔	✖	✖	✖	✖	✔	✖	✖	✖	✖	✖	✔	✖	✖	✔	✖	✔	✔	✖	✖	✖
	5465		Su taşma delikli, orta armatür delikli	✔	✔	✔	✔	✖	✖	✖	✖	✖	✖	✖	✖	✔	✔	✖	✖	✖	✖	✔	✖	✖	✖	✖	✖	✔	✖	✖	✔	✖	✔	✔	✖	✖	✖
	5473		Su taşma deliksiz, armatür deliksiz, tezgah altı lavabo	✔*	✔*	✖	✖	✖	✖	✔	✔	✖	✔	✖	✖	✔*	✔*	✖	✖	✖	✖	✔*	✔	✔	✔	✖	✔*	✖	✔	✖	✖	✔*	✖	✖	✖	✔
	5474		Su taşma deliksiz, armatür deliksiz, tezgah altı lavabo	✔*	✔*	✖	✖	✖	✖	✔	✔	✖	✔	✖	✖	✔*	✔*	✖	✖	✖	✖	✔*	✔	✔	✔	✖	✔*	✖	✔	✖	✖	✔*	✖	✖	✖	✔
	5475		Su taşma deliksiz, armatür deliksiz, tezgah altı lavabo	✔*	✔*	✖	✖	✖	✖	✔	✔	✖	✔	✖	✖	✔*	✔*	✖	✖	✖	✖	✔*	✔	✔	✔	✖	✔*	✖	✔	✖	✖	✔*	✖	✖	✖	✔
	5504		Su taşma delikli, orta armatür delikli	✔	✔	✔	✔	✖	✖	✖	✖	✖	✖	✖	✖	✔	✔	✖	✖	✖	✖	✔	✖	✖	✖	✖	✖	✔	✖	✖	✔	✖	✔	✔	✖	✖	✖
	5522 5523		Su taşma delikli, orta armatür delikli	✔	✔	✔	✔	✖	✖	✖	✖	✖	✖	✖	✖	✔	✔	✖	✖	✖	✖	✔	✖	✖	✖	✖	✖	✔	✖	✖	✔	✖	✔	✔	✖	✖	✖
	5524		Su taşma delikli, orta armatür delikli	✔	✔	✔	✔	✖	✖	✖	✖	✖	✖	✖	✖	✔	✔	✖	✖	✖	✖	✔	✖	✖	✖	✖	✖	✔	✖	✖	✔	✖	✔	✔	✖	✖	✖
	5500		Su taşma delikli, orta armatür delikli	✔	✔	✔	✔	✖	✖	✖	✖	✖	✖	✖	✖	✔	✔	✖	✖	✖	✖	✖	✖	✖	✖	✖	✖	✔	✖	✖	✔	✖	✔	✔	✖	✖	✖
	5501		Su taşma delikli, orta armatür delikli	✔	✔	✔	✔	✖	✖	✖	✖	✖	✖	✖	✖	✔	✔	✖	✖	✖	✖	✔	✖	✖	✖	✖	✖	✔	✖	✖	✔	✖	✔	✔	✖	✖	✖
	5502		Su taşma delikli, orta armatür delikli	✔	✔	✔	✔	✖	✖	✖	✖	✖	✖	✖	✖	✔	✔	✖	✖	✖	✖	✔	✖	✖	✖	✖	✖	✔	✖	✖	✔	✖	✔	✔	✖	✖	✖
	5503		Su taşma delikli, orta armatür delikli	✔	✔	✔	✔	✖	✖	✖	✖	✖	✖	✖	✖	✔	✔	✖	✖	✖	✖	✔	✖	✖	✖	✖	✖	✔	✖	✖	✔	✖	✔	✔	✖	✖	✖
	5521		Su taşma delikli, orta armatür delikli	✔	✔	✔	✔	✖	✖	✖	✖	✖	✖	✖	✖	✔	✔	✖	✖	✖	✖	✔	✖	✖	✖	✖	✖	✔	✖	✖	✔	✖	✔	✔	✖	✖	✖
Integra	7047 7048 7049 7050 7051		Su taşma delikli, orta armatür delikli	✔	✔	✔	✔	✖	✖	✖	✖	✖	✖	✖	✖	✔	✔	✖	✖	✖	✖	✔	✖	✖	✖	✖	✖	✔	✖	✖	✔	✖	✔	✔	✖	✖	✖
	7055 7056 7037 7057 7058		Su taşma delikli, orta armatür delikli	✔	✔	✔	✔	✖	✖	✖	✖	✖	✖	✖	✖	✔	✔	✖	✖	✖	✖	✔	✖	✖	✖	✖	✖	✔	✖	✖	✔	✖	✔	✔	✖	✖	✖
	7038		Su taşma delikli, iki armatür delikli	✖	✖	✖	✖	✖	✖	✖	✖	✖	✖	✖	✖	✖	✖	✖	✖	✖	✖	✔	✖	✖	✖	✖	✖	✖	✖	✖	✖	✖	✖	✖	✖	✖	✖
	7065 7066 7067 7068 7061		Su taşma delikli, orta armatür delikli	✖	✖	✔	✔	✖	✖	✖	✖	✖	✖	✖	✖	✖	✖	✖	✖	✖	✖	✔	✖	✖	✖	✖	✖	✔	✖	✖	✔	✖	✔	✔	✖	✖	✖
	7069B003-0001		Su taşma delikli, orta armatür delikli	✔	✔	✔	✔	✖	✖	✖	✖	✖	✖	✖	✖	✔	✔	✖	✖	✖	✖	✖	✖	✖	✖	✖	✖	✔	✖	✖	✔	✖	✔	✔	✖	✖	✖
	7090Bxxx-0028		Su taşma delikli, orta armatür delikli	✖	✖	✔	✔	✖	✖	✖	✖	✖	✖	✖	✖	✖	✖	✖	✖	✖	✖	✖	✖	✖	✖	✖	✖	✔	✖	✖	✔	✖	✔	✔	✖	✖	✖
	7090Bxxx-0012		Su taşma delikli, armatür deliksiz	✖	✖	✖	✖	✖	✖	✔*	✔*	✖	✔*	✖	✖	✖	✖	✖	✖	✖	✖	✔*	✔*	✔*	✖	✖	✔*	✖	✖	✖	✖	✖	✖	✖	✖	✖	✔*
	7091Bxxx-0029		Su taşma delikli, orta armatür delikli	✖	✖	✔	✔	✖	✖	✖	✖	✖	✖	✖	✖	✖	✖	✖	✖	✖	✖	✖	✖	✖	✖	✖	✖	✔	✖	✖	✔	✖	✔	✔	✖	✖	✖
	7091Bxxx-0012		Su taşma delikli, armatür deliksiz	✖	✖	✖	✖	✖	✖	✔*	✔*	✖	✔*	✖	✖	✖	✖	✖	✖	✖	✖	✔*	✔*	✔*	✖	✖	✔*	✖	✖	✖	✖	✖	✖	✖	✖	✖	✔*

✔ Uyumlu ✖ Uyumlu Değil ✔* Uyumlu ama özel montaj ölçüsü kullanılmalı

Eczacıbaşı Yapı Gereçleri San. ve Tic. A.Ş.'nin ürünler ve teknik detaylarında değişiklik yapma hakkı saklıdır.

VitrA | ARTEMA

Artema armatür & VitrA lavabo uyum tablosu

| Armatürler | | |

VitrA | ARTEMA

Artema armatür & VitrA lavabo uyum tablosu

Lavabolar				Armatürler																																										
				Liquid																				İstanbul					Memoria							Brava								
SSG Seri	Kod	Özellik	Açıklama	**A42749** Lavabo Bataryası Sağdan Kullanım	**A42755** Lavabo Bataryası Soldan Kullanım	**A42750** Lavabo Bataryası Sağdan Kullanım, Sifon Kumandalı	**A42786** Lavabo Bataryası Soldan Kullanım, Sifon Kumandalı	**A42791** Lavabo Bataryası Yüksek, Sağdan Kullanım	**A42794** Lavabo Bataryası Yüksek, Soldan Kullanım	**A42690** Ankastre Lavabo Bataryası, Kısa	**A42689** Ankastre Lavabo Bataryası, Uzun	**A42747** Lavabo Bataryası, (2 Delikli Lavabolar İçin)	**A42748** Duvardan Lavabo Bataryası	**A42775** Lavabo Bataryası, Yerden, Sağdan Kullanım	**A42776** Lavabo Bataryası, Yerden, Soldan Kullanım	**A42788** Temassız, Lavabo Bataryası, Elektrikli, Çift Su Girişli	**A42787** Temassız, Lavabo Bataryası, Pilli, Çift Su Girişli	**A42789** Temassız Lavabo Bataryası, Elektrikli, Çift Su Girişli, Yüksek	**A42774** Temassız Lavabo Bataryası, Pilli, Çift Su Girişli, Yüksek	**A41807** İstanbul Lavabo Bataryası, 3 delikli laav. İçin	**A42304** Lavabo Bataryası 2 delikli	**A41826** İstanbul Lavabo	**A42231** İstanbul Ank. Lavabo	**A42232** İstanbul Ank. Lavabo	**A4231457/ A4231458** Ankastre Lavabo Bataryası	**A4231557/ A4231558** Lavabo Bataryası 3 Delikli	**A42329** Lavabo Bataryası	**A42331** Lavabo Bataryası-Yüksek	**A42345** Ankastre Lavabo Bataryası	**A42330** Lavabo Bataryası SK	**A42332** Lavabo Bataryası-Yüksek SK	**A42608** Lavabo Bataryası	**A42609** Lavabo Bataryası SK	**A42610** Lavabo Bataryası(Yüksek)	**A42611** Lavabo Bataryası(Yüksek-SK)	**A42394** Ankastre Lavabo Bataryası
Arkitekt	6093LXXX-0001	0001	Su taşma delikli, orta armatür delikli	✔	✔	✔	✔	✖	✖	✖	✖	✖	✖	✖	✖	✔	✔	✖	✖	✖	✖	✖	✖	✖	✖	✖	✖	✔	✖	✖	✖	✔	✖	✔	✔	✔	✖	✖	✖
	6039BXXX-0012	0012	Su taşma delikli, armatür deliksiz, tez. altı Lvb.	✔	✔	✖	✖	✖	✖	✖	✖	✖	✖	✖	✖	✔	✔	✖	✖	✖	✖	✔	✖	✖	✖	✖	✖	✔	✖	✖	✖	✔	✖	✔	✔	✖	✖	✖	✖
	6069BXXX-0012	0012	Su taşma delikli, armatür deliksiz, tez. altı Lvb.	✔	✔	✖	✖	✔	✔	✖	✖	✖	✖	✖	✖	✔	✔	✔	✔	✖	✖	✔	✖	✖	✖	✖	✖	✔	✖	✖	✖	✔	✖	✔	✔	✖	✖	✖	✖
	6109BXXX-0012	0012	Su taşma delikli, armatür deliksiz	✖	✖	✖	✖	✖	✖	✔	✔	✖	✔	✖	✖	✖	✖	✖	✖	✖	✖	✖	✖	✖	✖	✔*	✖	✖	✖	✖	✖	✖	✖	✖	✖	✖	✖	✖	✔*
System Infinit	M58000013000			✔	✔	✖	✖	✖	✖	✖	✖	✖	✖	✖	✖	✔	✔	✖	✖	✖	✖	✔	✖	✖	✖	✔	✖	✖	✖	✖	✖	✔	✖	✖	✖	✖	✖	✖	✖
	M58000012000			✔	✔	✖	✖	✖	✖	✖	✖	✖	✖	✖	✖	✔	✔	✖	✖	✖	✖	✔	✖	✖	✖	✔	✖	✖	✖	✖	✖	✔	✖	✖	✖	✖	✖	✖	✖
	M58000010000			✔	✔	✖	✖	✖	✖	✖	✖	✖	✖	✖	✖	✔	✔	✖	✖	✖	✖	✔	✖	✖	✖	✔	✖	✖	✖	✖	✖	✔	✖	✖	✖	✖	✖	✖	✖
	M58000021000			✔	✔	✖	✖	✖	✖	✖	✖	✖	✖	✖	✖	✔	✔	✖	✖	✖	✖	✔	✖	✖	✖	✔	✖	✖	✖	✖	✖	✔	✖	✖	✖	✖	✖	✖	✖
	M58000022000			✔	✔	✖	✖	✖	✖	✖	✖	✖	✖	✖	✖	✔	✔	✖	✖	✖	✖	✔	✖	✖	✖	✔	✖	✖	✖	✖	✖	✔	✖	✖	✖	✖	✖	✖	✖
	M58000009000			✔	✔	✖	✖	✖	✖	✖	✖	✖	✖	✖	✖	✔	✔	✖	✖	✖	✖	✔	✔	✔	✔	✖	✖	✔	✖	✖	✖	✔	✖	✖	✖	✖	✖	✖	✖
Tekil lavabolar	5900B003-1468	1468		✔	✔	✔	✔	✖	✖	✖	✖	✖	✖	✖	✖	✔	✔	✖	✖	✖	✖	✔	✖	✖	✖	✖	✖	✔	✖	✖	✖	✔	✖	✔	✔	✖	✖	✖	✖
	5901B003-1473	1473		✔	✔	✔	✔	✖	✖	✖	✖	✖	✖	✖	✖	✔	✔	✖	✖	✖	✖	✔	✖	✖	✖	✖	✖	✔	✖	✖	✖	✔	✖	✔	✔	✖	✖	✖	✖
	5902B003-1473	1473		✔	✔	✔	✔	✖	✖	✖	✖	✖	✖	✖	✖	✔	✔	✖	✖	✖	✖	✔	✖	✖	✖	✖	✖	✔	✖	✖	✖	✔	✖	✔	✔	✖	✖	✖	✖
	5902B003-1474	1474		✔	✔	✖	✖	✖	✖	✖	✖	✖	✖	✖	✖	✔	✔	✖	✖	✖	✖	✔	✖	✖	✖	✖	✖	✔	✖	✖	✖	✔	✖	✔	✔	✖	✖	✖	✖
	5903B003-1473	1473		✔	✔	✔	✔	✖	✖	✖	✖	✖	✖	✖	✖	✔	✔	✖	✖	✖	✖	✔	✖	✖	✖	✖	✖	✔	✖	✖	✖	✔	✖	✔	✔	✖	✖	✖	✖
	5905B003-1485	1485		✔	✔	✖	✖	✖	✖	✖	✖	✖	✖	✖	✖	✔	✔	✖	✖	✖	✖	✔	✖	✖	✖	✖	✖	✔	✖	✖	✖	✔	✖	✔	✔	✖	✖	✖	✖
	5906B003-1485	1485		✔	✔	✖	✖	✖	✖	✖	✖	✖	✖	✖	✖	✔	✔	✖	✖	✖	✖	✔	✖	✖	✖	✖	✖	✔	✖	✖	✖	✔	✖	✔	✔	✖	✖	✖	✖
	5907B003-1485	1485		✔	✔	✖	✖	✖	✖	✖	✖	✖	✖	✖	✖	✔	✔	✖	✖	✖	✖	✔	✖	✖	✖	✖	✖	✔	✖	✖	✖	✔	✖	✔	✔	✖	✖	✖	✖
Geo	7421B003-0016	0016	Armatür deliksiz, su taşma deliksiz	✖	✖	✖	✖	✖	✖	✔*	✔*	✖	✔*	✖	✖	✖	✖	✖	✖	✖	✖	✖	✖	✔*	✔*	✔*	✖	✖	✖	✔*	✖	✖	✖	✖	✖	✖	✖	✖	✔*
	7425Bxxx-0016 7427Bxxx-0016	0016	Armatür deliksiz, su taşma deliksiz	✖	✖	✖	✖	✖	✖	✔*	✔*	✖	✔*	✖	✖	✖	✖	✖	✖	✖	✖	✖	✖	✔*	✔*	✔*	✖	✖	✖	✔*	✖	✖	✖	✖	✖	✖	✖	✖	✔*
	7425Bxxx-0012 7427Bxxx-0012	0012	Armatür deliksiz, su taşma delikli	✖	✖	✖	✖	✖	✖	✔*	✔*	✖	✔*	✖	✖	✖	✖	✖	✖	✖	✖	✖	✖	✔*	✔*	✔*	✖	✖	✖	✔*	✖	✖	✖	✖	✖	✖	✖	✖	✔*
	7426Bxxx-0041 7428Bxxx-0041	0041	Armatür delikli, su taşma deliksiz	✔	✔	✖	✖	✖	✖	✖	✖	✖	✖	✖	✖	✔	✔	✖	✖	✖	✖	✔	✖	✖	✖	✔	✖	✖	✖	✖	✖	✔	✖	✖	✖	✖	✖	✖	✖
	7426Bxxx-0001 7428Bxxx-0001	0001	Armatür delikli, su taşma delikli	✔	✔	✔	✔	✖	✖	✖	✖	✖	✖	✖	✖	✔	✔	✖	✖	✖	✖	✔	✖	✖	✖	✔	✖	✖	✖	✖	✖	✔	✖	✖	✖	✖	✖	✖	✖
Matrix	5146B003-0787	0787	Su taşma delikli, orta armatür delikli	✔	✔	✔	✔	✖	✖	✖	✖	✖	✖	✖	✖	✔	✔	✖	✖	✖	✖	✔	✖	✖	✖	✔	✖	✖	✔	✖	✖	✔	✔	✖	✖	✖	✖	✖	✖
Options	4324BXX3-0012	0012	Su taşma delikli, armatür deliksiz	✖	✖	✖	✖	✔	✔	✔*	✔*	✖	✔*	✖	✖	✖	✖	✔	✔	✖	✖	✖	✖	✔*	✔*	✔*	✖	✖	✖	✔*	✖	✖	✖	✖	✖	✖	✖	✖	✔*
Nuovella	4077B003-0001 4078B003-0001	0001	Su taşma delikli, orta armatür delikli	✔	✔	✔	✔	✖	✖	✖	✖	✖	✖	✖	✖	✔	✔	✖	✖	✖	✖	✔	✖	✖	✖	✖	✖	✔	✖	✖	✖	✔	✖	✔	✔	✖	✖	✖	✖
	4077B003-0012 4078B003-0012	0012	Su taşma delikli, orta armatür deliksiz	✖	✖	✖	✖	✖	✖	✔*	✔*	✖	✔*	✖	✖	✖	✖	✖	✖	✖	✖	✖	✖	✖	✔	✔	✖	✖	✖	✖	✖	✖	✖	✖	✖	✖	✖	✖	✖
	4077B003-0033 4078B003-0033	0033	Su taşma delikli, 3 armatür delikli	✖	✖	✖	✖	✖	✖	✖	✖	✖	✖	✖	✖	✖	✖	✖	✖	✖	✔	✖	✖	✖	✖	✖	✖	✔	✖	✖	✖	✖	✖	✖	✖	✖	✖	✖	✖
Plural	7810Bxxx-0016	0016	Kare alçak çanak lavabo, armatür deliksiz, su taşma deliksiz	✖	✖	✖	✖	✔	✔	✔	✔	✖	✔	✖	✖	✖	✖	✔	✔	✖	✖	✖	✖	✔	✔	✔	✖	✔	✔	✔	✖	✖	✔	✔	✔	✖	✖	✔	✔
	7811Bxxx-0016	0016	Kare yüksek çanak lavabo, armatür deliksiz, su taşma deliksiz	✖	✖	✖	✖	✖	✖	✔*	✔*	✖	✔*	✖	✖	✖	✖	✖	✖	✖	✖	✖	✖	✔*	✔*	✔*	✖	✖	✖	✔*	✖	✖	✖	✖	✖	✖	✖	✖	✔*
	7812Bxxx-0016	0016	Üçgen alçak çanak lavabo, armatür deliksiz, su taşma deliksiz	✖	✖	✖	✖	✔	✔	✔	✔	✖	✔	✖	✖	✖	✖	✔	✔	✖	✖	✖	✖	✔	✔	✔	✖	✔	✔	✔	✖	✖	✔	✔	✔	✖	✖	✔	✔
	7813Bxxx-0041	0041	Etajerli lavabo, orta armatür delikli, su taşma deliksiz	✔	✔	✖	✖	✖	✖	✖	✖	✖	✖	✖	✖	✔	✔	✖	✖	✖	✖	✔	✖	✖	✖	✔	✖	✖	✖	✖	✖	✔	✖	✖	✖	✖	✖	✖	✖
	7814B403-0001	0001	Monoblok lavabo, orta armatür delikli, su taşma delikli	✔	✔	✔	✔	✖	✖	✖	✖	✖	✖	✖	✖	✔	✔	✖	✖	✖	✖	✔	✖	✖	✖	✔	✖	✖	✖	✖	✖	✔	✖	✔	✔	✖	✖	✖	✖
	7814B403-0041	0041	Monoblok lavabo, orta armatür delikli, su taşma deliksiz	✔	✔	✖	✖	✖	✖	✖	✖	✖	✖	✖	✖	✔	✔	✖	✖	✖	✖	✔	✖	✖	✖	✖	✖	✖	✖	✖	✖	✔	✖	✖	✖	✖	✖	✖	✖
Equal	7240Bxxx-0001	0001	Orta armatür delikli, su taşma delikli	✔	✔	✔	✔	✖	✖	✖	✖	✖	✖	✖	✖	✔	✔	✖	✖	✖	✖	✔	✖	✖	✖	✔	✖	✖	✖	✔	✖	✔	✔	✖	✖	✖	✖	✖	✖
	7241Bxxx-0001	0001	Orta armatür delikli, su taşma delikli	✔	✔	✔	✔	✖	✖	✖	✖	✖	✖	✖	✖	✔	✔	✖	✖	✖	✖	✔	✖	✖	✖	✔	✖	✖	✖	✔	✖	✔	✔	✖	✖	✖	✖	✖	✖

✔ Uyumlu ✖ Uyumlu Değil ✔* Uyumlu ama özel montaj ölçüsü kullanılmalı

Eczacıbaşı Yapı Gereçleri San. ve Tic. A.Ş.'nin ürünler ve teknik detaylarında değişiklik yapma hakkı saklıdır.

VitrA | ARTEMA

Artema armatür & VitrA lavabo uyum tablosu

| Armatürler | | |

VitrA | ARTEMA

Artema armatür & VitrA lavabo uyum tablosu

Lavabolar				Armatürler																																								
				Liquid																		İstanbul					Memoria						Brava										
SSG Seri	Kod	Özellik	Açıklama	A42749 Lavabo Bataryası Sağdan Kullanım	A42755 Lavabo Bataryası Soldan Kullanım	A42750 Lavabo Bataryası Sağdan Kullanım, Sifon Kumandalı	A42786 Lavabo Bataryası Soldan Kullanım, Sifon Kumandalı	A42791 Lavabo Bataryası Yüksek, Sağdan Kullanım	A42794 Lavabo Bataryası Yüksek, Soldan Kullanım	A42690 Ankastre Lavabo Bataryası, Kısa	A42689 Ankastre Lavabo Bataryası, Uzun	A42747 Lavabo Bataryası, (2 Delikli Lavabolar İçin)	A42748 Duvardan Lavabo Bataryası	A42775 Lavabo Bataryası, Yerden, Sağdan Kullanım	A42776 Lavabo Bataryası, Yerden, Soldan Kullanım	A42788 Temassız, Lavabo Bataryası, Elektrikli, Çift Su Girişli	A42787 Temassız, Lavabo Bataryası, Pilli, Çift Su Girişli	A42789 Temassız Lavabo Bataryası, Elektrikli, Çift Su Girişli, Yüksek	A42774 Temassız Lavabo Bataryası, Pilli, Çift Su Girişli, Yüksek	A41807 İstanbul Lavabo Bataryası. 3 delikli laav. İçin	A42304 Lavabo Bataryası 2 delikli	A41826 İstanbul Lavabo	A42231 İstanbul Ank. Lavabo	A42232 İstanbul Ank. Lavabo	A4231457/ A4231458 Ankastre Lavabo Bataryası	A4231557/ A4231558 Lavabo Bataryası 3 Delikli	A42329 Lavabo Bataryası	A42331 Lavabo Bataryası-Yüksek	A42345 Ankastre Lavabo Bataryası	A42330 Lavabo Bataryası SK	A42332 Lavabo Bataryası-Yüksek SK	A42608 Lavabo Bataryası	A42609 Lavabo Bataryası SK	A42610 Lavabo Bataryası(Yüksek)	A42611 Lavabo Bataryası(Yüksek-SK)	A42394 Ankastre Lavabo Bataryası
Equal	7242Bxxx-0001	0001	Orta armatür delikli, su taşma delikli	✔	✔	✔	✔	✖	✖	✖	✖	✖	✖	✖	✖	✔	✔	✖	✖	✖	✖	✔	✖	✖	✖	✖	✔	✖	✖	✔	✖	✔	✔	✔	✖	✖	✖
	7243Bxxx-0001	0001	Orta armatür delikli, su taşma delikli	✔	✔	✔	✔	✖	✖	✖	✖	✖	✖	✖	✖	✔	✔	✖	✖	✖	✖	✔	✖	✖	✖	✖	✔	✖	✖	✔	✖	✔	✔	✔	✖	✖	✖
	7244Bxxx-0001	0001	Orta armatür delikli, su taşma delikli	✔	✔	✔	✔	✖	✖	✖	✖	✖	✖	✖	✖	✔	✔	✖	✖	✖	✖	✔	✖	✖	✖	✖	✔	✖	✖	✔	✖	✔	✔	✔	✖	✖	✖
Integra	7088	7088		✖	✖	✖	✖	✖	✖	✖	✖	✖	✖	✖	✖	✖	✖	✖	✖	✖	✖	✔	✖	✖	✖	✖	✔	✖	✖	✔	✖	✔	✔	✔	✖	✖	✖
	7088	7088		✖	✖	✖	✖	✖	✖	✖	✖	✖	✖	✖	✖	✖	✖	✖	✖	✖	✖	✔	✖	✖	✖	✖	✔	✖	✖	✔	✖	✔	✔	✔	✖	✖	✖
Memoria	5887	5887		✖	✖	✖	✖	✖	✖	✖	✖	✖	✖	✖	✖	✖	✖	✖	✖	✖	✖	✔	✖	✖	✖	✖	✔	✖	✖	✖	✖	✔	✖	✖	✖	✖	✖
	5887	5887		✖	✖	✖	✖	✖	✖	✖	✖	✖	✖	✖	✖	✖	✖	✖	✖	✖	✖	✔	✖	✖	✖	✖	✔	✖	✖	✖	✖	✔	✖	✖	✖	✖	✖
	5887	5887		✖	✖	✖	✖	✖	✖	✖	✖	✖	✖	✖	✖	✖	✖	✖	✖	✖	✖	✔	✖	✖	✖	✖	✔	✖	✖	✖	✖	✔	✖	✖	✖	✖	✖
	5887	5887		✖	✖	✖	✖	✖	✖	✖	✖	✖	✖	✖	✖	✖	✖	✖	✖	✖	✖	✔	✖	✖	✖	✖	✔	✖	✖	✖	✖	✔	✖	✖	✖	✖	✖
Plural	7810	7810		✖	✖	✖	✖	✖	✖	✖	✖	✖	✖	✖	✖	✖	✖	✖	✖	✖	✖	✔	✖	✖	✖	✖	✔	✖	✖	✖	✖	✔	✖	✖	✖	✖	✖
	7810	7810		✖	✖	✖	✖	✖	✖	✖	✖	✖	✖	✖	✖	✖	✖	✖	✖	✖	✖	✔	✖	✖	✖	✖	✔	✖	✖	✖	✖	✔	✖	✖	✖	✖	✖
	7810	7810		✖	✖	✖	✖	✖	✖	✖	✖	✖	✖	✖	✖	✖	✖	✖	✖	✖	✖	✔	✖	✖	✖	✖	✔	✖	✖	✖	✖	✔	✖	✖	✖	✖	✖
	7810	7810		✖	✖	✖	✖	✖	✖	✖	✖	✖	✖	✖	✖	✖	✖	✖	✖	✖	✖	✔	✖	✖	✖	✖	✔	✖	✖	✖	✖	✔	✖	✖	✖	✖	✖
	7810	7810		✖	✖	✖	✖	✖	✖	✖	✖	✖	✖	✖	✖	✖	✖	✖	✖	✖	✖	✔	✖	✖	✖	✖	✔	✖	✖	✖	✖	✔	✖	✖	✖	✖	✖
	7812	7812		✖	✖	✖	✖	✖	✖	✖	✖	✖	✖	✖	✖	✖	✖	✖	✖	✖	✖	✔	✖	✖	✖	✖	✔	✖	✖	✖	✖	✔	✖	✖	✖	✖	✖
	7812	7812		✖	✖	✖	✖	✖	✖	✖	✖	✖	✖	✖	✖	✖	✖	✖	✖	✖	✖	✔	✖	✖	✖	✖	✔	✖	✖	✖	✖	✔	✖	✖	✖	✖	✖
	7812	7812		✖	✖	✖	✖	✖	✖	✖	✖	✖	✖	✖	✖	✖	✖	✖	✖	✖	✖	✔	✖	✖	✖	✖	✔	✖	✖	✖	✖	✔	✖	✖	✖	✖	✖
	7812	7812		✖	✖	✖	✖	✖	✖	✖	✖	✖	✖	✖	✖	✖	✖	✖	✖	✖	✖	✔	✖	✖	✖	✖	✔	✖	✖	✖	✖	✔	✖	✖	✖	✖	✖
Sento Kids	7350	7350		✖	✖	✖	✖	✖	✖	✖	✖	✖	✖	✖	✖	✖	✖	✖	✖	✖	✖	✔	✖	✖	✖	✖	✔	✖	✖	✖	✖	✔	✖	✖	✖	✖	✖
	7350	7350		✖	✖	✖	✖	✖	✖	✖	✖	✖	✖	✖	✖	✖	✖	✖	✖	✖	✖	✔	✖	✖	✖	✖	✔	✖	✖	✖	✖	✔	✖	✖	✖	✖	✖
	7351	7351		✖	✖	✖	✖	✖	✖	✖	✖	✖	✖	✖	✖	✖	✖	✖	✖	✖	✖	✔	✖	✖	✖	✖	✔	✖	✖	✖	✖	✔	✖	✖	✖	✖	✖
	7351	7351		✖	✖	✖	✖	✖	✖	✖	✖	✖	✖	✖	✖	✖	✖	✖	✖	✖	✖	✔	✖	✖	✖	✖	✔	✖	✖	✖	✖	✔	✖	✖	✖	✖	✖
	7352	7352		✖	✖	✖	✖	✖	✖	✖	✖	✖	✖	✖	✖	✖	✖	✖	✖	✖	✖	✔	✖	✖	✖	✖	✔	✖	✖	✖	✖	✔	✖	✖	✖	✖	✖
	7352	7352		✖	✖	✖	✖	✖	✖	✖	✖	✖	✖	✖	✖	✖	✖	✖	✖	✖	✖	✔	✖	✖	✖	✖	✔	✖	✖	✖	✖	✔	✖	✖	✖	✖	✖
	7353	7353		✖	✖	✖	✖	✖	✖	✖	✖	✖	✖	✖	✖	✖	✖	✖	✖	✖	✖	✔	✖	✖	✖	✖	✔	✖	✖	✖	✖	✔	✖	✖	✖	✖	✖
	7353	7353		✖	✖	✖	✖	✖	✖	✖	✖	✖	✖	✖	✖	✖	✖	✖	✖	✖	✖	✔	✖	✖	✖	✖	✔	✖	✖	✖	✖	✔	✖	✖	✖	✖	✖
Voyage	7220	7220		✖	✖	✖	✖	✔	✔	✖	✖	✖	✖	✖	✖	✖	✔	✔	✖	✖	✖	✖	✖	✖	✖	✖	✖	✖	✔	✖	✖	✖	✖	✖	✔	✖	✖
	7221	7221		✖	✖	✖	✖	✔	✔	✖	✖	✖	✖	✖	✖	✖	✔	✔	✖	✖	✖	✖	✖	✖	✖	✖	✔	✖	✖	✖	✖	✖	✖	✔	✖	✖	✖
	7222	7222		✖	✖	✖	✖	✔	✔	✖	✖	✖	✖	✖	✖	✖	✔	✔	✖	✖	✖	✖	✖	✖	✖	✖	✔	✖	✖	✖	✖	✖	✖	✔	✖	✖	✖
	7223	7223		✖	✖	✖	✖	✔	✔	✖	✖	✖	✖	✖	✖	✖	✔	✔	✖	✖	✖	✖	✖	✖	✖	✖	✔	✖	✖	✖	✖	✖	✖	✔	✖	✖	✖
	7224	7224		✖	✖	✖	✖	✔	✔	✖	✖	✖	✖	✖	✖	✖	✔	✔	✖	✖	✖	✖	✖	✖	✖	✖	✔	✖	✖	✖	✖	✖	✖	✔	✖	✖	✖
	7227	7227B003-0016		✖	✖	✖	✖	✖	✖	✔	✔	✖	✔	✖	✖	✖	✖	✖	✖	✖	✔	✔	✔	✖	✖	✖	✔	✖	✖	✖	✖	✖	✖	✖	✖	✖	✔
	7229	7229		✖	✖	✖	✖	✔	✔	✖	✖	✖	✖	✖	✖	✖	✔	✔	✖	✖	✖	✖	✖	✖	✖	✖	✔	✖	✖	✖	✖	✖	✖	✔	✖	✖	✖
	7229	7229B003-0016		✖	✖	✖	✖	✔	✔	✖	✖	✖	✖	✖	✖	✖	✔	✔	✖	✖	✖	✖	✖	✖	✖	✖	✔	✖	✖	✖	✖	✖	✖	✔	✖	✖	✖
Zentrum	7278	7278		✔	✔	✔	✔	✖	✖	✖	✖	✖	✖	✖	✖	✔	✔	✖	✖	✖	✖	✔	✖	✖	✖	✖	✔	✖	✖	✔	✖	✔	✔	✖	✖	✖	✖
	7277	7277		✔	✔	✔	✔	✖	✖	✖	✖	✖	✖	✖	✖	✔	✔	✖	✖	✖	✖	✔	✖	✖	✖	✖	✔	✖	✖	✔	✖	✔	✔	✖	✖	✖	✖
	7276	7276		✔	✔	✔	✔	✖	✖	✖	✖	✖	✖	✖	✖	✔	✔	✖	✖	✖	✖	✔	✖	✖	✖	✖	✔	✖	✖	✔	✖	✔	✔	✖	✖	✖	✖
	7275	7275		✔	✔	✔	✔	✖	✖	✖	✖	✖	✖	✖	✖	✔	✔	✖	✖	✖	✖	✔	✖	✖	✖	✖	✔	✖	✖	✔	✖	✔	✔	✖	✖	✖	✖
Sinks	5774	5774B003-0001		✔	✔	✔	✔	✖	✖	✖	✖	✖	✖	✖	✖	✔	✔	✖	✖	✖	✖	✖	✖	✖	✖	✖	✖	✖	✖	✖	✖	✖	✖	✖	✖	✖	✖
	5774	5774B003-0012		✔	✔	✖	✖	✖	✖	✖	✖	✖	✖	✖	✖	✔	✔	✖	✖	✖	✖	✖	✖	✖	✖	✖	✖	✖	✖	✖	✖	✖	✖	✖	✖	✖	✖
Integra	7034	7034B003-0029	Etajerli lavabo, sağdan tek armatür delikli	✔	✖	✖	✖	✖	✖	✖	✖	✖	✖	✖	✖	✔	✔	✖	✖	✖	✖	✖	✖	✖	✖	✖	✔	✖	✖	✔	✖	✔	✔	✖	✖	✖	✖
	7035	7035B003-0001	Etajerli lavabo, tek armatür delikli	✔	✔	✔	✔	✖	✖	✖	✖	✖	✖	✖	✖	✔	✔	✖	✖	✖	✖	✖	✖	✖	✖	✖	✔	✖	✖	✔	✖	✔	✔	✖	✖	✖	✖
	7036	7036B003-0001	Etajerli lavabo, tek armatür delikli	✔	✔	✔	✔	✖	✖	✖	✖	✖	✖	✖	✖	✔	✔	✖	✖	✖	✖	✖	✖	✖	✖	✖	✔	✖	✖	✔	✖	✔	✔	✖	✖	✖	✖

✔ Uyumlu ✖ Uyumlu Değil ✔* Uyumlu ama özel montaj ölçüsü kullanılmalı

Eczacıbaşı Yapı Gereçleri San. ve Tic. A.Ş.'nin ürünler ve teknik detaylarında değişiklik yapma hakkı saklıdır.

VitrA | ARTEMA

Artema armatür & VitrA lavabo uyum tablosu

| Armatürler | | |

VitrA | ARTEMA

Artema armatür & VitrA lavabo uyum tablosu

Lavabolar				Armatürler																																							
				Liquid																	İstanbul					Memoria						Brava											
SSG Seri	Kod	Özellik	Açıklama	A42749 Lavabo Bataryası Sağdan Kullanım	A42755 Lavabo Bataryası Soldan Kullanım	A42750 Lavabo Bataryası Sağdan Kullanım, Sifon Kumandalı	A42786 Lavabo Bataryası Soldan Kullanım, Sifon Kumandalı	A42791 Lavabo Bataryası Yüksek, Sağdan Kullanım	A42794 Lavabo Bataryası Yüksek, Soldan Kullanım	A42690 Ankastre Lavabo Bataryası, Kısa	A42689 Ankastre Lavabo Bataryası, Uzun	A42747 Lavabo Bataryası, (2 Delikli Lavabolar İçin)	A42748 Duvardan Lavabo Bataryası	A42775 Lavabo Bataryası, Yerden, Sağdan Kullanım	A42776 Lavabo Bataryası, Yerden, Soldan Kullanım	A42788 Temassız, Lavabo Bataryası, Elektrikli, Çift Su Girişli	A42787 Temassız, Lavabo Bataryası, Pilli, Çift Su Girişli	A42789 Temassız Lavabo Bataryası, Elektrikli, Çift Su Girişli, Yüksek	A42774 Temassız Lavabo Bataryası, Pilli, Çift Su Girişli, Yüksek	A41807 İstanbul Lavabo Bataryası. 3 delikli laav. İçin	A42304 Lavabo Bataryası 2 delikli	A41826 İstanbul Lavabo	A42231 İstanbul Ank. Lavabo	A42232 İstanbul Ank. Lavabo	A4231457/ A4231458 Ankastre Lavabo Bataryası	A4231557/ A4231558 Lavabo Bataryası 3 Delikli	A42329 Lavabo Bataryası	A42331 Lavabo Bataryası-Yüksek	A42345 Ankastre Lavabo Bataryası	A42330 Lavabo Bataryası SK	A42332 Lavabo Bataryası-Yüksek SK	A42608 Lavabo Bataryası	A42609 Lavabo Bataryası SK	A42610 Lavabo Bataryası(Yüksek)	A42611 Lavabo Bataryası(Yüksek-SK)	A42394 Ankastre Lavabo Bataryası
ArkitektA	7400	7400B003-0001	Tek armatür delikli	✔	✔	✔	✔	✖	✖	✖	✖	✖	✖	✖	✖	✔	✔	✖	✖	✖	✖	✖	✖	✖	✖	✖	✖	✔	✖	✖	✔	✔	✔	✖	✖	✖
	7400	7400B003-0041	Tek armatür delikli	✔	✔	✖	✖	✖	✖	✖	✖	✖	✖	✖	✖	✔	✔	✖	✖	✖	✖	✖	✖	✖	✖	✖	✖	✔	✖	✖	✖	✖	✔	✖	✖	✖
	7400	7400B003-0631	Tek armatür delikli	✔	✔	✔	✔	✖	✖	✖	✖	✖	✖	✖	✖	✔	✔	✖	✖	✖	✖	✖	✖	✖	✖	✖	✖	✔	✖	✖	✔	✔	✔	✖	✖	✖
	7400	7400B003-0661	Tek armatür delikli	✔	✔	✖	✖	✖	✖	✖	✖	✖	✖	✖	✖	✔	✔	✖	✖	✖	✖	✖	✖	✖	✖	✖	✖	✔	✖	✖	✖	✖	✔	✖	✖	✖
	7401	7401B003-0001	Tek armatür delikli	✔	✔	✔	✔	✖	✖	✖	✖	✖	✖	✖	✖	✔	✔	✖	✖	✖	✖	✖	✖	✖	✖	✖	✖	✔	✖	✖	✔	✔	✔	✖	✖	✖
	7401	7401B003-0041	Tek armatür delikli	✔	✔	✖	✖	✖	✖	✖	✖	✖	✖	✖	✖	✔	✔	✖	✖	✖	✖	✖	✖	✖	✖	✖	✖	✔	✖	✖	✖	✖	✔	✖	✖	✖
	7401	7401B003-0631	Tek armatür delikli	✔	✔	✔	✔	✖	✖	✖	✖	✖	✖	✖	✖	✔	✔	✖	✖	✖	✖	✖	✖	✖	✖	✖	✖	✔	✖	✖	✔	✔	✔	✖	✖	✖
	7401	7401B003-0661	Tek armatür delikli	✔	✔	✖	✖	✖	✖	✖	✖	✖	✖	✖	✖	✔	✔	✖	✖	✖	✖	✖	✖	✖	✖	✖	✖	✔	✖	✖	✖	✖	✔	✖	✖	✖
	7402	7402B003-0001	Tek armatür delikli	✔	✔	✔	✔	✖	✖	✖	✖	✖	✖	✖	✖	✔	✔	✖	✖	✖	✖	✖	✖	✖	✖	✖	✖	✔	✖	✖	✔	✔	✔	✖	✖	✖
	7402	7402B003-0041	Tek armatür delikli	✔	✔	✖	✖	✖	✖	✖	✖	✖	✖	✖	✖	✔	✔	✖	✖	✖	✖	✖	✖	✖	✖	✖	✖	✔	✖	✖	✖	✖	✔	✖	✖	✖
	7403	7403B003-XXXX	Armatür deliksiz	✖	✖	✖	✖	✖	✖	✔	✔	✖	✔	✖	✖	✖	✖	✖	✖	✖	✖	✖	✖	✔	✔	✔	✖	✖	✔	✖	✖	✖	✖	✖	✖	✔
	7404	7404B003-XXXX	Armatür deliksiz	✖	✖	✖	✖	✖	✖	✔	✔	✖	✔	✖	✖	✖	✖	✖	✖	✖	✖	✖	✖	✔	✔	✔	✖	✖	✔	✖	✖	✖	✖	✖	✖	✔
	7405	7405B003-XXXX	Armatür deliksiz	✖	✖	✖	✖	✖	✖	✔	✔	✖	✔	✖	✖	✖	✖	✖	✖	✖	✖	✖	✖	✔	✔	✔	✖	✖	✔	✖	✖	✖	✖	✖	✖	✔
	7406	7406B003-0029	Sağdan tek armatür delikli	✔	✖	✔	✖	✖	✖	✖	✖	✖	✖	✖	✖	✔	✔	✖	✖	✖	✖	✔	✖	✖	✖	✖	✖	✔	✖	✖	✔	✔	✔	✖	✖	✖
	7406	7406B003-0294	Sağdan tek armatür delikli	✔	✖	✖	✖	✖	✖	✖	✖	✖	✖	✖	✖	✔	✔	✖	✖	✖	✖	✔	✖	✖	✖	✖	✖	✔	✖	✖	✖	✖	✔	✖	✖	✖
	7407	7407B003-0029	Sağdan tek armatür delikli	✔	✖	✔	✖	✖	✖	✖	✖	✖	✖	✖	✖	✔	✔	✖	✖	✖	✖	✔	✖	✖	✖	✖	✖	✔	✖	✖	✔	✔	✔	✖	✖	✖
	7407	7407B003-0294	Sağdan tek armatür delikli	✔	✖	✖	✖	✖	✖	✖	✖	✖	✖	✖	✖	✔	✔	✖	✖	✖	✖	✔	✖	✖	✖	✖	✖	✖	✖	✖	✔	✖	✖	✖	✖	✖
	7408	7408B003-0028	Soldan tek armatür delikli	✖	✔	✖	✔	✖	✖	✖	✖	✖	✖	✖	✖	✖	✖	✖	✖	✖	✖	✔	✖	✖	✖	✖	✖	✔	✖	✖	✔	✔	✔	✖	✖	✖
	7408	7408B003-0052	Soldan tek armatür delikli	✖	✔	✖	✖	✖	✖	✖	✖	✖	✖	✖	✖	✖	✖	✖	✖	✖	✖	✔	✖	✖	✖	✖	✖	✖	✖	✖	✔	✖	✖	✖	✖	✖
	7409	7409B003-0028	Soldan tek armatür delikli	✖	✔	✖	✔	✖	✖	✖	✖	✖	✖	✖	✖	✖	✖	✖	✖	✖	✖	✔	✖	✖	✖	✖	✖	✔	✖	✖	✔	✔	✔	✖	✖	✖
	7409	7409B003-0052	Soldan tek armatür delikli	✖	✔	✖	✖	✖	✖	✖	✖	✖	✖	✖	✖	✖	✖	✖	✖	✖	✖	✔	✖	✖	✖	✖	✖	✖	✖	✖	✔	✖	✖	✖	✖	✖
	7410	7410B003-1452	Çift armatür delikli (sağdan ve soldan)	✔	✔	✖	✖	✖	✖	✖	✖	✖	✖	✖	✖	✔	✔	✖	✖	✖	✖	✔	✖	✖	✖	✖	✖	✖	✖	✖	✔	✖	✖	✖	✖	✖
	7410	7410B003-????	Çift armatür delikli (sağdan ve soldan)	✔	✔	✖	✖	✖	✖	✖	✖	✖	✖	✖	✖	✔	✔	✖	✖	✖	✖	✔	✖	✖	✖	✖	✖	✖	✖	✖	✔	✖	✖	✖	✖	✖
Mia	7463	7463B003-0001	Tek armatür delikli	✔	✔	✔	✔	✖	✖	✖	✖	✖	✖	✖	✖	✔	✔	✖	✖	✖	✖	✔	✖	✖	✖	✖	✖	✔	✖	✖	✔	✔	✖	✖	✖	✖
	7463	7463N003-1528	Tek armatür delikli	✔	✔	✔	✔	✖	✖	✖	✖	✖	✖	✖	✖	✔	✔	✖	✖	✖	✖	✔	✖	✖	✖	✖	✖	✔	✖	✖	✔	✔	✖	✖	✖	✖
	7463	7463N003-1527	Tek armatür delikli	✔	✔	✔	✔	✖	✖	✖	✖	✖	✖	✖	✖	✔	✔	✖	✖	✖	✖	✔	✖	✖	✖	✖	✖	✔	✖	✖	✔	✔	✖	✖	✖	✖
	7463	7463N003-0005	Tek armatür delikli	✔	✔	✔	✔	✖	✖	✖	✖	✖	✖	✖	✖	✔	✔	✖	✖	✖	✖	✔	✖	✖	✖	✖	✖	✔	✖	✖	✔	✔	✖	✖	✖	✖
	7460	7460L003-0029		✔	✖	✔	✖	✖	✖	✖	✖	✖	✖	✖	✖	✔	✔	✖	✖	✖	✖	✖	✖	✖	✖	✖	✖	✔	✖	✖	✔	✔	✖	✖	✖	✖
	7461	746L003-0002		✔	✔	✔	✔	✖	✖	✖	✖	✖	✖	✖	✖	✔	✔	✖	✖	✖	✖	✔	✖	✖	✖	✖	✖	✔	✖	✖	✔	✔	✖	✖	✖	✖
	7462	7462L003-0001		✔	✔	✔	✔	✖	✖	✖	✖	✖	✖	✖	✖	✔	✔	✖	✖	✖	✖	✔	✖	✖	✖	✖	✖	✔	✖	✖	✔	✔	✖	✖	✖	✖
Etajerli Lavabolar	5233	5233B003-0001	Form 300 Etajerli lavabo, 100 cm	✔	✔	✔	✔	✖	✖	✖	✖	✖	✖	✖	✖	✔	✔	✖	✖	✖	✖	✔	✖	✖	✖	✖	✖	✔	✖	✖	✔	✔	✖	✖	✖	✖
	5246	5246B003-0001	Form 300 Etajerli lavabo, 80 cm	✔	✔	✔	✔	✖	✖	✖	✖	✖	✖	✖	✖	✔	✔	✖	✖	✖	✖	✔	✖	✖	✖	✖	✖	✔	✖	✖	✔	✔	✖	✖	✖	✖
	5245	5245B003-0001	Form 300 Etajerli lavabo, 65 cm	✔	✔	✔	✔	✖	✖	✖	✖	✖	✖	✖	✖	✔	✔	✖	✖	✖	✖	✔	✖	✖	✖	✖	✖	✔	✖	✖	✔	✔	✖	✖	✖	✖
Nuo	7432	7432B003-0631	Dikdörtgen lavabo, 60 cmOrta armatür delikli, su taşma delikli, arka tarafı sırlı, sadece tezgah üstü kullanıma uygundur.beyaz- 03Tek armatür deliklisu taşma delikli	✔	✔	✔	✔	✖	✖	✖	✖	✖	✖	✖	✖	✔	✔	✖	✖	✖	✖	✔	✖	✖	✖	✖	✖	✔	✖	✖	✔	✔	✖	✖	✖	✖
	7432	7432B003-0661	Dikdörtgen lavabo, 60 cmOrta armatür delikli, su taşma delikli, arka tarafı sırlı, sadece tezgah üstü kullanıma uygundur.beyaz- 03Tek armatür deliklisu taşma delikli	✔	✔	✖	✖	✖	✖	✖	✖	✖	✖	✖	✖	✔	✔	✖	✖	✖	✖	✔	✖	✖	✖	✖	✖	✖	✖	✖	✔	✖	✖	✖	✖	✖
	7435	7435B003-0661	Dikdörtgen dar lavabo, 60x40 cm	✔	✔	✔	✔	✖	✖	✖	✖	✖	✖	✖	✖	✔	✔	✖	✖	✖	✖	✔	✖	✖	✖	✖	✖	✖	✖	✖	✔	✖	✖	✖	✖	✖
	7433	7433B003-0001	Yarım tezgah lavabo, 55 cmOrta armatür delikli, su taşma deliklibeyaz- 03Tek armatür deliklisu taşma delikli	✔	✔	✔	✔	✖	✖	✖	✖	✖	✖	✖	✖	✔	✔	✖	✖	✖	✖	✔	✖	✖	✖	✖	✖	✔	✖	✖	✔	✔	✖	✖	✖	✖

✔ Uyumlu ✖ Uyumlu Değil ✔* Uyumlu ama özel montaj ölçüsü kullanılmalı

Eczacıbaşı Yapı Gereçleri San. ve Tic. A.Ş.'nin ürünler ve teknik detaylarında değişiklik yapma hakkı saklıdır.

VitrA | ARTEMA

Artema armatür & VitrA lavabo uyum tablosu

| Armatürler | | |

VitrA | ARTEMA

Artema armatür & VitrA lavabo uyum tablosu

Lavabolar				Armatürler																																		
				Liquid																	İstanbul					Memoria							Brava				
SSG Seri	Kod	Özellik	Açıklama	**A42749** Lavabo Bataryası Sağdan Kullanım	**A42755** Lavabo Bataryası Soldan Kullanım	**A42750** Lavabo Bataryası Sağdan Kullanım, Sifon Kumandalı	**A42786** Lavabo Bataryası Soldan Kullanım, Sifon Kumandalı	**A42791** Lavabo Bataryası Yüksek, Sağdan Kullanım	**A42794** Lavabo Bataryası Yüksek, Soldan Kullanım	**A42690** Ankastre Lavabo Bataryası, Kısa	**A42689** Ankastre Lavabo Bataryası, Uzun	**A42747** Lavabo Bataryası, (2 Delikli Lavabolar İçin)	**A42748** Duvardan Lavabo Bataryası	**A42775** Lavabo Bataryası, Yerden, Sağdan Kullanım	**A42776** Lavabo Bataryası, Yerden, Soldan Kullanım	**A42788** Temassız, Lavabo Bataryası, Elektrikli, Çift Su Girişli	**A42787** Temassız, Lavabo Bataryası, Pilli, Çift Su Girişli	**A42789** Temassız Lavabo Bataryası, Elektrikli, Çift Su Girişli, Yüksek	**A42774** Temassız Lavabo Bataryası, Pilli, Çift Su Girişli, Yüksek	**A41807** İstanbul Lavabo Bataryası. 3 delikli laav. İçin	**A42304** Lavabo Bataryası 2 delikli	**A41826** İstanbul Lavabo	**A42231** İstanbul Ank. Lavabo	**A42232** İstanbul Ank. Lavabo	**A4231457/ A4231458** Ankastre Lavabo Bataryası	**A4231557/ A4231558** Lavabo Bataryası 3 Delikli	**A42329** Lavabo Bataryası	**A42331** Lavabo Bataryası-Yüksek	**A42345** Ankastre Lavabo Bataryası	**A42330** Lavabo Bataryası SK	**A42332** Lavabo Bataryası-Yüksek SK	**A42608** Lavabo Bataryası	**A42609** Lavabo Bataryası SK	**A42610** Lavabo Bataryası(Yüksek)	**A42611** Lavabo Bataryası(Yüksek-SK)	**A42394** Ankastre Lavabo Bataryası
Nuo	7431	7431B003-0631	Dikdörtgen lavabo, 50 cmOrta armatür delikli, su taşma delikli, arka tarafı sırlı, sadece tezgah üstü kullanıma uygundur.beyaz- 03Tek armatür deliklisu taşma delikli	✔	✔	✔	✔	✖	✖	✖	✖	✖	✖	✖	✖	✔	✔	✖	✖	✖	✖	✔	✖	✖	✖	✖	✔	✖	✖	✔	✔	✖	✖	✖
	7431	7431B003-0661	Dikdörtgen lavabo, 50 cmOrta armatür delikli, su taşma deliksiz, arka tarafı sırlı, sadece tezgah üstü kullanıma uygundur.beyaz- 03Tek armatür deliklisu taşma deliksiz	✔	✔	✖	✖	✖	✖	✖	✖	✖	✖	✖	✖	✔	✔	✖	✖	✖	✖	✔	✖	✖	✖	✖	✔	✖	✖	✖	✔	✖	✖	✖
	7432	7432B003-0001	Dikdörtgen lavabo, 60 cmOrta armatür delikli, su taşma delikli beyaz- 03Tek armatür deliklisu taşma delikli	✔	✔	✔	✔	✖	✖	✖	✖	✖	✖	✖	✖	✔	✔	✖	✖	✖	✖	✔	✖	✖	✖	✖	✔	✖	✖	✔	✖	✔	✔	✖	✖	✖
	7432	7432B003-0041	Dikdörtgen lavabo, 60 cmOrta armatür delikli, su taşma deliksizbeyaz- 03Tek armatür deliklisu taşma deliksiz	✔	✔	✖	✖	✖	✖	✖	✖	✖	✖	✖	✖	✔	✔	✖	✖	✖	✖	✔	✖	✖	✖	✖	✔	✖	✖	✖	✖	✔	✖	✖	✖	✖
	7435	7435B003-0041	Dikdörtgen dar lavabo, 60x40 cm	✔	✔	✔	✔	✖	✖	✖	✖	✖	✖	✖	✖	✔	✔	✖	✖	✖	✖	✔	✖	✖	✖	✖	✔	✖	✖	✖	✖	✔	✖	✖	✖	✖
	7435	7435B003-0001	Dikdörtgen dar lavabo, 60x40 cm	✔	✔	✔	✔	✖	✖	✖	✖	✖	✖	✖	✖	✔	✔	✖	✖	✖	✖	✔	✖	✖	✖	✖	✔	✖	✖	✔	✖	✔	✔	✖	✖	✖
	7431	7431B003-0001	Dikdörtgen lavabo, 50 cmOrta armatür delikli, su taşma delikli beyaz- 03Tek armatür deliklisu taşma delikli	✔	✔	✔	✔	✖	✖	✖	✖	✖	✖	✖	✖	✔	✔	✖	✖	✖	✖	✔	✖	✖	✖	✖	✔	✖	✖	✔	✖	✔	✔	✖	✖	✖
	7431	7431B003-0041	Dikdörtgen lavabo, 50 cmOrta armatür delikli, su taşma deliksizbeyaz- 03Tek armatür deliklisu taşma deliksiz	✔	✔	✖	✖	✖	✖	✖	✖	✖	✖	✖	✖	✔	✔	✖	✖	✖	✖	✔	✖	✖	✖	✖	✔	✖	✖	✖	✖	✔	✖	✖	✖	✖
Liquid	7300	7300B403-0016	Armatür deliksiz, su taşma deliksiz	✔*	✔*	✖	✖	✖	✖	✔*	✔*	✖	✔*	✖	✖	✔*	✔*	✖	✖	✖	✖	✖	✖	✔*	✔*	✔*	✖	✖	✔*	✔*	✖	✖	✖	✖	✖	✖	✖	✔*
	7301	7301B403-0016	Armatür deliksiz, su taşma deliksiz	✔*	✔*	✖	✖	✖	✖	✔*	✔*	✖	✔*	✖	✖	✔*	✔*	✖	✖	✖	✖	✖	✖	✔*	✔*	✔*	✖	✖	✔*	✔*	✖	✖	✖	✖	✖	✖	✖	✔*
	7302	7302B403-0016	Armatür deliksiz, su taşma deliksiz	✖	✖	✖	✖	✔*	✔*	✔*	✔*	✖	✔*	✖	✖	✖	✖	✔*	✔*	✖	✖	✖	✖	✔*	✔*	✔*	✖	✖	✔*	✔*	✖	✖	✖	✖	✖	✖	✖	✔*
	7311	7311B403-0016	Armatür deliksiz, su taşma deliksiz	✔*	✔*	✖	✖	✖	✖	✔*	✔*	✖	✔*	✖	✖	✔*	✔*	✖	✖	✖	✖	✖	✖	✔*	✔*	✔*	✖	✖	✔*	✔*	✖	✖	✖	✖	✖	✖	✖	✔*
	7312	7312B403-0016	Armatür deliksiz, su taşma deliksiz	✖	✖	✖	✖	✔*	✔*	✔*	✔*	✖	✔*	✖	✖	✖	✖	✔*	✔*	✖	✖	✖	✖	✔*	✔*	✔*	✖	✖	✔*	✔*	✖	✖	✖	✖	✖	✖	✖	✔*
	7318	7318B403-0016	Armatür deliksiz, su taşma deliksiz	✖	✖	✖	✖	✖	✖	✖	✔*	✖	✔*	✔*	✔*	✖	✖	✖	✖	✖	✖	✖	✖	✖	✖	✔	✖	✖	✖	✔*	✖	✖	✖	✖	✖	✖	✖	✔*
	7313	7313B403-0001	Orta armatür delikli, su taşma delikli	✔	✔	✖	✖	✖	✖	✖	✖	✖	✖	✖	✖	✔	✔	✖	✖	✖	✖	✖	✖	✖	✖	✖	✔	✖	✖	✖	✖	✖	✖	✖	✖	✖	✖	✖
	7313	7313B403-0012	Armatür deliksiz, su taşma delikli	✖	✖	✖	✖	✖	✖	✔	✔	✖	✔	✖	✖	✖	✖	✖	✖	✖	✖	✖	✖	✖	✖	✔	✖	✖	✖	✔	✖	✖	✖	✖	✖	✖	✖	✔
	7313	7313B403-0041	Orta armatür delikli, su taşma deliksiz	✔	✔	✖	✖	✖	✖	✖	✖	✖	✖	✖	✖	✔	✔	✖	✖	✖	✖	✖	✖	✖	✖	✖	✔	✖	✖	✖	✖	✖	✖	✖	✖	✖	✖	✖
	7314	7314B403-0001	Orta armatür delikli, su taşma delikli	✔	✔	✖	✖	✖	✖	✖	✖	✖	✖	✖	✖	✔	✔	✖	✖	✖	✖	✖	✖	✖	✖	✖	✔	✖	✖	✖	✖	✖	✖	✖	✖	✖	✖	✖
	7314	7314B403-0041	Orta armatür delikli, su taşma deliksiz	✔	✔	✖	✖	✖	✖	✖	✖	✖	✖	✖	✖	✔	✔	✖	✖	✖	✖	✖	✖	✖	✖	✖	✔	✖	✖	✖	✖	✖	✖	✖	✖	✖	✖	✖
	7316	7316B403-0001	Orta armatür delikli, su taşma delikli	✔	✔	✖	✖	✖	✖	✖	✖	✖	✖	✖	✖	✔	✔	✖	✖	✖	✖	✖	✖	✖	✖	✖	✔	✖	✖	✖	✖	✖	✖	✖	✖	✖	✖	✖
	7316	7316B403-1740	İki armatür delikli, su taşma delikli	✖	✖	✖	✖	✖	✖	✖	✖	✔	✖	✖	✖	✖	✖	✖	✖	✖	✖	✖	✖	✖	✖	✖	✖	✖	✖	✖	✖	✖	✖	✖	✖	✖	✖	✖
	7316	7316B403-0041	Orta armatür delikli, su taşma deliksiz	✔	✔	✖	✖	✖	✖	✖	✖	✖	✖	✖	✖	✔	✔	✖	✖	✖	✖	✖	✖	✖	✖	✖	✔	✖	✖	✖	✖	✖	✖	✖	✖	✖	✖	✖
	7316	7316B403-1739	İki armatür delikli, su taşma deliksiz	✖	✖	✖	✖	✖	✖	✖	✖	✔	✖	✖	✖	✖	✖	✖	✖	✖	✖	✖	✖	✖	✖	✖	✖	✖	✖	✖	✖	✖	✖	✖	✖	✖	✖	✖
	7315	7315B403-0041	Orta armatür delikli, su taşma deliksiz	✔	✔	✖	✖	✖	✖	✖	✖	✖	✖	✖	✖	✔	✔	✖	✖	✖	✖	✖	✖	✖	✖	✖	✔	✖	✖	✖	✖	✖	✖	✖	✖	✖	✖	✖
	7317	7317B403-0001	Orta armatür delikli, su taşma delikli	✔	✔	✖	✖	✖	✖	✖	✖	✖	✖	✖	✖	✔	✔	✖	✖	✖	✖	✖	✖	✖	✖	✖	✔	✖	✖	✖	✖	✖	✖	✖	✖	✖	✖	✖
	7317	7317B403-1740	İki armatür delikli, su taşma delikli	✖	✖	✖	✖	✖	✖	✖	✖	✔	✖	✖	✖	✖	✖	✖	✖	✖	✖	✖	✖	✖	✖	✖	✖	✖	✖	✖	✖	✖	✖	✖	✖	✖	✖	✖
	7317	7317B403-0041	Orta armatür delikli, su taşma deliksiz	✔	✔	✖	✖	✖	✖	✖	✖	✖	✖	✖	✖	✔	✔	✖	✖	✖	✖	✖	✖	✖	✖	✖	✔	✖	✖	✖	✖	✖	✖	✖	✖	✖	✖	✖
	7317	7317B403-1739	İki armatür delikli, su taşma deliksiz	✖	✖	✖	✖	✖	✖	✖	✖	✔	✖	✖	✖	✖	✖	✖	✖	✖	✖	✖	✖	✖	✖	✖	✖	✖	✖	✖	✖	✖	✖	✖	✖	✖	✖	✖
Integra	7001		Klasik Etajerli lavabo, 80 cm, orta armatür delikli, su taşma delikli	✔	✔	✔	✔	✖	✖	✖	✖	✖	✖	✖	✖	✔	✔	✖	✖	✖	✖	✔	✖	✖	✖	✖	✔	✖	✖	✔	✖	✔	✔	✖	✖	✖
	7000		Klasik Etajerli lavabo, 60 cm, orta armatür delikli, su taşma delikli	✔	✔	✔	✔	✖	✖	✖	✖	✖	✖	✖	✖	✔	✔	✖	✖	✖	✖	✔	✖	✖	✖	✖	✔	✖	✖	✔	✖	✔	✔	✖	✖	✖
	7002		Klasik Etajerli lavabo, 100 cm, orta armatür delikli, su taşma delikli	✔	✔	✔	✔	✖	✖	✖	✖	✖	✖	✖	✖	✔	✔	✖	✖	✖	✖	✔	✖	✖	✖	✖	✔	✖	✖	✔	✖	✔	✔	✖	✖	✖
	7337	7337B003-0029	Tek armatür delikli, su taşma delikli	✔	✔	✔	✔	✖	✖	✖	✖	✖	✖	✖	✖	✔	✔	✖	✖	✖	✖	✔	✖	✖	✖	✖	✔	✖	✖	✔	✖	✔	✔	✖	✖	✖
	7338	7338B003-0001	Tek armatür delikli, su taşma delikli	✖	✖	✔	✔	✖	✖	✖	✖	✖	✖	✖	✖	✖	✖	✖	✖	✖	✖	✖	✖	✖	✖	✖	✔	✖	✖	✔	✖	✔	✔	✖	✖	✖

✔ Uyumlu ✖ Uyumlu Değil ✔* Uyumlu ama özel montaj ölçüsü kullanılmalı

Eczacıbaşı Yapı Gereçleri San. ve Tic. A.Ş.'nin ürünler ve teknik detaylarında değişiklik yapma hakkı saklıdır.

VitrA | ARTEMA

Artema armatür & VitrA lavabo uyum tablosu

| Armatürler | | |

VitrA | ARTEMA

Artema armatür & VitrA lavabo uyum tablosu

Lavabolar				Armatürler																																					
				Liquid																		İstanbul					Memoria						Brava							
SSG Seri	Kod	Özellik	Açıklama	A42749 Lavabo Bataryası Sağdan Kullanım	A42755 Lavabo Bataryası Soldan Kullanım	A42750 Lavabo Bataryası Sağdan Kullanım, Sifon Kumandalı	A42786 Lavabo Bataryası Soldan Kullanım, Sifon Kumandalı	A42791 Lavabo Bataryası Yüksek, Sağdan Kullanım	A42794 Lavabo Bataryası Yüksek, Soldan Kullanım	A42690 Ankastre Lavabo Bataryası, Kısa	A42689 Ankastre Lavabo Bataryası, Uzun	A42747 Lavabo Bataryası, (2 Delikli Lavabolar İçin)	A42748 Duvardan Lavabo Bataryası	A42775 Lavabo Bataryası, Yerden, Sağdan Kullanım	A42776 Lavabo Bataryası, Yerden, Soldan Kullanım	A42788 Temassız, Lavabo Bataryası, Elektrikli, Çift Su Girişli	A42787 Temassız, Lavabo Bataryası, Pilli, Çift Su Girişli	A42789 Temassız Lavabo Bataryası, Elektrikli, Çift Su Girişli, Yüksek	A42774 Temassız Lavabo Bataryası, Pilli, Çift Su Girişli, Yüksek	A41807 İstanbul Lavabo Bataryası. 3 delikli laav. İçin	A42304 Lavabo Bataryası 2 delikli	A41826 İstanbul Lavabo	A42231 İstanbul Ank. Lavabo	A42232 İstanbul Ank. Lavabo	A4231457/ A4231458 Ankastre Lavabo Bataryası	A4231557/ A4231558 Lavabo Bataryası 3 Delikli	A42329 Lavabo Bataryası	A42331 Lavabo Bataryası-Yüksek	A42345 Ankastre Lavabo Bataryası	A42330 Lavabo Bataryası SK	A42332 Lavabo Bataryası-Yüksek SK	A42608 Lavabo Bataryası	A42609 Lavabo Bataryası SK	A42610 Lavabo Bataryası(Yüksek)	A42611 Lavabo Bataryası(Yüksek-SK)	A42394 Ankastre Lavabo Bataryası
S20	7475	7475B003-0618	Armatür deliksiz, su taşma delikli	✔*	✔*	✖	✖	✖	✖	✔	✔	✖	✔	✖	✖	✔*	✔*	✖	✖	✖	✖	✔*	✔	✔	✔	✔	✖	✔*	✖	✔	✔*	✖	✔*	✔*	✖	✖	✖	✔
Mia	7477	7477B003-0001	Tek armatür delikli, su taşma delikli	✔	✔	✔	✔	✖	✖	✖	✖	✖	✖	✖	✖	✔	✔	✖	✖	✖	✖	✔	✖	✖	✖	✖	✖	✔	✖	✖	✔	✖	✔	✔	✖	✖	✖	✖
	7476	7476B003-0001	Tek armatür delikli, su taşma delikli	✔	✔	✔	✔	✖	✖	✖	✖	✖	✖	✖	✖	✔	✔	✖	✖	✖	✖	✔	✖	✖	✖	✖	✖	✔	✖	✖	✔	✖	✔	✔	✖	✖	✖	✖
Integra	7000	7000B003-0001	Tek armatür delikli, su taşma delikli	✔	✔	✔	✔	✖	✖	✖	✖	✖	✖	✖	✖	✔	✔	✖	✖	✖	✖	✔	✖	✖	✖	✖	✖	✔	✖	✖	✔	✖	✔	✔	✖	✖	✖	✖
	7001	7001B003-0001	Tek armatür delikli, su taşma delikli	✔	✔	✔	✔	✖	✖	✖	✖	✖	✖	✖	✖	✔	✔	✖	✖	✖	✖	✔	✖	✖	✖	✖	✖	✔	✖	✖	✔	✖	✔	✔	✖	✖	✖	✖
ArchiPlan	7405	7405B003-0016	Armatür Deliksiz, su taşma deliksiz	✖	✖	✖	✖	✖	✖	✔	✔	✖	✔	✖	✖	✖	✖	✖	✖	✖	✖	✖	✖	✔	✔	✔	✖	✖	✖	✔	✖	✖	✖	✖	✖	✖	✖	✔
	7405	7405B003-6278	Armatür Deliksiz, su taşma delikli	✖	✖	✖	✖	✖	✖	✔	✔	✖	✔	✖	✖	✖	✖	✖	✖	✖	✖	✖	✖	✔	✔	✔	✖	✖	✖	✔	✖	✖	✖	✖	✖	✖	✖	✔
	7405	7405B003-6279	Armatür Deliksiz, su taşma deliksiz	✖	✖	✖	✖	✖	✖	✔	✔	✖	✔	✖	✖	✖	✖	✖	✖	✖	✖	✖	✖	✔	✔	✔	✖	✖	✖	✔	✖	✖	✖	✖	✖	✖	✖	✔
ArkitektA	7410	7410B003-1808	Sağ ve sol armatür delikli, su taşma deliksiz	✔	✔	✖	✖	✖	✖	✖	✖	✖	✖	✖	✖	✔	✔	✖	✖	✖	✖	✔	✖	✖	✖	✖	✖	✔	✖	✖	✖	✖	✔	✖	✖	✖	✖	✖
Integra	7034	7034B003-0001	Tek armatür delikli, su taşma delikli	✔	✖	✖	✖	✖	✖	✖	✖	✖	✖	✖	✖	✔	✔	✖	✖	✖	✖	✖	✖	✖	✖	✖	✖	✔	✖	✖	✔	✖	✔	✔	✖	✖	✖	✖
Zentrum	7789	7789B003-0029	Tek armatür delikli, su taşma delikli	✔	✖	✖	✖	✖	✖	✖	✖	✖	✖	✖	✖	✔	✔	✖	✖	✖	✖	✔	✖	✖	✖	✖	✖	✔	✖	✖	✖	✖	✔	✖	✖	✖	✖	✖
Archiplan	7405	7405B003-0012	Armatür Deliksiz, su taşma delikli	✖	✖	✖	✖	✖	✖	✔	✔	✖	✔	✖	✖	✖	✖	✖	✖	✖	✖	✖	✖	✔	✔	✔	✖	✖	✖	✔	✖	✖	✖	✖	✖	✖	✖	✔
Integra	7002	7002B003-0001	Tek armatür delikli, su taşma delikli	✔	✔	✔	✔	✖	✖	✖	✖	✖	✖	✖	✖	✔	✔	✖	✖	✖	✖	✔	✖	✖	✖	✖	✖	✔	✖	✖	✔	✖	✔	✔	✖	✖	✖	✖
ArchiPlan	7403	7403B003-0012	Armatür deliksiz, su taşma delikli	✖	✖	✖	✖	✖	✖	✔	✔	✖	✔	✖	✖	✖	✖	✖	✖	✖	✖	✖	✖	✔	✔	✔	✖	✖	✖	✔	✖	✖	✖	✖	✖	✖	✖	✔
	7403	7403B003-0016	Armatür deliksiz, su taşma deliksiz	✖	✖	✖	✖	✖	✖	✔	✔	✖	✔	✖	✖	✖	✖	✖	✖	✖	✖	✖	✖	✔	✔	✔	✖	✖	✖	✔	✖	✖	✖	✖	✖	✖	✖	✔
	7403	7403B003-1859	Armatür deliksiz, su taşma delikli	✖	✖	✖	✖	✖	✖	✔	✔	✖	✔	✖	✖	✖	✖	✖	✖	✖	✖	✖	✖	✔	✔	✔	✖	✖	✖	✔	✖	✖	✖	✖	✖	✖	✖	✔
	7403	7403B003-1860	Armatür deliksiz, su taşma deliksiz	✖	✖	✖	✖	✖	✖	✔	✔	✖	✔	✖	✖	✖	✖	✖	✖	✖	✖	✖	✖	✔	✔	✔	✖	✖	✖	✔	✖	✖	✖	✖	✖	✖	✖	✔
	7404	7404B003-0012	Armatür deliksiz, su taşma delikli	✖	✖	✖	✖	✖	✖	✔	✔	✖	✔	✖	✖	✖	✖	✖	✖	✖	✖	✖	✖	✔	✔	✔	✖	✖	✖	✔	✖	✖	✖	✖	✖	✖	✖	✔
	7404	7404B003-0016	Armatür deliksiz, su taşma deliksiz	✖	✖	✖	✖	✖	✖	✔	✔	✖	✔	✖	✖	✖	✖	✖	✖	✖	✖	✖	✖	✔	✔	✔	✖	✖	✖	✔	✖	✖	✖	✖	✖	✖	✖	✔
	7402	7402B003-6277	Tek armatür delikli, su taşma deliksiz	✔	✔	✖	✖	✖	✖	✖	✖	✖	✖	✖	✖	✔	✔	✖	✖	✖	✖	✔	✖	✖	✖	✖	✖	✔	✖	✖	✔	✖	✔	✔	✖	✖	✖	✖
	7402	7402B003-6276	Tek armatür delikli, su taşma delikli	✔	✔	✔	✔	✖	✖	✖	✖	✖	✖	✖	✖	✔	✔	✖	✖	✖	✖	✔	✖	✖	✖	✖	✖	✔	✖	✖	✔	✖	✔	✔	✖	✖	✖	✖
Mia	7478	7478B003-0001	Tek armatür delikli, su taşma delikli	✔	✔	✔	✔	✖	✖	✖	✖	✖	✖	✖	✖	✔	✔	✖	✖	✖	✖	✔	✖	✖	✖	✖	✖	✔	✖	✖	✔	✖	✔	✔	✖	✖	✖	✖
	7479	7479B003-0001	Tek armatür delikli, su taşma delikli	✔	✔	✔	✔	✖	✖	✖	✖	✖	✖	✖	✖	✔	✔	✖	✖	✖	✖	✔	✖	✖	✖	✖	✖	✔	✖	✖	✔	✖	✔	✔	✖	✖	✖	✖
	7481	7481B003-0001	Tek armatür delikli, su taşma delikli	✔	✔	✔	✔	✖	✖	✖	✖	✖	✖	✖	✖	✔	✔	✖	✖	✖	✖	✔	✖	✖	✖	✖	✖	✔	✖	✖	✔	✖	✔	✔	✖	✖	✖	✖
	7480	7480B003-0001	Tek armatür delikli, su taşma delikli	✔	✔	✔	✔	✖	✖	✖	✖	✖	✖	✖	✖	✔	✔	✖	✖	✖	✖	✔	✖	✖	✖	✖	✖	✔	✖	✖	✔	✖	✔	✔	✖	✖	✖	✖
Integra	7336	7336B003-0999	Tek armatür delikli, su taşma delikli	✔	✔	✔	✔	✖	✖	✖	✖	✖	✖	✖	✖	✔	✔	✖	✖	✖	✖	✔	✖	✖	✖	✖	✖	✔	✖	✖	✔	✖	✔	✔	✖	✖	✖	✖
ArchiPlan	7412	7412B003-0001	Tek armatür delikli, su taşma delikli	✔	✔	✔	✔	✖	✖	✖	✖	✖	✖	✖	✖	✔	✔	✖	✖	✖	✖	✔	✖	✖	✖	✖	✖	✔	✖	✖	✔	✖	✔	✔	✖	✖	✖	✖
	7413	7413B003-0001	Tek armatür delikli, su taşma delikli	✔	✔	✔	✔	✖	✖	✖	✖	✖	✖	✖	✖	✔	✔	✖	✖	✖	✖	✔	✖	✖	✖	✖	✖	✔	✖	✖	✔	✖	✔	✔	✖	✖	✖	✖
	7413	7413B003-0041	Tek armatür delikli, su taşma deliksiz	✔	✔	✖	✖	✖	✖	✖	✖	✖	✖	✖	✖	✔	✔	✖	✖	✖	✖	✔	✖	✖	✖	✖	✖	✔	✖	✖	✖	✖	✔	✖	✖	✖	✖	✖
	7413	7413B003-0631	Tek armatür delikli, su taşma delikli	✔	✔	✔	✔	✖	✖	✖	✖	✖	✖	✖	✖	✔	✔	✖	✖	✖	✖	✔	✖	✖	✖	✖	✖	✔	✖	✖	✔	✖	✔	✔	✖	✖	✖	✖
	7413	7413B003-0661	Tek armatür delikli, su taşma deliksiz	✔	✔	✖	✖	✖	✖	✖	✖	✖	✖	✖	✖	✔	✔	✖	✖	✖	✖	✔	✖	✖	✖	✖	✖	✔	✖	✖	✔	✖	✔	✖	✖	✖	✖	✖
Burgbad-Bel	7208	7208C003-1187	Tek armatür delikli, su taşma deliksiz	✔	✔	✖	✖	✖	✖	✖	✖	✖	✖	✖	✖	✔	✔	✖	✖	✖	✖	✔	✖	✖	✖	✖	✖	✔	✖	✖	✔	✖	✔	✖	✖	✖	✖	✖
	7209	7209C003-1187	Tek armatür delikli, su taşma deliksiz	✔	✔	✖	✖	✖	✖	✖	✖	✖	✖	✖	✖	✔	✔	✖	✖	✖	✖	✔	✖	✖	✖	✖	✖	✔	✖	✖	✔	✖	✔	✖	✖	✖	✖	✖
Liquid	7311	7311B403-0016		✔*	✔*	✖	✖	✖	✖	✔*	✔*	✖	✔*	✖	✖	✔*	✔*	✖	✖	✖	✖	✖	✔*	✔*	✔*	✖	✖	✔*	✔*	✖	✖	✖	✖	✖	✖	✖	✖	✔*
	7312	7312B403-0016		✖	✖	✖	✖	✔*	✔*	✔*	✔*	✖	✔*	✖	✖	✖	✖	✔*	✔*	✖	✖	✖	✔*	✔*	✔*	✖	✖	✔*	✔*	✖	✖	✖	✖	✖	✖	✖	✖	✔*
	7313	7313B403-0016		✖	✖	✖	✖	✖	✖	✔	✔*	✖	✔	✖	✖	✖	✖	✖	✖	✖	✖	✖	✖	✔	✔	✖	✖	✔	✔	✖	✖	✖	✖	✖	✖	✖	✖	✔
	7314	7314B403-0012		✖	✖	✖	✖	✖	✖	✔	✔*	✖	✔	✖	✖	✖	✖	✖	✖	✖	✖	✖	✖	✔	✔	✖	✖	✔	✔	✖	✖	✖	✖	✖	✖	✖	✖	✔
	7314	7314B403-0016		✖	✖	✖	✖	✖	✖	✔	✔*	✖	✔	✖	✖	✖	✖	✖	✖	✖	✖	✖	✖	✔	✔	✖	✖	✔	✔	✖	✖	✖	✖	✖	✖	✖	✖	✔
	7315	7315B403-0016		✖	✖	✖	✖	✖	✖	✔	✔*	✖	✔	✖	✖	✖	✖	✖	✖	✖	✖	✖	✖	✔	✔	✖	✖	✔	✔	✖	✖	✖	✖	✖	✖	✖	✖	✔
	7316	7316B403-0012		✖	✖	✖	✖	✖	✖	✖	✔*	✖	✔	✖	✖	✖	✖	✖	✖	✖	✖	✖	✔	✔	✔	✖	✖	✔	✔	✖	✖	✖	✖	✖	✖	✖	✖	✔
	7316	7316B403-0016		✖	✖	✖	✖	✖	✖	✖	✔*	✖	✔	✖	✖	✖	✖	✖	✖	✖	✖	✖	✔	✔	✔	✖	✖	✔	✔	✖	✖	✖	✖	✖	✖	✖	✖	✔
	7317	7317B403-0012		✖	✖	✖	✖	✖	✖	✖	✔*	✖	✔	✖	✖	✖	✖	✖	✖	✖	✖	✖	✔	✔	✔	✖	✖	✔	✔	✖	✖	✖	✖	✖	✖	✖	✖	✔
	7317	7317B403-0016		✖	✖	✖	✖	✖	✖	✖	✔*	✖	✔	✖	✖	✖	✖	✖	✖	✖	✖	✖	✔	✔	✔	✖	✖	✔	✔	✖	✖	✖	✖	✖	✖	✖	✖	✔

✔ Uyumlu ✖ Uyumlu Değil ✔* Uyumlu ama özel montaj ölçüsü kullanılmalı

Eczacıbaşı Yapı Gereçleri San. ve Tic. A.Ş.'nin ürünler ve teknik detaylarında değişiklik yapma hakkı saklıdır.

VitrA | ARTEMA

Artema armatür & VitrA lavabo uyum tablosu

| Armatürler | | |

VitrA | ARTEMA

Artema armatür & VitrA lavabo uyum tablosu

Lavabolar				Armatürler																																				
				Liquid																	İstanbul					Memoria							Brava						
SSG Seri	Kod	Özellik	Açıklama	A42749 Lavabo Bataryası Sağdan Kullanım	A42755 Lavabo Bataryası Soldan Kullanım	A42750 Lavabo Bataryası Sağdan Kullanım, Sifon Kumandalı	A42786 Lavabo Bataryası Soldan Kullanım, Sifon Kumandalı	A42791 Lavabo Bataryası Yüksek, Sağdan Kullanım	A42794 Lavabo Bataryası Yüksek, Soldan Kullanım	A42690 Ankastre Lavabo Bataryası, Kısa	A42689 Ankastre Lavabo Bataryası, Uzun	A42747 Lavabo Bataryası, (2 Delikli Lavabolar İçin)	A42748 Duvardan Lavabo Bataryası	A42775 Lavabo Bataryası, Yerden, Sağdan Kullanım	A42776 Lavabo Bataryası, Yerden, Soldan Kullanım	A42788 Temassız, Lavabo Bataryası, Elektrikli, Çift Su Girişli	A42787 Temassız, Lavabo Bataryası, Pilli, Çift Su Girişli	A42789 Temassız Lavabo Bataryası, Elektrikli, Çift Su Girişli, Yüksek	A42774 Temassız Lavabo Bataryası, Pilli, Çift Su Girişli, Yüksek	A41807 İstanbul Lavabo Bataryası. 3 delikli laav. İçin	A42304 Lavabo Bataryası 2 delikli	A41826 İstanbul Lavabo	A42231 İstanbul Ank. Lavabo	A42232 İstanbul Ank. Lavabo	A4231457/ A4231458 Ankastre Lavabo Bataryası	A4231557/ A4231558 Lavabo Bataryası 3 Delikli	A42329 Lavabo Bataryası	A42331 Lavabo Bataryası-Yüksek	A42345 Ankastre Lavabo Bataryası	A42330 Lavabo Bataryası SK	A42332 Lavabo Bataryası-Yüksek SK	A42608 Lavabo Bataryası	A42609 Lavabo Bataryası SK	A42610 Lavabo Bataryası(Yüksek)	A42611 Lavabo Bataryası(Yüksek-SK)	A42394 Ankastre Lavabo Bataryası
ArchiPlan	7404	7404B003-1859		✘	✘	✘	✘	✘	✘	✔	✔	✘	✔	✘	✘	✘	✘	✘	✘	✘	✘	✘	✔	✔	✔	✘	✘	✘	✔	✘	✘	✘	✘	✘	✘	✘	✘	✔
	7404	7404B003-1860		✘	✘	✘	✘	✘	✘	✔	✔	✘	✔	✘	✘	✘	✘	✘	✘	✘	✘	✘	✔	✔	✔	✘	✘	✘	✔	✘	✘	✘	✘	✘	✘	✘	✘	✔
	7444	7444B003-1984	Lavabo delikli, armatür delikli, su taşma delikli, beyaz	✔	✔	✘	✘	✘	✘	✘	✘	✘	✘	✘	✘	✘	✘	✘	✘	✘	✘	✘	✘	✘	✘	✘	✘	✔	✘	✘	✘	✘	✔	✘	✘	✘	✘	✘
	7444	7444B003-1985	Lavabo deliksiz, armatür delikli, su taşma delikli, beyaz	✔	✔	✘	✘	✘	✘	✘	✘	✘	✘	✘	✘	✘	✘	✘	✘	✘	✘	✘	✘	✘	✘	✘	✘	✔	✘	✘	✘	✘	✔	✘	✘	✘	✘	✘
	7444+7442	7444+7442-1984	Lavabo delikli, armatür delikli, su taşma delikli, beyaz +7442 kurna ile kullanım sol hazne için	✘	✘	✘	✘	✘	✘	✔	✔	✘	✔	✘	✔*	✘	✘	✘	✘	✘	✘	✘	✘	✘	✔	✔	✘	✘	✔	✘	✘	✘	✘	✘	✘	✘	✘	✔
Nuo	7436	7436B003-0012	Armatür deliksiz, su taşma delikli, beyaz	✘	✘	✘	✘	✔	✔	✔*	✔*	✘	✔*	✘	✘	✘	✘	✔	✔	✘	✘	✘	✔*	✔*	✔*	✘	✘	✔*	✔*	✘	✘	✘	✘	✘	✔*	✘	✔*
	7436	7436B003-0016	Armatür deliksiz, su taşma deliksiz, beyaz,	✘	✘	✘	✘	✔	✔	✔*	✔*	✘	✔*	✘	✘	✘	✘	✔	✔	✘	✘	✘	✔*	✔*	✔*	✘	✘	✔*	✔*	✘	✘	✘	✘	✘	✔*	✘	✔*
	7436	7436B003-1082	Armatür deliksiz, su taşma delikli, beyaz, tezgahaltı kullanım için üst yüzeyi taşlanmış	✔*	✔*	✘	✘	✘	✘	✔*	✔*	✘	✔*	✘	✘	✔*	✔*	✘	✘	✘	✘	✔*	✔*	✔*	✔*	✘	✔*	✘	✔*	✘	✘	✔*	✘	✘	✘	✘	✔*
	7436	7436B003-1083	Armatür deliksiz, su taşma deliksiz, beyaz, tezgahaltı kullanım için üst yüzeyi taşlanmış	✔*	✔*	✘	✘	✘	✘	✔*	✔*	✘	✔*	✘	✘	✔*	✔*	✘	✘	✘	✘	✔*	✔*	✔*	✔*	✘	✔*	✘	✔*	✘	✘	✔*	✘	✘	✘	✘	✔*
	7434	7434B003-0012	Armatür deliksiz, su taşma delikli, beyaz	✘	✘	✘	✘	✔	✔	✔*	✔*	✘	✔*	✘	✘	✘	✘	✔	✔	✘	✘	✘	✔*	✔*	✔*	✘	✘	✔*	✔*	✘	✘	✘	✘	✘	✔*	✘	✔*
	7434	7434B003-0016	Armatür deliksiz, su taşma deliksiz, beyaz	✘	✘	✘	✘	✔	✔	✔*	✔*	✘	✔*	✘	✘	✘	✘	✔	✔	✘	✘	✘	✔*	✔*	✔*	✘	✘	✔*	✔*	✘	✘	✘	✘	✘	✔*	✘	✔*
	7434	7434B003-1082	Armatür deliksiz, su taşma delikli, beyaz, tezgahaltı kullanım için üst yüzeyi taşlanmış	✔*	✔*	✘	✘	✘	✘	✔*	✔*	✘	✔*	✘	✘	✔*	✔*	✘	✘	✘	✘	✔*	✔*	✔*	✔*	✘	✔*	✘	✔*	✘	✘	✔*	✘	✘	✘	✘	✔*
	7434	7434B003-1083	Armatür deliksiz, su taşma deliksiz, beyaz, tezgahaltı kullanım için üst yüzeyi taşlanmış	✔*	✔*	✘	✘	✘	✘	✔*	✔*	✘	✔*	✘	✘	✔*	✔*	✘	✘	✘	✘	✔*	✔*	✔*	✔*	✘	✔*	✘	✔*	✘	✘	✔*	✘	✘	✘	✘	✔*
ArchiPlan	7416	7416B003-0001	Tek armatür delikli, su taşma delikli, beyaz	✔	✔	✔	✔	✘	✘	✘	✘	✘	✘	✘	✔	✔	✘	✘	✘	✘	✔	✘	✘	✘	✔	✘	✘	✔	✘	✘	✔	✔	✔	✘	✘	✘	✘	✘
	7416	7416B003-0041	Tek armatür delikli, su taşma deliksiz, beyaz	✔	✔	✘	✘	✘	✘	✘	✘	✘	✘	✘	✔	✔	✘	✘	✘	✘	✔	✘	✘	✘	✔	✘	✘	✔	✘	✘	✔	✘	✘	✘	✘	✘	✘	✘
	7417	7417B003-0001	Tek armatür delikli, su taşma delikli, beyaz	✔	✔	✔	✔	✘	✘	✘	✘	✘	✘	✘	✔	✔	✘	✘	✘	✘	✔	✘	✘	✘	✔	✘	✘	✔	✘	✘	✔	✔	✔	✘	✘	✘	✘	✘
	7417	7417B003-0041	Tek armatür delikli, su taşma deliksiz, beyaz	✔	✔	✘	✘	✘	✘	✘	✘	✘	✘	✘	✔	✔	✘	✘	✘	✘	✔	✘	✘	✘	✔	✘	✘	✔	✘	✘	✔	✘	✘	✘	✘	✘	✘	✘
	7418	7418B003-0001	Tek armatür delikli, su taşma delikli, beyaz	✔	✔	✔	✔	✘	✘	✘	✘	✘	✘	✘	✔	✔	✘	✘	✘	✘	✔	✘	✘	✘	✔	✘	✘	✔	✘	✘	✔	✔	✔	✘	✘	✘	✘	✘
	7418	7418B003-0041	Tek armatür delikli, su taşma deliksiz, beyaz	✔	✔	✘	✘	✘	✘	✘	✘	✘	✘	✘	✔	✔	✘	✘	✘	✘	✔	✘	✘	✘	✔	✘	✘	✔	✘	✘	✔	✔	✔	✘	✘	✘	✘	✘
	7419	7419B003-0016	Armatür deliksiz, su taşma deliksiz, beyaz	✘	✘	✘	✘	✘	✘	✘	✔*	✘	✔*	✔*	✔*	✘	✘	✘	✘	✘	✘	✘	✔*	✔*	✔	✘	✘	✘	✔*	✘	✘	✘	✘	✘	✘	✘	✘	✔*
	7438	7438B003-1596	Tek armatür delikli, su taşma deliksiz, beyaz	✘	✘	✘	✘	✘	✘	✘	✘	✘	✘	✘	✘	✘	✘	✘	✘	✘	✘	✘	✘	✘	✘	✘	✘	✘	✘	✘	✘	✘	✘	✘	✘	✘	✘	✘
	7438	7438B003-1862	Tek armatür delikli, su taşma delikli, beyaz	✘	✘	✘	✘	✘	✘	✘	✘	✘	✘	✘	✘	✘	✘	✘	✘	✘	✘	✘	✘	✘	✘	✘	✘	✘	✘	✘	✘	✘	✘	✘	✘	✘	✘	✘
	7439	7439B003-0016	Armatür deliksiz, su taşma deliksiz, beyaz	✘	✘	✘	✘	✔	✔	✔*	✔*	✘	✔*	✘	✘	✘	✘	✔	✔	✘	✘	✘	✔*	✔*	✔*	✘	✘	✔*	✔*	✘	✘	✘	✘	✔*	✘	✔*	✘	✔*
	7440	7440B003-0016	Armatür deliksiz, su taşma deliksiz, beyaz	✘	✘	✘	✘	✔	✔	✔*	✔*	✘	✔*	✘	✘	✘	✘	✔	✔	✘	✘	✘	✔*	✔*	✔*	✘	✘	✔*	✔*	✘	✘	✘	✘	✔*	✘	✔*	✘	✔*
	7441	7441B003-0016	Armatür deliksiz, su taşma deliksiz, beyaz	✘	✘	✘	✘	✔	✔	✔*	✔*	✘	✔*	✘	✘	✘	✘	✔	✔	✘	✘	✘	✔*	✔*	✔*	✘	✘	✔*	✔*	✘	✘	✘	✘	✔*	✘	✔*	✘	✔*
Metropole	7542	7542B003-1398	Armatür deliksiz, su taşma deliksiz, beyaz, tezgahüstü kullanım için alt yüzeyi taşlanmış +7544 yada 7546 seramik tezgah ile	✘	✘	✘	✘	✔	✔	✘	✘	✘	✘	✘	✘	✘	✘	✔	✔	✘	✘	✘	✘	✘	✘	✘	✘	✘	✘	✘	✘	✘	✔	✘	✘	✘	✘	✘
	7542	7542B003-0016	Armatür deliksiz, su taşma deliksiz, beyaz, + 7543 yanın ayak ile kullanımı	✘	✘	✘	✘	✔	✔	✘	✘	✘	✘	✘	✘	✘	✘	✘	✔	✘	✘	✘	✘	✘	✘	✘	✘	✘	✘	✘	✘	✘	✔	✘	✘	✘	✘	✘
ArchiPlan	7414	7414B003-0001	Tek armatür delikli, su taşma delikli, beyaz	✔	✔	✔	✔	✘	✘	✘	✘	✘	✘	✘	✘	✔	✔	✘	✘	✘	✘	✔	✘	✘	✘	✘	✘	✔	✘	✘	✔	✔	✔	✘	✘	✘	✘	✘
	7414	7414B003-0041	Tek armatür delikli, su taşma deliksiz, beyaz	✔	✔	✘	✘	✘	✘	✘	✘	✘	✘	✘	✘	✔	✔	✘	✘	✘	✘	✔	✘	✘	✘	✘	✘	✔	✘	✘	✘	✘	✔	✘	✘	✘	✘	✘
	7414	7414B003-0631	Tek armatür delikli, su taşma delikli, beyaz, duvara montaj deliksiz, her yanı sırlı	✔	✔	✔	✔	✘	✘	✘	✘	✘	✘	✘	✘	✔	✔	✘	✘	✘	✘	✔	✘	✘	✘	✘	✘	✔	✘	✘	✔	✔	✘	✘	✘	✘	✘	✘
	7414	7414B003-0661	Tek armatür delikli, su taşma deliksiz, beyaz, duvara montaj deliksiz, her yanı sırlı	✔	✔	✘	✘	✘	✘	✘	✘	✘	✘	✘	✘	✔	✔	✘	✘	✘	✘	✔	✘	✘	✘	✘	✘	✔	✘	✘	✘	✘	✔	✘	✘	✘	✘	✘
	7415	7415B003-0001	Tek armatür delikli, su taşma delikli, beyaz	✔	✔	✔	✔	✘	✘	✘	✘	✘	✘	✘	✘	✔	✔	✘	✘	✘	✘	✔	✘	✘	✘	✘	✘	✔	✘	✘	✔	✔	✘	✘	✘	✘	✘	✘
	7415	7415B003-0041	Tek armatür delikli, su taşma deliksiz, beyaz	✔	✔	✘	✘	✘	✘	✘	✘	✘	✘	✘	✘	✔	✔	✘	✘	✘	✘	✔	✘	✘	✘	✘	✘	✔	✘	✘	✔	✔	✘	✘	✘	✘	✘	✘
	7415	7415B003-0631	Tek armatür delikli, su taşma delikli, beyaz, duvara montaj deliksiz, her yanı sırlı	✔	✔	✔	✔	✘	✘	✘	✘	✘	✘	✘	✘	✔	✔	✘	✘	✘	✘	✔	✘	✘	✘	✘	✘	✔	✘	✘	✔	✔	✘	✘	✘	✘	✘	✘
	7415	7415B003-0661	Tek armatür delikli, su taşma deliksiz, beyaz, duvara montaj deliksiz, her yanı sırlı	✔	✔	✘	✘	✘	✘	✘	✘	✘	✘	✘	✘	✔	✔	✘	✘	✘	✘	✔	✘	✘	✘	✘	✘	✔	✘	✘	✔	✔	✘	✘	✘	✘	✘	✘

✔ Uyumlu ✘ Uyumlu Değil ✔* Uyumlu ama özel montaj ölçüsü kullanılmalı

Eczacıbaşı Yapı Gereçleri San. ve Tic. A.Ş.'nin ürünler ve teknik detaylarında değişiklik yapma hakkı saklıdır.

VitrA | ARTEMA

Artema armatür & VitrA lavabo uyum tablosu

| Armatürler | | |

VitrA | ARTEMA

Artema armatür & VitrA lavabo uyum tablosu

Lavabolar				Armatürler																																				
				Liquid																	İstanbul					Memoria							Brava				
SSG Seri	Kod	Özellik	Açıklama	A42749 Lavabo Bataryası Sağdan Kullanım	A42755 Lavabo Bataryası Soldan Kullanım	A42750 Lavabo Bataryası Sağdan Kullanım, Sifon Kumandalı	A42786 Lavabo Bataryası Soldan Kullanım, Sifon Kumandalı	A42791 Lavabo Bataryası Yüksek, Sağdan Kullanım	A42794 Lavabo Bataryası Yüksek, Soldan Kullanım	A42690 Ankastre Lavabo Bataryası, Kısa	A42689 Ankastre Lavabo Bataryası, Uzun	A42747 Lavabo Bataryası, (2 Delikli Lavabolar İçin)	A42748 Duvardan Lavabo Bataryası	A42775 Lavabo Bataryası, Yerden, Sağdan Kullanım	A42776 Lavabo Bataryası, Yerden, Soldan Kullanım	A42788 Temassız, Lavabo Bataryası, Elektrikli, Çift Su Girişli	A42787 Temassız, Lavabo Bataryası, Pilli, Çift Su Girişli	A42789 Temassız Lavabo Bataryası, Elektrikli, Çift Su Girişli, Yüksek	A42774 Temassız Lavabo Bataryası, Pilli, Çift Su Girişli, Yüksek	A41807 İstanbul Lavabo Bataryası. 3 delikli laav. İçin	A42304 Lavabo Bataryası 2 delikli	A41826 İstanbul Lavabo	A42231 İstanbul Ank. Lavabo	A42232 İstanbul Ank. Lavabo	A4231457/ A4231458 Ankastre Lavabo Bataryası	A4231557/ A4231558 Lavabo Bataryası 3 Delikli	A42329 Lavabo Bataryası	A42331 Lavabo Bataryası-Yüksek	A42345 Ankastre Lavabo Bataryası	A42330 Lavabo Bataryası SK	A42332 Lavabo Bataryası-Yüksek SK	A42608 Lavabo Bataryası	A42609 Lavabo Bataryası SK	A42610 Lavabo Bataryası(Yüksek)	A42611 Lavabo Bataryası(Yüksek-SK)	A42394 Ankastre Lavabo Bataryası
Valarte	4170	4170B003-0002	Tek armatür delikli, su taşma delikli, beyaz	✔	✔	✔	✔	✖	✖	✖	✖	✖	✖	✖	✖	✔	✔	✖	✖	✖	✖	✔	✖	✖	✖	✖	✖	✔	✖	✖	✔	✖	✔	✔	✖	✖	✖
	4170	4170B003-0047	iki armatür delikli, su taşma delikli, beyaz	✖	✖	✖	✖	✖	✖	✖	✖	✖	✖	✖	✖	✖	✖	✖	✖	✖	✖	✖	✖	✖	✖	✖	✖	✖	✖	✖	✖	✖	✖	✖	✖	✖	✖
	4170	4170B403-0058	Üç armatür delikli, su taşma delikli, beyaz	✖	✖	✖	✖	✖	✖	✖	✖	✖	✖	✖	✖	✖	✖	✖	✖	✔	✖	✖	✖	✖	✖	✖	✔	✖	✖	✖	✖	✖	✖	✖	✖	✖	✖
S50	5300	5300B003-0001	Tek armatür delikli, su taşma delikli, beyaz	✔	✔	✔	✔	✖	✖	✖	✖	✖	✖	✖	✖	✔	✔	✖	✖	✖	✖	✔	✖	✖	✖	✖	✖	✔	✖	✖	✔	✖	✔	✔	✖	✖	✖
	5300	5300L003-0012	Armatür deliksiz, su taşma delikli, beyaz	✖	✖	✖	✖	✖	✖	✖	✔	✖	✔	✖	✖	✖	✖	✖	✖	✖	✖	✖	✔	✔	✔	✖	✖	✖	✖	✔	✖	✖	✖	✖	✖	✖	✔
	5300	5300L003-0016	Armatür deliksiz, su taşma deliksiz, beyaz	✖	✖	✖	✖	✖	✖	✖	✔	✖	✔	✖	✖	✖	✖	✖	✖	✖	✖	✖	✔	✔	✔	✖	✖	✖	✖	✔	✖	✖	✖	✖	✖	✖	✔
	5300	5300L003-0041	Tek armatür delikli, su taşma deliksiz, beyaz	✔	✔	✖	✖	✖	✖	✖	✖	✖	✖	✖	✖	✔	✔	✖	✖	✖	✖	✔	✖	✖	✖	✖	✖	✔	✖	✖	✖	✖	✔	✖	✖	✖	✖
	5301	5301B003-0001	Tek armatür delikli, su taşma delikli, beyaz	✔	✔	✔	✔	✖	✖	✖	✖	✖	✖	✖	✖	✔	✔	✖	✖	✖	✖	✔	✖	✖	✖	✖	✖	✔	✖	✖	✔	✖	✔	✔	✖	✖	✖
	5301	5301L003-0012	Armatür deliksiz, su taşma delikli, beyaz	✖	✖	✖	✖	✖	✖	✖	✔	✖	✔	✖	✖	✖	✖	✖	✖	✖	✖	✔	✖	✖	✖	✔	✖	✔	✖	✖	✖	✖	✖	✖	✖	✖	✔
	5301	5301L003-0016	Armatür deliksiz, su taşma deliksiz, beyaz	✖	✖	✖	✖	✖	✖	✖	✔	✖	✔	✖	✖	✖	✖	✖	✖	✖	✖	✔	✔	✔	✔	✔	✖	✖	✖	✔	✖	✖	✖	✖	✖	✖	✔
	5301	5301L003-0041	Tek armatür delikli, su taşma deliksiz, beyaz	✔	✔	✖	✖	✖	✖	✖	✖	✖	✖	✖	✖	✔	✔	✖	✖	✖	✖	✔	✖	✖	✖	✖	✖	✔	✖	✖	✖	✖	✔	✖	✖	✖	✖
	5313	5313B003-0001	Tek armatür delikli, su taşma delikli, beyaz	✔	✔	✔	✔	✖	✖	✖	✖	✖	✖	✖	✖	✔	✔	✖	✖	✖	✖	✔	✖	✖	✖	✖	✖	✔	✖	✖	✔	✖	✔	✔	✖	✖	✖
	5313	5313L003-0012	Armatür deliksiz, su taşma delikli, beyaz,	✖	✖	✖	✖	✖	✖	✖	✔	✖	✔	✖	✖	✖	✖	✖	✖	✖	✖	✔	✔	✔	✔	✔	✖	✖	✖	✔	✖	✖	✖	✖	✖	✖	✔
	5313	5313L003-0016	Armatür deliksiz, su taşma deliksiz, beyaz	✖	✖	✖	✖	✖	✖	✖	✔	✖	✔	✖	✖	✖	✖	✖	✖	✖	✖	✔	✔	✔	✔	✔	✖	✖	✖	✔	✖	✖	✖	✖	✖	✖	✔
	5307	5307B003-0001	Tek armatür delikli, su taşma delikli, beyaz	✔	✔	✔	✔	✖	✖	✖	✖	✖	✖	✖	✖	✔	✔	✖	✖	✖	✖	✔	✖	✖	✖	✖	✖	✔	✖	✖	✔	✖	✔	✔	✖	✖	✖
	5307	5307B003-0041	Tek armatür delikli, su taşma deliksiz, beyaz	✔	✔	✖	✖	✖	✖	✖	✖	✖	✖	✖	✖	✔	✔	✖	✖	✖	✖	✔	✖	✖	✖	✖	✖	✔	✖	✖	✔	✖	✔	✖	✖	✖	✖

✔ Uyumlu ✖ Uyumlu Değil ✔* Uyumlu ama özel montaj ölçüsü kullanılmalı

Eczacıbaşı Yapı Gereçleri San. ve Tic. A.Ş.'nin ürünler ve teknik detaylarında değişiklik yapma hakkı saklıdır.

VitrA | ARTEMA

Artema armatür & VitrA lavabo uyum tablosu

| Armatürler | | |

VitrA | ARTEMA

Artema armatür & VitrA lavabo uyum tablosu

| Lavabolar | | | | Armatürler | | | |

VitrA | ARTEMA

Artema armatür & VitrA lavabo uyum tablosu

| Armatürler | | |

VitrA | ARTEMA

Artema armatür & VitrA lavabo uyum tablosu

| Lavabolar | | | | Armatürler | | | |

VitrA | ARTEMA

Artema armatür & VitrA lavabo uyum tablosu

| Armatürler | | |

VitrA | ARTEMA

Artema armatür & VitrA lavabo uyum tablosu

| Lavabolar | | | | Armatürler | | | |

VitrA | ARTEMA

Artema armatür & VitrA lavabo uyum tablosu

| Armatürler | | |

VitrA | ARTEMA

Artema armatür & VitrA lavabo uyum tablosu

| Lavabolar | | | | Armatürler | | | |

VitrA | ARTEMA

Artema armatür & VitrA lavabo uyum tablosu

| Armatürler | | |

VitrA | ARTEMA

Artema armatür & VitrA lavabo uyum tablosu

Lavabolar				Armatürler																																										
				Root Round											Root Square								Flow Round												Flow Soft										
SSG Seri	Kod	Özellik	Açıklama	**A42705** Lavabo Bataryası S	**A42706** Lavabo Bataryası M	**A42707** Lavabo Bataryası XL	**A42721** Ankastre Lavabo Bataryası (Sıva üstü Grubu)	**A42722** Lavabo Bataryası - pop up S	**A42723** Lavabo Bataryası- pop up M	**A42754** Lavabo Bataryası (döner borulu)	**A42766** Lavabo Bataryası - pop up XL	**A47120/A47121/A47122**-Temassız Lavabo Bataryası	**A47123/A47124/A47125**-Temassız Lavabo Bataryası	**A42731** Lavabo Bataryası, Large	**A42732** Lavabo Bataryası	**A42733** Lavabo Bataryası, Yüksek	**A42738** Ankastre Lavabo Bataryası (Sıva üstü Grubu)	**A42734** Lavabo Bataryası- pop up, Large	**A42735** Lavabo Bataryası-pop up	**A47126/A47128/A47127**-Temassız Lavabo Bataryası	**A47131/A47129/A47130**-Temassız Çanak Lavabo Bataryası	**A42923** Lavabo Bataryası (Üstten Kumandalı)	**A42929** Lavabo Bataryası (Üstten Kumandalı, pop-up'lı)	**A42925** Lavabo Bataryası (Üstten Kumandalı)	**A42926** Lavabo Bataryası (Üstten Kumandalı, pop-up'lı)	**A42927** Çanak Lavabo Bataryası (Üstten Kumandalı)	**A42928** Çanak Lavabo Bataryası (Üstten Kumandalı, pop-up'lı)	**A43493ND** Lavabo Bataryası (Üstten Kumandalı, pop-up'lı)	**A43133** Lavabo Bataryası (Üstten Kumandalı)	**A43137** Lavabo Bataryası (Üstten Kumandalı, pop-up'lı)	**A43152** Lavabo Bataryası (Yandan Kumandalı)	**A43167** Ankastre Lavabo Bataryası	**A42988** Lavabo Bataryası (Üstten Kumandalı)	**A43026** Lavabo Bataryası (Üstten Kumandalı, pop up'lı)	**A43469ND** Lavabo Bataryası (Üstten Kumandalı, pop up'lı)	**A43495ND** Lavabo Bataryası (Üstten Kumandalı)	**A43009** Lavabo Bataryası (Üstten Kumandalı)	**A43027** Lavabo Bataryası (Üstten Kumandalı, pop up'lı)	**A43010** Çanak Lavabo Bataryası (Üstten Kumandalı)	**A43028** Lavabo Bataryası (Üstten Kumandalı, pop up'lı)	**A43160** Lavabo Bataryası (Yandan Kumandalı)	**A43175** Ankastre Lavabo Bataryası
Metropole	7534BXXX-1398		Armatür deliksiz, su taşma deliksiz, çanak lavabo	✖	✖	✔	✔*	✖	✖	✖	✖	✔*	✖	✖	✔	✔*	✖	✖	✖	✔*	✖	✖	✖	✖	✔	✖	✖	✖	✖	✖	✔*	✖	✖	✖	✖	✖	✖	✔	✖	✖	✔*
	7534BXXX-1082		Armatür deliksiz, su taşma delikli, tezgahaltı lavabo	✔	✔	✖	✔*	✔	✔	✔	✖	✔*	✖	✔	✔	✖	✔*	✔	✔	✔*	✖	✔*	✖	✔*	✖	✖	✖	✖	✔*	✖	✔	✔*	✖	✖	✖	✖	✖	✔*	✖	✖	✔*
	7534BXXX-1083		Armatür deliksiz, su taşma deliksiz, tezgahaltı lavabo	✔	✔	✖	✔*	✔	✔	✔	✖	✔*	✖	✔	✔	✖	✔*	✔	✔	✔*	✖	✔*	✖	✔*	✖	✖	✖	✖	✔*	✖	✔	✔*	✖	✖	✖	✖	✖	✔*	✖	✖	✔*
	7535BXXX-0673		Armatür deliksiz, su taşma delikli, çanak lavabo	✖	✖	✔	✔*	✖	✖	✖	✖	✔*	✖	✖	✔	✔*	✖	✖	✖	✔*	✖	✖	✖	✖	✔	✔	✖	✖	✖	✖	✔*	✖	✖	✖	✖	✖	✖	✔	✔	✖	✔*
	7535BXXX-1398		Armatür deliksiz, su taşma deliksiz, çanak lavabo	✖	✖	✔	✔*	✖	✖	✖	✖	✖	✔*	✖	✖	✔	✔*	✖	✖	✖	✔*	✖	✖	✖	✖	✔	✖	✖	✖	✖	✔*	✖	✖	✖	✖	✖	✖	✔	✖	✖	✔*
	7535BXXX-1082		Armatür deliksiz, su taşma delikli, tezgahaltı lavabo	✔	✔	✖	✔*	✔	✔	✔	✖	✔*	✖	✔	✔	✖	✔*	✔	✔	✔*	✖	✔*	✖	✔*	✖	✖	✖	✖	✔*	✖	✔	✔*	✖	✖	✖	✖	✖	✔*	✖	✖	✔*
	7535BXXX-1083		Armatür deliksiz, su taşma deliksiz, tezgahaltı lavabo	✔	✔	✖	✔*	✔	✔	✔	✖	✔*	✖	✔	✔	✖	✔*	✔	✔	✔*	✖	✔*	✖	✔*	✖	✖	✖	✖	✔*	✖	✔	✔*	✖	✖	✖	✖	✖	✔*	✖	✖	✔*
	7536BXXX-0673		Armatür deliksiz, su taşma delikli, çanak lavabo	✖	✖	✔	✔*	✖	✖	✖	✖	✖	✔*	✖	✖	✔	✔*	✖	✖	✖	✔*	✖	✖	✖	✖	✔	✔	✖	✖	✖	✖	✔*	✖	✖	✖	✖	✖	✖	✔	✔	✖	✔*
	7536BXXX-1398		Armatür deliksiz, su taşma deliksiz, çanak lavabo	✖	✖	✔	✔*	✖	✖	✖	✖	✖	✔*	✖	✖	✔	✔*	✖	✖	✖	✔*	✖	✖	✖	✖	✔	✖	✖	✖	✖	✔*	✖	✖	✖	✖	✖	✖	✔	✖	✖	✔*
	7536BXXX-1082		Armatür deliksiz, su taşma delikli, tezgahaltı lavabo	✔	✔	✖	✔*	✔	✔	✔	✖	✔*	✖	✔	✔	✖	✔*	✔	✔	✔*	✖	✔*	✖	✔*	✖	✖	✖	✖	✔*	✖	✔	✔*	✖	✖	✖	✖	✖	✔*	✖	✖	✔*
	7536BXXX-1083		Armatür deliksiz, su taşma deliksiz, tezgahaltı lavabo	✔	✔	✖	✔*	✔	✔	✔	✖	✔*	✖	✔	✔	✖	✔*	✔	✔	✔*	✖	✔*	✖	✔*	✖	✖	✖	✖	✔*	✖	✔	✔*	✖	✖	✖	✖	✖	✔*	✖	✖	✔*
	7537BXXX-0001		Tek armatür delikli, su taşma delikli	✔	✔	✖	✖	✖	✖	✔	✖	✔	✖	✔	✔	✖	✖	✖	✖	✔	✖	✔	✖	✔	✖	✖	✖	✖	✔	✖	✖	✖	✖	✖	✖	✖	✖	✔	✖	✖	✖
	7537BXXX-0033		Üç armatür delikli, su taşma delikli	✖	✖	✖	✖	✖	✖	✖	✖	✖	✖	✖	✖	✖	✖	✖	✖	✖	✖	✖	✖	✖	✖	✖	✖	✖	✖	✖	✖	✖	✖	✖	✖	✖	✖	✖	✖	✖	✖
	7538BXXX-0001		Tek armatür delikli, su taşma delikli	✔	✔	✖	✖	✖	✖	✔	✖	✔	✖	✔	✔	✖	✖	✖	✖	✔	✖	✔	✖	✔	✖	✖	✖	✖	✔	✖	✔	✔	✖	✖	✖	✖	✖	✔	✖	✖	✖
	7538BXXX-0033		Üç armatür delikli, su taşma delikli	✖	✖	✖	✖	✖	✖	✖	✖	✖	✖	✖	✖	✖	✖	✖	✖	✖	✖	✖	✖	✖	✖	✖	✖	✖	✖	✖	✖	✖	✖	✖	✖	✖	✖	✖	✖	✖	✖
	7539BXXX-0001		Tek armatür delikli, su taşma delikli	✔	✔	✖	✖	✖	✖	✔	✖	✔	✖	✔	✔	✖	✖	✖	✖	✔	✖	✔	✖	✔	✖	✖	✖	✖	✔	✖	✖	✖	✖	✖	✖	✖	✖	✔	✖	✖	✖
	7539BXXX-0033		Üç armatür delikli, su taşma delikli	✖	✖	✖	✖	✖	✖	✖	✖	✖	✖	✖	✖	✖	✖	✖	✖	✖	✖	✖	✖	✖	✖	✖	✖	✖	✖	✖	✖	✖	✖	✖	✖	✖	✖	✖	✖	✖	✖
	7540BXXX-0001		Tek armatür delikli, su taşma delikli	✔	✔	✖	✖	✖	✖	✔	✖	✔	✖	✔	✔	✖	✖	✖	✖	✔	✖	✔	✖	✔	✖	✖	✖	✖	✔	✖	✖	✖	✖	✖	✖	✖	✖	✔	✖	✖	✖
	7540BXXX-0033		Üç armatür delikli, su taşma delikli	✖	✖	✖	✖	✖	✖	✖	✖	✖	✖	✖	✖	✖	✖	✖	✖	✖	✖	✖	✖	✖	✖	✖	✖	✖	✖	✖	✖	✖	✖	✖	✖	✖	✖	✖	✖	✖	✖
Shift	7070 7071 7072 7073 7074 7076 7077 7078 7079 7080		Su taşma delikli, orta armatür delikli	✔	✔	✖	✖	✔	✔	✖	✖	✔	✖	✔	✔	✖	✖	✔	✔	✔	✖	✔	✔	✔	✔	✖	✖	✔	✔	✔	✖	✖	✖	✖	✖	✔	✔	✖	✖	✖	✖
	7075		Su taşma deliksiz, armatür deliksiz	✖	✖	✔*	✔*	✖	✖	✔*	✔*	✖	✖	✖	✖	✔*	✔*	✖	✖	✖	✖	✖	✖	✖	✖	✔*	✖	✖	✖	✖	✔*	✔*	✖	✖	✖	✖	✖	✖	✔*	✖	✔*
S50	5339-003-0012	0012	Su taşma delikli, armatür deliksiz, tez. altı lvb.	✔	✔	✖	✖	✔	✔	✔	✖	✔*	✖	✔	✔	✖	✖	✔	✔	✔*	✖	✔*	✔*	✔*	✔*	✖	✖	✔*	✔*	✔*	✔	✔	✖	✖	✖	✖	✖	✔*	✔*	✖	✔	✔
	5407BXXX-0001	0001		✔	✔	✖	✖	✔	✔	✔	✖	✔	✖	✔	✔	✖	✖	✔	✔	✔	✖	✔	✔	✔	✔	✖	✖	✔	✔	✔	✔	✔	✖	✖	✖	✖	✖	✔	✔	✖	✔	✖
	5408BXXX-0001	0001		✔	✔	✖	✖	✔	✔	✔	✖	✔	✖	✔	✔	✖	✖	✔	✔	✔	✖	✔	✔	✔	✔	✖	✖	✔	✔	✔	✔	✔	✖	✖	✖	✖	✖	✔	✔	✖	✔	✖
	5479BXXX-0001	0001		✔	✔	✖	✖	✔	✔	✔	✖	✔	✖	✔	✔	✖	✖	✔	✔	✔	✖	✔	✔	✔	✔	✖	✖	✔	✔	✔	✔	✔	✖	✖	✖	✖	✖	✔	✔	✖	✔	✖
	5480BXXX-0001	0001		✔	✔	✖	✖	✔	✔	✔	✖	✔	✖	✔	✔	✖	✖	✔	✔	✔	✖	✔	✔	✔	✔	✖	✖	✔	✔	✔	✔	✔	✖	✖	✖	✖	✖	✔	✔	✖	✔	✖
	5289BXXX-0001		Su taşma delikli, orta armatür delikli	✔	✔	✖	✖	✖	✖	✔	✖	✔	✖	✔	✔	✖	✖	✔	✔	✔	✖	✔	✔	✔	✔	✖	✖	✔	✔	✔	✔	✔	✖	✖	✖	✖	✖	✔	✔	✖	✔	✖
	5289BXXX-0012		Su taşma delikli, armatür deliksiz	✖	✖	✖	✔	✖	✖	✖	✖	✖	✖	✖	✖	✖	✔	✖	✖	✖	✖	✖	✖	✖	✖	✖	✖	✖	✖	✖	✖	✖	✔	✖	✖	✖	✖	✖	✖	✖	✖	✔
	5289BXXX-0016		Su taşma deliksiz, armatür deliksiz	✖	✖	✖	✔	✖	✖	✖	✖	✖	✖	✖	✖	✖	✔	✖	✖	✖	✖	✖	✖	✖	✖	✖	✖	✖	✖	✖	✖	✖	✔	✖	✖	✖	✖	✖	✖	✖	✖	✔
	5289BXXX-0041		Su taşma deliksiz, orta armatür delikli	✔	✔	✖	✖	✖	✖	✔	✖	✔	✖	✔	✔	✖	✖	✔	✖	✔	✖	✔	✖	✔	✖	✖	✖	✔	✖	✔	✖	✖	✖	✖	✖	✖	✖	✔	✖	✖	✖
	5291BXXX-0012		Su taşma delikli, armatür deliksiz	✖	✖	✖	✔	✖	✖	✖	✖	✖	✖	✖	✖	✖	✔	✖	✖	✖	✖	✖	✖	✖	✖	✖	✖	✖	✖	✖	✖	✖	✔	✖	✖	✖	✖	✖	✖	✖	✖	✔
	5291BXXX-0016		Su taşma deliksiz, armatür deliksiz	✖	✖	✖	✔	✖	✖	✖	✖	✖	✖	✖	✖	✖	✔	✖	✖	✖	✖	✖	✖	✖	✖	✖	✖	✖	✖	✖	✖	✖	✔	✖	✖	✖	✖	✖	✖	✖	✖	✔
	5291BXXX-0041		Su taşma deliksiz, orta armatür delikli	✔	✔	✖	✔	✔	✔	✔	✔	✔	✖	✔	✔	✖	✔	✔	✔	✔	✖	✔	✖	✔	✖	✖	✖	✖	✖	✖	✖	✖	✔	✖	✖	✖	✖	✖	✔	✖	✖	✖
S50 Compact	5345BXXX-0001	0001		✔	✔	✖	✖	✔	✔	✔	✖	✔	✖	✔	✔	✖	✖	✔	✔	✔	✖	✔	✔	✔	✔	✖	✖	✔	✔	✔	✔	✔	✖	✖	✖	✖	✖	✔	✔	✖	✔	✖
	5346BXXX-0001	0001		✔	✔	✖	✖	✔	✔	✔	✖	✔	✖	✔	✔	✖	✖	✔	✔	✔	✖	✔	✔	✔	✔	✖	✖	✔	✔	✔	✔	✔	✖	✖	✖	✖	✖	✔	✔	✖	✔	✖
Zentrum	7789	7789B003	Sağdan tek armatür delikli	✔	✔	✖	✖	✖	✖	✔	✖	✔	✖	✔	✔	✖	✖	✖	✖	✔	✖	✔	✖	✔	✖	✖	✖	✔	✖	✔	✖	✖	✖	✖	✖	✖	✖	✔	✔	✖	✔	✖
	7790	7790B003-0001	Tek armatür delikli	✔	✔	✖	✖	✔	✔	✔	✖	✔	✖	✔	✔	✖	✖	✔	✔	✔	✖	✔	✔	✔	✔	✖	✖	✔	✔	✔	✔	✔	✖	✖	✖	✖	✖	✔	✔	✖	✔	✖
	7791	7791B003-0001	Tek armatür delikli	✔	✔	✖	✖	✔	✔	✔	✖	✔	✖	✔	✔	✖	✖	✔	✔	✔	✖	✔	✔	✔	✔	✖	✖	✔	✔	✔	✔	✔	✖	✖	✖	✖	✖	✔	✔	✖	✔	✖

✔ Uyumlu ✖ Uyumlu Değil ✔* Uyumlu ama özel montaj ölçüsü kullanılmalı

Eczacıbaşı Yapı Gereçleri San. ve Tic. A.Ş.'nin ürünler ve teknik detaylarında değişiklik yapma hakkı saklıdır.

VitrA | ARTEMA

Artema armatür & VitrA lavabo uyum tablosu

| Armatürler | | |

VitrA | ARTEMA

Artema armatür & VitrA lavabo uyum tablosu

| Lavabolar | | | | Armatürler | | | |

VitrA | ARTEMA

Artema armatür & VitrA lavabo uyum tablosu

| Armatürler | | |

VitrA | ARTEMA

Artema armatür & VitrA lavabo uyum tablosu

| Lavabolar | | | | Armatürler | | | |

VitrA | ARTEMA

Artema armatür & VitrA lavabo uyum tablosu

| Armatürler | | |

VitrA | ARTEMA

Artema armatür & VitrA lavabo uyum tablosu

| Lavabolar | | | | Armatürler | | | |

VitrA | ARTEMA

Artema armatür & VitrA lavabo uyum tablosu

| Armatürler | | |

VitrA | ARTEMA

Artema armatür & VitrA lavabo uyum tablosu

| Lavabolar | | | | Armatürler | | | |

VitrA | ARTEMA

Artema armatür & VitrA lavabo uyum tablosu

| Armatürler | | |

VitrA | ARTEMA

Artema armatür & VitrA lavabo uyum tablosu

| Lavabolar | | | | Armatürler | | | |

VitrA | ARTEMA

Artema armatür & VitrA lavabo uyum tablosu

| Armatürler | | |

VitrA | ARTEMA

Artema armatür & VitrA lavabo uyum tablosu

| Lavabolar | | | | Armatürler | | | |

VitrA | ARTEMA

Artema armatür & VitrA lavabo uyum tablosu

| Armatürler | | |

VitrA | ARTEMA

Artema armatür & VitrA lavabo uyum tablosu

| Lavabolar | | | | Armatürler | | | |

VitrA | ARTEMA

Artema armatür & VitrA lavabo uyum tablosu

| Armatürler | | |

VitrA | ARTEMA

Artema armatür & VitrA lavabo uyum tablosu

| Lavabolar | | | | Armatürler | | | |

VitrA | ARTEMA

Artema armatür & VitrA lavabo uyum tablosu

| Armatürler | | |

Daha dayanıklı, daha pratik, daha estetik

Unified water label

Armatürlerde kullanılan özel perlatör sayesinde 5L/dk su akışı ile en düşük tüketim grubunda maksimum kullanım rahatlığı.

Enerji tasarrufu

90 derece açı ile çalışan BluEco kartuş, orta konumda açıldığında sadece soğuk su vererek kombinizin gereksiz yere çalışmasına ve enerji harcamasına engel olur.

Maksimum hijyen

Yüksek hijyenik standartlarıyla Artema armatürlerinde, suyun temas ettiği tüm alanlar hijyenik ve insan sağlığı için zararsız malzemeler kullanılarak üretilmiştir. Suyun rengini, tadını ve kokusunu en doğal haliyle korur.

Ayarlanabilir kartuş

Artema armatürleri ısı ve debi limitörlü kartuşları sayesinde enerji ve su tüketiminde ekstra tasarruf sağlar.

Kolay temizlik

Artema armatürlerinin özel perlatörleri, silikon yapıları sayesinde küçük bir el temasıyla kolayca temizlenir. Temiz tutulan perlatörler her zaman düzgün su akışı sağlar ve ürün ömrünü uzatır.

• Eczacıbaşı Yapı Gereçleri San. ve Tic. A.Ş.'nin ürünler ve teknik detaylarında değişiklik yapma hakkı saklıdır.

Daha dayanıklı, daha pratik, daha estetik

Akış çeşitliliği

Artema, farklı kullanıcı tercihlerine cevap verecek üç ayrı su akış seçeneği sunuyor. Standart ve Dikdörtgen su akışı alternatifleri kullanıcılarına farklı deneyimler yaşatıyor, armatür tasarım çizgileri ile uyumlu su akış formları sağlıyor.

Boyut çeşitliliği

Farklı kullanım ve montaj ihtiyaçlarına yönelik geniş ürün gamıyla Artema, her banyo tasarımının gereklerine uygun zengin boyut çeşitliliği sunuyor.

Uzun ömürlü renkler

Artema, PVD kaplama teknolojisi ile sıradan kaplamaya kıyasla 10 kat daha dayanıklı ve uzun ömürlü yüzeylere sahip kaplama seçenekleri sunuyor.

Stil çeşitliliği

Artema banyo armatürleri, değişen zevkler, stiller ve beklentileri karşılayacak farklı tasarım dünyalarına uygun ürünleri en yenilikçi tasarımlarla buluşturuyor.

• Eczacıbaşı Yapı Gereçleri San. ve Tic. A.Ş.'nin ürünler ve teknik detaylarında değişiklik yapma hakkı saklıdır.

Ankastre banyo/Duş bataryası - Önerilen montaj ölçüleri

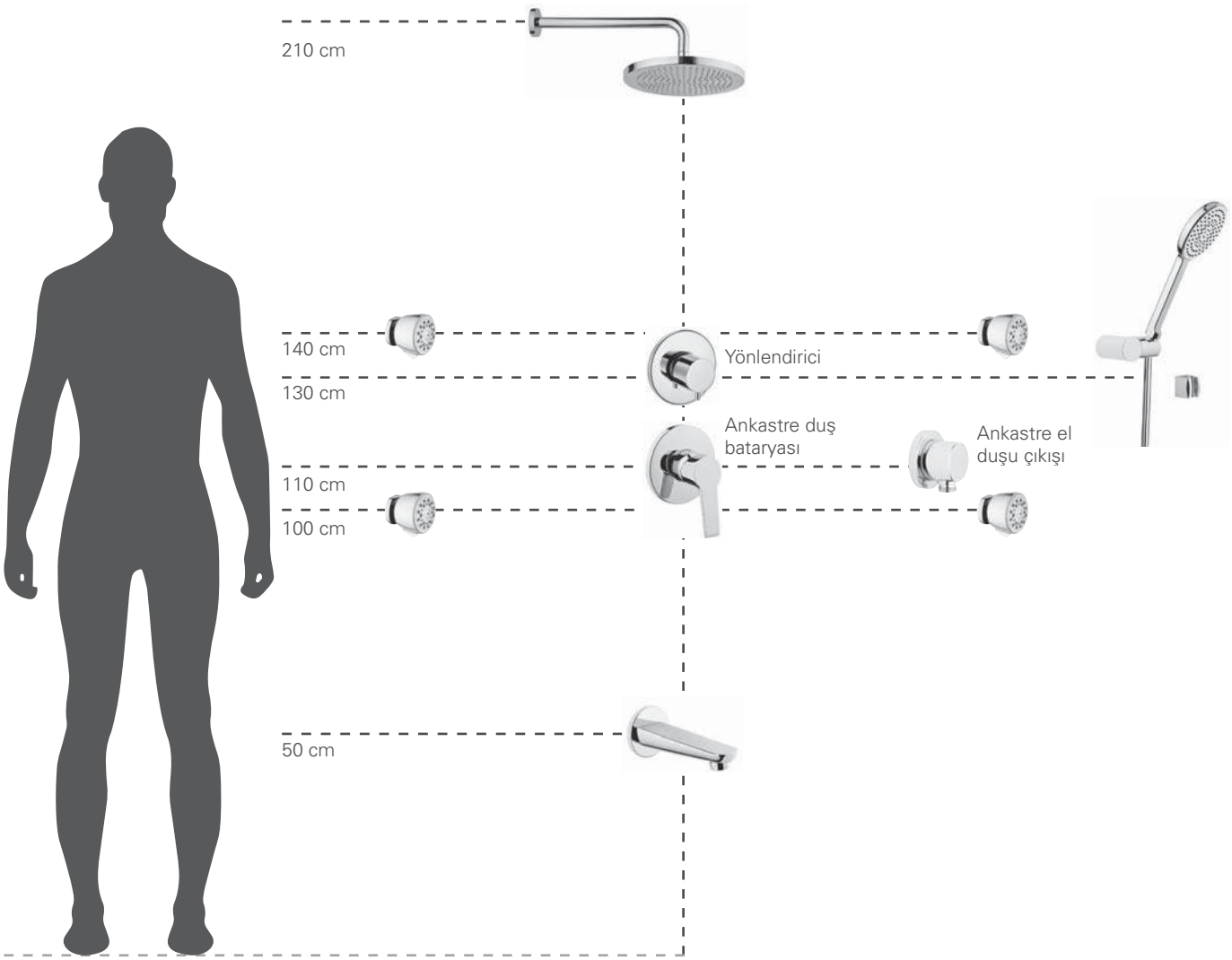

*Bu ölçüler duş alanında ayak basılan zemine göre verilmiştir.

• Eczacıbaşı Yapı Gereçleri San. ve Tic. A.Ş.'nin ürünler ve teknik detaylarında değişiklik yapma hakkı saklıdır.

Ankastre banyo/Duş bataryası - Kullanım şekilleri

Kombinasyon 1

Tepe duşu + Çıkış ucu

- Ankastre banyo bataryası 2 yollu yönlendiricilidir.
  - 1. yol çıkış ucuna
  - 2. yol ise tepe duşuna yönlendirir.

Kombinasyon 2

Tepe duşu + El duşu + Çıkış ucu

- Ankastre banyo bataryası 2 yollu yönlendiricilidir.
  -1. yol çıkış ucuna
  -2. yol ise tepe duşuna yönlendirir.
- El duşuna yönlendirme çıkış ucundan yapılır.

Kombinasyon 3

Tepe duşu + El duşu + Çıkış ucu

- Ankastre duş bataryası tek yolludur.
- Tepe duşu, el duşu ve çıkış ucu kombinasyonunu kullanabilmek için 3 yollu yönlendirici kullanılmalıdır.
- Çıkış ucu modelinde el duşu çıkışı olmadığı için ankastre el duşu çıkışı kullanılması gerekir.

Kombinasyon 4

El duşu + Çıkış ucu

- Ankastre duş bataryası tek yolludur. El duşu çıkışlı çıkış ucu kullanılarak el duşu ile kombinlenebilir.

• Eczacıbaşı Yapı Gereçleri San. ve Tic. A.Ş.'nin ürünler ve teknik detaylarında değişiklik yapma hakkı saklıdır.

Tepe duşları-Dirsekler uyum tablosu

Dirsekler / Tepe duşları	A45649 Tavandan dirsek (kısa)	A45650 Tavandan dirsek (uzun)	A45652 Duvardan dirsek (uzun)	A45653 Duvardan dirsek (kısa)	A42631 Duvardan dirsek (uzun)	A45751 Tavandan dirsek (kısa)	A45752 Tavandan dirsek (uzun)	A45753 Duvardan dirsek (uzun)
A45708STA Rain L	✔	✔	✔	✖	✔	✔	✔	✔
A45634 Theraphy 5F	✖	✖	✖	✔	✖	✖	✖	✖
A45635 Solo C	✖	✖	✖	✔	✖	✖	✖	✖
A45707STA Rain Q	✔	✔	✔	✖	✔	✔	✔	✔
A45638 Origin XL	✔	✔	✔	✖	✔	✔	✔	✔
A45673 Lite LS 300mm	✔	✔	✖	✖	✖	✔	✔	✖
A45674 Lite LS 300mm	✔	✔	✖	✖	✖	✔	✔	✖
A45645 Lite LS 400mm	✔	✔	✖	✖	✖	✔	✔	✖
A45646 Lite LS 400mm	✔	✔	✖	✖	✖	✔	✔	✖
A45632STA Shine Square	✔	✔	✔	✖	✔	✔	✔	✔
A45742 Bliss	✔	✔	✔	✖	✔	✔	✔	✔
A45794	✔	✔	✔	✖	✔	✔	✔	✔
A45792	✔	✔	✔	✖	✔	✔	✔	✔

✔ Uyumlu ✖ Uyumlu Değil

• Eczacıbaşı Yapı Gereçleri San. ve Tic. A.Ş.'nin ürünler ve teknik detaylarında değişiklik yapma hakkı saklıdır.

VitrA

Banyo aksesuarları

1 Haziran 2024 tarihi itibariyle satış hattına alınacak seriler ve ürünler

• **Root:** A44802, A44803, A44809, A44810, A44801, A44812, A44807, A44806, A44804, A44805, A44808, A44811, A4480236, A4480336, A4480936, A4481036, A4480136, A4481236, A4480736, A4480636, A4480436, A4480536, A4480836, A4481136

Banyo aksesuarları ikon açıklamaları

Ağırlığa dayanıklı
Ağırlık testlerinden geçmiş ve belli ağırlıklara dirençlidir.

LED ışıklı
LED ışık sayesinde ekonomik, uzun ömürlü aydınlatma sağlar.

Mercek ayna x2
2 kez büyütme özelliğine sahiptir.

Mercek ayna x3
3 kez büyütme özelliğine sahiptir.

Ölçüsü seçilebilen
Mevcut ölçüsü yanı sıra, istendiği takdirde teknik açıdan uygun olan ölçülerde de sunulmaktadır.

Switch düğmeli
Açma-kapama düğmesiyle ister ışıklı, ister ışıksız olarak kullanılabilir.

Yatay dikey kullanım
İhtiyaca göre yatay ya da dikey olarak kullanılabilir.

Yavaş kapanır
Sessiz ve yavaş kapanma mekanizmasına sahiptir.

Özel ihtiyaç
Farklı hayatlara ve ihtiyaçlara yönelik olarak tasarlanan VitrA banyo ürünleri banyo alanında pratiklik sağlarken, tekerlekli sandalye ile kullanıma uygundur.

VitrA

Banyo aksesuarları

Liquid	910
Istanbul	913
Eternity	916
Origin Classic	919
Origin	922
ArchiPlan	930
Sento Çocuk Koleksiyonu	931
Root	932
Q-Line	936
Minimax	939
Marin	941
Base Square	945
Base Round	949
Arkitekta	955
Artepan	967

Liquid

VitrA X Tom Dixon

Banyoya tarz kazandıran zengin seçenekler

Liquid lavabo bataryalarına stil katan boru biçimli tasarım dili; havlu askısı, tuvalet kağıtlığı, tuvalet fırçalığı ve ikili sıvı sabunluk gibi aksesuarlara da yansıyor.

Liquid

Ürün/Kod	Ürün açıklamaları	Kaplama
A44567	Sıvı sabunluk tutacağı (çift hazneli)	Krom
A4456739 ◆	Sıvı sabunluk tutacağı (çift hazneli)	Parlak Siyah

- Genişlik: 200 mm
- Derinlik: 105 mm
- Yükseklik: Min.120 - Max.155
- Min 118 mm, max 155 mm sıvı sabunluk monte edilebilir.
- Çift sabunluk monte edilebilir.
- Sıvı sabunluk ayrıca temin edilmelidir.
- Origin'in A44891 kodlu sıvı sabunluğu ile uyumludur.

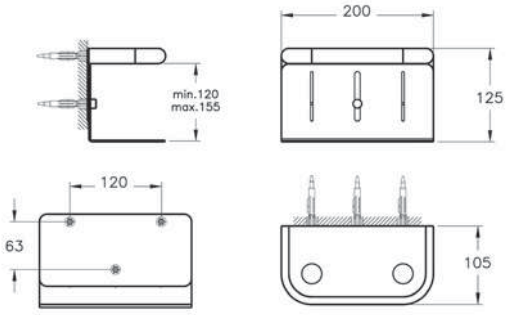

A44565 ◆	Tuvalet kağıtlığı	Krom
A4456539 ◆	Tuvalet kağıtlığı	Parlak Siyah

- Zamak malzeme
- Duvar montaj seti dahildir.

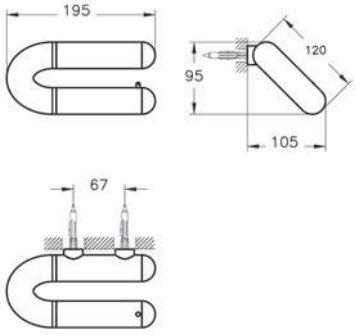

A44566 ◆	Tuvalet fırçalığı	Krom
A4456639 ◆	Tuvalet fırçalığı	Parlak Siyah

- Seramik kap
- Siyah fırça
- Pirinç sap malzemesi

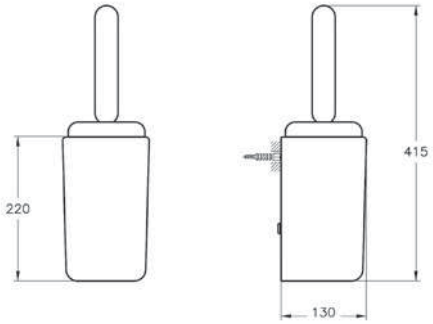

• Eczacıbaşı Yapı Gereçleri San. ve Tic. A.Ş.'nin ürünler ve teknik detaylarında değişiklik yapma hakkı saklıdır.
• Banyo aksesuarları için garanti süresi 5 yıldır. • Elektrikli ürünler için garanti süresi 2 yıldır.

VitrA

Liquid

Ürün/Kod	Ürün açıklamaları	Kaplama
A44568	Kanca askı	Krom
A4456839	Kanca askı	Parlak Siyah

• Zamak malzeme
• Duvar montaj seti dahildir.

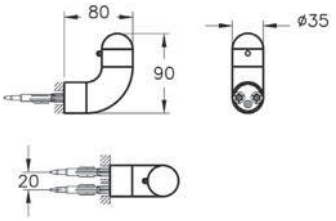

7326B403-0155	Tabure	Beyaz

• Seramik malzeme
*Garanti süresi 10 yıldır.

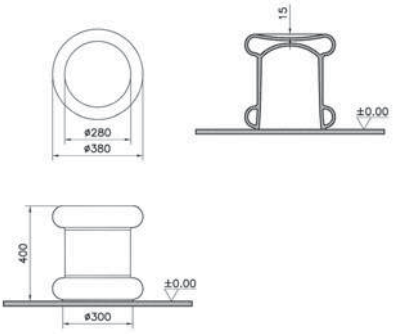

• Eczacıbaşı Yapı Gereçleri San. ve Tic. A.Ş.'nin ürünler ve teknik detaylarında değişiklik yapma hakkı saklıdır.
• Banyo aksesuarları için garanti süresi 5 yıldır. • Elektrikli ürünler için garanti süresi 2 yıldır.

İstanbul by Lovegrove.

VitrA X Ross Lovegrove

Özünü doğadan alan organik formlar

Akıcı ve heykelsi formların, ince çizgilerle bütünleştiği banyo aksesuarları, koleksiyonun banyo mobilyaları, lavabo ve armatürleriyle mükemmel bir uyum yakalıyor.

VitrA

İstanbul by Covegrove.

Ürün/Kod	Ürün açıklamaları	Kaplama
A48017	Diş fırçalığı (duvardan)	Krom
	• Pirinç malzeme	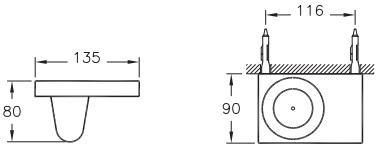
A48004	Katı sabunluk (duvardan)	Krom
	• Pirinç malzeme	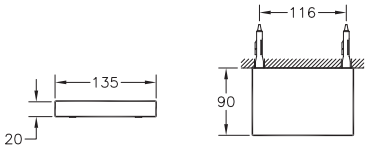
A48008	Halka havluluk	Krom
	• Pirinç malzeme • Teknik açıdan uygun bulunan ölçüler uygulanabilir.	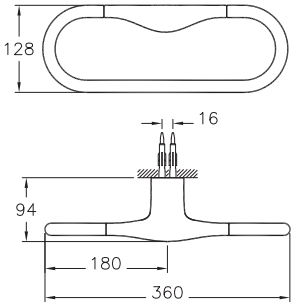
A48012	Askı (üçlü)	Krom
	• Zamak malzeme	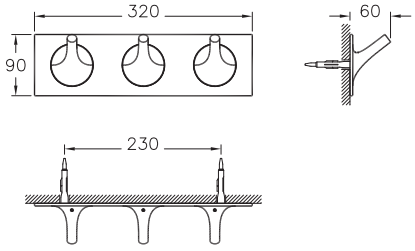

• Eczacıbaşı Yapı Gereçleri San. ve Tic. A.Ş.'nin ürünler ve teknik detaylarında değişiklik yapma hakkı saklıdır.
• Banyo aksesuarları için garanti süresi 5 yıldır. • Elektrikli ürünler için garanti süresi 2 yıldır.

VitrA

İstanbul by Covegrove.

Ürün/Kod	Ürün açıklamaları	Kaplama
A48003 YERLİ ÜRETİM ◆ ⊕	Askı (tekli)	Krom
	• Zamak malzeme	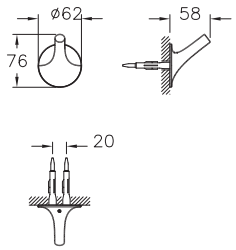
A48001 YERLİ ÜRETİM ◆ ⊕	Tuvalet kağıtlığı (tekli)	Krom
	• Pirinç malzeme • Teknik açıdan uygun bulunan ölçüler uygulanabilir.	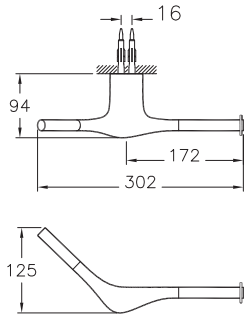
A48016 YERLİ ÜRETİM ◆ ⊕	Tuvalet kağıtlığı (ikili, etajerli)	Krom
	• Pirinç malzeme	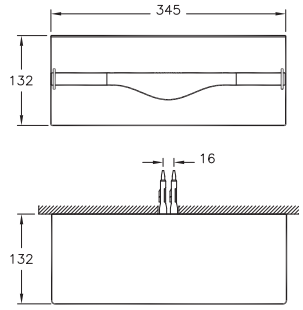
A48048 YERLİ ÜRETİM ◆ ⊕	Tuvalet fırçalığı (yerden)	Krom
	• Seramik fırçalık • Siyah fırça • Pirinç malzeme	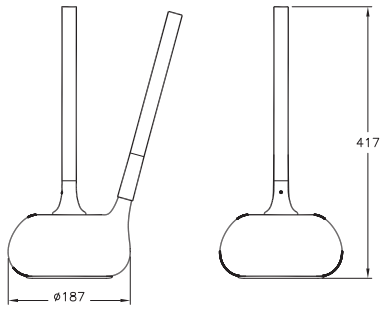

• Eczacıbaşı Yapı Gereçleri San. ve Tic. A.Ş.'nin ürünler ve teknik detaylarında değişiklik yapma hakkı saklıdır.
• Banyo aksesuarları için garanti süresi 5 yıldır. • Elektrikli ürünler için garanti süresi 2 yıldır.

VitrA

Eternity

Ürün/Kod	Ürün açıklamaları	Kaplama
A4430157 ◆ ⊕	Diş fırçalığı	Krom-beyaz
A4430139 ◆ ⊕	Diş fırçalığı	Siyah-siyah

- Parlak krom renkli paslanmaz çelik çerçeve
- Parlak krom renkli paslanmaz çelik süzgeç
- ABS Hazne

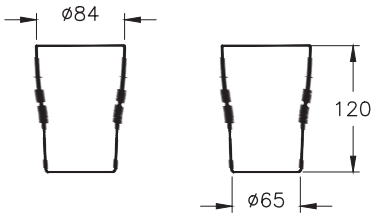

A4432057 ◆ ⊕	Sıvı sabunluk	Krom-beyaz
A4432039 ◆ ⊕	Sıvı sabunluk	Siyah-siyah

- 400 ml
- ABS hazne
- Tezgah üzeri kullanım
- Üstten doldurma

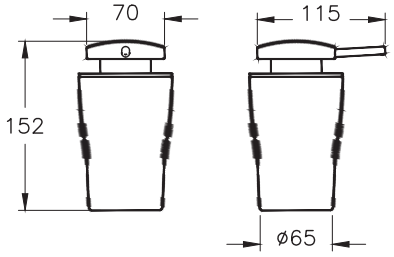

A4430857	Pamukluk	Krom-beyaz
A4430839	Pamukluk	Siyah-siyah

- ABS hazne
- Pirinç kulp

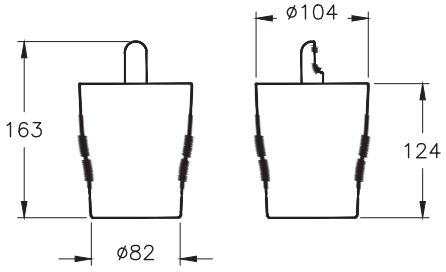

• Eczacıbaşı Yapı Gereçleri San. ve Tic. A.Ş.'nin ürünler ve teknik detaylarında değişiklik yapma hakkı saklıdır.
• Banyo aksesuarları için garanti süresi 5 yıldır. • Elektrikli ürünler için garanti süresi 2 yıldır.

VitrA

Eternity

Ürün/Kod	Ürün açıklamaları	Kaplama
A44304 ◆ ⊕	Kısa havluluk	Krom
A4430439 ◆ ⊕	Kısa havluluk (siyah)	Siyah

• Zamak ve pirinç malzeme

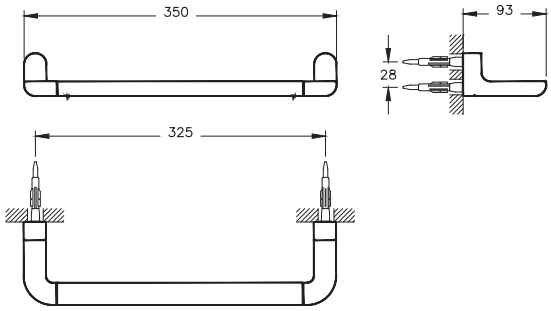

A44306 ◆ ⊕	Küçük kanca askı	Krom
A4430639 ◆ ⊕	Küçük kanca askı (siyah)	Siyah

• Zamak malzeme

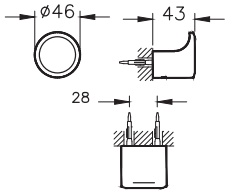

A44323 ◆ ⊕	Tuvalet kağıtlığı	Krom
A4432339 ◆ ⊕	Tuvalet kağıtlığı (siyah)	Siyah

• Zamak ve paslanmaz malzeme

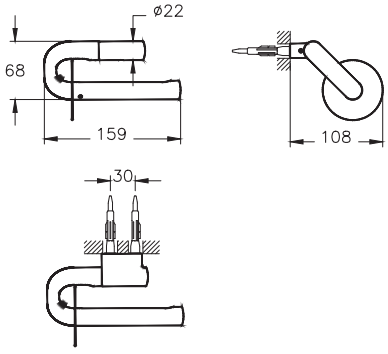

• Eczacıbaşı Yapı Gereçleri San. ve Tic. A.Ş.'nin ürünler ve teknik detaylarında değişiklik yapma hakkı saklıdır.
• Banyo aksesuarları için garanti süresi 5 yıldır. • Elektrikli ürünler için garanti süresi 2 yıldır.

VitrA

Eternity

Ürün/Kod	Ürün açıklamaları	Kaplama
A4432257 ◆ ⊕	Tuvalet fırçalığı	Krom-beyaz
A4432239 ◆ ⊕	Tuvalet fırçalığı	Siyah-siyah

- Aluminyum fırça sapı
- ABS hazne
- Krom kaplama paslanmaz çelik kapak
- Siyah renkli fırça

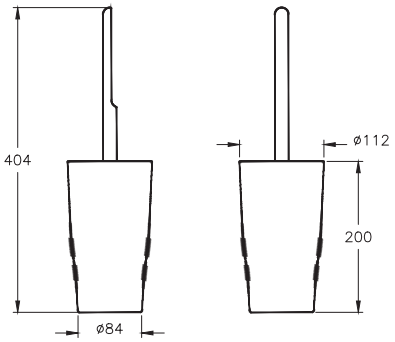

Ürün/Kod	Ürün açıklamaları	Kaplama
A4430057 ◆ ⊕	Çöp kovası (3 litre)	Krom-beyaz
A4430039 ◆ ⊕	Çöp kovası (3 litre)	Siyah-siyah

- Paslanmaz çelik kapak
- ABS Hazne

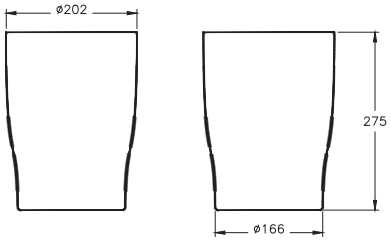

• Eczacıbaşı Yapı Gereçleri San. ve Tic. A.Ş.'nin ürünler ve teknik detaylarında değişiklik yapma hakkı saklıdır.
• Banyo aksesuarları için garanti süresi 5 yıldır. • Elektrikli ürünler için garanti süresi 2 yıldır.

VitrA

Origin Classic

Ürün/Kod	Ürün açıklamaları	Kaplama
A44518 ⊕	Diş fırçalığı (duvardan)	Krom
A4451836 ⊕	Diş fırçalığı (duvardan)	Mat siyah

- Polikarbonat füme hazne
- Zamak ve paslanmaz rozetler
- Kolay vidalama işlemi
- Tezgah üzeri ve duvardan kullanım seçeneği

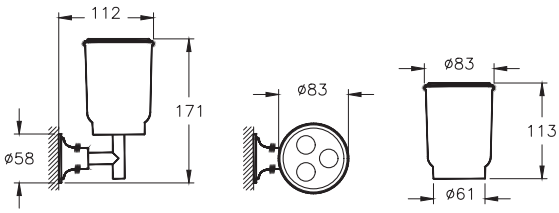

Ürün/Kod	Ürün açıklamaları	Kaplama
A44520 ⊕	Katı sabunluk (duvardan)	Krom
A4452036 ⊕	Katı sabunluk (duvardan)	Mat siyah

- Polikarbonat füme hazne
- Zamak ve paslanmaz rozetler
- Kolay vidalama işlemi

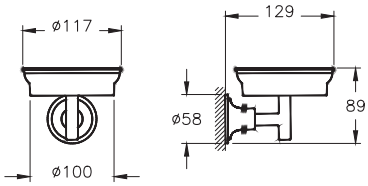

Ürün/Kod	Ürün açıklamaları	Kaplama
A44519 ⊕	Sıvı sabunluk	Krom
A4451936 ⊕	Sıvı sabunluk	Mat siyah

- 300 ml
- Polikarbonat hazne
- Pirinç pompa
- Tezgah üzeri ve duvardan kullanım seçeneği
- Üstten doldurma

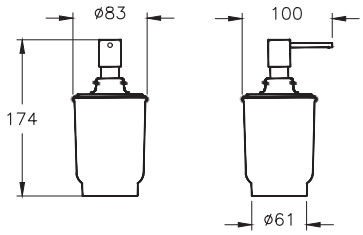

• Eczacıbaşı Yapı Gereçleri San. ve Tic. A.Ş.'nin ürünler ve teknik detaylarında değişiklik yapma hakkı saklıdır.
• Banyo aksesuarları için garanti süresi 5 yıldır. • Elektrikli ürünler için garanti süresi 2 yıldır.

VitrA

Origin Classic

Ürün/Kod	Ürün açıklamaları	Kaplama
A44524	Halka havluluk	Krom
A4452436	Halka havluluk	Mat siyah

- Zamak 58 mm çaplı rozet
- Zamak rozet, pirinç boru malzeme
- Kolay vidalama işlemi

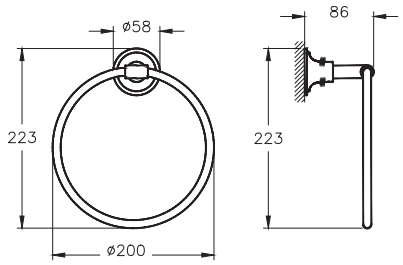

A44548	Havluluk (45 cm)	Krom
A4454836	Havluluk (45 cm)	Mat siyah

- 58 mm çaplı rozetler
- Zamak rozet, pirinç boru malzeme
- Kolay vidalama işlemi

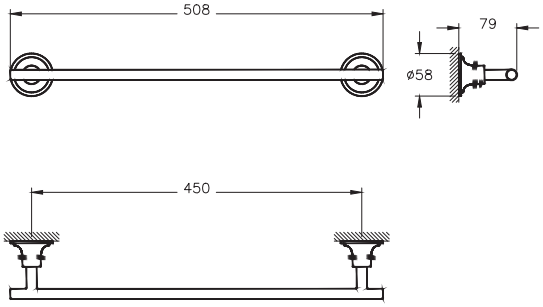

A44525	Havlu rafı	Krom
A4452536	Havlu rafı	Mat siyah

- 58 mm çaplı rozetler
- Zamak rozet, pirinç boru malzeme
- Kolay vidalama işlemi

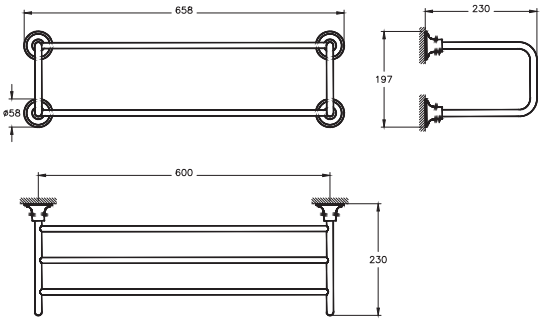

- Eczacıbaşı Yapı Gereçleri San. ve Tic. A.Ş.'nin ürünler ve teknik detaylarında değişiklik yapma hakkı saklıdır.
- Banyo aksesuarları için garanti süresi 5 yıldır. • Elektrikli ürünler için garanti süresi 2 yıldır.

VitrA

Origin Classic

Ürün/Kod	Ürün açıklamaları	Kaplama
A44523 ⊕	Askı (ikili)	Krom
A4452336 ⊕	Askı (ikili)	Mat siyah

- 58 mm çaplı rozet
- Zamak malzeme
- Kolay vidalama işlemi

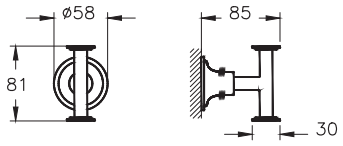

A44522 ⊕	Tuvalet kağıtlığı (kapaklı)	Krom
A4452236 ⊕	Tuvalet kağıtlığı (kapaklı)	Mat siyah

- Zamak 58 mm çaplı rozet
- Kolay vidalama işlemi

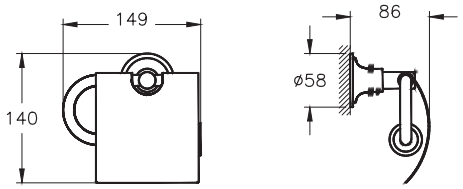

A44521 ⊕	Tuvalet fırçalığı (yerden)	Krom
A4452136 ⊕	Tuvalet fırçalığı (yerden)	Mat siyah

- PP iç hazne
- Ø60 Fırça

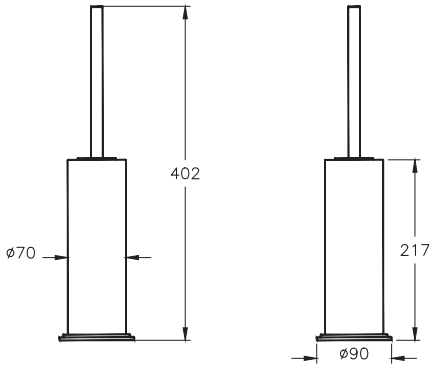

- Eczacıbaşı Yapı Gereçleri San. ve Tic. A.Ş.'nin ürünler ve teknik detaylarında değişiklik yapma hakkı saklıdır.
- Banyo aksesuarları için garanti süresi 5 yıldır. • Elektrikli ürünler için garanti süresi 2 yıldır.

Origin

VitrA tasarım stüdyosu

Sessiz zarafet

VitrA Tasarım Ekibi tarafından tasarlanan Origin koleksiyonunda, minimalizm incelikle şekilleniyor. Yumuşak hatları, yalın inceliği ve asil renk alternatifleriyle, sırandanlıktan uzaklaşıyor. Alışılagelmiş batarya ve aksesuar algısına meydan okuyan Origin, banyoda bütünsel bir cazibe sunuyor.

VitrA

Origin

Ürün/Kod	Ürün açıklamaları	Kaplama
A44896	Diş fırçalığı, tekli (yerden)	Krom
A4489674** YENİ	Diş fırçalığı, tekli (yerden)	Soft altın
A4489634	Diş fırçalığı, tekli (yerden)	Fırçalı nikel
A4489629* YENİ	Diş fırçalığı, tekli (yerden)	Soft bakır
A4489636	Diş fırçalığı, tekli (yerden)	Mat siyah

• Pirinç malzeme

*** A4489626 kodlu ürün yerine devreye alınmıştır.**
**** 1 Nisan 2024 tarihi itibariyle satış hattına alınacaktır.**

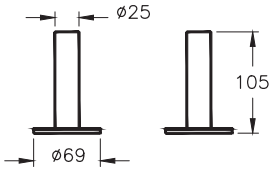

A44892	Sıvı sabunluk tutacağı	Krom
A4489274** YENİ	Sıvı sabunluk tutacağı	Soft altın
A4489234	Sıvı sabunluk tutacağı	Fırçalı nikel
A4489229* YENİ	Sıvı sabunluk tutacağı	Soft bakır
A4489236 ◆	Sıvı sabunluk tutacağı	Mat siyah

• Pirinç malzeme

*** A4489226 kodlu ürün yerine devreye alınmıştır.**
**** 1 Nisan 2024 tarihi itibariyle satış hattına alınacaktır.**

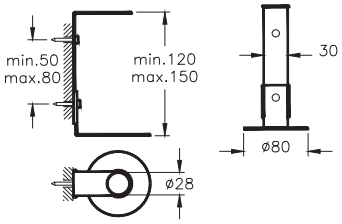

A44891	Sıvı sabunluk	Krom
A4489174** YENİ	Sıvı sabunluk	Soft altın
A4489134	Sıvı sabunluk	Fırçalı nikel
A4489129* YENİ	Sıvı sabunluk	Soft bakır
A4489136	Sıvı sabunluk	Mat siyah

• 400 ml
• Cam gövde
• Pirinç sıvı sabunluk pompası
• Tezgah üzeri kullanım
• Üstten doldurma

*** A4489126 kodlu ürün yerine devreye alınmıştır.**
**** 1 Nisan 2024 tarihi itibariyle satış hattına alınacaktır.**

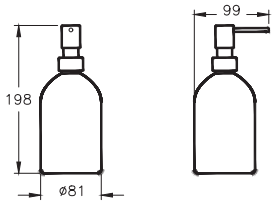

• Eczacıbaşı Yapı Gereçleri San. ve Tic. A.Ş.'nin ürünler ve teknik detaylarında değişiklik yapma hakkı saklıdır.
• Banyo aksesuarları için garanti süresi 5 yıldır. • Elektrikli ürünler için garanti süresi 2 yıldır.

VitrA

Origin

Ürün/Kod	Ürün açıklamaları	Kaplama
A44760 Bedelsiz montaj, Yerli Üretim, +	Temassız sıvı sabunluk, tezgah üzeri (elektrikli - uzun)	Krom
A4476074*** Bedelsiz montaj, Yerli Üretim, + YENİ	Temassız sıvı sabunluk, tezgah üzeri (elektrikli - uzun)	Soft altın
A4476034 Bedelsiz montaj, Yerli Üretim, +	Temassız sıvı sabunluk, tezgah üzeri (elektrikli - uzun)	Fırçalı nikel
A4476029* Bedelsiz montaj, Yerli Üretim, + YENİ	Temassız sıvı sabunluk, tezgah üzeri (elektrikli - uzun)	Soft bakır
A4476036WTC Bedelsiz montaj, Yerli Üretim, +	Temassız sıvı sabunluk, tezgah üzeri (elektrikli - uzun)	Mat siyah
A44761 Bedelsiz montaj, Yerli Üretim	Temassız sıvı sabunluk, tezgah üzeri (pilli - uzun)	Krom
A4476174*** Bedelsiz montaj, Yerli Üretim, YENİ	Temassız sıvı sabunluk, tezgah üzeri (pilli - uzun)	Soft altın
A4476134 Bedelsiz montaj, Yerli Üretim	Temassız sıvı sabunluk, tezgah üzeri (pilli - uzun)	Fırçalı nikel
A4476129** Bedelsiz montaj, Yerli Üretim, YENİ	Temassız sıvı sabunluk, tezgah üzeri (pilli - uzun)	Soft bakır
A4476136WTC Bedelsiz montaj, Yerli Üretim	Temassız sıvı sabunluk, tezgah üzeri (pilli - uzun)	Mat siyah

Ürün dezenfektan olarak kullanılabilmektedir.

- Pirinç malzemeli çıkış ucu.
- Çıkış ucu uzunluğu 109 mm'dir.
- Çıkış ucu çapı 21 mm'dir.
- Çıkış ucu yüksekliği 249 mm'dir.
- 1000 ml sıvı sabun deposu.
- Pilli ürün 6V pil, elektrikli ürün 6V elektrik ile çalışır.
- Sensörün algılama mesafesi 120 mm'dir.
- Pompa ünitesi ürüne dahildir ve duvara monte edilmelidir.
- Kolay doldurma özelliği.
- Perakende satışlar bedelsiz montaj kapsamındadır. Proje satışlarında ise numune daire bedelsiz montaj kapsamındadır.

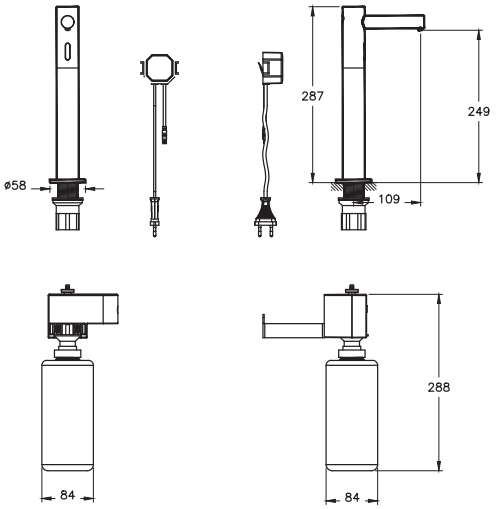

*** A4476026 kodlu ürün yerine devreye alınmıştır.**
**** A4476126 kodlu ürün yerine devreye alınmıştır.**
***** 1 Nisan 2024 tarihi itibariyle satış hattına alınacaktır.**

• Eczacıbaşı Yapı Gereçleri San. ve Tic. A.Ş.'nin ürünler ve teknik detaylarında değişiklik yapma hakkı saklıdır.
• Banyo aksesuarları için garanti süresi 5 yıldır. • Elektrikli ürünler için garanti süresi 2 yıldır.

VitrA

Origin

Ürün/Kod	Ürün açıklamaları	Kaplama
A44699 Bedelsiz montaj, Yerli Üretim, ⊕ ◆	Temassız sıvı sabunluk, tezgah üzeri (elektrikli - kısa)	Krom
A4469974*** Bedelsiz montaj, Yerli Üretim, ⊕ YENİ	Temassız sıvı sabunluk, tezgah üzeri (elektrikli - kısa)	Soft altın
A4469934 Bedelsiz montaj, Yerli Üretim, ⊕	Temassız sıvı sabunluk, tezgah üzeri (elektrikli - kısa)	Fırçalı nikel
A4469929* Bedelsiz montaj, Yerli Üretim, ⊕ YENİ	Temassız sıvı sabunluk, tezgah üzeri (elektrikli - kısa)	Soft bakır
A4469936WTC Bedelsiz montaj, Yerli Üretim, ⊕ ◆	Temassız sıvı sabunluk, tezgah üzeri (elektrikli - kısa)	Mat siyah
A44758 Bedelsiz montaj, Yerli Üretim	Temassız sıvı sabunluk, tezgah üzeri (pilli - kısa)	Krom
A4475874*** Bedelsiz montaj, Yerli Üretim, YENİ	Temassız sıvı sabunluk, tezgah üzeri (pilli - kısa)	Soft altın
A4475834 Bedelsiz montaj, Yerli Üretim	Temassız sıvı sabunluk, tezgah üzeri (pilli - kısa)	Fırçalı nikel
A4475829** Bedelsiz montaj, Yerli Üretim, YENİ	Temassız sıvı sabunluk, tezgah üzeri (pilli - kısa)	Soft bakır
A4475836WTC Bedelsiz montaj, Yerli Üretim	Temassız sıvı sabunluk, tezgah üzeri (pilli - kısa)	Mat siyah

Ürün dezenfektan olarak kullanılabilmektedir.

- Pirinç malzemeli çıkış ucu.
- Çıkış ucu uzunluğu 109 mm'dir.
- Çıkış ucu yüksekliği 67 mm'dir.
- Çıkış ucu çapı 21 mm'dir.
- 1000 ml sıvı sabun deposu.
- Pilli ürün 6V pil, elektrikli ürün 6V elektrik ile çalışır.
- Sensörün algılama mesafesi 120 mm'dir.
- Pompa ünitesi ürüne dahildir ve duvara monte edilmelidir.
- Kolay doldurma özelliği.
- Perakende satışlar bedelsiz montaj kapsamındadır. Proje satışlarında ise numune daire bedelsiz montaj kapsamındadır.

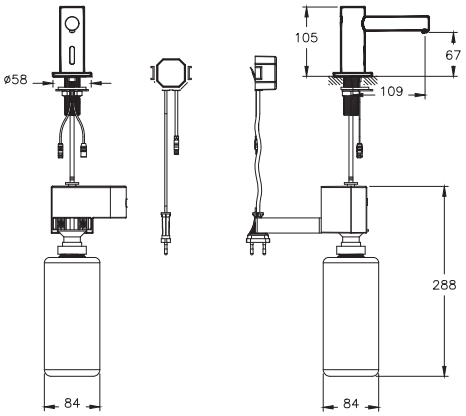

*** A4469926 kodlu ürün yerine devreye alınmıştır.**
**** A4475826 kodlu ürün yerine devreye alınmıştır.**
***** 1 Nisan 2024 tarihi itibariyle satış hattına alınacaktır.**

• Eczacıbaşı Yapı Gereçleri San. ve Tic. A.Ş.'nin ürünler ve teknik detaylarında değişiklik yapma hakkı saklıdır.
• Banyo aksesuarları için garanti süresi 5 yıldır. • Elektrikli ürünler için garanti süresi 2 yıldır.

VitrA

Origin

Ürün/Kod	Ürün açıklamaları	Kaplama
A44700 Bedelsiz montaj, Yerli Üretim, ◆	Temassız sıvı sabunluk, ankastre (elektrikli)	Krom
A4470074*** Bedelsiz montaj, Yerli Üretim, YENİ	Temassız sıvı sabunluk, ankastre (elektrikli)	Soft altın
A4470034 Bedelsiz montaj, Yerli Üretim	Temassız sıvı sabunluk, ankastre (elektrikli)	Fırçalı nikel
A4470029* Bedelsiz montaj, Yerli Üretim, YENİ	Temassız sıvı sabunluk, ankastre (elektrikli)	Soft bakır
A4470036WTC Bedelsiz montaj, Yerli Üretim, ◆	Temassız sıvı sabunluk, ankastre (elektrikli)	Mat siyah
A44759 Bedelsiz montaj, Yerli Üretim	Temassız sıvı sabunluk, ankastre (pilli)	Krom
A4475974*** Bedelsiz montaj, Yerli Üretim, YENİ	Temassız sıvı sabunluk, ankastre (pilli)	Soft altın
A4475934 Bedelsiz montaj, Yerli Üretim	Temassız sıvı sabunluk, ankastre (pilli)	Fırçalı nikel
A4475929** Bedelsiz montaj, Yerli Üretim, YENİ	Temassız sıvı sabunluk, ankastre (pilli)	Soft bakır
A4475936WTC Bedelsiz montaj, Yerli Üretim	Temassız sıvı sabunluk, ankastre (pilli)	Mat siyah

Ürün dezenfektan olarak kullanılabilmektedir.

- Kaba inşaat sırasında sıva altı montajı yapılmalıdır.
- Pirinç malzemeli çıkış ucu.
- Çıkış ucu uzunluğu 124 mm'dir.
- Çıkış ucu çapı 21 mm'dir.
- 1000 ml sıvı sabun deposu.
- Pilli ürün 6V pil, elektrikli ürün 6V elektrik ile çalışır.
- Sensörün algılama mesafesi 120 mm'dir.
- Pompa ünitesi ürüne dahildir ve duvara monte edilmelidir.
- Kolay doldurma özelliği.
- Perakende satışlar bedelsiz montaj kapsamındadır. Proje satışlarında ise numune daire bedelsiz montaj kapsamındadır.

*** A4470026 kodlu ürün yerine devreye alınmıştır.**
**** A4475926 kodlu ürün yerine devreye alınmıştır.**
***** 1 Nisan 2024 tarihi itibariyle satış hattına alınacaktır.**

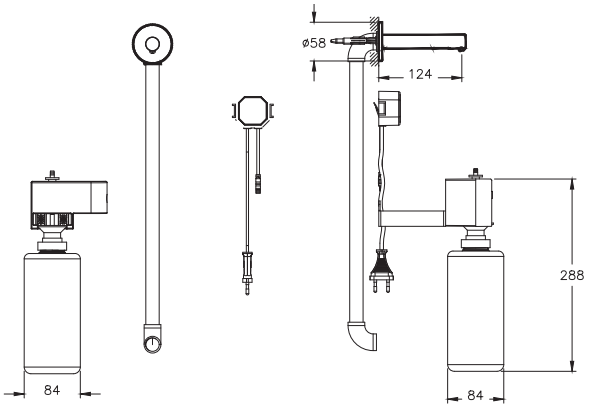

Ürün/Kod	Ürün açıklamaları	Kaplama
A44886 Yerli Üretim, ◆	Havluluk (45 cm)	Krom
A4488674** Yerli Üretim, YENİ	Havluluk (45 cm)	Soft altın
A4488634 Yerli Üretim, ◆	Havluluk (45 cm)	Fırçalı nikel
A4488629* Yerli Üretim, ◆, YENİ	Havluluk (45 cm)	Soft bakır
A4488636 Yerli Üretim, ◆	Havluluk (45 cm)	Mat siyah

- Krom rengi zamak malzemeden, diğer renkleri ise pirinç malzemedendir.

*** A4488626 kodlu ürün yerine devreye alınmıştır.**
**** 1 Nisan 2024 tarihi itibariyle satış hattına alınacaktır.**

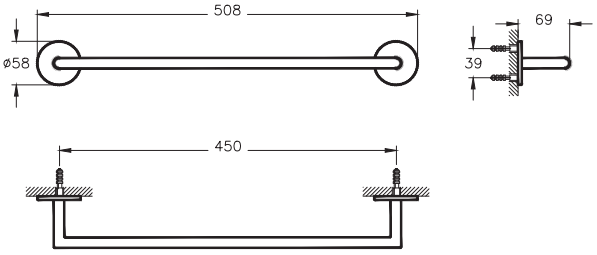

- Eczacıbaşı Yapı Gereçleri San. ve Tic. A.Ş.'nin ürünler ve teknik detaylarında değişiklik yapma hakkı saklıdır.
- Banyo aksesuarları için garanti süresi 5 yıldır. • Elektrikli ürünler için garanti süresi 2 yıldır.

VitrA

Origin

Ürün/Kod	Ürün açıklamaları	Kaplama
A44899	Havluluk (üçlü)	Krom
A4489974** YENİ	Havluluk (üçlü)	Soft altın
A4489934	Havluluk (üçlü)	Fırçalı nikel
A4489929* YENİ	Havluluk (üçlü)	Soft bakır
A4489936	Havluluk (üçlü)	Mat siyah

- Pirinç malzeme

*** A4489926 kodlu ürün yerine devreye alınmıştır.**
**** 1 Nisan 2024 tarihi itibariyle satış hattına alınacaktır.**

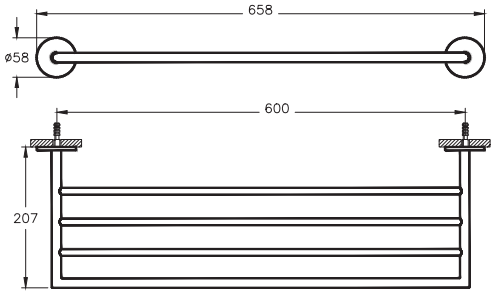

A44884 ◆	Askı (tekli)	Krom
A4488474** YENİ	Askı (tekli)	Soft altın
A4488434 ◆	Askı (tekli)	Fırçalı nikel
A4488429* YENİ	Askı (tekli)	Soft bakır
A4488436 ◆	Askı (tekli)	Mat siyah

- Krom rengi zamak malzemeden, diğer renkleri ise pirinç malzemedendir.

*** A4488426 kodlu ürün yerine devreye alınmıştır.**
**** 1 Nisan 2024 tarihi itibariyle satış hattına alınacaktır.**

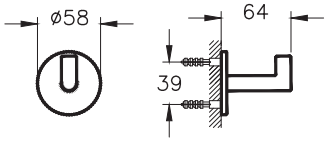

A44888	Tuvalet kağıtlığı (kapaklı)	Krom
A4488874** YENİ	Tuvalet kağıtlığı (kapaklı)	Soft altın
A4488834	Tuvalet kağıtlığı (kapaklı)	Fırçalı nikel
A4488829* YENİ	Tuvalet kağıtlığı (kapaklı)	Soft bakır
A4488836	Tuvalet kağıtlığı (kapaklı)	Mat siyah

- Pirinç gövde
- Siyah polikarbonat kapak

*** A4488826 kodlu ürün yerine devreye alınmıştır.**
**** 1 Nisan 2024 tarihi itibariyle satış hattına alınacaktır.**

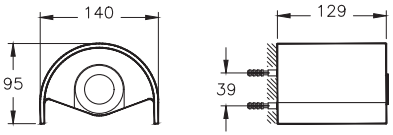

• Eczacıbaşı Yapı Gereçleri San. ve Tic. A.Ş.'nin ürünler ve teknik detaylarında değişiklik yapma hakkı saklıdır.
• Banyo aksesuarları için garanti süresi 5 yıldır. • Elektrikli ürünler için garanti süresi 2 yıldır.

VitrA

Origin

Ürün/Kod	Ürün açıklamaları	Kaplama
A44887	Tuvalet kağıtlığı	Krom
A4488774** YENİ	Tuvalet kağıtlığı	Soft altın
A4488734	Tuvalet kağıtlığı	Fırçalı nikel
A4488729* YENİ	Tuvalet kağıtlığı	Soft bakır
A4488736	Tuvalet kağıtlığı	Mat siyah

• Krom rengi zamak malzemeden, diğer renkleri ise pirinç malzemedendir.

*** A4488726 kodlu ürün yerine devreye alınmıştır.**
**** 1 Nisan 2024 tarihi itibariyle satış hattına alınacaktır.**

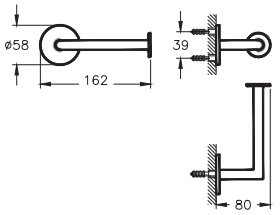

Ürün/Kod	Ürün açıklamaları	Kaplama
A44893	Tuvalet fırçalığı (yerden)	Krom
A4489374** YENİ	Tuvalet fırçalığı (yerden)	Soft altın
A4489334	Tuvalet fırçalığı (yerden)	Fırçalı nikel
A4489329* YENİ	Tuvalet fırçalığı (yerden)	Soft bakır
A4489336	Tuvalet fırçalığı (yerden)	Mat siyah

• Pirinç malzeme

*** A4489326 kodlu ürün yerine devreye alınmıştır.**
**** 1 Nisan 2024 tarihi itibariyle satış hattına alınacaktır.**

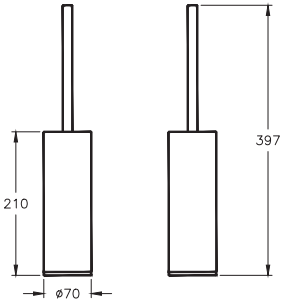

Ürün/Kod	Ürün açıklamaları	Kaplama
A44894	Tuvalet fırçalığı (duvardan)	Krom
A4489474** YENİ	Tuvalet fırçalığı (duvardan)	Soft altın
A4489434	Tuvalet fırçalığı (duvardan)	Fırçalı nikel
A4489429* YENİ	Tuvalet fırçalığı (duvardan)	Soft bakır
A4489436	Tuvalet fırçalığı (duvardan)	Mat siyah

• Pirinç malzeme

*** A4489426 kodlu ürün yerine devreye alınmıştır.**
**** 1 Nisan 2024 tarihi itibariyle satış hattına alınacaktır.**

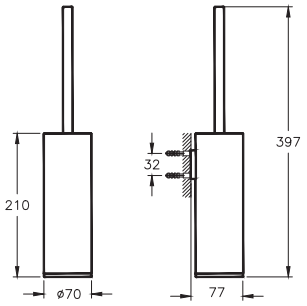

• Eczacıbaşı Yapı Gereçleri San. ve Tic. A.Ş.'nin ürünler ve teknik detaylarında değişiklik yapma hakkı saklıdır.
• Banyo aksesuarları için garanti süresi 5 yıldır. • Elektrikli ürünler için garanti süresi 2 yıldır.

VitrA

Origin

Ürün/Kod	Ürün açıklamaları	Kaplama
A44895 ◆ ⊕	Makyaj aynası (duvardan)	Krom
A4489536 ◆ ⊕	Makyaj aynası (duvardan)	Mat siyah

• 3x büyüteçli ve tek yüzeyi aynalıdır
• Pirinç gövde

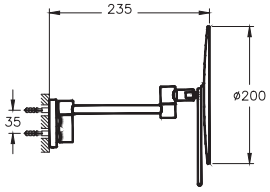

• Eczacıbaşı Yapı Gereçleri San. ve Tic. A.Ş.'nin ürünler ve teknik detaylarında değişiklik yapma hakkı saklıdır.
• Banyo aksesuarları için garanti süresi 5 yıldır. • Elektrikli ürünler için garanti süresi 2 yıldır.

ArchiPlan

Ürün/Kod	Ürün açıklamaları	Kaplama
A44006 YERLİ ÜRETİM	ArchiPlan seramik etajerli havluluk	Beyaz - Mat siyah
	• Seramik ve mat siyah metal malzeme	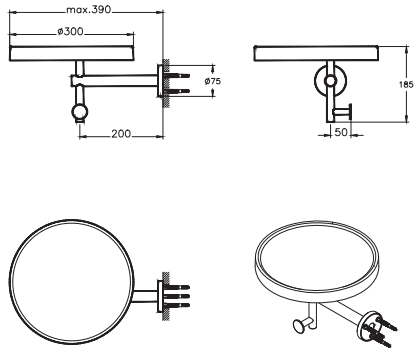
A44007 YERLİ ÜRETİM	ArchiPlan seramik etajerli tuvalet kağıtlığı	Beyaz - Mat siyah
	• Seramik ve mat siyah metal malzeme	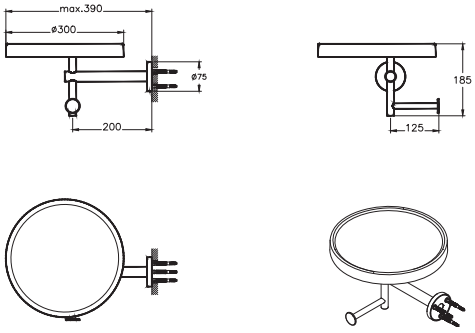

• Eczacıbaşı Yapı Gereçleri San. ve Tic. A.Ş.'nin ürünler ve teknik detaylarında değişiklik yapma hakkı saklıdır.
• Banyo aksesuarları için garanti süresi 5 yıldır. • Elektrikli ürünler için garanti süresi 2 yıldır.

VitrA

Sento Çocuk Koleksiyonu

Ürün/Kod	Ürün açıklamaları	Kaplama
A4491567	Sıvı sabunluk tutacağı (duvardan)	Turuncu - Gri

- Pirinç malzeme
- Hijyenik kaplama
- Çocuklar için güvenli kullanım sağlayan silikon parçalar

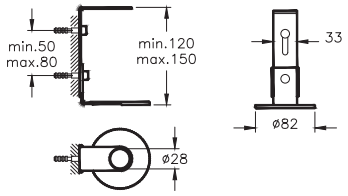

A4491667	Tuvalet fırçalığı (duvardan)	Turuncu - Gri

- Pirinç malzeme
- Hijyenik kaplama
- Çocuklar için güvenli kullanım sağlayan silikon parçalar

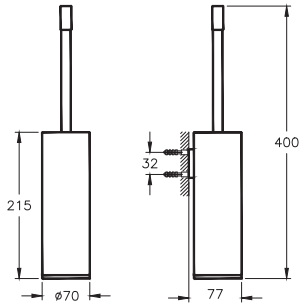

A4491467	Tuvalet kağıtlığı	Turuncu - Gri

- Zamak malzeme
- Hijyenik kaplama
- Çocuklar için güvenli kullanım sağlayan silikon parçalar

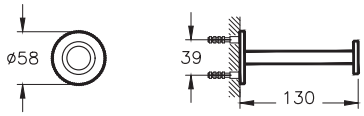

• Eczacıbaşı Yapı Gereçleri San. ve Tic. A.Ş.'nin ürünler ve teknik detaylarında değişiklik yapma hakkı saklıdır.
• Banyo aksesuarları için garanti süresi 5 yıldır. • Elektrikli ürünler için garanti süresi 2 yıldır.

VitrA

Root YENİ

Ürün/Kod	Ürün açıklamaları	Kaplama
A44806 Bedelsiz montaj YENİ	Diş fırçalığı (duvardan)	Krom
A4480636 Bedelsiz montaj YENİ	Diş fırçalığı (duvardan)	Mat siyah

- Zamak 54x54 mm kare rozet
- Zamak halka
- Polikarbonat hazne
- Kolay vidalama

1 Haziran 2024 tarihi itibariyle satış hattına alınacaktır.

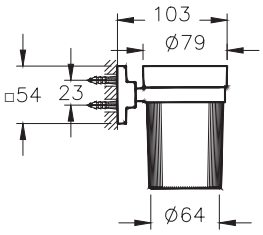

Ürün/Kod	Ürün açıklamaları	Kaplama
A44807 Bedelsiz montaj YENİ	Sıvı sabunluk (duvardan)	Krom
A4480736 Bedelsiz montaj YENİ	Sıvı sabunluk (duvardan)	Mat siyah

- Zamak 54x54 mm kare rozet
- Zamak halka
- Ø110 mm polikarbonat hazne
- Çıkarılabilir polikarbonat süzgeç
- Kolay vidalama

1 Haziran 2024 tarihi itibariyle satış hattına alınacaktır.

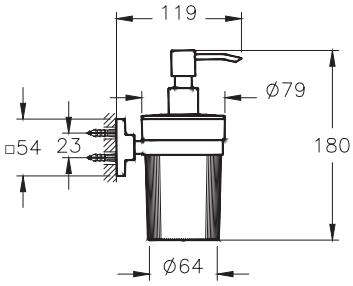

Ürün/Kod	Ürün açıklamaları	Kaplama
A44812 Bedelsiz montaj YENİ	Katı sabunluk (duvardan)	Krom
A4481236 Bedelsiz montaj YENİ	Katı sabunluk (duvardan)	Mat siyah

- 54x54 mm 304 paslanmaz çelik rozet
- Zamak halka
- Ø110 mm polikarbonat hazne
- Çıkarılabilir paslanmaz çelik süzgeç
- Kolay vidalama

1 Haziran 2024 tarihi itibariyle satış hattına alınacaktır.

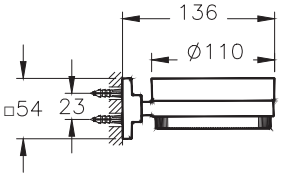

• Eczacıbaşı Yapı Gereçleri San. ve Tic. A.Ş.'nin ürünler ve teknik detaylarında değişiklik yapma hakkı saklıdır.
• Banyo aksesuarları için garanti süresi 5 yıldır. • Elektrikli ürünler için garanti süresi 2 yıldır.

Root YENİ

Ürün/Kod	Ürün açıklamaları	Kaplama
A44802 Bedelsiz montaj YENİ	Halka havluluk	Krom
A4480236 Bedelsiz montaj YENİ	Halka havluluk	Mat siyah

- Zamak 54x54 mm kare rozet
- 304 paslanmaz çelik boru malzeme
- Kolay vidalama

1 Haziran 2024 tarihi itibariyle satış hattına alınacaktır.

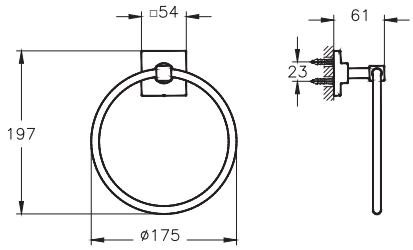

A44803 Bedelsiz montaj YENİ	Kare havluluk	Krom
A4480336 Bedelsiz montaj YENİ	Kare havluluk	Mat siyah

- Zamak 54x54 mm kare rozet
- 304 paslanmaz çelik boru malzeme
- Kolay vidalama

1 Haziran 2024 tarihi itibariyle satış hattına alınacaktır.

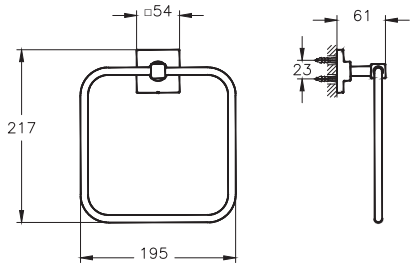

A44809 Bedelsiz montaj YENİ	Havluluk (40 cm)	Krom
A4480936 Bedelsiz montaj YENİ	Havluluk (40 cm)	Mat siyah

- Zamak 54x54 mm kare rozetler
- 304 paslanmaz çelik boru malzeme
- Kolay vidalama

1 Haziran 2024 tarihi itibariyle satış hattına alınacaktır.

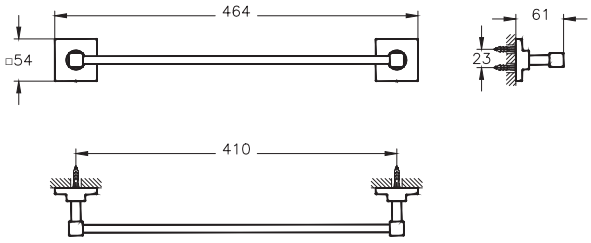

- Eczacıbaşı Yapı Gereçleri San. ve Tic. A.Ş.'nin ürünler ve teknik detaylarında değişiklik yapma hakkı saklıdır.
- Banyo aksesuarları için garanti süresi 5 yıldır. • Elektrikli ürünler için garanti süresi 2 yıldır.

VitrA

Root YENİ

Ürün/Kod	Ürün açıklamaları	Kaplama
A44810 Bedelsiz montaj YENİ	Havluluk (60 cm)	Krom
A4481036 Bedelsiz montaj YENİ	Havluluk (60 cm)	Mat siyah

- Zamak 54x54 mm kare rozetler
- 304 paslanmaz çelik boru malzeme
- Kolay vidalama

1 Haziran 2024 tarihi itibariyle satış hattına alınacaktır.

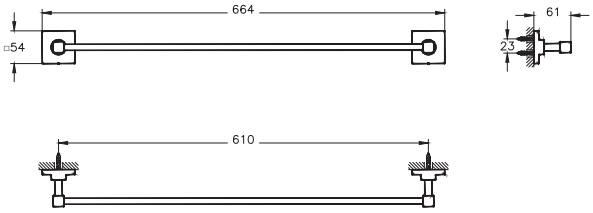

Ürün/Kod	Ürün açıklamaları	Kaplama
A44801 Bedelsiz montaj YENİ	Askı (ikili)	Krom
A4480136 Bedelsiz montaj YENİ	Askı (ikili)	Mat siyah

- Zamak 54x54 mm kare rozet
- 304 paslanmaz çelik malzeme
- Kolay vidalama

1 Haziran 2024 tarihi itibariyle satış hattına alınacaktır.

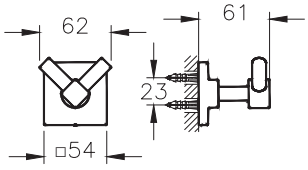

Ürün/Kod	Ürün açıklamaları	Kaplama
A44804 Bedelsiz montaj YENİ	Tuvalet kağıtlığı (kapaklı)	Krom
A4480436 Bedelsiz montaj YENİ	Tuvalet kağıtlığı (kapaklı)	Mat siyah

- Zamak 54x54 mm kare rozet
- 304 paslanmaz çelik halka
- Polikarbonat kapak
- Kolay vidalama

1 Haziran 2024 tarihi itibariyle satış hattına alınacaktır.

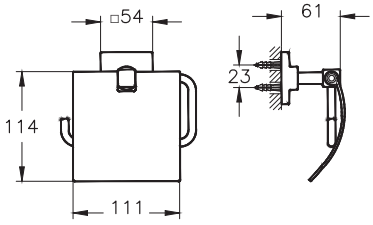

- Eczacıbaşı Yapı Gereçleri San. ve Tic. A.Ş.'nin ürünler ve teknik detaylarında değişiklik yapma hakkı saklıdır.
- Banyo aksesuarları için garanti süresi 5 yıldır. • Elektrikli ürünler için garanti süresi 2 yıldır.

VitrA

Root YENİ

Ürün/Kod	Ürün açıklamaları	Kaplama
A44805 Bedelsiz montaj YENİ	Tuvalet kağıtlığı (kapaksız)	Krom
A4480536 Bedelsiz montaj YENİ	Tuvalet kağıtlığı (kapaksız)	Mat siyah

- Zamak 54x54 mm kare rozet
- 304 paslanmaz çelik halka
- Kolay vidalama

1 Haziran 2024 tarihi itibariyle satış hattına alınacaktır.

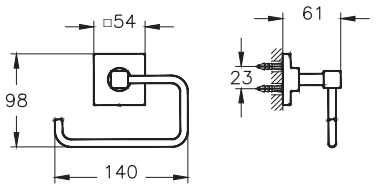

A44808 Bedelsiz montaj YENİ	Yedek tuvalet kağıtlığı	Krom
A4480836 Bedelsiz montaj YENİ	Yedek tuvalet kağıtlığı	Mat siyah

- Zamak 54x54 mm kare rozet
- 304 paslanmaz çelik boru
- Kolay vidalama

1 Haziran 2024 tarihi itibariyle satış hattına alınacaktır.

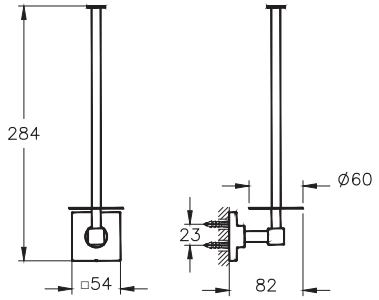

A44811 Bedelsiz montaj YENİ	Tuvalet fırçalığı (duvardan)	Krom
A4481136 Bedelsiz montaj YENİ	Tuvalet fırçalığı (duvardan)	Mat siyah

- Zamak 54x54 mm kare rozet
- 304 paslanmaz çelik boru
- Kolay vidalama

1 Haziran 2024 tarihi itibariyle satış hattına alınacaktır.

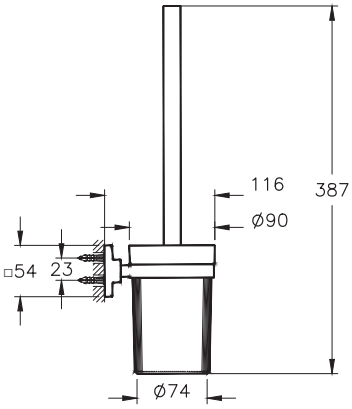

• Eczacıbaşı Yapı Gereçleri San. ve Tic. A.Ş.'nin ürünler ve teknik detaylarında değişiklik yapma hakkı saklıdır.
• Banyo aksesuarları için garanti süresi 5 yıldır. • Elektrikli ürünler için garanti süresi 2 yıldır.

VitrA

Q-Line

Ürün/Kod	Ürün açıklamaları	Kaplama
A44993	Diş fırçalığı	Krom
	• Şeffaf cam kap • Zamak üzeri krom kaplama	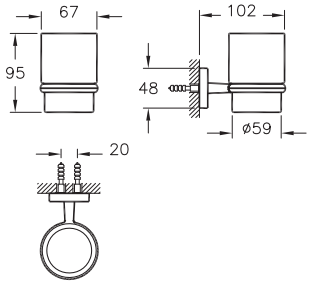
A44992	Katı sabunluk	Krom
	• Şeffaf cam kap • Zamak üzeri krom kaplama	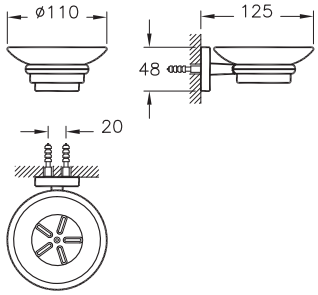
A44994	Halka havluluk	Krom
	• Zamak üzeri krom kaplama	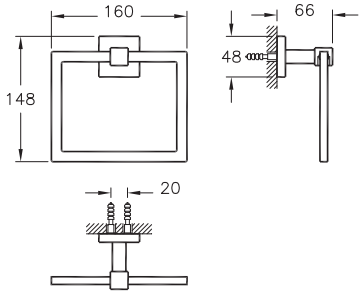
A44995	Uzun havluluk	Krom
	• Zamak üzeri krom kaplama	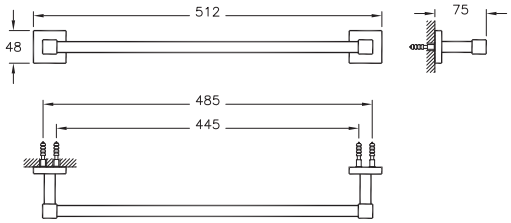

• Eczacıbaşı Yapı Gereçleri San. ve Tic. A.Ş.'nin ürünler ve teknik detaylarında değişiklik yapma hakkı saklıdır.
• Banyo aksesuarları için garanti süresi 5 yıldır. • Elektrikli ürünler için garanti süresi 2 yıldır.

VitrA

Q-Line

Ürün/Kod	Ürün açıklamaları	Kaplama
A44998	Askı (tekli)	Krom
	• Zamak üzeri krom kaplama 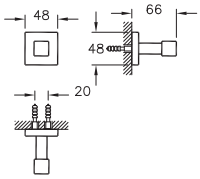	
A44996	Tuvalet kağıtlığı (kapaklı)	Krom
	• Zamak üzeri krom kaplama 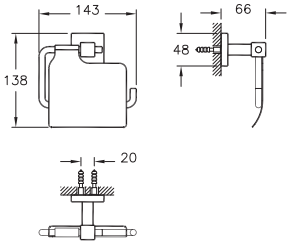	
A44997	Tuvalet kağıtlığı	Krom
	• Zamak üzeri krom kaplama 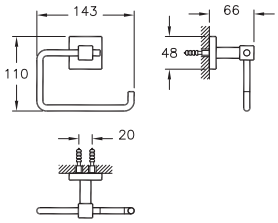	
A44999	Tuvalet fırçalığı (duvardan)	Krom
	• Buzlu cam kap • Kapaksız • Beyaz fırça • Zamak üzeri krom kaplama 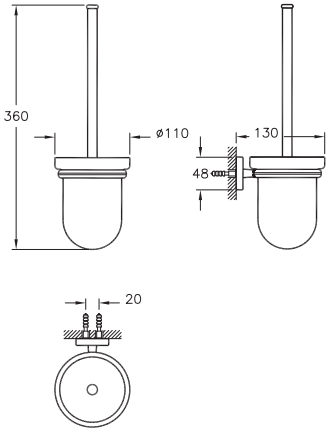	

• Eczacıbaşı Yapı Gereçleri San. ve Tic. A.Ş.'nin ürünler ve teknik detaylarında değişiklik yapma hakkı saklıdır.
• Banyo aksesuarları için garanti süresi 5 yıldır. • Elektrikli ürünler için garanti süresi 2 yıldır.

VitrA

Q-Line

Ürün/Kod	Ürün açıklamaları	
A44005 YERLİ ÜRETİM	Ayna (dikey)	
	• 550x700 mm	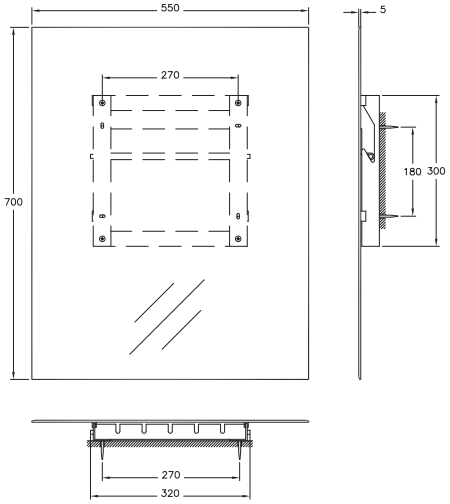

• Eczacıbaşı Yapı Gereçleri San. ve Tic. A.Ş.'nin ürünler ve teknik detaylarında değişiklik yapma hakkı saklıdır.
• Banyo aksesuarları için garanti süresi 5 yıldır. • Elektrikli ürünler için garanti süresi 2 yıldır.

VitrA

Minimax

Ürün/Kod	Ürün açıklamaları	Kaplama
A44780 ◆	Diş fırçalığı	Krom
	• Şeffaf cam kap • Zamak üzeri krom kaplama	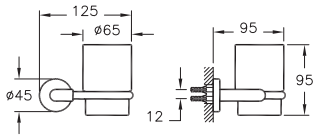
A44777	Katı sabunluk	Krom
	• Şeffaf cam kap • Zamak üzeri krom kaplama	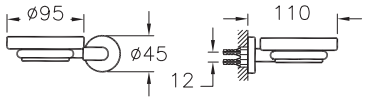
A44783 ◆	Halka havluluk	Krom
	• Zamak üzeri krom kaplama	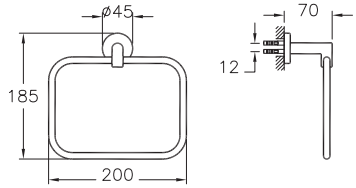
A44784 ◆	Uzun havluluk	Krom
	• Zamak üzeri krom kaplama	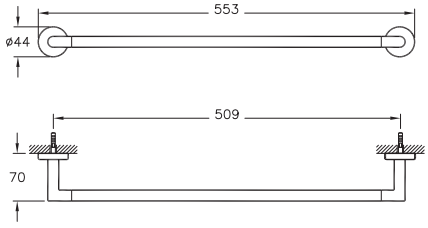
A44794	Uzun havluluk (ikili)	Krom
	• Zamak üzeri krom kaplama	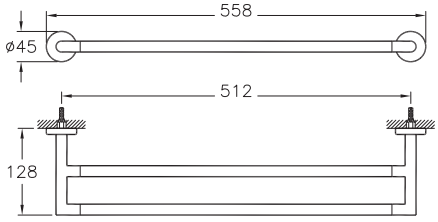

• Eczacıbaşı Yapı Gereçleri San. ve Tic. A.Ş.'nin ürünler ve teknik detaylarında değişiklik yapma hakkı saklıdır.
• Banyo aksesuarları için garanti süresi 5 yıldır. • Elektrikli ürünler için garanti süresi 2 yıldır.

VitrA

Minimax

Ürün/Kod	Ürün açıklamaları	Kaplama
A44787 ◆	Askı (tekli)	Krom
	• Zamak üzeri krom kaplama	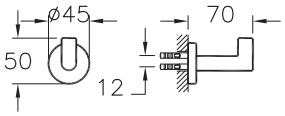
A44788 ◆	Tuvalet kağıtlığı (kapaklı)	Krom
	• Zamak üzeri krom kaplama	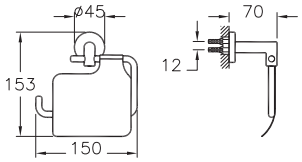
A44796 ◆	Tuvalet kağıtlığı	Krom
	• Zamak üzeri krom kaplama	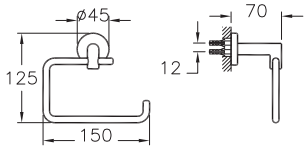
A44789 ◆	Yedek tuvalet kağıtlığı	Krom
	• Zamak üzeri krom kaplama	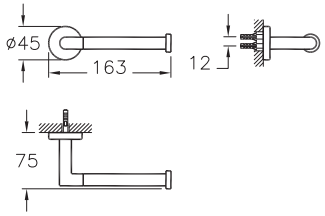
A44790 ◆	Tuvalet fırçalığı (duvardan)	Krom
	• Buzlu plastik kap • Kapaksız • Beyaz fırça • Zamak üzeri krom kaplama	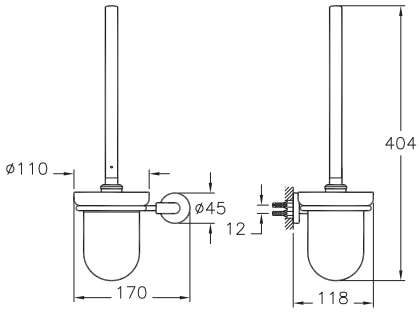

• Eczacıbaşı Yapı Gereçleri San. ve Tic. A.Ş.'nin ürünler ve teknik detaylarında değişiklik yapma hakkı saklıdır.
• Banyo aksesuarları için garanti süresi 5 yıldır. • Elektrikli ürünler için garanti süresi 2 yıldır.

VitrA

Marin

Ürün/Kod	Ürün açıklamaları	Kaplama
A44942	Diş fırçalığı	Krom
	• Şeffaf cam kap • Zamak üzeri krom kaplama	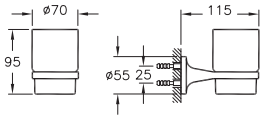
A44941	Katı sabunluk	Krom
	• Şeffaf cam kap • Zamak üzeri krom kaplama	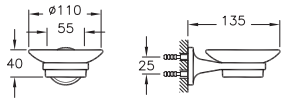
A44943	Halka havluluk	Krom
	• Zamak üzeri krom kaplama	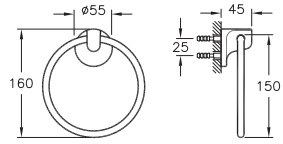
A44944	Uzun havluluk	Krom
	• Zamak üzeri krom kaplama	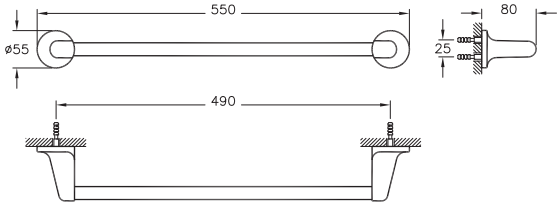

• Eczacıbaşı Yapı Gereçleri San. ve Tic. A.Ş.'nin ürünler ve teknik detaylarında değişiklik yapma hakkı saklıdır.
• Banyo aksesuarları için garanti süresi 5 yıldır. • Elektrikli ürünler için garanti süresi 2 yıldır.

VitrA

Marin

Ürün/Kod	Ürün açıklamaları	Kaplama
A44940	Etajer	Krom
	• Sekürit cam • Zamak üzeri krom kaplama	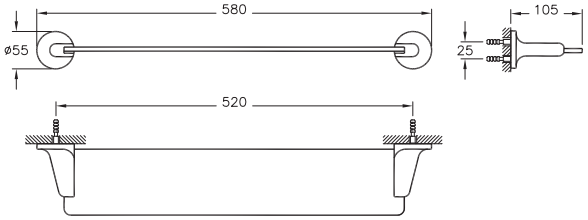
A44947	Askı (ikili)	Krom
	• Zamak üzeri krom kaplama	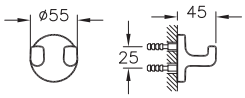
A44945	Tuvalet kağıtlığı (kapaklı)	Krom
	• Zamak üzeri krom kaplama	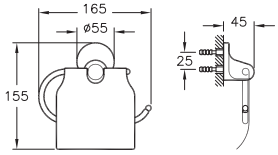
A44946	Tuvalet kağıtlığı	Krom
	• Zamak üzeri krom kaplama	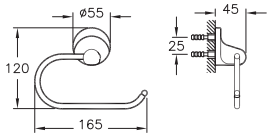

• Eczacıbaşı Yapı Gereçleri San. ve Tic. A.Ş.'nin ürünler ve teknik detaylarında değişiklik yapma hakkı saklıdır.
• Banyo aksesuarları için garanti süresi 5 yıldır. • Elektrikli ürünler için garanti süresi 2 yıldır.

VitrA

Marin

Ürün/Kod	Ürün açıklamaları	Kaplama
A44948	Tuvalet fırçalığı (duvardan)	Krom
	• Buzlu plastik kap • Kapaksız • Beyaz fırça • Zamak üzeri krom kaplama	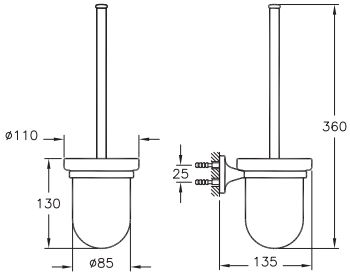
A44924 VERLİ ÜRETİM	Aksesuar seti (6 parça)	
	• Etajer (A44940) • Halka havluluk (A44943) • Diş fırçalığı (A44942) • Sabunluk (A44941) • Tuvalet kağıtlığı (A44946) • Askı (A44947)	
A44949 VERLİ ÜRETİM	Aksesuar seti (7 parça)	
	• Ayna (A44937) • Etajer (A44940) • Halka havluluk (A44943) • Diş fırçalığı (A44942) • Sabunluk (A44941) • Tuvalet kağıtlığı (A44946) • Askı (A44947)	
A44937 VERLİ ÜRETİM	Ayna	
	• 400x600 mm	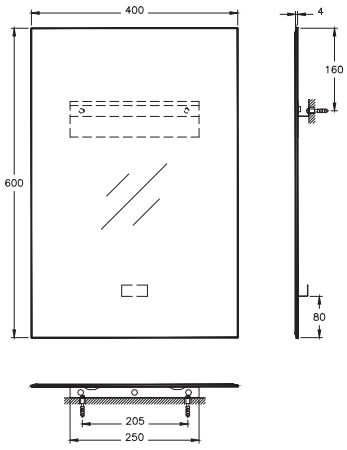

• Eczacıbaşı Yapı Gereçleri San. ve Tic. A.Ş.'nin ürünler ve teknik detaylarında değişiklik yapma hakkı saklıdır.
• Banyo aksesuarları için garanti süresi 5 yıldır. • Elektrikli ürünler için garanti süresi 2 yıldır.

Base

Küçük dokunuşlarla göz alıcı banyolar

Base Aksesuar Koleksiyonu ile banyoların tüm detayları tıpkı hayallerdeki gibi. Base geniş ürün gamı, krom ve mat siyah renk seçenekleriyle birçok banyo koleksiyonunu kusursuz şekilde tamamlayarak her banyoya uyum sağlıyor. Modern tasarım çizgisine sahip koleksiyon fonksiyonelliği dayanıklılık ile birleştirerek yıllarca ilk günkü görünümünü koruyor.

VitrA

Base Square

Ürün/Kod	Ürün açıklamaları	Kaplama
A44132 ◆ YERLİ ÜRETİM	Halka havluluk	Krom
A4413236 ◆ YERLİ ÜRETİM	Halka havluluk	Mat siyah

- Pirinç rozet
- Paslanmaz çelik havluluk
- Krom kaplama
- Duvar bağlantı seti dahildir.

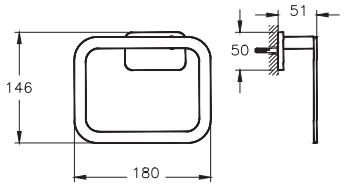

Ürün/Kod	Ürün açıklamaları	Kaplama
A44120 YERLİ ÜRETİM	Halka havluluk	Krom
A4412036 YERLİ ÜRETİM	Halka havluluk	Mat siyah

- Monoblok gövde
- Pirinç gövde, paslanmaz çelik havluluk malzemesi
- Krom kaplama
- Duvar bağlantı seti dahildir.

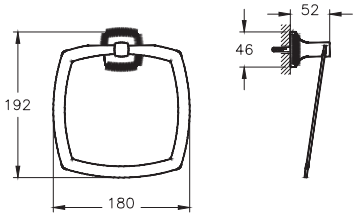

Ürün/Kod	Ürün açıklamaları	Kaplama
A44131 ◆ YERLİ ÜRETİM	Uzun havluluk	Krom
A4413136 ◆ YERLİ ÜRETİM	Uzun havluluk	Mat siyah

- Pirinç malzeme
- Krom kaplama
- 6x20x460 mm havluluk laması
- Duvar bağlantı seti dahildir.

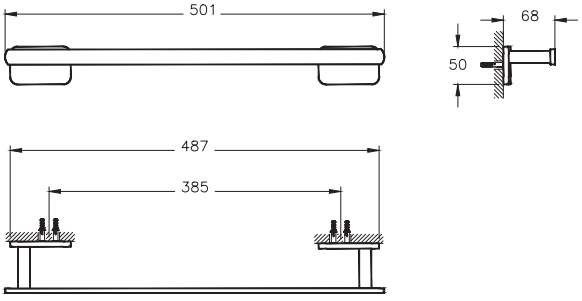

• Eczacıbaşı Yapı Gereçleri San. ve Tic. A.Ş.'nin ürünler ve teknik detaylarında değişiklik yapma hakkı saklıdır.
• Banyo aksesuarları için garanti süresi 5 yıldır. • Elektrikli ürünler için garanti süresi 2 yıldır.

VitrA

Base Square

Ürün/Kod	Ürün açıklamaları	Kaplama
A44119 YERLİ ÜRETİM	Uzun havluluk	Krom
A4411936 YERLİ ÜRETİM	Uzun havluluk	Mat siyah

- Monoblok gövde
- Pirinç gövde, paslanmaz çelik havluluk malzemesi
- Krom kaplama
- Duvar bağlantı seti dahildir.

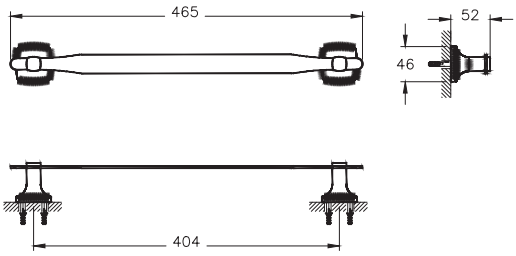

A44122 YERLİ ÜRETİM	Askı (ikili)	Krom
A4412236 YERLİ ÜRETİM	Askı (ikili)	Mat siyah

- Monoblok gövde
- Pirinç malzeme
- Krom kaplama
- Duvar bağlantı seti dahildir.

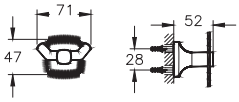

A44133 ◆ YERLİ ÜRETİM	Askı (tekli)	Krom
A4413336 ◆ YERLİ ÜRETİM	Askı (tekli)	Mat siyah

- Pirinç malzeme
- Krom kaplama
- Duvar bağlantı seti dahildir.

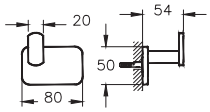

• Eczacıbaşı Yapı Gereçleri San. ve Tic. A.Ş.'nin ürünler ve teknik detaylarında değişiklik yapma hakkı saklıdır.
• Banyo aksesuarları için garanti süresi 5 yıldır. • Elektrikli ürünler için garanti süresi 2 yıldır.

VitrA

Base Square

Ürün/Kod	Ürün açıklamaları	Kaplama
A44134 ◆ YERLİ ÜRETİM	Tuvalet kağıtlığı (kapaksız)	Krom
A4413436 ◆ YERLİ ÜRETİM	Tuvalet kağıtlığı (kapaksız)	Mat siyah

- Pirinç malzeme
- Krom kaplama
- Duvar bağlantı seti dahildir.

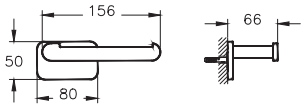

A44123 YERLİ ÜRETİM	Tuvalet kağıtlığı (kapaklı)	Krom
A4412336 YERLİ ÜRETİM	Tuvalet kağıtlığı (kapaklı)	Mat siyah

- Pirinç gövde
- Paslanmaz çelik kağıtlık kapağı
- Krom kaplama
- Duvar bağlantı seti dahildir.

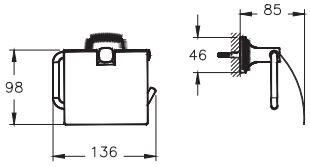

A44135 ◆ YERLİ ÜRETİM	Tuvalet fırçalığı (duvardan)	Krom
A4413536 ◆ YERLİ ÜRETİM	Tuvalet fırçalığı (duvardan)	Mat siyah

- Zamak gövde
- Paslanmaz çelik sap ve halka
- Krom kaplama
- Siyah renkli fırça
- Duvar bağlantı seti dahildir.

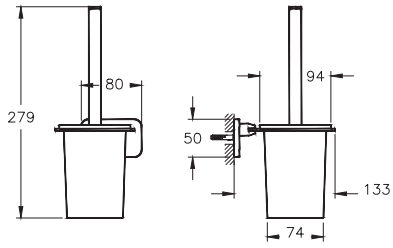

• Eczacıbaşı Yapı Gereçleri San. ve Tic. A.Ş.'nin ürünler ve teknik detaylarında değişiklik yapma hakkı saklıdır.
• Banyo aksesuarları için garanti süresi 5 yıldır. • Elektrikli ürünler için garanti süresi 2 yıldır.

VitrA

Base Square

Ürün/Kod	Ürün açıklamaları	Kaplama
A44125 YERLİ ÜRETİM	Tuvalet fırçalığı (duvardan)	Krom
A4412536 YERLİ ÜRETİM	Tuvalet fırçalığı (duvardan)	Mat siyah

- Monoblok gövde
- Pirinç gövde, paslanmaz çelik halka malzemesi
- Buzlu cam hazne
- Krom kaplama
- Siyah renkli fırça
- Duvar bağlantı seti dahildir.

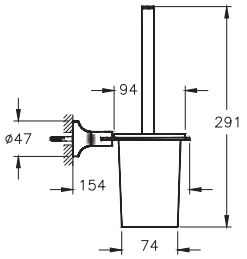

A44160 ◆ YERLİ ÜRETİM	Malzemelik (ikili)	Krom
A4416036 ◆ YERLİ ÜRETİM	Malzemelik (ikili)	Mat siyah

- Pirinç malzeme
- Krom kaplama
- Duvar bağlantı seti dahildir.

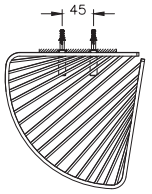

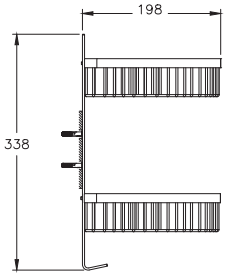

• Eczacıbaşı Yapı Gereçleri San. ve Tic. A.Ş.'nin ürünler ve teknik detaylarında değişiklik yapma hakkı saklıdır.
• Banyo aksesuarları için garanti süresi 5 yıldır. • Elektrikli ürünler için garanti süresi 2 yıldır.

VitrA

Base Round

Ürün/Kod	Ürün açıklamaları	Kaplama
A44142 YERLİ ÜRETİM	Diş fırçalığı	Krom
	• Pirinç malzeme • Şeffaf cam hazne • Krom kaplama	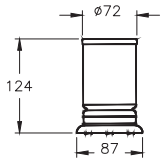
A44106 YERLİ ÜRETİM	Diş fırçalığı	Krom
	• Pirinç gövde malzemesi • Krom kaplama • Buzlu cam hazne • Duvar bağlantı seti dahildir.	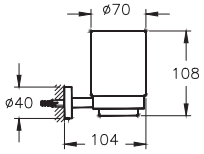
A44141 YERLİ ÜRETİM	Katı sabunluk	Krom
	• Pirinç malzeme • Şeffaf cam hazne • Krom kaplama	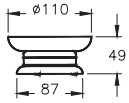
A44105 YERLİ ÜRETİM	Katı sabunluk	Krom
	• Pirinç gövde malzemesi • Krom kaplama • Buzlu cam hazne • Duvar bağlantı seti dahildir.	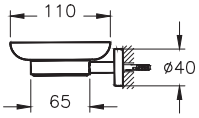

• Eczacıbaşı Yapı Gereçleri San. ve Tic. A.Ş.'nin ürünler ve teknik detaylarında değişiklik yapma hakkı saklıdır.
• Banyo aksesuarları için garanti süresi 5 yıldır. • Elektrikli ürünler için garanti süresi 2 yıldır.

VitrA

Base Round

Ürün/Kod	Ürün açıklamaları	Kaplama
A44143 YERLİ ÜRETİM	Sıvı sabunluk	Krom
	• Pirinç malzeme • Şeffaf cam hazne • Krom kaplama	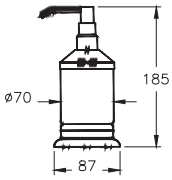
A44107 YERLİ ÜRETİM	Sıvı sabunluk	Krom
	• Pirinç gövde malzemesi • Krom kaplama • Buzlu cam hazne • Duvar bağlantı seti dahildir.	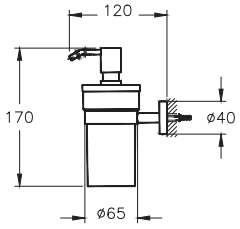
A44110 YERLİ ÜRETİM	Halka havluluk	Krom
	• Monoblok gövde • Pirinç gövde, paslanmaz çelik halka malzemesi • Krom kaplama • Duvar bağlantı seti dahildir.	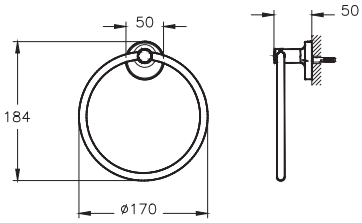
A44101 YERLİ ÜRETİM	Halka havluluk	Krom
	• Pirinç malzeme • Krom kaplama • Duvar bağlantı seti dahildir.	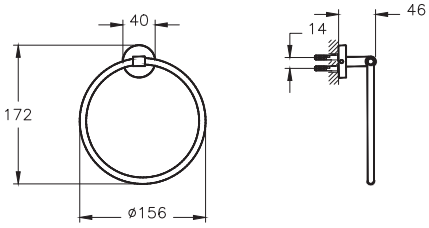

• Eczacıbaşı Yapı Gereçleri San. ve Tic. A.Ş.'nin ürünler ve teknik detaylarında değişiklik yapma hakkı saklıdır.
• Banyo aksesuarları için garanti süresi 5 yıldır. • Elektrikli ürünler için garanti süresi 2 yıldır.

VitrA

Base Round

Ürün/Kod	Ürün açıklamaları	Kaplama
A44109 YERLİ ÜRETİM	Uzun havluluk	Krom
	• Monoblok gövde • Pirinç gövde, paslanmaz çelik havluluk boru malzemesi • Krom kaplama • Duvar bağlantı seti dahildir.	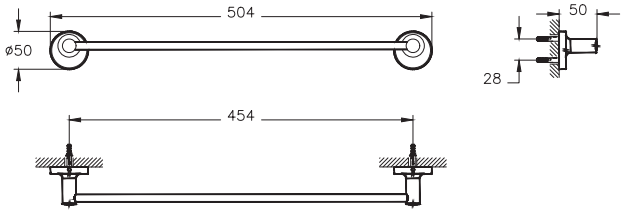
A44100 YERLİ ÜRETİM	Uzun havluluk	Krom
	• Pirinç malzeme • Krom kaplama • Duvar bağlantı seti dahildir.	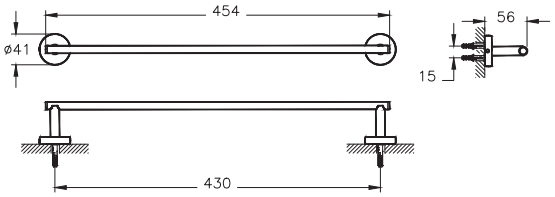
A44111 YERLİ ÜRETİM	Askı (ikili)	Krom
	• Monoblok gövde • Pirinç malzeme • Krom kaplama • Duvar bağlantı seti dahildir.	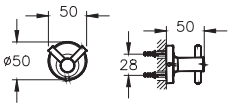
A44102 YERLİ ÜRETİM	Askı (ikili)	Krom
	• Pirinç malzeme • Krom kaplama • Duvar bağlantı seti dahildir.	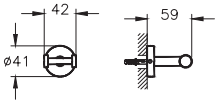

• Eczacıbaşı Yapı Gereçleri San. ve Tic. A.Ş.'nin ürünler ve teknik detaylarında değişiklik yapma hakkı saklıdır.
• Banyo aksesuarları için garanti süresi 5 yıldır. • Elektrikli ürünler için garanti süresi 2 yıldır.

VitrA

Base Round

Ürün/Kod	Ürün açıklamaları	Kaplama
A44112 YERLİ ÜRETİM	Tuvalet kağıtlığı (kapaklı)	Krom

- Monoblok gövde
- Pirinç gövde, paslanmaz çelik kağıtlık kapak malzemesi
- Krom kaplama
- Duvar bağlantı seti dahildir.

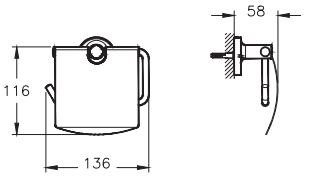

A44103 YERLİ ÜRETİM	Tuvalet kağıtlığı (kapaksız)	Krom

- Pirinç gövde, paslanmaz çelik kağıtlık kol malzemesi
- Krom kaplama
- Duvar bağlantı seti dahildir.

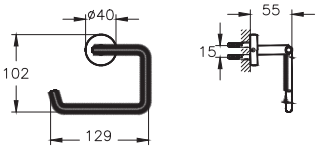

A44108 YERLİ ÜRETİM	Havlu rafı	Krom

- Pirinç gövde malzemesi
- Krom kaplama
- Duvar bağlantı seti dahildir.

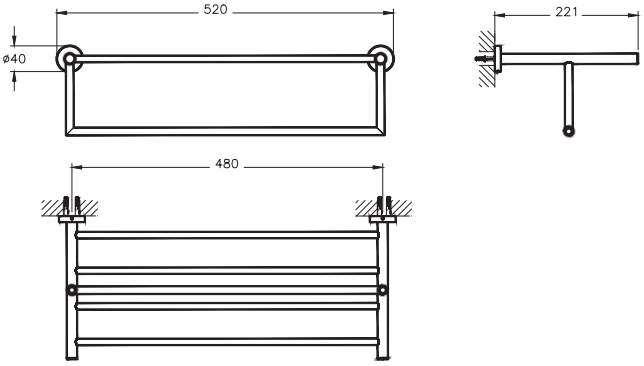

A44113 YERLİ ÜRETİM	Tuvalet fırçalığı (duvardan)	Krom

- Monoblok gövde
- Pirinç gövde, paslanmaz çelik sap malzemesi
- Krom kaplama
- Siyah renkli fırça
- Duvar bağlantı seti dahildir.

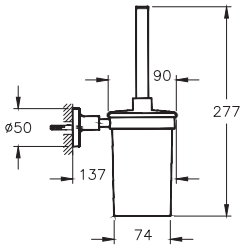

• Eczacıbaşı Yapı Gereçleri San. ve Tic. A.Ş.'nin ürünler ve teknik detaylarında değişiklik yapma hakkı saklıdır.
• Banyo aksesuarları için garanti süresi 5 yıldır. • Elektrikli ürünler için garanti süresi 2 yıldır.

VitrA

Base Round

Ürün/Kod	Ürün açıklamaları	Kaplama
A44155 YERLİ ÜRETİM	Tuvalet fırçalığı	Krom
A4415536 YERLİ ÜRETİM	Tuvalet fırçalığı	Mat siyah

- Paslanmaz çelik malzeme
- Krom kaplama
- Siyah renkli fırça

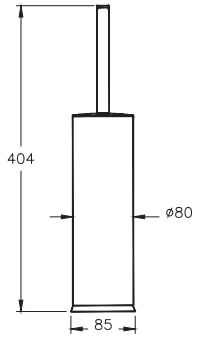

A44104 YERLİ ÜRETİM	Tuvalet fırçalığı (duvardan)	Krom

- Pirinç malzeme
- Krom kaplama
- Buzlu cam hazne
- Siyah renkli fırça
- Duvar bağlantı seti dahildir.

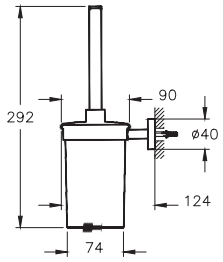

A44163 YERLİ ÜRETİM	Malzemelik (ikili)	Krom

- Pirinç malzeme
- Krom kaplama
- Duvar bağlantı seti dahildir.

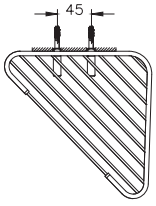

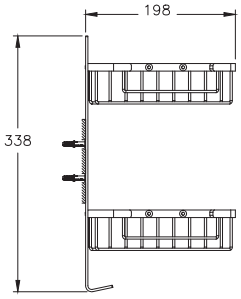

- Eczacıbaşı Yapı Gereçleri San. ve Tic. A.Ş.'nin ürünler ve teknik detaylarında değişiklik yapma hakkı saklıdır.
- Banyo aksesuarları için garanti süresi 5 yıldır. • Elektrikli ürünler için garanti süresi 2 yıldır.

VitrA

Base Round

Ürün/Kod	Ürün açıklamaları	Kaplama
A44158 YERLİ ÜRETİM	Malzemelik (ikili)	Krom
	• Pirinç malzeme • Krom kaplama • Duvar bağlantı seti dahildir.	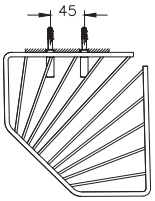 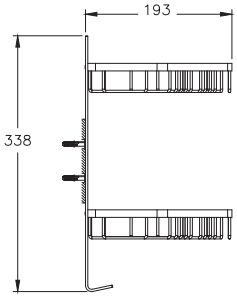
A44159 ◆ YERLİ ÜRETİM	Malzemelik (tekli)	Krom
	• Pirinç malzeme • Krom kaplama • Duvar bağlantı seti dahildir.	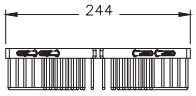 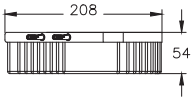 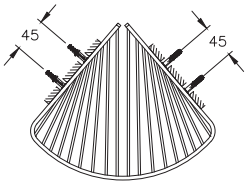
A4414936 ◆ YERLİ ÜRETİM	Çöp kovası (pedallı, 5 litre)	Mat siyah
	• 304 Parlak paslanmaz çelik malzeme	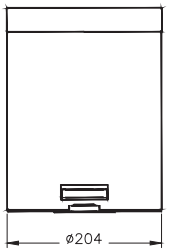 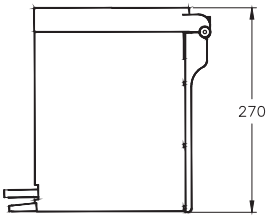
A4415136 YERLİ ÜRETİM	Çöp kovası (5 litre)	Mat siyah
	• 304 Parlak paslanmaz çelik malzeme • Kapaksız	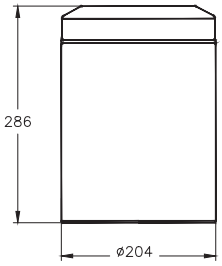

• Eczacıbaşı Yapı Gereçleri San. ve Tic. A.Ş.'nin ürünler ve teknik detaylarında değişiklik yapma hakkı saklıdır.
• Banyo aksesuarları için garanti süresi 5 yıldır. • Elektrikli ürünler için garanti süresi 2 yıldır.

Arkitekta

Ürün/Kod	Ürün açıklamaları	Kaplama
A44370 YERLİ ÜRETİM	Sıvı sabunluk (duvardan)	Parlak paslanmaz çelik

- 330 ml
- Üstten doldurma
- Paslanmaz çelik malzeme

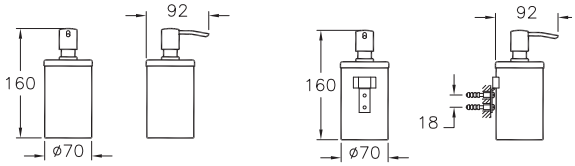

A44505 ◆	Sıvı sabunluk (duvardan)	Parlak paslanmaz çelik

- 1200 ml
- Üstten doldurma
- Parlak krom renkli
- Paslanmaz çelik malzeme

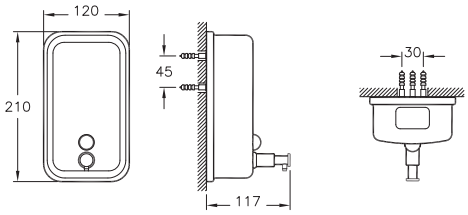

A44285 YERLİ ÜRETİM	Ankastre sıvı sabunluk	Krom

- Kilitlemeli
- 1000 ml
- Alttan doldurma
- Plastik kap

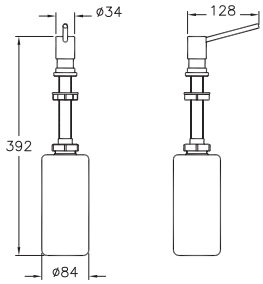

A44047 YERLİ ÜRETİM	Ankastre sıvı sabunluk	Krom

- Kilitlemesiz
- 1000 ml
- Alttan doldurma
- Plastik kap

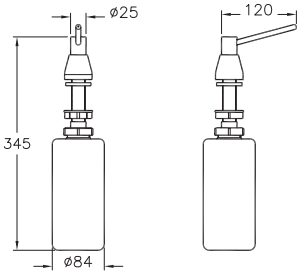

• Eczacıbaşı Yapı Gereçleri San. ve Tic. A.Ş.'nin ürünler ve teknik detaylarında değişiklik yapma hakkı saklıdır.
• Banyo aksesuarları için garanti süresi 5 yıldır. • Elektrikli ürünler için garanti süresi 2 yıldır.

VitrA

Arkitekta

Ürün/Kod	Ürün açıklamaları	Kaplama
A44276	Uzun havluluk (33 cm)	Krom
	• Krom görünümlü paslanmaz çelik malzeme **1 Haziran 2024 tarihi itibariyle satış hattına alınacaktır.**	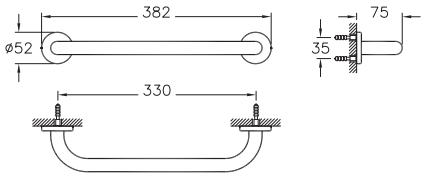
A44373 YERLİ ÜRETİM	Havlu rafı	Krom
	• Pirinç üzeri krom kaplama **1 Haziran 2024 tarihi itibariyle satış hattına alınacaktır.**	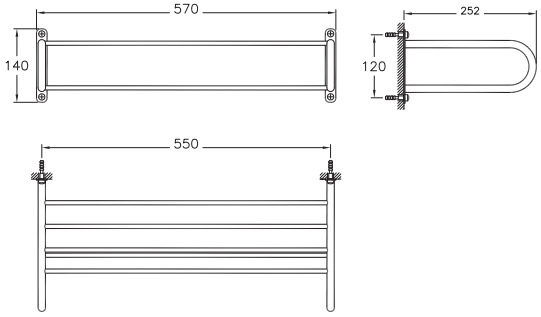
A44340 YERLİ ÜRETİM	Havlu rafı	Krom
	• Pirinç üzeri krom kaplama **1 Haziran 2024 tarihi itibariyle satış hattına alınacaktır.**	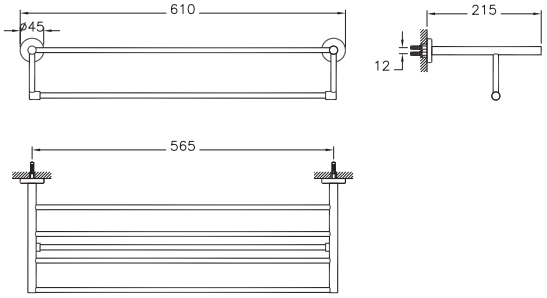
A44284 YERLİ ÜRETİM	Kağıt havluluk	Krom
	• Pirinç üzeri krom kaplama **1 Haziran 2024 tarihi itibariyle satış hattına alınacaktır.**	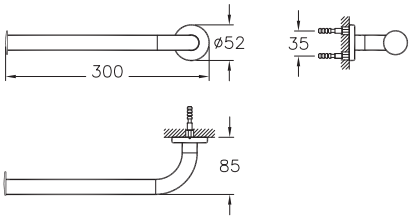

• Eczacıbaşı Yapı Gereçleri San. ve Tic. A.Ş.'nin ürünler ve teknik detaylarında değişiklik yapma hakkı saklıdır.
• Banyo aksesuarları için garanti süresi 5 yıldır. • Elektrikli ürünler için garanti süresi 2 yıldır.

VitrA

Arkitekta

Ürün/Kod	Ürün açıklamaları	Kaplama
A44081	Askı (ikili)	Krom
	• Zamak üzeri krom kaplama **1 Haziran 2024 tarihi itibariyle satış hattına alınacaktır.**	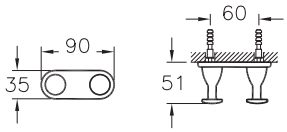
A44971	Tuvalet kağıtlığı (yuvarlak)	Paslanmaz çelik
	• Paslanmaz çelik malzeme	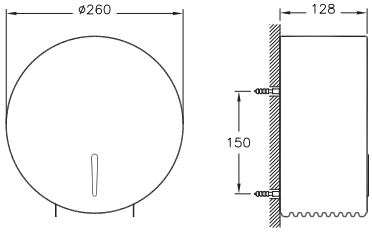
A44381	Tuvalet kağıtlığı (kapaklı)	Paslanmaz çelik
	• Paslanmaz çelik malzeme	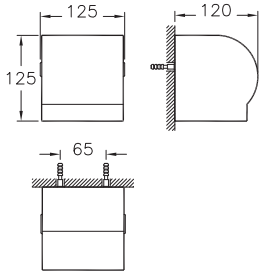
A44228 ◆ YERLİ ÜRETİM	Tuvalet kağıtlığı (kapaklı)	Parlak paslanmaz çelik
	• Paslanmaz çelik malzeme	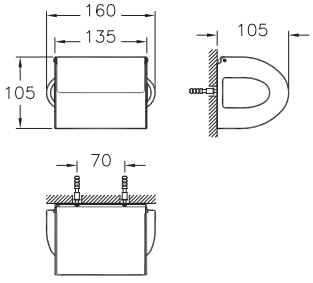

• Eczacıbaşı Yapı Gereçleri San. ve Tic. A.Ş.'nin ürünler ve teknik detaylarında değişiklik yapma hakkı saklıdır.
• Banyo aksesuarları için garanti süresi 5 yıldır. • Elektrikli ürünler için garanti süresi 2 yıldır.

VitrA

Arkitekta

Ürün/Kod	Ürün açıklamaları	Kaplama
A44581 YERLİ ÜRETİM	Tuvalet kağıtlığı (ikili)	Krom
	• Zamak üzeri krom kaplama • Teknik açıdan uygun bulunan ölçüler uygulanabilir.	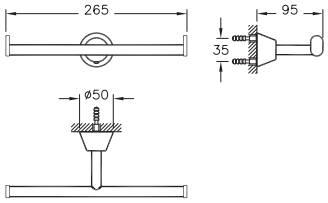
A44968	Tuvalet kağıtlığı (kapaklı, yedekli)	Krom
	• Paslanmaz çelik malzeme **1 Haziran 2024 tarihi itibariyle satış hattına alınacaktır.**	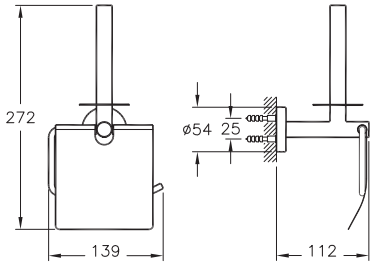
A44272 YERLİ ÜRETİM	Yedek tuvalet kağıtlığı	Krom
	• Yatay-dikey kullanım **1 Haziran 2024 tarihi itibariyle satış hattına alınacaktır.**	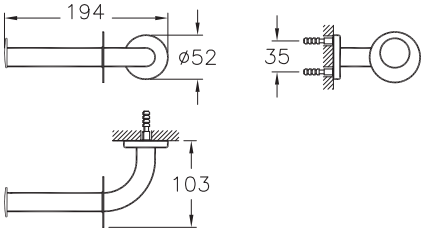
A44287 YERLİ ÜRETİM	Tuvalet fırçalığı (duvardan)	Parlak paslanmaz çelik
	• Kapaklı • Siyah fırça • Krom görünümlü paslanmaz çelik malzeme **1 Haziran 2024 tarihi itibariyle satış hattına alınacaktır.**	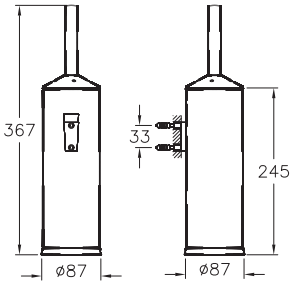

• Eczacıbaşı Yapı Gereçleri San. ve Tic. A.Ş.'nin ürünler ve teknik detaylarında değişiklik yapma hakkı saklıdır.
• Banyo aksesuarları için garanti süresi 5 yıldır. • Elektrikli ürünler için garanti süresi 2 yıldır.

VitrA

Arkitekta

Ürün/Kod	Ürün açıklamaları	Kaplama
A44294 YERLİ ÜRETİM	Tuvalet fırçalığı (yerden)	Parlak paslanmaz çelik

- Kapaklı
- Siyah fırça
- Krom görünümlü paslanmaz çelik malzeme

1 Haziran 2024 tarihi itibariyle satış hattına alınacaktır.

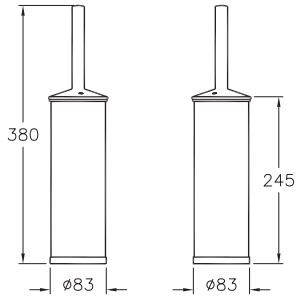

A44382 YERLİ ÜRETİM	Tuvalet fırçalığı (yerden)	Krom

- Kapaklı
- Siyah fırça
- Krom görünümlü paslanmaz çelik malzeme

1 Haziran 2024 tarihi itibariyle satış hattına alınacaktır.

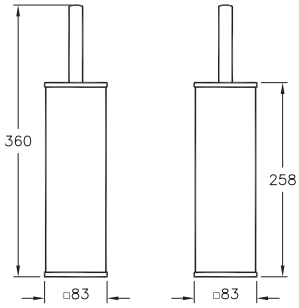

A44248	Malzemelik (tekli)	Krom

- Pirinç malzeme

1 Haziran 2024 tarihi itibariyle satış hattına alınacaktır.

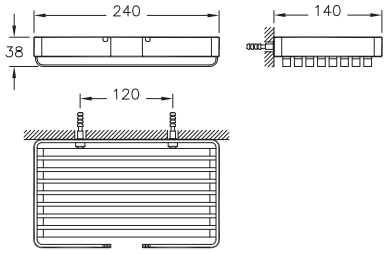

A44378	Malzemelik (tekli)	Krom

- Krom görünümlü paslanmaz çelik malzeme

1 Haziran 2024 tarihi itibariyle satış hattına alınacaktır.

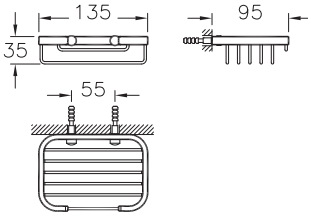

• Eczacıbaşı Yapı Gereçleri San. ve Tic. A.Ş.'nin ürünler ve teknik detaylarında değişiklik yapma hakkı saklıdır.
• Banyo aksesuarları için garanti süresi 5 yıldır. • Elektrikli ürünler için garanti süresi 2 yıldır.

VitrA

Arkitekta

Ürün/Kod	Ürün açıklamaları	Kaplama
A44042	Malzemelik (tekli)	Krom
	• Krom görünümlü paslanmaz çelik malzeme **1 Haziran 2024 tarihi itibariyle satış hattına alınacaktır.**	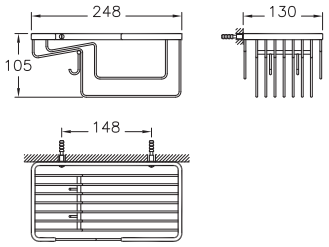
A44053 ◆	Malzemelik (ikili)	Krom
	• Krom görünümlü paslanmaz çelik malzeme	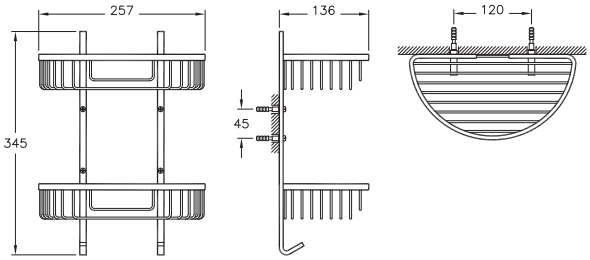
A44051 ◆	Köşe malzemelik (ikili)	Krom
	• Krom görünümlü paslanmaz çelik malzeme	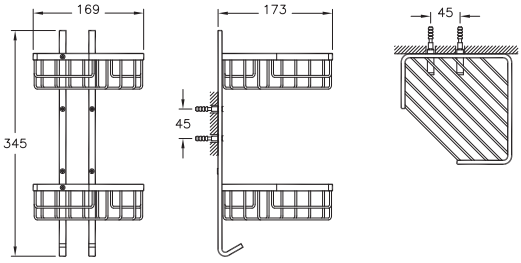
A44380	Köşe malzemelik (tekli)	Krom
	• Krom ve altın görünümlü paslanmaz çelik malzeme **1 Haziran 2024 tarihi itibariyle satış hattına alınacaktır.**	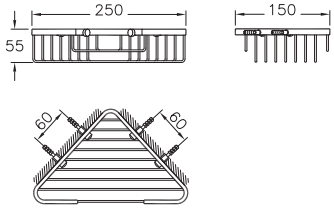

• Eczacıbaşı Yapı Gereçleri San. ve Tic. A.Ş.'nin ürünler ve teknik detaylarında değişiklik yapma hakkı saklıdır.
• Banyo aksesuarları için garanti süresi 5 yıldır. • Elektrikli ürünler için garanti süresi 2 yıldır.

VitrA

Arkitekta

Ürün/Kod	Ürün açıklamaları	Kaplama
A44374	Küvet tutamağı (malzemelikli)	Krom
	• Sağ veya solda kullanım • Krom görünümlü paslanmaz çelik malzeme	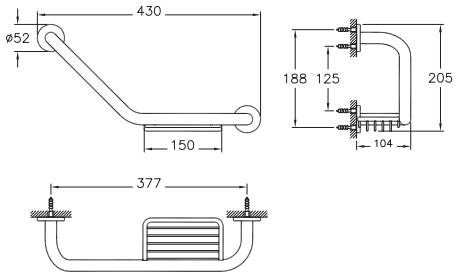
A44375 ◆	Küvet tutamağı	Krom
	• Krom görünümlü paslanmaz çelik malzeme	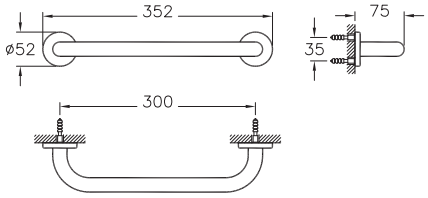
A44449 ◆ YERLİ ÜRETİM	Tutunma barı (60 cm)	-
	• 304 kalite paslanmaz malzeme • Kaydırmaz kumlu yüzey	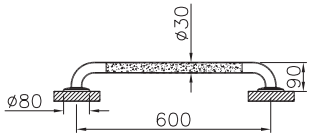
A44467 ◆ YERLİ ÜRETİM	90° açılı tutunma barı	-
	• 304 kalite paslanmaz malzeme • Kaydırmaz kumlu yüzey	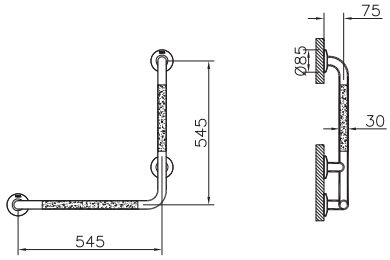

• Eczacıbaşı Yapı Gereçleri San. ve Tic. A.Ş.'nin ürünler ve teknik detaylarında değişiklik yapma hakkı saklıdır.
• Banyo aksesuarları için garanti süresi 5 yıldır. • Elektrikli ürünler için garanti süresi 2 yıldır.

VitrA

Arkitekta

Ürün/Kod	Ürün açıklamaları	Kaplama
A44468 ◆ YERLİ ÜRETİM	Katlanabilir tutunma barı	-

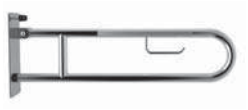

- 304 kalite paslanmaz malzeme
- Kaydırmaz kumlu yüzey

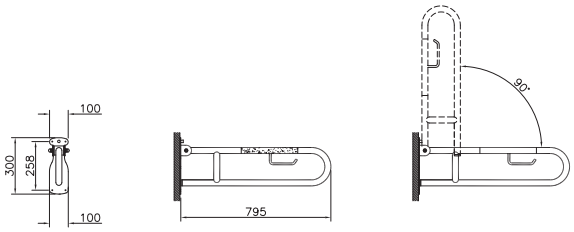

A44469 YERLİ ÜRETİM	90° açılı duvar-zemin tutunma barı	-

- 304 kalite paslanmaz malzeme
- Kaydırmaz kumlu yüzey

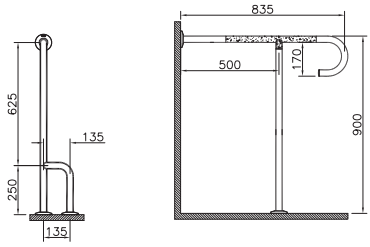

A44002 ◆ YERLİ ÜRETİM	Hareketli ayna	Krom

- Özel ihtiyaç kullanıma uygun

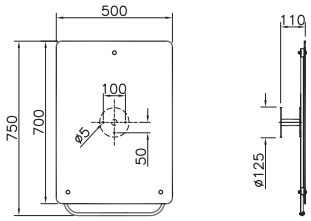

A44009	Makyaj tıraş aynası	Krom

- Normal ve 2x büyüteçli çift yüzeyli ayna
- Krom görünümlü paslanmaz çelik malzeme

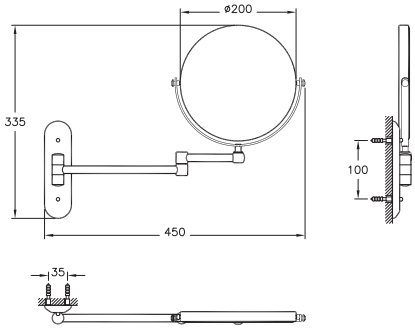

- Eczacıbaşı Yapı Gereçleri San. ve Tic. A.Ş.'nin ürünler ve teknik detaylarında değişiklik yapma hakkı saklıdır.
- Banyo aksesuarları için garanti süresi 5 yıldır. • Elektrikli ürünler için garanti süresi 2 yıldır.

VitrA

Arkitekta

Ürün/Kod	Ürün açıklamaları	Kaplama
A44010 ◆	Makyaj tıraş aynası (ledli)	Krom

- 3x büyüteçli ve çift yüzeyi aynalıdır.
- Krom görünümlü paslanmaz çelik malzeme
- 9000K beyaz Led

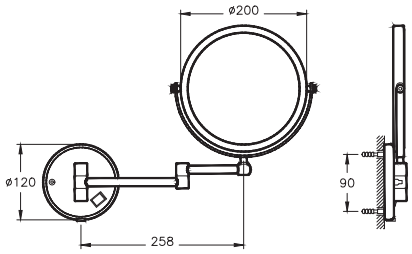

A44507	Köpük dispenseri	Paslanmaz çelik

- 304 paslanmaz çelik malzeme
- Köpük sabunlarla kullanılması tavsiye edilir.

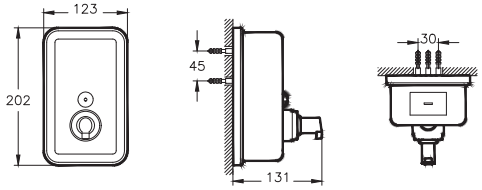

A44351 YERLİ ÜRETİM ◆	Kağıt dispenseri	Paslanmaz çelik

- Anahtarlı
- Çift kat 300 adet, tek kat 375 adet "Marathon Kağıt" kapasiteli
- Paslanmaz çelik malzeme

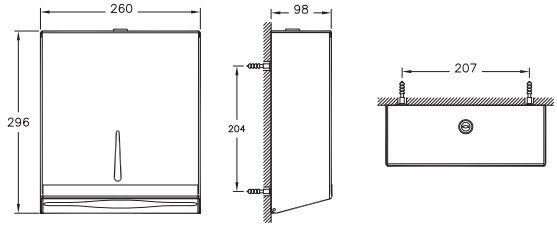

- Eczacıbaşı Yapı Gereçleri San. ve Tic. A.Ş.'nin ürünler ve teknik detaylarında değişiklik yapma hakkı saklıdır.
- Banyo aksesuarları için garanti süresi 5 yıldır. • Elektrikli ürünler için garanti süresi 2 yıldır.

VitrA

Arkitekta

Ürün/Kod	Ürün açıklamaları	Kaplama
A44054 YERLİ ÜRETİM	Çöp kovası (pedallı, 3 litre)	Parlak paslanmaz çelik
A44055 YERLİ ÜRETİM	Çöp kovası (pedallı, 4,5 litre)	Parlak paslanmaz çelik
A44056 YERLİ ÜRETİM	Çöp kovası (pedallı, 12 litre)	Parlak paslanmaz çelik

- Kovalı
- Pedallı
- 304 parlak paslanmaz çelik malzeme

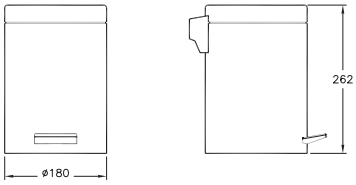

A44054

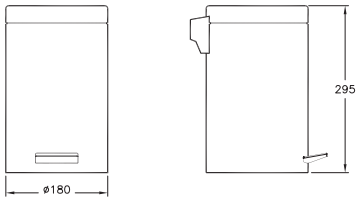

A44055

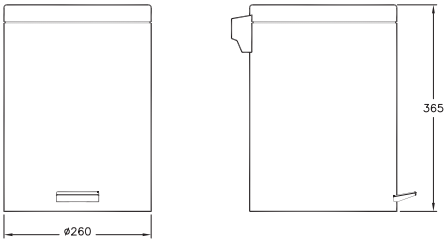

A44056

A44012 ◆ YERLİ ÜRETİM	Çöp kovası (pedallı, yavaş kapanır, 4,5 litre)	Parlak paslanmaz çelik

- Yavaş kapanır kapak
- Kovalı
- Pedallı
- 304 paslanmaz çelik malzeme

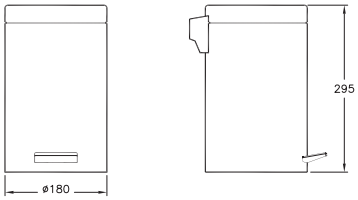

• Eczacıbaşı Yapı Gereçleri San. ve Tic. A.Ş.'nin ürünler ve teknik detaylarında değişiklik yapma hakkı saklıdır.
• Banyo aksesuarları için garanti süresi 5 yıldır. • Elektrikli ürünler için garanti süresi 2 yıldır.

VitrA

Arkitekta

Ürün/Kod	Ürün açıklamaları	Kaplama
A44017 YERLİ ÜRETİM	Çöp kovası (pedallı, yavaş kapanır, 20 litre)	Parlak paslanmaz çelik

- Yavaş kapanır kapak
- Kovalı
- Pedallı
- 304 paslanmaz çelik malzeme

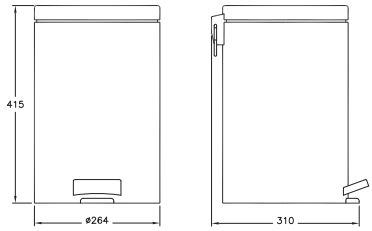

A44048 YERLİ ÜRETİM	Çöp kovası (3 litre)	Parlak paslanmaz çelik
A44066 YERLİ ÜRETİM	Çöp kovası (5 litre)	Parlak paslanmaz çelik

- Kapaksız
- Kovalı
- 304 Parlak paslanmaz çelik malzeme

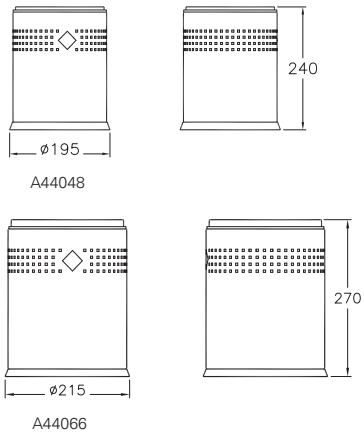

A44970	Kağıt havluluk+çöp kovası	Paslanmaz çelik

- Sıva altı montaj yapılmalıdır.
- 7 L hacim (çöp kovası)
- 304 paslanmaz çelik malzeme

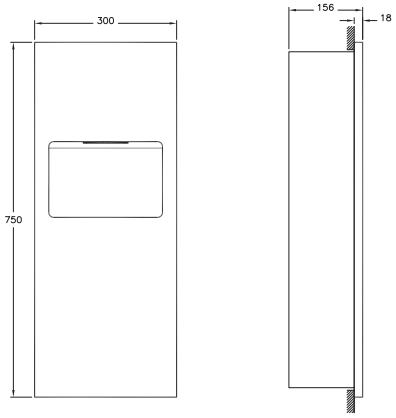

• Eczacıbaşı Yapı Gereçleri San. ve Tic. A.Ş.'nin ürünler ve teknik detaylarında değişiklik yapma hakkı saklıdır.
• Banyo aksesuarları için garanti süresi 5 yıldır. • Elektrikli ürünler için garanti süresi 2 yıldır.

VitrA

Arkitekta

Ürün/Kod	Ürün açıklamaları	Kaplama
A44341 YERLİ ÜRETİM	Klozet kapak örtüsü dispenseri	Paslanmaz çelik
	• 304 paslanmaz çelik malzeme	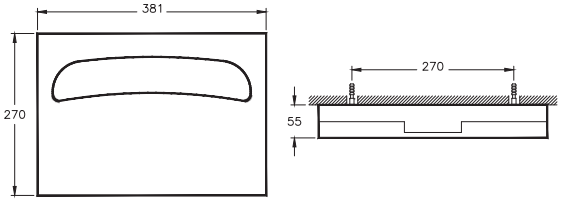
A44516	Hijyenik torba dispenseri	Paslanmaz çelik
	• 304 paslanmaz çelik malzeme	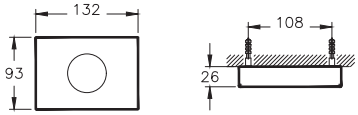
A44473 ◆ YERLİ ÜRETİM	Katlanabilir duş oturağı	-
	• Beyaz akrilik • Duvara monte edilebilir • Açılıp kapanabilir • 37x32x6.5 cm	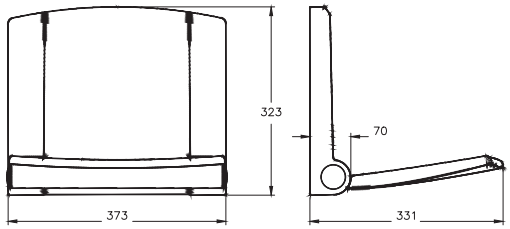

• Eczacıbaşı Yapı Gereçleri San. ve Tic. A.Ş.'nin ürünler ve teknik detaylarında değişiklik yapma hakkı saklıdır.
• Banyo aksesuarları için garanti süresi 5 yıldır. • Elektrikli ürünler için garanti süresi 2 yıldır.

Artepan

Ürün/Kod	Ürün açıklamaları	Kaplama
A44845 ◆ YERLİ ÜRETİM	Düz formlu 500x770 mm	Krom
	• 500x770 mm (bağlantı eksenleri 455 mm) • Duvar bağlantı parçaları ürüne dahildir. • Radyatör valfleri ürüne dahil değildir. **1 Ocak 2024 tarihi itibariyle satış hattından kaldırılacaktır.**	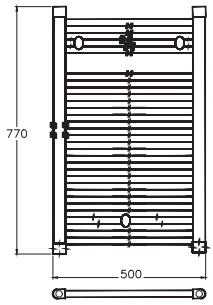
A44849 YERLİ ÜRETİM	Düz formlu 600x1150 mm	Krom
	• 600x1150 mm (bağlantı eksenleri 555 mm) • Duvar bağlantı parçaları ürüne dahildir. • Radyatör valfleri ürüne dahil değildir. **1 Ocak 2024 tarihi itibariyle satış hattından kaldırılacaktır.**	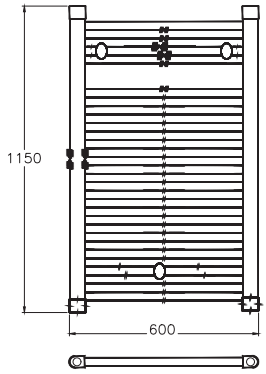
A43011 YERLİ ÜRETİM	Radyatör valfi (köşe)	Krom
	• G 1/2" radyatör valfi • Klasik açma-kapama • Krom volanlı **1 Ocak 2024 tarihi itibariyle satış hattından kaldırılacaktır.**	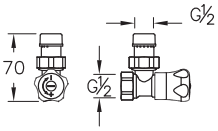

Isıl güç tablosu

Ürün Kodu	Isıl güç		Net ağırlık (kg)	Boru adedi
	Kcal/h	Watt		
A44845	222	258	7	16
A44849	364	423	11,3	23

• Eczacıbaşı Yapı Gereçleri San. ve Tic. A.Ş.'nin ürünler ve teknik detaylarında değişiklik yapma hakkı saklıdır.
• Banyo aksesuarları için garanti süresi 5 yıldır. • Elektrikli ürünler için garanti süresi 2 yıldır.

VitrA

Banyo mobilyaları

1 Ocak 2024 tarihi itibariyle satış hattına alınan seriler ve ürünler

- **Origin**: 69535, 69536, 69537, 69538, 69539, 69540
- **Nuo**: 67692, 67693, 67694, 67695, 67696, 67697, 67698, 67699, 67700
- **Quadrum**: 69616, 69617, 69618, 69619, 69620, 69621
- **Step Demonte**: 67707, 67708
- **Mia**: 67701, 67702, 67703, 67709, 67710, 67711, 67704, 67705, 67706, 67751, 67752, 67753, 69576, 69582, 69581, 69565
- **Ek Modüller**: 69602, 69603, 69604, 69605, 69606, 69607

1 Ocak 2024 tarihi itibariyle satış hattından kaldırılan seriler ve ürünler

- **Voyage**: 62400, 62401, 62403, 62404, 62406, 62407, 62408, 62409, 62432, 62433, 62435, 62436, 62450, 62451, 62453, 62454, 62475, 62477, 62480, 62482, 62485, 62487, 62495, 62497, 62500, 62502, 62512
- **Memoria Elements**: 66736, 66735
- **Memoria**: 66707, 66708, 66709, 66710, 66711, 66712, 66713, 66714, 66715, 66716, 66717, 66718, 66703, 66704, 66705, 66706, 66731, 66733, 66732, 66734
- **Equal**: 64113, 64114
- **Metropole**: 58187, 58188, 58189, 58190, 58191, 58192, 58175, 58176, 58177, 58178, 58179, 58180, 58193, 58194, 58195, 58196, 58197, 58198, 58181, 58182, 58183, 58184, 58185, 58186, 58208, 58210, 58207, 58209, 58204, 58206, 58203, 58205
- **ArchiPlan**: 66564, 66565, 66566, 66568, 66569, 66570, 66572, 66573, 66574, 66576, 66577, 66578, 66580, 66581, 66582, 66584, 66585, 66586, 66548, 66549, 66550, 66552, 66553, 66554, 66556, 66557, 66558, 66560, 66561, 66562, 66532, 66533, 66534, 66536, 66537, 66538, 66540, 66541, 66542, 66544, 66545, 66546, 66596, 66597, 66598, 66600, 66601, 66602, 66588, 66589, 66590, 66592, 66593, 66594
- **Stand**: 66610, 66611, 66612, 66613, 66614, 66615, 66622, 66623, 66624, 66625, 66626, 66627, 66634, 66635, 66636, 66637, 66638, 66639, 66646, 66647, 66648, 66649, 66650, 66651, 66658, 66659, 66660, 66661, 66662, 66663, 66670, 66671, 66672, 66673, 66674, 66675, 66682, 66683, 66684, 66685, 66686, 66687, 66694, 66695, 66696, 66697, 66698, 66699, 66700, 66701
- **Mia**: 67089, 75022, 75065, 75064

Banyo mobilyaları ikon açıklamaları

Ahşap kaplama
Mobilyaların yüzeyi gerçek ahşap veya kompozit kaplamadır.

Hareket sensörü
Hareketi algılayarak açıp kapanan aydınlatma sistemleriyle banyolar artık daha konforlu.

Dokunmatik sensör
Aç-kapat butonuna ihtiyaç duymadan dokunmayı algılayarak kullanıcıya tepki veren aydınlatma sistemleri.

Ambiyans LED aydınlatma
Ambiyans LED aydınlatmalar ile banyolarda şık atmosferler yaratılabilir.

Kumlamalı LED aydınlatma
Kumlamalı LED aydınlatma, kumlanmış ayna altına gizlenmiş ışığı sayesinde kullanıcının yüzünü aydınlatarak fonksiyonel bir kullanım imkanı sunar.

Armatür LED aydınlatma
Ayna üzerinde yer alan armatür LED aydınlatmaların güçlü tepe ışığı sayesinde kullanıcının yüzü net bir şekilde aydınlanır.

LED spot aydınlatma
Aynalarda bulunun LED spot lambalar makyaj, traş gibi detaylı işler için ek ışık sağlarken, dolap içlerindeki lambalar, karanlık kalabilen ve göz hizası olmayan alanları aydınlatarak kullanım kolaylığı sağlar.

İç aydınlatma
İç aydınlatma seçenekleriyle mobilyaların saklama alanlarının kullanım sırasında aydınlık olması sağlanır.

Buğu yapmayan ayna
Buğu yapmayan ayna modelleri ile VitrA, hayatı kolaylaştıran çözümler sunar.

Büyüteçli ayna
Büyüteçli ayna farklı kullanım alanları için işlevsellik sağlar.

Duble ayna
Duble ayna modelleri, banyolar için konforlu ve estetik çözümler sunar.

Banyo mobilyaları ikon açıklamaları

Yavaş kapanır
Çekmece ve kapakların kendini yavaşlatma özelliği çocuklar ve yaşlılar için güvenli ve sessiz kullanım sağlar.

Bas aç
Yalın ve göz yormayan bir görünüm için kulpsuz tasarlanan mobilya çekmece, kapakları içe doğru basılarak açılır.

Tam açılır
Çekmecelerin tam açılır yapısı sayesinde eşyalar kolayca yerleştirilir ve yer kaybı olmaz.

Özel ihtiyaç
Farklı hayatlara ve ihtiyaçlara yönelik olarak tasarlanan VitrA banyo ürünleri banyo alanında pratiklik sağlarken, tekerlekli sandalye ile kullanıma uygundur.

Priz
Dolap içine yerleştirilen prizler banyolara kullanışlı ve estetik çözümler sunar.

Cam raflar
Cam raf modelleri banyolara zarafet getirirken işlevsel kullanım alanları yaratır.

Yatay/dikey kullanım
İhtiyaca göre yatay ya da dikey olarak kullanılabilir.

Ayarlanabilir Işık
Işığın parlaklığını arttırıp / azaltmayı sağlayabilen özelliktir.

FSC™
Forest Stewardship Council™ (FSC™), dünya çapında sorumlu orman yönetimini teşvik etmeye adanmış, kar amacı gütmeyen küresel bir kuruluştur. FSC, çevresel, sosyal ve ekonomik paydaşlar tarafından desteklenen, sorumlu orman yönetimine yönelik üzerinde anlaşmaya varılan ilkelere dayalı standartları tanımlar. Daha fazla bilgi edinmek için www.fsc.org adresini ziyaret edin.

Bu ürün FSC™sertifikalıdır.

FSC
www.fsc.org
FSC™ C164746
Sorumlu ormancılığın simgesi

VitrA

Seriler

Liquid	974
Plural	982
Frame	992
Metropole Edge	1004
Origin	1018
Equal	1042
Valarte Neo	1056
Valarte	1070
Nest Trendy	1088
ArchiPlan	1096
Sento	1100
Metropole Pure	1116
Root Classic	1134
Root Groove	1172
Root Flat	1210
Nuo	1271
Quadrum	1274
Step Demonte	1279
Mia	1281
Aynalar	1287
Ek modüller	1300
Teknik bilgiler	1302

Liquid

Cam

Çizgili cam

Mavi cam

MDF üzeri lake

Mat siyah

Metal

Mat siyah - delikli

FSC™

Ambiyans LED aydınlatma

Yavaş kapanır

Cam raflar

Liquid

Ürün kodu	Ürün açıklamaları
Bedelsiz montaj · Yerli Üretim	**Seramik tezgah, 100 cm**
7310B403-1826 ⊕	Lavabo delikli, armatür delikli
7310B403-1828 ⊕	Lavabo delikli, armatür deliksiz
7310B403-1827 ⊕	Lavabo deliksiz, armatür deliksiz
	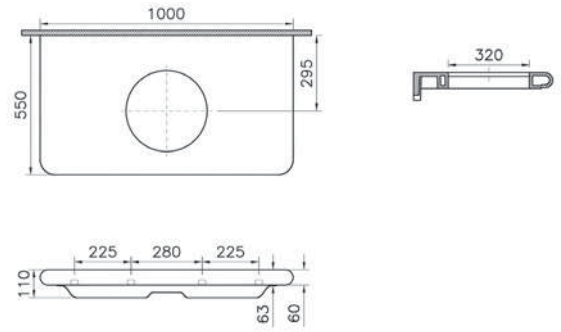
7307B403-0155 ◆ ⊕ Bedelsiz montaj · Yerli Üretim	**Raf seramik, 40 cm**
	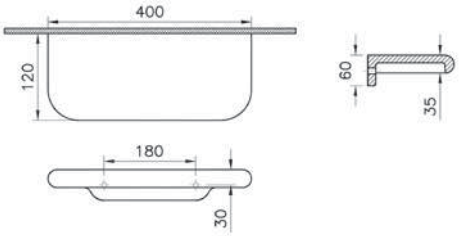
7309B403-0155 ◆ ⊕ Bedelsiz montaj · Yerli Üretim	**Raf seramik, 60 cm**
	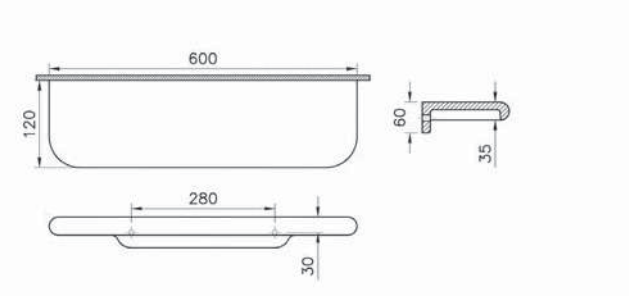

• GxDxY Genişlik, Derinlik, Yüksekliği ifade eder. • Tüm ürünlerin kesin ölçüleri için teknik çizimleri referans alınız. • Tüm mobilyalar 2 yıl garanti kapsamındadır.
• Eczacıbaşı Yapı Gereçleri San. ve Tic. A.Ş'nin ürünler ve teknik detaylarında değişiklik yapma hakkı saklıdır.

Liquid

Ürün kodu	Ürün açıklamaları	Dış/İç malzeme
Bedelsiz montaj · Yerli üretim	**Lavabo ünitesi, 100 cm**	
66738	Mavi cam raflı	—
	GxDxY 125x55x66 cm Lavabo ürüne dahil değildir, ayrıca sipariş edilmelidir. Koleksiyonda yer alan seramik tezgah ve çanak lavabo ile kullanıma uygundur. Tezgahüstü lavabo kullanımına uygun değildir. Sifon alt grubu ve süzgeç ürüne dahil değildir. Ayrıca sipariş edilmelidir. A45124/ A45123 ile kullanılması tavsiye edilmektedir. Perakende satışlar bedelsiz montaj kapsamındadır. Proje satışlarında ise numune daire bedelsiz montaj kapsamındadır.	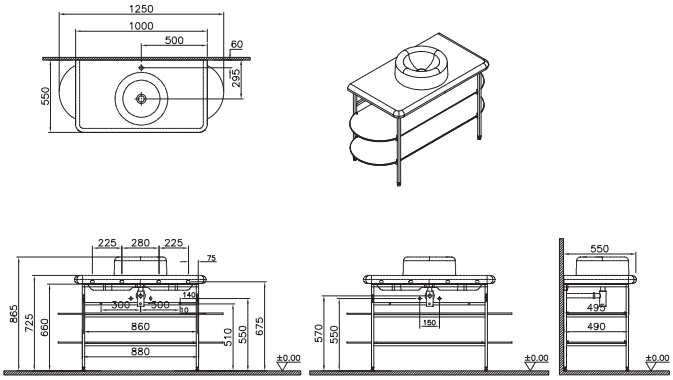
Bedelsiz montaj · Yerli üretim	**Lavabo dolabı, 100 cm**	
66739	Asma, çizgili cam kapaklı	MDF üzeri lake/Çizgili cam
	GxDxY 100x55x41 cm Lavabo ürüne dahil değildir, ayrıca sipariş edilmelidir. Koleksiyonda yer alan seramik tezgah ve çanak lavabo ile kullanıma uygundur. Sifon alt grubu ve süzgeç ürüne dahil değildir. Ayrıca sipariş edilmelidir. A45124 ile kullanılması tavsiye edilmektedir. Tezgahüstü lavabo ile kullanıldığında asma yüksekliği 580 mm olmalıdır. Perakende satışlar bedelsiz montaj kapsamındadır. Proje satışlarında ise numune daire bedelsiz montaj kapsamındadır.	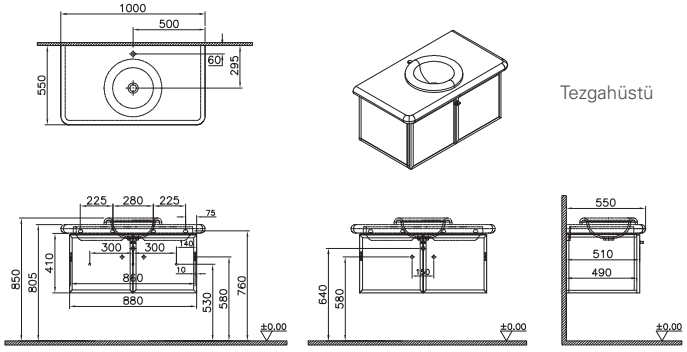 Tezgahüstü 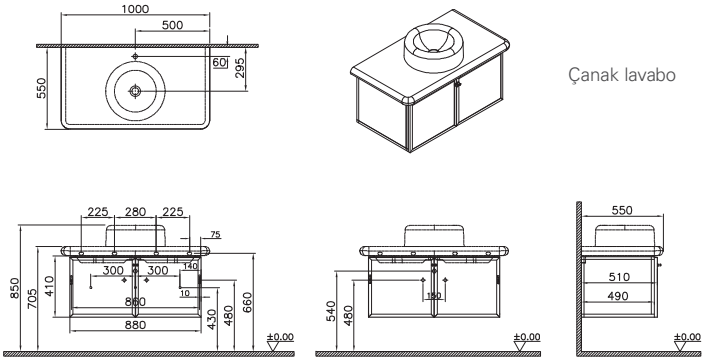 Çanak lavabo

• GxDxY Genişlik, Derinlik, Yüksekliği ifade eder. • Tüm ürünlerin kesin ölçüleri için teknik çizimleri referans alınız. • Tüm mobilyalar 2 yıl garanti kapsamındadır.
• Eczacıbaşı Yapı Gereçleri San. ve Tic. A.Ş'nin ürünler ve teknik detaylarında değişiklik yapma hakkı saklıdır.

Liquid

Ürün kodu	Ürün açıklamaları	Dış/İç malzeme
Bedelsiz montaj / Yerli Üretim	**Lavabo dolabı, 100 cm**	
66740	Asma, metal kapaklı	MDF üzeri lake/Delikli metal
	GxDxY 100x55x41 cm Lavabo ürüne dahil değildir, ayrıca sipariş edilmelidir. Koleksiyonda yer alan seramik tezgah ve çanak lavabo ile kullanıma uygundur. Sifon alt grubu ve süzgeç ürüne dahil değildir. Ayrıca sipariş edilmelidir. A45124 ile kullanılması tavsiye edilmektedir. Tezgahüstü lavabo ile kullanıldığında asma yüksekliği 580 mm olmalıdır. Perakende satışlar bedelsiz montaj kapsamındadır. Proje satışlarında ise numune daire bedelsiz montaj kapsamındadır.	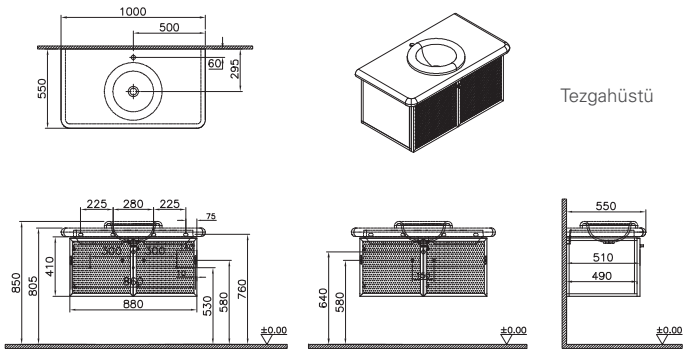 Tezgahüstü 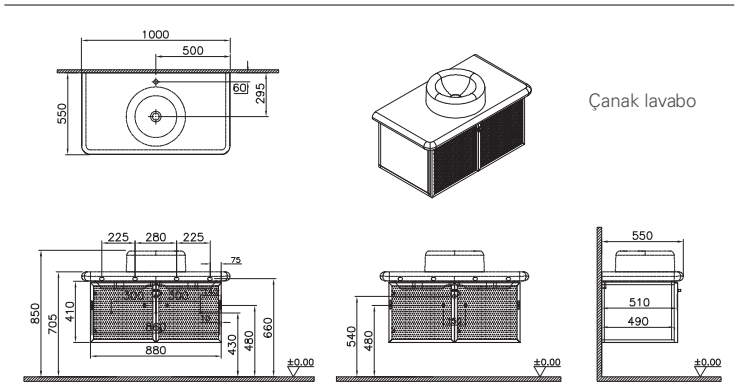 Çanak lavabo
Bedelsiz montaj / Yerli Üretim	**Lavabo dolabı, 100 cm**	
66741	Ayaklı, çizgili cam kapaklı	MDF üzeri lake/Çizgili cam
	GxDxY 100x55x72 cm Lavabo ürüne dahil değildir, ayrıca sipariş edilmelidir. Koleksiyonda yer alan seramik tezgah ve çanak lavabo ile kullanıma uygundur. Sifon alt grubu ve süzgeç ürüne dahil değildir. Ayrıca sipariş edilmelidir. A45124 ile kullanılması tavsiye edilmektedir. Perakende satışlar bedelsiz montaj kapsamındadır. Proje satışlarında ise numune daire bedelsiz montaj kapsamındadır.	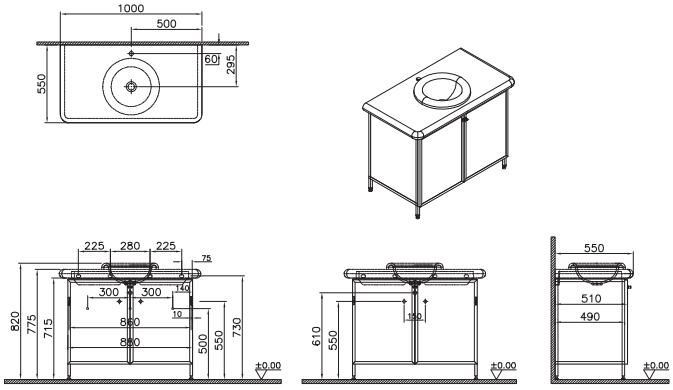

• GxDxY Genişlik, Derinlik, Yüksekliği ifade eder. • Tüm ürünlerin kesin ölçüleri için teknik çizimleri referans alınız. • Tüm mobilyalar 2 yıl garanti kapsamındadır.
• Eczacıbaşı Yapı Gereçleri San. ve Tic. A.Ş'nin ürünler ve teknik detaylarında değişiklik yapma hakkı saklıdır.

Liquid

Ürün kodu	Ürün açıklamaları	Dış/İç malzeme
Bedelsiz montaj / YERLİ ÜRETİM	**Lavabo dolabı, 100 cm**	
66742	Ayaklı, metal kapaklı	MDF üzeri lake/Delikli metal
	GxDxY 100x55x72 cm Lavabo ürüne dahil değildir, ayrıca sipariş edilmelidir. Koleksiyonda yer alan seramik tezgah ve çanak lavabo ile kullanıma uygundur. Sifon alt grubu ve süzgeç ürüne dahil değildir. Ayrıca sipariş edilmelidir. A45124 ile kullanılması tavsiye edilmektedir. Perakende satışlar bedelsiz montaj kapsamındadır. Proje satışlarında ise numune daire bedelsiz montaj kapsamındadır.	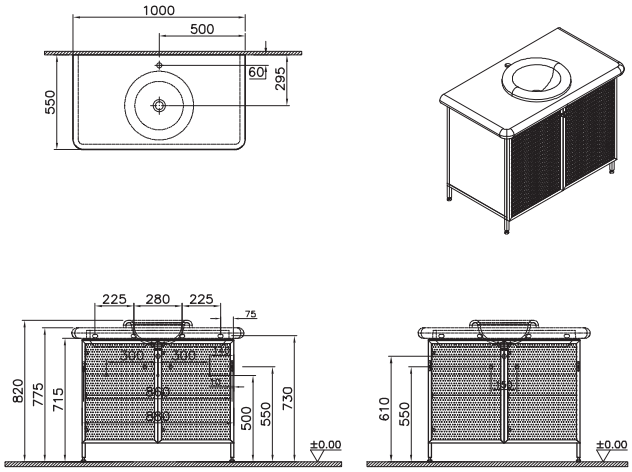
Bedelsiz montaj / YERLİ ÜRETİM	**Aydınlatmalı ayna**	
66743	50x80 cm	Seramik çerçeveli/-
	GxDxY 50x7x80 cm 2700K ve IP67, çepeçevre LED aydınlatma mevcuttur. G sınıfı enerji verimliliğine sahiptir. Oda anahtarına bağlanmalıdır. Perakende satışlar bedelsiz montaj kapsamındadır. Proje satışlarında ise numune daire bedelsiz montaj kapsamındadır.	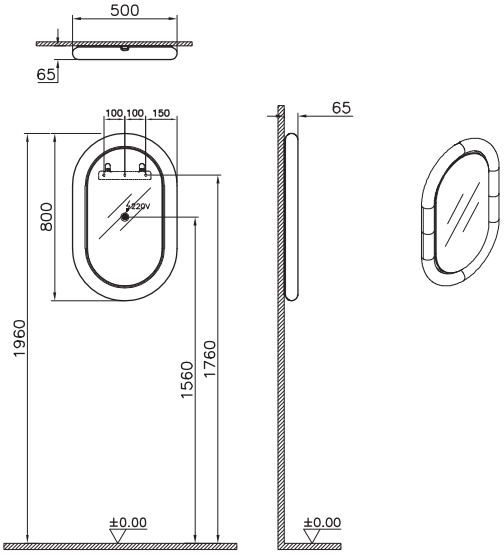

• GxDxY Genişlik, Derinlik, Yüksekliği ifade eder. • Tüm ürünlerin kesin ölçüleri için teknik çizimleri referans alınız. • Tüm mobilyalar 2 yıl garanti kapsamındadır.
• Eczacıbaşı Yapı Gereçleri San. ve Tic. A.Ş'nin ürünler ve teknik detaylarında değişiklik yapma hakkı saklıdır.

Liquid

Ürün kodu	Ürün açıklamaları	Dış/İç malzeme
Bedelsiz montaj · Yerli Üretim	**Çift renkli ayna**	
66744 ◆ ⊕	57x80 cm	-
	GxDxY 57x2x80 cm Seramik raf dahil değildir. 7309B403-0155 kod ile ayrıca sipariş edilmelidir. Perakende satışlar bedelsiz montaj kapsamındadır. Proje satışlarında ise numune daire bedelsiz montaj kapsamındadır.	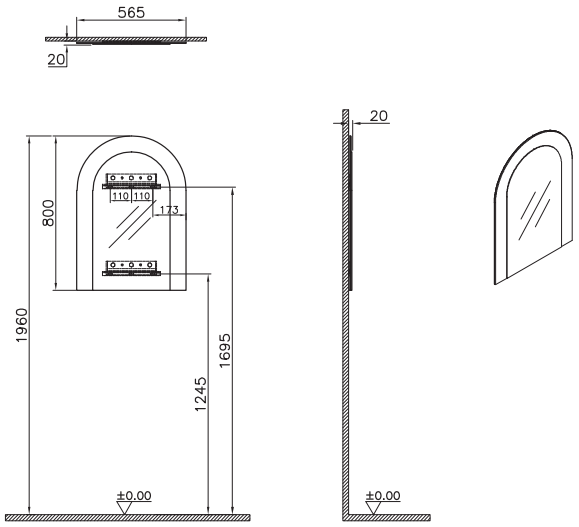

• GxDxY Genişlik, Derinlik, Yüksekliği ifade eder. • Tüm ürünlerin kesin ölçüleri için teknik çizimleri referans alınız. • Tüm mobilyalar 2 yıl garanti kapsamındadır.
• Eczacıbaşı Yapı Gereçleri San. ve Tic. A.Ş'nin ürünler ve teknik detaylarında değişiklik yapma hakkı saklıdır.

Plural

Masif

Koyu meşe

Siyah meşe

Seramik

Beyaz

Mat beyaz

Mat siyah

Mat bej

Mat terra rossa

Mat yosun yeşili

Mat kil beji

FSC™

Plural

Lavabo dolabı ve lavabo uyum tablosu

	Lavabo kodu
Plural	7810
	7811
	7812

Uyumlu lavabolar

7810 Plural Lavabo	7811 Plural Lavabo	7812 Plural Lavabo

• Eczacıbaşı Yapı Gereçleri San. ve Tic. A.Ş'nin ürünler ve teknik detaylarında değişiklik yapma hakkı saklıdır.

Plural

Ürün kodu	Ürün açıklamaları	Malzeme
Bedelsiz montaj / YERLİ ÜRETİM	**Büyük tezgah, 160 cm** Sağdan armatür delikli	
64041	Koyu meşe	Masif/-
65850	Siyah meşe	Masif/-
	GxDxY 162x66x71 cm Lavabo ürüne dahil değildir, ayrıca sipariş edilmelidir. Koleksiyonda yer alan seramik çanak lavabo ile kullanıma uygundur. Sifon alt grubu ve süzgeç ürüne dahil değildir. Ayrıca sipariş edilmelidir. A45156 Origin sifon ile kullanılması önerilir. Ürünler demonte olarak sevk edilmektedir. Perakende satışlar bedelsiz montaj kapsamındadır. Proje satışlarında ise numune daire bedelsiz montaj kapsamındadır.	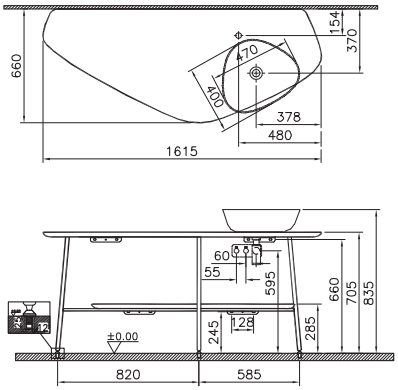
Bedelsiz montaj / YERLİ ÜRETİM	**Büyük tezgah, çift, 160 cm** Çift armatür delikli	
64043	Koyu meşe	Masif/-
65851	Siyah meşe	Masif/-
	GxDxY 162x66x71 cm Lavabo ürüne dahil değildir, ayrıca sipariş edilmelidir. Koleksiyonda yer alan seramik çanak lavabo ile kullanıma uygundur. Sifon alt grubu ve süzgeç ürüne dahil değildir. Ayrıca sipariş edilmelidir. A45156 Origin sifon ile kullanılması önerilir. Ürünler demonte olarak sevk edilmektedir Perakende satışlar bedelsiz montaj kapsamındadır. Proje satışlarında ise numune daire bedelsiz montaj kapsamındadır.	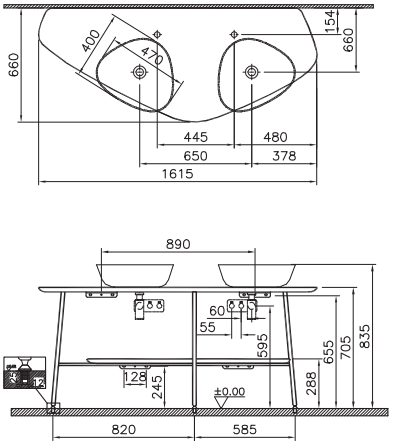 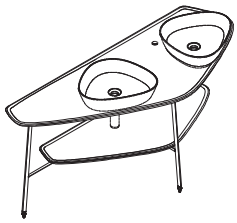

• GxDxY Genişlik, Derinlik, Yüksekliği ifade eder. • Lavabo ve armatür fiyata dahil değildir. • Tüm mobilyalar 2 yıl garanti kapsamındadır.
• Tüm ürünlerin kesin ölçüleri için teknik çizimleri referans alınız. • Eczacıbaşı Yapı Gereçleri San. ve Tic. A.Ş'nin ürünler ve teknik detaylarında değişiklik yapma hakkı saklıdır.

Plural

Ürün kodu	Ürün açıklamaları	Malzeme
Bedelsiz montaj / Yerli Üretim	**Seramik tezgah, 100 cm, sol** Soldan armatür delikli	
62570	Beyaz / Koyu meşe	Seramik / Masif
62571	Mat beyaz / Koyu meşe	Seramik / Masif
62572	Mat siyah / Koyu meşe	Seramik / Masif
62573	Mat bej / Koyu meşe	Seramik / Masif
	GxDxY 104x62x73 cm 7819B003-1639 kodlu Plural tezgah dahildir. Lavabo ürüne dahil değildir, ayrıca sipariş edilmelidir. Koleksiyonda yer alan seramik çanak lavabo ile kullanıma uygundur. Sifon alt grubu ve süzgeç ürüne dahil değildir. Ayrıca sipariş edilmelidir. A45156 Origin sifon ile kullanılması önerilir. Ürünler demonte olarak sevk edilmektedir. Perakende satışlar bedelsiz montaj kapsamındadır. Proje satışlarında ise numune daire bedelsiz montaj kapsamındadır.	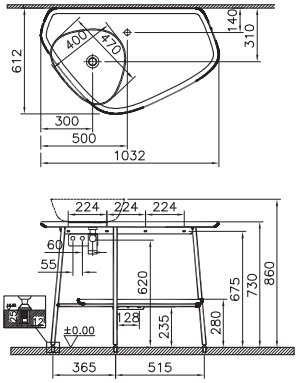
Bedelsiz montaj / Yerli Üretim	**Seramik tezgah, 100 cm, sağ** Sağdan armatür delikli	
62580	Beyaz / Koyu meşe	Seramik / Masif
62581	Mat beyaz / Koyu meşe	Seramik / Masif
62582	Mat siyah / Koyu meşe	Seramik / Masif
62583	Mat bej / Koyu meşe	Seramik / Masif
	GxDxY 104x62x73 cm 7819B003-1640 kodlu Plural tezgah dahildir. Lavabo ürüne dahil değildir, ayrıca sipariş edilmelidir. Koleksiyonda yer alan seramik çanak lavabo ile kullanıma uygundur. Sifon alt grubu ve süzgeç ürüne dahil değildir. Ayrıca sipariş edilmelidir. A45156 Origin sifon ile kullanılması önerilir. Ürünler demonte olarak sevk edilmektedir. Perakende satışlar bedelsiz montaj kapsamındadır. Proje satışlarında ise numune daire bedelsiz montaj kapsamındadır.	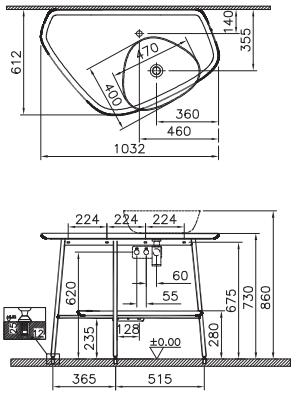

• GxDxY Genişlik, Derinlik, Yüksekliği ifade eder. • Lavabo ve armatür fiyata dahil değildir. • Tüm mobilyalar 2 yıl garanti kapsamındadır.
• Tüm ürünlerin kesin ölçüleri için teknik çizimleri referans alınız. • Eczacıbaşı Yapı Gereçleri San. ve Tic. A.Ş'nin ürünler ve teknik detaylarında değişiklik yapma hakkı saklıdır.

Plural

Ürün kodu	Ürün açıklamaları	Malzeme
Bedelsiz montaj / YERLİ ÜRETİM	**Lavabo ünitesi, 100 cm** Tek armatür delikli	
64044 ◆	Beyaz lavabolu / Koyu meşe	Seramik lavabo / Masif
64045	Mat beyaz lavabolu / Koyu meşe	Seramik lavabo / Masif
64046	Mat siyah lavabolu / Koyu meşe	Seramik lavabo / Masif
64047 ◆	Mat bej lavabolu / Koyu meşe	Seramik lavabo / Masif
66046	Mat yosun yeşili lavabolu / Koyu meşe	Seramik lavabo / Masif
66047	Mat terra rossa lavabolu / Koyu meşe	Seramik lavabo / Masif
66048	Mat kil beji lavabolu / Koyu meşe	Seramik lavabo / Masif
	GxDxY 100x55x84 cm 7813B403-0041 kodlu Plural lavabo dahildir. Sifon alt grubu ürüne dahil değildir. Ayrıca sipariş edilmelidir. A45156 Origin sifon ile kullanılması önerilir. Ürünler demonte olarak sevk edilmektedir. Perakende satışlar bedelsiz montaj kapsamındadır. Proje satışlarında ise numune daire bedelsiz montaj kapsamındadır.	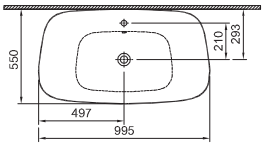 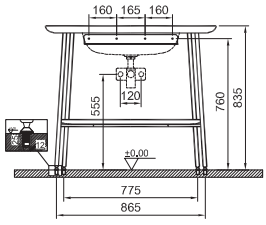 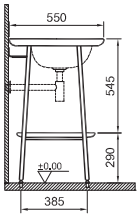
Bedelsiz montaj / YERLİ ÜRETİM	**Serbest lavabo ünitesi, 70 cm, alçak** Tek armatür delikli	
64049	Beyaz	Seramik/-
64050	Mat beyaz	Seramik/-
64051	Mat siyah	Seramik/-
64052	Mat bej	Seramik/-
	GxDxY 69x53x66 cm 7817B003-0066 kodlu Plural tezgah dahildir. Lavabo ürüne dahil değildir. 7811BXXX-0016 kodlu lavabolar ile kullanılması tavsiye edilmektedir. Sifon alt grubu ve süzgeç ürüne dahil değildir. Ayrıca sipariş edilmelidir. Ürüne özel Origin kısa yerden sifon takımı ayrıca sipariş edilmelidir. A45160 ile kullanılması önerilir. Ürünler demonte olarak sevk edilmektedir. Perakende satışlar bedelsiz montaj kapsamındadır. Proje satışlarında ise numune daire bedelsiz montaj kapsamındadır.	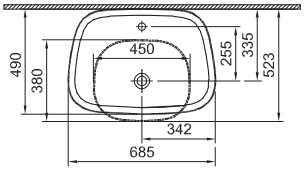 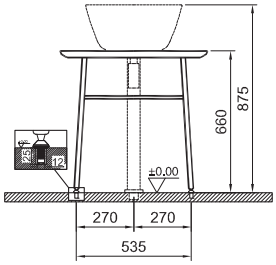 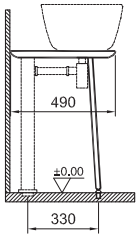 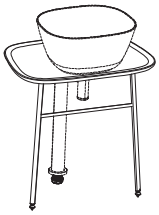

• GxDxY Genişlik, Derinlik, Yüksekliği ifade eder. • Lavabo ve armatür fiyata dahil değildir. • Tüm mobilyalar 2 yıl garanti kapsamındadır.
• Tüm ürünlerin kesin ölçüleri için teknik çizimleri referans alınız. • Eczacıbaşı Yapı Gereçleri San. ve Tic. A.Ş'nin ürünler ve teknik detaylarında değişiklik yapma hakkı saklıdır.

Plural

Ürün kodu	Ürün açıklamaları	Malzeme
Bedelsiz montaj · Yerli Üretim	**Serbest lavabo ünitesi, 70 cm, yüksek** Tek armatür delikli	
64054	Beyaz	Seramik/-
64055	Mat beyaz	Seramik/-
64056	Mat siyah	Seramik/-
64057 ⊕	Mat bej	Seramik/-
	GxDxY 69x53x74 cm 7817B003-0066 kodlu Plural tezgah dahildir. Lavabo ürüne dahil değildir. 7810BXXX-0016 kodlu lavabo ile kullanımı tavsiye edilmektedir. Sifon alt grubu ve süzgeç ürüne dahil değildir. Ayrıca sipariş edilmelidir. Ürüne özel uzun yerden sifon takımı ayrıca sipariş edilmelidir. A45161 ile kullanılması önerilir. Ürünler demonte olarak sevk edilmektedir. Perakende satışlar bedelsiz montaj kapsamındadır. Proje satışlarında ise numune daire bedelsiz montaj kapsamındadır.	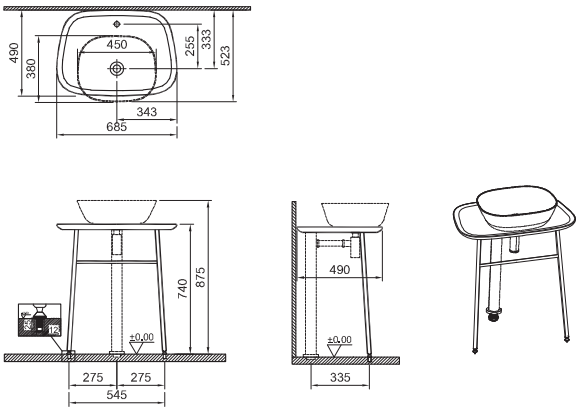
Bedelsiz montaj · Yerli Üretim	**Lavabo ünitesi, 70 cm, asma, alçak** Tek armatür delikli	
62560	Beyaz	Seramik/-
62561	Mat beyaz	Seramik/-
62562	Mat siyah	Seramik/-
62563	Mat bej	Seramik/-
	GxDxY 69x49x66 cm 817B003-0066 kodlu Plural tezgah dahildir. Lavabo ürüne dahil değildir. 7811BXXX-0016 kodlu lavabolar ile kullanılması tavsiye edilmektedir. Sifon alt grubu ve süzgeç ürüne dahil değildir. Ayrıca sipariş edilmelidir. A45156 Origin sifon ile kullanılması önerilir. Ürünler demonte olarak sevk edilmektedir. Perakende satışlar bedelsiz montaj kapsamındadır. Proje satışlarında ise numune daire bedelsiz montaj kapsamındadır.	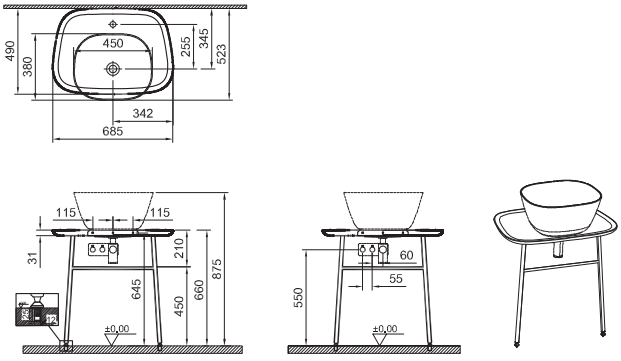

• GxDxY Genişlik, Derinlik, Yüksekliği ifade eder. • Lavabo ve armatür fiyata dahil değildir. • Tüm mobilyalar 2 yıl garanti kapsamındadır.
• Tüm ürünlerin kesin ölçüleri için teknik çizimleri referans alınız. • Eczacıbaşı Yapı Gereçleri San. ve Tic. A.Ş'nin ürünler ve teknik detaylarında değişiklik yapma hakkı saklıdır.

Plural

Ürün kodu	Ürün açıklamaları	Malzeme
Bedelsiz montaj · Yerli üretim	**Lavabo ünitesi, 70 cm, asma, yüksek** Tek armatür delikli	
62565	Beyaz	Seramik/-
62566	Mat beyaz	Seramik/-
62567	Mat siyah	Seramik/-
62568	Mat bej	Seramik/-
	GxDxY 69x49x74 cm 7817B003-0066 kodlu Plural tezgah dahildir. Lavabo ürüne dahil değildir. 7810BXXX-0016 kodlu lavabo ile kullanımı tavsiye edilmektedir. Sifon alt grubu ve süzgeç ürüne dahil değildir. Ayrıca sipariş edilmelidir. A45156 Origin sifon ile kullanılması önerilir. Ürünler demonte olarak sevk edilmektedir. Perakende satışlar bedelsiz montaj kapsamındadır. Proje satışlarında ise numune daire bedelsiz montaj kapsamındadır.	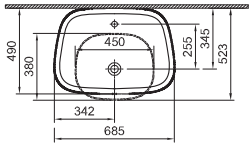 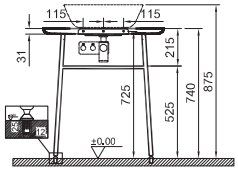 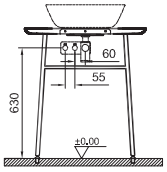
Bedelsiz montaj · Yerli üretim	**Döner ayna, 35 cm**	
64059	Koyu meşe	Masif/-
65852	Siyah meşe	Masif/-
	GxDxY 38x25x90 cm Ürünler demonte olarak sevk edilmektedir. Perakende satışlar bedelsiz montaj kapsamındadır. Proje satışlarında ise numune daire bedelsiz montaj kapsamındadır.	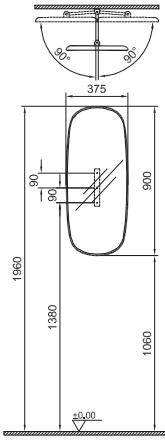 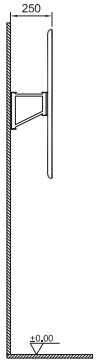

• GxDxY Genişlik, Derinlik, Yüksekliği ifade eder. • Lavabo ve armatür fiyata dahil değildir. • Tüm mobilyalar 2 yıl garanti kapsamındadır.
• Tüm ürünlerin kesin ölçüleri için teknik çizimleri referans alınız. • Eczacıbaşı Yapı Gereçleri San. ve Tic. A.Ş'nin ürünler ve teknik detaylarında değişiklik yapma hakkı saklıdır.

Plural

Ürün kodu	Ürün açıklamaları	Malzeme
Bedelsiz montaj / Yerli Üretim	**Raf, 55 cm**	
64060	Koyu meşe/Sol	Masif/-
65853	Siyah meşe/Sol	Masif/-
64061	Koyu meşe/Sağ	Masif/-
65854	Siyah meşe/Sağ	Masif/-
	GxDxY 55x16x3 cm Ürünler demonte olarak sevk edilmektedir. Perakende satışlar bedelsiz montaj kapsamındadır. Proje satışlarında ise numune daire bedelsiz montaj kapsamındadır.	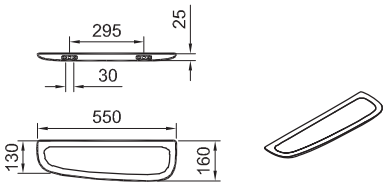
Bedelsiz montaj / Yerli Üretim	**Uzun raf, 75 cm, metal havluluklu**	
64062	Koyu meşe/Sol	Masif/-
65855	Siyah meşe/Sol	Masif/-
64063	Koyu meşe/Sağ	Masif/-
65856	Siyah meşe/Sağ	Masif/-
	GxDxY 75x18x10 cm Ürünler demonte olarak sevk edilmektedir. Perakende satışlar bedelsiz montaj kapsamındadır. Proje satışlarında ise numune daire bedelsiz montaj kapsamındadır.	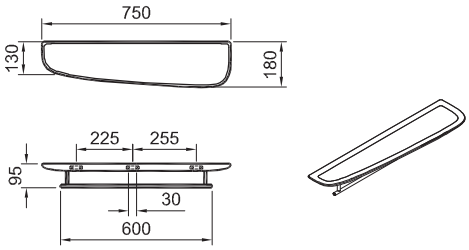

• GxDxY Genişlik, Derinlik, Yüksekliği ifade eder. • Lavabo ve armatür fiyata dahil değildir. • Tüm mobilyalar 2 yıl garanti kapsamındadır.
• Tüm ürünlerin kesin ölçüleri için teknik çizimleri referans alınız. • Eczacıbaşı Yapı Gereçleri San. ve Tic. A.Ş'nin ürünler ve teknik detaylarında değişiklik yapma hakkı saklıdır.

Plural

Ürün kodu	Ürün açıklamaları	Malzeme
Bedelsiz montaj / YERLİ ÜRETİM	**Küçük masa, 55 cm**	
64064	Beyaz / Koyu meşe	Seramik / Masif
64065	Mat beyaz lavabo / Koyu meşe	Seramik / Masif
64066	Mat siyah / Koyu meşe	Seramik / Masif
64067	Mat bej / Koyu meşe	Seramik / Masif
	GxDxY 57x42x59 cm 7818B003-0156 kodlu Plural tezgah dahildir. Ürünler demonte olarak sevk edilmektedir. Perakende satışlar bedelsiz montaj kapsamındadır. Proje satışlarında ise numune daire bedelsiz montaj kapsamındadır.	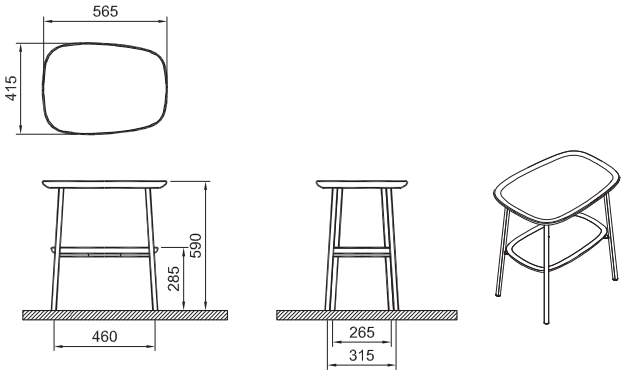

• GxDxY Genişlik, Derinlik, Yüksekliği ifade eder. • Lavabo ve armatür fiyata dahil değildir. • Tüm mobilyalar 2 yıl garanti kapsamındadır.
• Tüm ürünlerin kesin ölçüleri için teknik çizimleri referans alınız. • Eczacıbaşı Yapı Gereçleri San. ve Tic. A.Ş'nin ürünler ve teknik detaylarında değişiklik yapma hakkı saklıdır.

Frame

MDF üzeri lake

Mat soft beyaz

Mat soft siyah

Mat soft bej

PVC kaplama (termoform)

Dore meşe

Hareli siyah meşe

Moka meşe

Hareket sensörü

Kumlamalı LED aydınlatma

İç aydınlatma

Yavaş kapanır

Tam açılır

VitrA

Frame

Ürün kodu	Ürün açıklamaları	Dış/İç malzeme
Bedelsiz montaj · YERLİ ÜRETİM	**Lavabo dolabı, tek çekmeceli, etajerli lavabolu, 60 cm** Tek armatür delikli	
61216 ⊕	Gövde: Mat soft beyaz Kapak : Dore meşe Beyaz etajerli lavabolu	Gövde : MDF üzeri lake Kapak : MDF üzeri PVC kaplama (termoform)
61217 ⊕	Gövde: Mat soft siyah Kapak : Hareli siyah meşe Beyaz etajerli lavabolu	Gövde : MDF üzeri lake Kapak : MDF üzeri PVC kaplama (termoform)
61218	Gövde: Mat soft bej Kapak : Moka meşe Beyaz etajerli lavabolu	Gövde : MDF üzeri lake Kapak : MDF üzeri PVC kaplama (termoform)
61219	Gövde: Mat soft bej Kapak: Moka meşe Mat bej etajerli lavabolu	Gövde : MDF üzeri lake Kapak : MDF üzeri PVC kaplama (termoform)
	GxDxY 63x54x44 cm 5707B403-0001 kodlu Frame lavabo dahildir. Sifon alt grubu ve süzgeç ürüne dahil değildir. Ayrıca sipariş edilmelidir. A45118 ile kullanılması önerilir. 2700K ve IP44, sabit panel altında LED aydınlatma mevcuttur. G sınıfı enerji verimliliğine sahiptir. Oda anahtarına bağlanmalıdır. Perakende satışlar bedelsiz montaj kapsamındadır. Proje satışlarında ise numune daire bedelsiz montaj kapsamındadır.	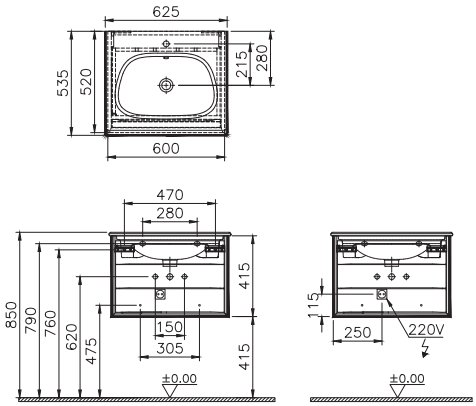
Bedelsiz montaj · YERLİ ÜRETİM	**Lavabo dolabı, tek çekmeceli, etajerli lavabolu, 80 cm** Tek armatür delikli	
61220	Gövde: Mat soft beyaz Kapak : Dore meşe Beyaz etajerli lavabolu	Gövde : MDF üzeri lake Kapak : MDF üzeri PVC kaplama (termoform)
61221	Gövde: Mat soft siyah Kapak : Hareli siyah meşe Beyaz etajerli lavabolu	Gövde : MDF üzeri lake Kapak : MDF üzeri PVC kaplama (termoform)
61222	Gövde: Mat soft bej Kapak : Moka meşe Beyaz etajerli lavabolu	Gövde : MDF üzeri lake Kapak : MDF üzeri PVC kaplama (termoform)
61223	Gövde: Mat soft bej Kapak: Moka meşe Mat bej etajerli lavabolu	Gövde : MDF üzeri lake Kapak : MDF üzeri PVC kaplama (termoform)
	GxDxY 83x54x44 cm 5708B403-0001 kodlu Frame lavabo dahildir. Sifon alt grubu ve süzgeç ürüne dahil değildir. Ayrıca sipariş edilmelidir. A45118 ile kullanılması önerilir. 2700K ve IP44, sabit panel altında LED aydınlatma mevcuttur. G sınıfı enerji verimliliğine sahiptir. Oda anahtarına bağlanmalıdır. Perakende satışlar bedelsiz montaj kapsamındadır. Proje satışlarında ise numune daire bedelsiz montaj kapsamındadır.	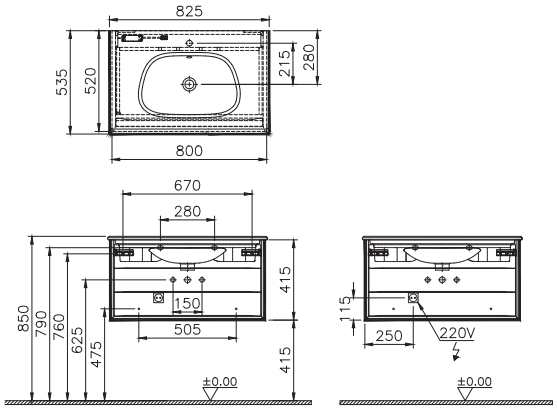

• GxDxY Genişlik, Derinlik, Yüksekliği ifade eder. • Tüm ürünlerin kesin ölçüleri için teknik çizimleri referans alınız. • Tüm mobilyalar 2 yıl garanti kapsamındadır.
• Eczacıbaşı Yapı Gereçleri San. ve Tic. A.Ş'nin ürünler ve teknik detaylarında değişiklik yapma hakkı saklıdır.

Frame

Ürün kodu	Ürün açıklamaları	Dış/İç malzeme
Bedelsiz montaj · YERLİ ÜRETİM	**Lavabo dolabı, tek çekmeceli, etajerli lavabolu, 100 cm** Tek armatür delikli	
61224	Gövde: Mat soft beyaz Kapak : Dore meşe Beyaz etajerli lavabolu	Gövde : MDF üzeri lake Kapak : MDF üzeri PVC kaplama (termoform)
61225	Gövde: Mat soft siyah Kapak : Hareli siyah meşe Beyaz etajerli lavabolu	Gövde : MDF üzeri lake Kapak : MDF üzeri PVC kaplama (termoform)
61226	Gövde: Mat soft bej Kapak : Moka meşe Beyaz etajerli lavabolu	Gövde : MDF üzeri lake Kapak : MDF üzeri PVC kaplama (termoform)
61227	Gövde: Mat soft bej Kapak: Moka meşe Mat bej etajerli lavabolu	Gövde : MDF üzeri lake Kapak : MDF üzeri PVC kaplama (termoform)
	GxDxY 103x54x44 cm 5709B403-0001 kodlu Frame lavabo dahildir. Sifon alt grubu ve süzgeç ürüne dahil değildir. Ayrıca sipariş edilmelidir. A45118 ile kullanılması önerilir. 2700K ve IP44, sabit panel altında LED aydınlatma mevcuttur. G sınıfı enerji verimliliğine sahiptir. Oda anahtarına bağlanmalıdır. Perakende satışlar bedelsiz montaj kapsamındadır. Proje satışlarında ise numune daire bedelsiz montaj kapsamındadır.	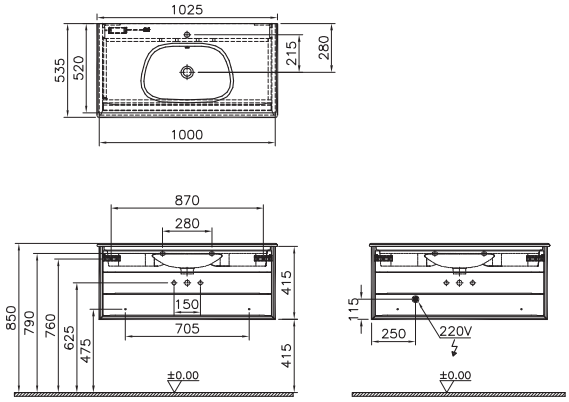
Bedelsiz montaj · YERLİ ÜRETİM	**Lavabo dolabı, çift çekmeceli, etajerli lavabolu, 80 cm** Tek armatür delikli	
61228 ◆ ⊕	Gövde: Mat soft beyaz Kapak : Dore meşe Beyaz etajerli lavabolu	Gövde : MDF üzeri lake Kapak : MDF üzeri PVC kaplama (termoform)
61229 ◆ ⊕	Gövde: Mat soft siyah Kapak : Hareli siyah meşe Beyaz etajerli lavabolu	Gövde : MDF üzeri lake Kapak : MDF üzeri PVC kaplama (termoform)
61230	Gövde: Mat soft bej Kapak : Moka meşe Beyaz etajerli lavabolu	Gövde : MDF üzeri lake Kapak : MDF üzeri PVC kaplama (termoform)
61231	Gövde: Mat soft bej Kapak: Moka meşe Mat bej etajerli lavabolu	Gövde : MDF üzeri lake Kapak : MDF üzeri PVC kaplama (termoform)
	GxDxY 83x54x56 cm 5708B403-0001 kodlu Frame lavabo dahildir. Sifon alt grubu ve süzgeç ürüne dahil değildir. Ayrıca sipariş edilmelidir. A45118 ile kullanılması önerilir. 2700K ve IP44, 2. panel altında LED aydınlatma mevcuttur. G sınıfı enerji verimliliğine sahiptir. Oda anahtarına bağlanmalıdır. Perakende satışlar bedelsiz montaj kapsamındadır. Proje satışlarında ise numune daire bedelsiz montaj kapsamındadır.	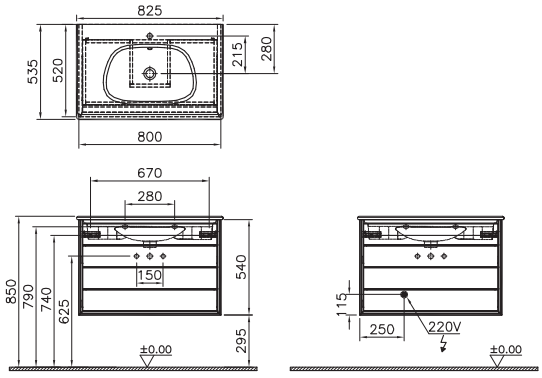

• GxDxY Genişlik, Derinlik, Yüksekliği ifade eder. • Tüm ürünlerin kesin ölçüleri için teknik çizimleri referans alınız. • Tüm mobilyalar 2 yıl garanti kapsamındadır.
• Eczacıbaşı Yapı Gereçleri San. ve Tic. A.Ş'nin ürünler ve teknik detaylarında değişiklik yapma hakkı saklıdır.

Frame

Ürün kodu	Ürün açıklamaları	Dış/İç malzeme
Bedelsiz montaj · Yerli Üretim	**Lavabo dolabı, çift çekmeceli, etajerli lavabolu, 100 cm** Tek armatür delikli	
61232 ◆ ⊕	Gövde: Mat soft beyaz Kapak : Dore meşe Beyaz etajerli lavabolu	Gövde : MDF üzeri lake Kapak : MDF üzeri PVC kaplama (termoform)
61233 ◆ ⊕	Gövde: Mat soft siyah Kapak : Hareli siyah meşe Beyaz etajerli lavabolu	Gövde : MDF üzeri lake Kapak : MDF üzeri PVC kaplama (termoform)
61234	Gövde: Mat soft bej Kapak : Moka meşe Beyaz etajerli lavabolu	Gövde : MDF üzeri lake Kapak : MDF üzeri PVC kaplama (termoform)
61235 ◆	Gövde: Mat soft bej Kapak: Moka meşe Mat bej etajerli lavabolu	Gövde : MDF üzeri lake Kapak : MDF üzeri PVC kaplama (termoform)
	GxDxY 103x54x56 cm 5709B403-0001 kodlu Frame lavabo dahildir. Sifon alt grubu ve süzgeç ürüne dahil değildir. Ayrıca sipariş edilmelidir. A45118 ile kullanılması önerilir. 2700K ve IP44, 2. panel altında LED aydınlatma mevcuttur. G sınıfı enerji verimliliğine sahiptir. Oda anahtarına bağlanmalıdır. Perakende satışlar bedelsiz montaj kapsamındadır. Proje satışlarında ise numune daire bedelsiz montaj kapsamındadır.	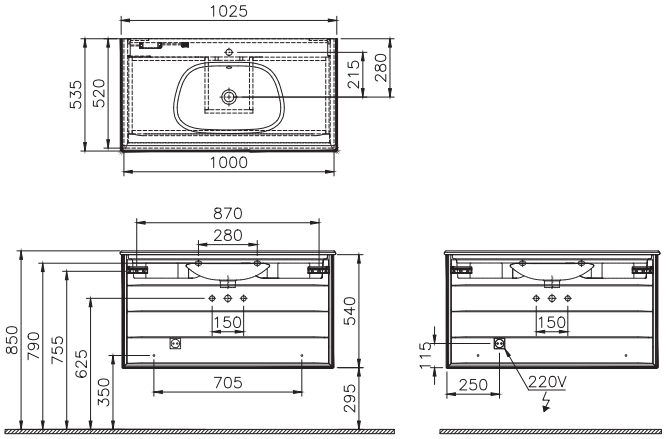
Bedelsiz montaj · Yerli Üretim	**Lavabo dolabı, tek çekmeceli, tezgah üstü TV shape lavabolu, 80 cm** Armatür deliksiz	
61454	Gövde: Mat soft beyaz Kapak : Dore meşe	Gövde : MDF üzeri lake Kapak : MDF üzeri PVC kaplama (termoform)
61455	Gövde: Mat soft siyah Kapak : Hareli siyah meşe	Gövde : MDF üzeri lake Kapak : MDF üzeri PVC kaplama (termoform)
61456	Gövde: Mat soft bej Kapak : Moka meşe	Gövde : MDF üzeri lake Kapak : MDF üzeri PVC kaplama (termoform)
	GxDxY 80x52x46 cm 5653B403-0016 kodlu Frame TV-Shape armatür deliksiz lavabo dahildir. Sifon alt grubu ve süzgeç ürüne dahil değildir. Ayrıca sipariş edilmelidir. A45118 ile kullanılması önerilir. 2700K ve IP44, sabit panel altında LED aydınlatma mevcuttur. G sınıfı enerji verimliliğine sahiptir. Oda anahtarına bağlanmalıdır. Perakende satışlar bedelsiz montaj kapsamındadır. Proje satışlarında ise numune daire bedelsiz montaj kapsamındadır.	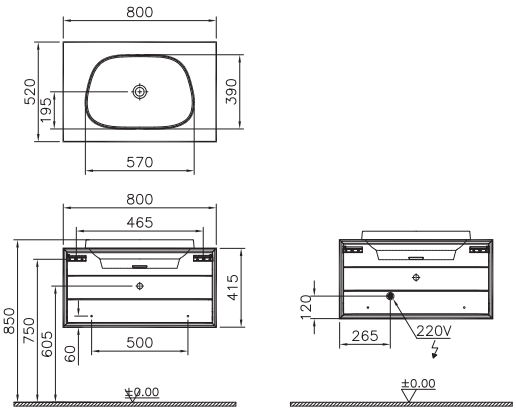

• GxDxY Genişlik, Derinlik, Yüksekliği ifade eder. • Tüm ürünlerin kesin ölçüleri için teknik çizimleri referans alınız. • Tüm mobilyalar 2 yıl garanti kapsamındadır.
• Eczacıbaşı Yapı Gereçleri San. ve Tic. A.Ş'nin ürünler ve teknik detaylarında değişiklik yapma hakkı saklıdır.

Frame

Ürün kodu	Ürün açıklamaları	Dış/İç malzeme
Bedelsiz montaj / YERLİ ÜRETİM	**Lavabo dolabı, tek çekmeceli, tezgah üstü TV shape lavabolu, 100 cm** Armatür deliksiz	
61457	Gövde: Mat soft beyaz Kapak : Dore meşe	Gövde : MDF üzeri lake Kapak : MDF üzeri PVC kaplama (termoform)
61458	Gövde: Mat soft siyah Kapak : Hareli siyah meşe	Gövde : MDF üzeri lake Kapak : MDF üzeri PVC kaplama (termoform)
61459	Gövde: Mat soft bej Kapak : Moka meşe	Gövde : MDF üzeri lake Kapak : MDF üzeri PVC kaplama (termoform)
	GxDxY 100x52x46 cm 5653B403-0016 kodlu Frame TV-Shape armatür deliksiz lavabo dahildir. Sifon alt grubu ve süzgeç ürüne dahil değildir. Ayrıca sipariş edilmelidir. A45118 ile kullanılması önerilir. 2700K ve IP44, sabit panel altında LED aydınlatma mevcuttur. G sınıfı enerji verimliliğine sahiptir. Oda anahtarına bağlanmalıdır. Perakende satışlar bedelsiz montaj kapsamındadır. Proje satışlarında ise numune daire bedelsiz montaj kapsamındadır.	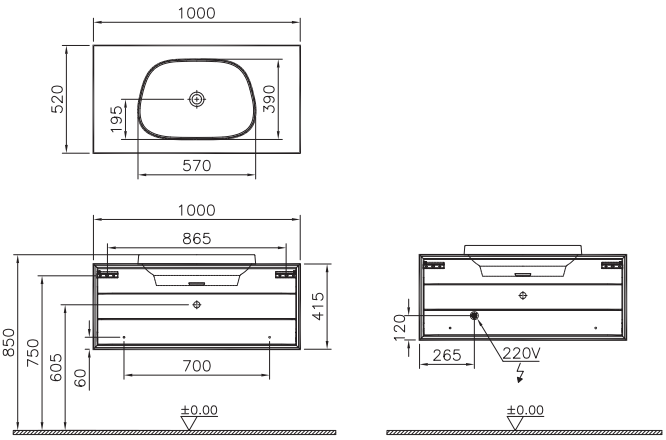
Bedelsiz montaj / YERLİ ÜRETİM	**Lavabo dolabı, çift çekmeceli, tezgah üstü TV shape lavabolu, 80 cm** Armatür deliksiz	
61463	Gövde: Mat soft beyaz Kapak : Dore meşe	Gövde : MDF üzeri lake Kapak : MDF üzeri PVC kaplama (termoform)
61464	Gövde: Mat soft siyah Kapak : Hareli siyah meşe	Gövde : MDF üzeri lake Kapak : MDF üzeri PVC kaplama (termoform)
61465	Gövde: Mat soft bej Kapak : Moka meşe	Gövde : MDF üzeri lake Kapak : MDF üzeri PVC kaplama (termoform)
	GxDxY 80x52x59 cm 5653B403-0016 kodlu Frame TV-Shape armatür deliksiz lavabo dahildir. Sifon alt grubu ve süzgeç ürüne dahil değildir. Ayrıca sipariş edilmelidir. A45118 ile kullanılması önerilir. 2700K ve IP44, 2. panel altında LED aydınlatma mevcuttur. G sınıfı enerji verimliliğine sahiptir. Oda anahtarına bağlanmalıdır. Perakende satışlar bedelsiz montaj kapsamındadır. Proje satışlarında ise numune daire bedelsiz montaj kapsamındadır.	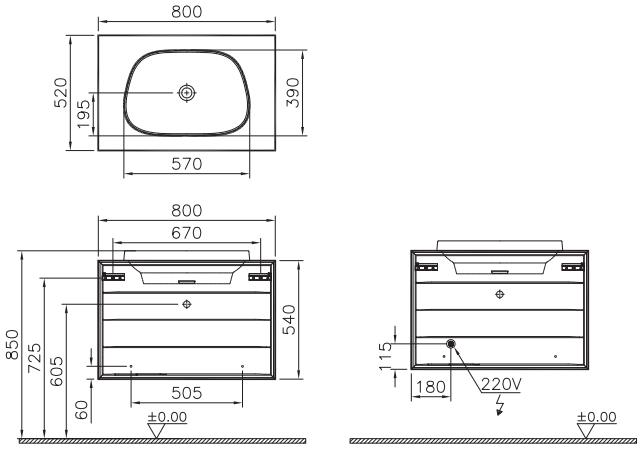

• GxDxY Genişlik, Derinlik, Yüksekliği ifade eder. • Tüm ürünlerin kesin ölçüleri için teknik çizimleri referans alınız. • Tüm mobilyalar 2 yıl garanti kapsamındadır.
• Eczacıbaşı Yapı Gereçleri San. ve Tic. A.Ş'nin ürünler ve teknik detaylarında değişiklik yapma hakkı saklıdır.

Frame

Ürün kodu	Ürün açıklamaları	Dış/İç malzeme
Bedelsiz montaj · Yerli Üretim	**Lavabo dolabı, çift çekmeceli, tezgah üstü TV shape lavabolu, 100 cm** Armatür deliksiz	
61466	Gövde: Mat soft beyaz Kapak : Dore meşe	Gövde : MDF üzeri lake Kapak : MDF üzeri PVC kaplama (termoform)
61467	Gövde: Mat soft siyah Kapak : Hareli siyah meşe	Gövde : MDF üzeri lake Kapak : MDF üzeri PVC kaplama (termoform)
61468	Gövde: Mat soft bej Kapak : Moka meşe	Gövde : MDF üzeri lake Kapak : MDF üzeri PVC kaplama (termoform)
	GxDxY 100x52x59 cm 5653B403-0016 kodlu Frame TV-Shape armatür deliksiz lavabo dahildir. Sifon alt grubu ve süzgeç ürüne dahil değildir. Ayrıca sipariş edilmelidir. A45118 ile kullanılması önerilir. 2700K ve IP44, 2. panel altında LED aydınlatma mevcuttur. G sınıfı enerji verimliliğine sahiptir. Oda anahtarına bağlanmalıdır. Perakende satışlar bedelsiz montaj kapsamındadır. Proje satışlarında ise numune daire bedelsiz montaj kapsamındadır.	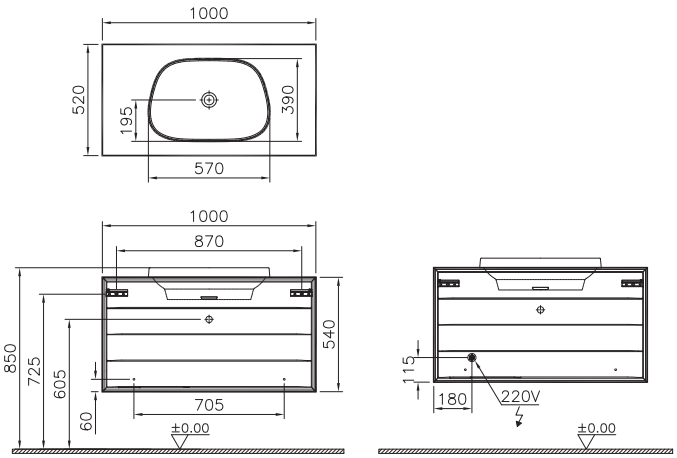
Bedelsiz montaj · Yerli Üretim	**Lavabo dolabı, tek çekmeceli, tezgah üstü TV shape lavabolu, 80 cm** Tek armatür delikli	
62286	Gövde: Mat soft beyaz Kapak : Dore meşe	Gövde : MDF üzeri lake Kapak : MDF üzeri PVC kaplama (termoform)
62287 ◆ ⊕	Gövde: Mat soft siyah Kapak : Hareli siyah meşe	Gövde : MDF üzeri lake Kapak : MDF üzeri PVC kaplama (termoform)
62288	Gövde: Mat soft bej Kapak : Moka meşe	Gövde : MDF üzeri lake Kapak : MDF üzeri PVC kaplama (termoform)
	GxDxY 80x52x46 cm 5696B403-0041 kodlu Frame TV-Shape armatür delikli lavabo dahildir. Sifon alt grubu ve süzgeç ürüne dahil değildir. Ayrıca sipariş edilmelidir. A45118 ile kullanılması önerilir. 2700K ve IP44, sabit panel altında LED aydınlatma mevcuttur. G sınıfı enerji verimliliğine sahiptir. Oda anahtarına bağlanmalıdır. Perakende satışlar bedelsiz montaj kapsamındadır. Proje satışlarında ise numune daire bedelsiz montaj kapsamındadır.	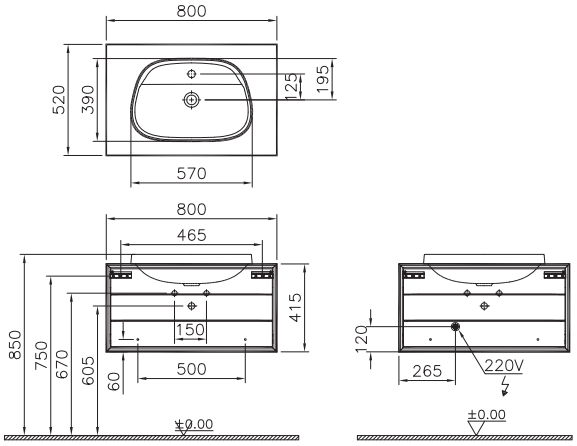

• GxDxY Genişlik, Derinlik, Yüksekliği ifade eder. • Tüm ürünlerin kesin ölçüleri için teknik çizimleri referans alınız. • Tüm mobilyalar 2 yıl garanti kapsamındadır.
• Eczacıbaşı Yapı Gereçleri San. ve Tic. A.Ş'nin ürünler ve teknik detaylarında değişiklik yapma hakkı saklıdır.

Frame

Ürün kodu	Ürün açıklamaları	Dış/İç malzeme
Bedelsiz montaj / YERLİ ÜRETİM	**Lavabo dolabı, tek çekmeceli, tezgah üstü TV shape lavabolu, 100 cm** Tek armatür delikli	
62289	Gövde: Mat soft beyaz Kapak : Dore meşe	Gövde : MDF üzeri lake Kapak : MDF üzeri PVC kaplama (termoform)
62290	Gövde: Mat soft siyah Kapak : Hareli siyah meşe	Gövde : MDF üzeri lake Kapak : MDF üzeri PVC kaplama (termoform)
62291	Gövde: Mat soft bej Kapak : Moka meşe	Gövde : MDF üzeri lake Kapak : MDF üzeri PVC kaplama (termoform)
	GxDxY 100x52x46 cm 5696B403-0041 kodlu Frame TV-Shape armatür delikli lavabo dahildir. Sifon alt grubu ve süzgeç ürüne dahil değildir. Ayrıca sipariş edilmelidir. A45118 ile kullanılması önerilir. 2700K ve IP44, sabit panel altında LED aydınlatma mevcuttur. G sınıfı enerji verimliliğine sahiptir. Oda anahtarına bağlanmalıdır. Perakende satışlar bedelsiz montaj kapsamındadır. Proje satışlarında ise numune daire bedelsiz montaj kapsamındadır.	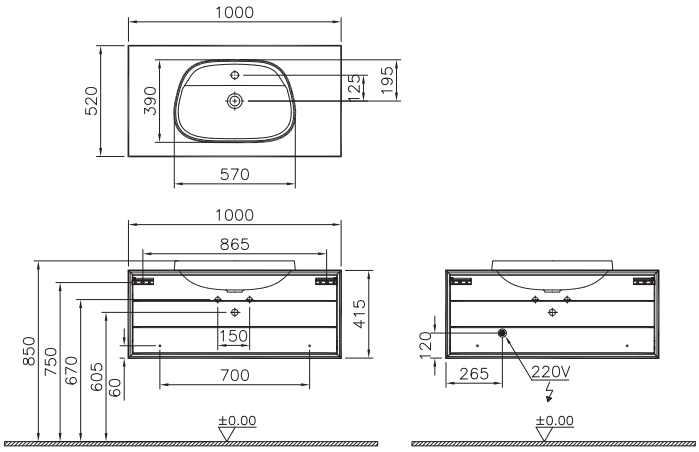
Bedelsiz montaj / YERLİ ÜRETİM	**Lavabo dolabı, çift çekmeceli, tezgah üstü TV shape lavabolu, 80 cm** Tek armatür delikli	
62295	Gövde: Mat soft beyaz Kapak : Dore meşe	Gövde : MDF üzeri lake Kapak : MDF üzeri PVC kaplama (termoform)
62296	Gövde: Mat soft siyah Kapak : Hareli siyah meşe	Gövde : MDF üzeri lake Kapak : MDF üzeri PVC kaplama (termoform)
62297	Gövde: Mat soft bej Kapak : Moka meşe	Gövde : MDF üzeri lake Kapak : MDF üzeri PVC kaplama (termoform)
	GxDxY 80x52x59 cm 5696B403-0041 kodlu Frame TV-Shape armatür delikli lavabo dahildir. Sifon alt grubu ve süzgeç ürüne dahil değildir. Ayrıca sipariş edilmelidir. A45118 ile kullanılması önerilir. 2700K ve IP44, 2. panel altında LED aydınlatma mevcuttur. G sınıfı enerji verimliliğine sahiptir. Oda anahtarına bağlanmalıdır. Perakende satışlar bedelsiz montaj kapsamındadır. Proje satışlarında ise numune daire bedelsiz montaj kapsamındadır.	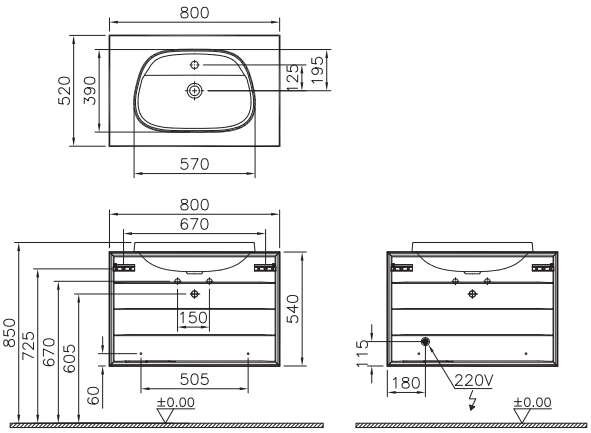

• GxDxY Genişlik, Derinlik, Yüksekliği ifade eder. • Tüm ürünlerin kesin ölçüleri için teknik çizimleri referans alınız. • Tüm mobilyalar 2 yıl garanti kapsamındadır.
• Eczacıbaşı Yapı Gereçleri San. ve Tic. A.Ş'nin ürünler ve teknik detaylarında değişiklik yapma hakkı saklıdır.

Frame

Ürün kodu	Ürün açıklamaları	Dış/İç malzeme
Bedelsiz montaj · Yerli üretim	**Lavabo dolabı, çift çekmeceli, tezgah üstü TV shape lavabolu, 100 cm** Tek armatür delikli	
62298	Gövde: Mat soft beyaz Kapak : Dore meşe	Gövde : MDF üzeri lake Kapak : MDF üzeri PVC kaplama (termoform)
62299	Gövde: Mat soft siyah Kapak : Hareli siyah meşe	Gövde : MDF üzeri lake Kapak : MDF üzeri PVC kaplama (termoform)
62300	Gövde: Mat soft bej Kapak : Moka meşe	Gövde : MDF üzeri lake Kapak : MDF üzeri PVC kaplama (termoform)
	GxDxY 100x52x59 cm 5696B403-0041 kodlu Frame TV-Shape armatür delikli lavabo dahildir. Sifon alt grubu ve süzgeç ürüne dahil değildir. Ayrıca sipariş edilmelidir. A45118 ile kullanılması önerilir. 2700K ve IP44, 2. panel altında LED aydınlatma mevcuttur. G sınıfı enerji verimliliğine sahiptir. Oda anahtarına bağlanmalıdır. Perakende satışlar bedelsiz montaj kapsamındadır. Proje satışlarında ise numune daire bedelsiz montaj kapsamındadır.	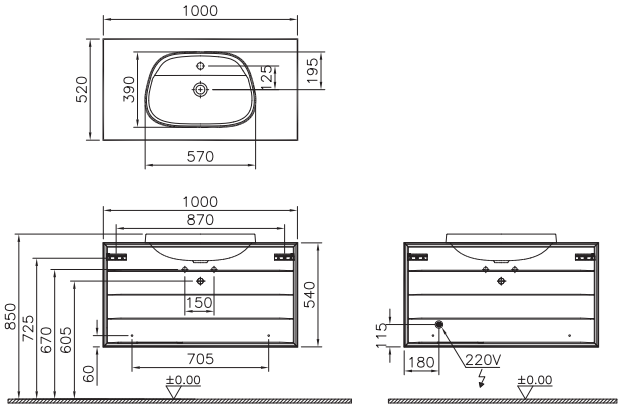
Bedelsiz montaj · Yerli üretim	**Cam tezgah, 80 cm** Armatür deliksiz	
61637	Beyaz	Cam
61638 ◆ ⊕	Siyah	Cam
61639	Bej	Cam
	GxDxY 81x53x1cm Aşağıdaki kodlar ile beraber kullanılmalıdır: 61637: 61454-61463-62286-62295 61638: 61455-61464-62287-62296 61639: 61456-61465-62288-62297 Perakende satışlar bedelsiz montaj kapsamındadır. Proje satışlarında ise numune daire bedelsiz montaj kapsamındadır.	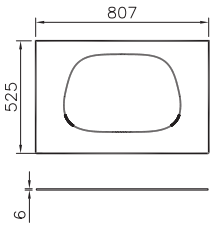
Bedelsiz montaj · Yerli üretim	**Cam tezgah, 100 cm** Armatür deliksiz	
61640	Beyaz	Cam
61641	Siyah	Cam
61642	Bej	Cam
	GxDxY 101x53x1cm Aşağıdaki kodlar ile beraber kullanılmalıdır: 61640: 61457-61466-62289-62298 61641: 61458-61467-62290-62299 61642: 61459-61468-62291-62300 Perakende satışlar bedelsiz montaj kapsamındadır. Proje satışlarında ise numune daire bedelsiz montaj kapsamındadır.	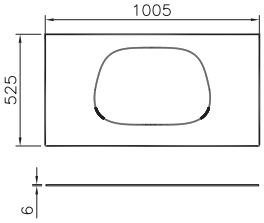

• GxDxY Genişlik, Derinlik, Yüksekliği ifade eder. • Tüm ürünlerin kesin ölçüleri için teknik çizimleri referans alınız. • Tüm mobilyalar 2 yıl garanti kapsamındadır.
• Eczacıbaşı Yapı Gereçleri San. ve Tic. A.Ş'nin ürünler ve teknik detaylarında değişiklik yapma hakkı saklıdır.

VitrA

Frame

Ürün kodu	Ürün açıklamaları	Dış/İç malzeme
Bedelsiz montaj / YERLİ ÜRETİM	**Boy dolabı, çekmeceli, 40 cm**	
61257 ⊕	Boy dolabı: Dore meşe/Sol Çekmeceli ünite: Mat soft beyaz	MDF üzeri PVC kaplama (termoform)
61258 ⊕ ◆	Boy dolabı: Hareli siyah meşe/Sol Çekmeceli ünite: Mat soft siyah	MDF üzeri PVC kaplama (termoform)
61259	Boy dolabı: Moka meşe/Sol Çekmeceli ünite: Mat soft bej	MDF üzeri PVC kaplama (termoform)
61260 ⊕	Boy dolabı: Dore meşe/Sağ Çekmeceli ünite: Mat soft beyaz	MDF üzeri PVC kaplama (termoform)
61261 ⊕	Boy dolabı: Hareli siyah meşe/Sağ Çekmeceli ünite: Mat soft siyah	MDF üzeri PVC kaplama (termoform)
61262	Boy dolabı: Moka meşe/Sağ Çekmeceli ünite: Mat soft bej	MDF üzeri PVC kaplama (termoform)
	GxDxY 39x39x152 cm Çekmeceli bölümü malzeme/kaplama: MDF üzeri lake / PVC kaplama (termoform) Perakende satışlar bedelsiz montaj kapsamındadır. Proje satışlarında ise numune daire bedelsiz montaj kapsamındadır.	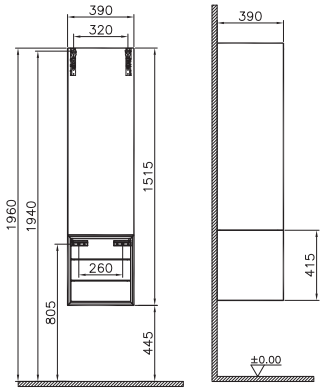
Bedelsiz montaj / YERLİ ÜRETİM	**Bornoz ünitesi, 40 cm**	
61263	Mat soft beyaz	MDF üzeri lake
61264	Mat soft siyah	MDF üzeri lake
61265	Mat soft bej	MDF üzeri lake
	GxDxY 43x40x150 cm 4 adet hareketli raf mevcuttur. Montajına göre sağ-sol ayarı ters çevrilerek yapılabilir. Perakende satışlar bedelsiz montaj kapsamındadır. Proje satışlarında ise numune daire bedelsiz montaj kapsamındadır.	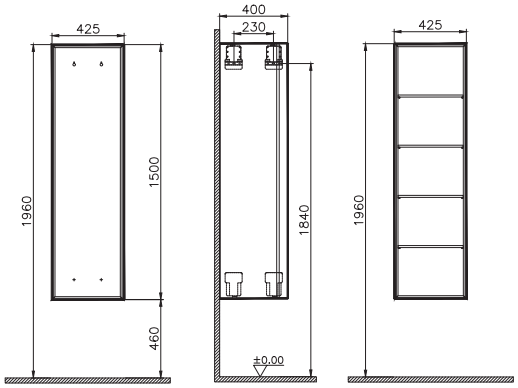

• GxDxY Genişlik, Derinlik, Yüksekliği ifade eder. • Tüm ürünlerin kesin ölçüleri için teknik çizimleri referans alınız. • Tüm mobilyalar 2 yıl garanti kapsamındadır.
• Eczacıbaşı Yapı Gereçleri San. ve Tic. A.Ş'nin ürünler ve teknik detaylarında değişiklik yapma hakkı saklıdır.

Frame

Ürün kodu	Ürün açıklamaları	Dış/İç malzeme
Bedelsiz montaj · Yerli Üretim	**Açık ünite, 30 cm**	
61266	Mat soft beyaz	MDF üzeri lake
61267	Mat soft siyah	MDF üzeri lake
61268	Mat soft bej	MDF üzeri lake
	GxDxY 30x52x42 cm Seramik etajer lavabolu lavabo dolaplarına bitişik kullanımı tavsiye edilmemektedir. Perakende satışlar bedelsiz montaj kapsamındadır. Proje satışlarında ise numune daire bedelsiz montaj kapsamındadır.	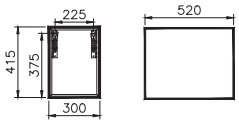
Bedelsiz montaj · Yerli Üretim	**Açık ünite, raflı, 30 cm**	
61269	Mat soft beyaz	MDF üzeri lake
61270	Mat soft siyah	MDF üzeri lake
61271	Mat soft bej	MDF üzeri lake
	GxDxY 30x52x54 cm Seramik etajer lavabolu lavabo dolaplarına bitişik kullanımı tavsiye edilmemektedir. Perakende satışlar bedelsiz montaj kapsamındadır. Proje satışlarında ise numune daire bedelsiz montaj kapsamındadır.	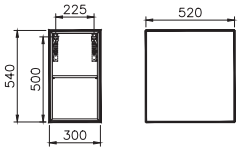
Bedelsiz montaj · Yerli Üretim	**Cam tezgah, 30 cm, açık üniteler için**	
61646 ⊕	Mat beyaz	Cam
61647 ⊕	Mat siyah	Cam
61648	Mat bej	Cam
	GxDxY 31x53x1 cm Aşağıdaki kodlar ile kullanılmalıdır: 61646: 61266, 61269 61647: 61267, 61270 61648: 68, 61271 Perakende satışlar bedelsiz montaj kapsamındadır. Proje satışlarında ise numune daire bedelsiz montaj kapsamındadır.	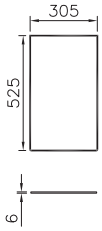

• GxDxY Genişlik, Derinlik, Yüksekliği ifade eder. • Tüm ürünlerin kesin ölçüleri için teknik çizimleri referans alınız. • Tüm mobilyalar 2 yıl garanti kapsamındadır.
• Eczacıbaşı Yapı Gereçleri San. ve Tic. A.Ş'nin ürünler ve teknik detaylarında değişiklik yapma hakkı saklıdır.

Metropole Edge

MDF üzeri doğal kaplama

Açık meşe

Ceviz

Siyah meşe

FSC™

Ahşap kaplama

İç aydınlatma

Yavaş kapanır

Bas aç

Tam açılır

Dokunmatik sensör

Armatür LED aydınlatma

Duble ayna

Priz

Cam raflar

Ayarlanabilir ışık şiddeti

Metropole Edge

Ürün kodu	Ürün açıklamaları	Dış/İç malzeme
Bedelsiz montaj · Yerli Üretim	**Lavabo dolabı, 2 çekmeceli, etajerli lavabolu, 60 cm** Tek armatür delikli	
67135	Açık meşe	MDF üzeri doğal kaplama
67154	Ceviz	MDF üzeri doğal kaplama
67192	Siyah meşe	MDF üzeri doğal kaplama
	GxDxY 60x53x62 cm 7537B003-0001 kodlu Metropole lavabo dahildir. Ürüne seramik sifon tapası dahildir. Sifon alt grubu ayrıca sipariş verilmelidir. A45123 ile kullanılması önerilir. Ürünün ön yüzündeki çerçeveler masif ahşap malzemeden üretilmiştir. Masif ahşap malzeme ve doğal kaplama nedeniyle aynı renk ürünler arasında hafif ton farkları bulunması ya da modüllerdeki harelerde kaymalar olağandır. Üst çekmecede 3000K ve IP20, LED iç aydınlatma bulunmaktadır. G sınıfı enerji verimliliğine sahiptir. Perakende satışlar bedelsiz montaj kapsamındadır. Proje satışlarında ise numune daire bedelsiz montaj kapsamındadır.	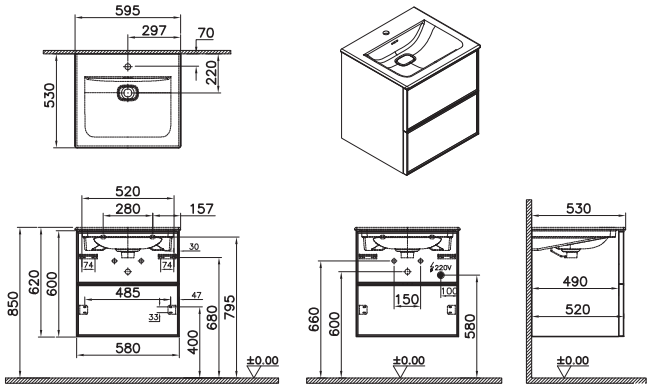
Bedelsiz montaj · Yerli Üretim	**Lavabo dolabı, 2 çekmeceli, etajerli lavabolu, 80 cm** Tek armatür delikli	
67136	Açık meşe	MDF üzeri doğal kaplama
67155	Ceviz	MDF üzeri doğal kaplama
67193	Siyah meşe	MDF üzeri doğal kaplama
	GxDxY 80x53x62 cm 7538B003-0001 kodlu Metropole lavabo dahildir. Ürüne seramik sifon tapası dahildir. Sifon alt grubu ayrıca sipariş verilmelidir. A45123 ile kullanılması önerilir. Ürünün ön yüzündeki çerçeveler masif ahşap malzemeden üretilmiştir. Masif ahşap malzeme ve doğal kaplama nedeniyle aynı renk ürünler arasında hafif ton farkları bulunması ya da modüllerdeki harelerde kaymalar olağandır. Üst çekmecede 3000K ve IP20, LED iç aydınlatma bulunmaktadır. G sınıfı enerji verimliliğine sahiptir. Perakende satışlar bedelsiz montaj kapsamındadır. Proje satışlarında ise numune daire bedelsiz montaj kapsamındadır.	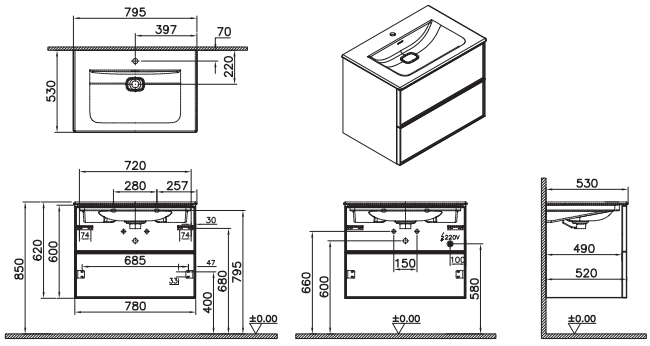

• GxDxY Genişlik, Derinlik, Yüksekliği ifade eder. • Tüm ürünlerin kesin ölçüleri için teknik çizimleri referans alınız. • Tüm mobilyalar 2 yıl garanti kapsamındadır.
• Eczacıbaşı Yapı Gereçleri San. ve Tic. A.Ş'nin ürünler ve teknik detaylarında değişiklik yapma hakkı saklıdır.

Metropole Edge

Ürün kodu	Ürün açıklamaları	Dış/İç malzeme
Bedelsiz montaj · Yerli üretim	**Lavabo dolabı, 2 çekmeceli, etajerli lavabolu, 100 cm** Tek armatür delikli	
67137 ◆	Açık meşe	MDF üzeri doğal kaplama
67156 ◆	Ceviz	MDF üzeri doğal kaplama
67194	Siyah meşe	MDF üzeri doğal kaplama
	GxDxY 100x53x62 cm 7539B003-0001 kodlu Metropole lavabo dahildir. Ürüne seramik sifon tapası dahildir. Sifon alt grubu ayrıca sipariş verilmelidir. A45123 ile kullanılması önerilir. Ürünün ön yüzündeki çerçeveler masif ahşap malzemeden üretilmiştir. Masif ahşap malzeme ve doğal kaplama nedeniyle aynı renk ürünler arasında hafif ton farkları bulunması ya da modüllerdeki harelerde kaymalar olağandır. Üst çekmecede 3000K ve IP20, LED iç aydınlatma bulunmaktadır. G sınıfı enerji verimliliğine sahiptir. Perakende satışlar bedelsiz montaj kapsamındadır. Proje satışlarında ise numune daire bedelsiz montaj kapsamındadır.	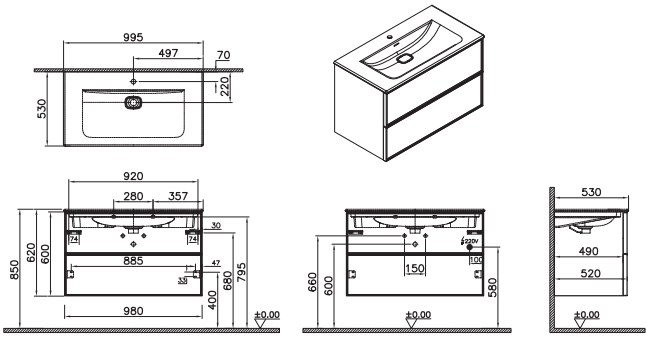
Bedelsiz montaj · Yerli üretim	**Lavabo dolabı, 2 çekmeceli, etajerli lavabolu, 120 cm** Tek armatür delikli	
67138 ◆	Açık meşe	MDF üzeri doğal kaplama
67157 ◆	Ceviz	MDF üzeri doğal kaplama
67195	Siyah meşe	MDF üzeri doğal kaplama
	GxDxY 120x53x62 cm 7540B003-0001 kodlu Metropole lavabo dahildir. Ürüne seramik sifon tapası dahildir. Sifon alt grubu ayrıca sipariş verilmelidir. A45123 ile kullanılması önerilir. Ürünün ön yüzündeki çerçeveler masif ahşap malzemeden üretilmiştir. Masif ahşap malzeme ve doğal kaplama nedeniyle aynı renk ürünler arasında hafif ton farkları bulunması ya da modüllerdeki harelerde kaymalar olağandır. Üst çekmecede 3000K ve IP20, LED iç aydınlatma bulunmaktadır. G sınıfı enerji verimliliğine sahiptir. Perakende satışlar bedelsiz montaj kapsamındadır. Proje satışlarında ise numune daire bedelsiz montaj kapsamındadır.	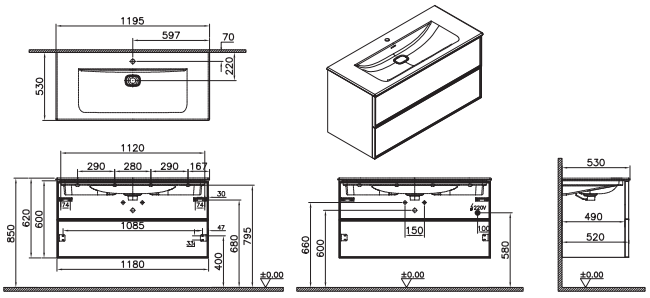

• GxDxY Genişlik, Derinlik, Yüksekliği ifade eder. • Tüm ürünlerin kesin ölçüleri için teknik çizimleri referans alınız. • Tüm mobilyalar 2 yıl garanti kapsamındadır.
• Eczacıbaşı Yapı Gereçleri San. ve Tic. A.Ş'nin ürünler ve teknik detaylarında değişiklik yapma hakkı saklıdır.

Metropole Edge

Ürün kodu	Ürün açıklamaları	Dış/İç malzeme
Bedelsiz montaj · Yerli Üretim	**Lavabo dolabı, 2 çekmeceli, etajerli lavabolu, 60 cm** 3 armatür delikli	
67448	Açık meşe	MDF üzeri doğal kaplama
67450	Ceviz	MDF üzeri doğal kaplama
67451	Siyah meşe	MDF üzeri doğal kaplama

GxDxY 60x53x62 cm

7537B003-0033 kodlu Metropole lavabo dahildir. Ürüne seramik sifon tapası dahildir.

Sifon alt grubu ayrıca sipariş verilmelidir. A45123 ile kullanılması önerilir.

Ürünün ön yüzündeki çerçeveler masif ahşap malzemeden üretilmiştir. Masif ahşap malzeme ve doğal kaplama nedeniyle aynı renk ürünler arasında hafif ton farkları bulunması ya da modüllerdeki harelerde kaymalar olağandır.

Üst çekmecede 3000K ve IP20, LED iç aydınlatma bulunmaktadır. G sınıfı enerji verimliliğine sahiptir.

Perakende satışlar bedelsiz montaj kapsamındadır. Proje satışlarında ise numune daire bedelsiz montaj kapsamındadır.

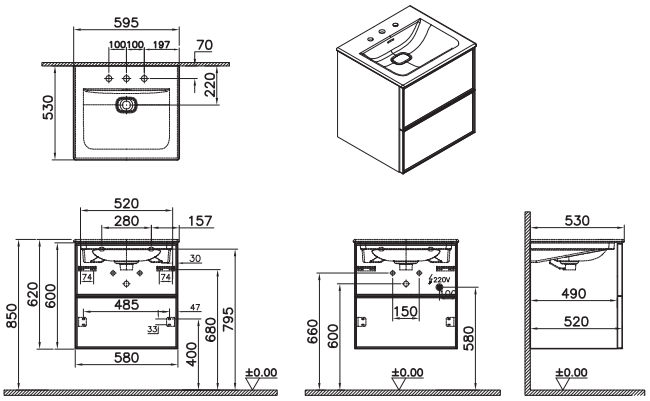

Bedelsiz montaj · Yerli Üretim	**Lavabo dolabı, 2 çekmeceli, etajerli lavabolu, 80 cm** 3 armatür delikli	
67452	Açık meşe	MDF üzeri doğal kaplama
67454	Ceviz	MDF üzeri doğal kaplama
67455	Siyah meşe	MDF üzeri doğal kaplama

GxDxY 80x53x62 cm

7538B003-0033 kodlu Metropole lavabo dahildir. Ürüne seramik sifon tapası dahildir.

Sifon alt grubu ayrıca sipariş verilmelidir. A45123 ile kullanılması önerilir.

Ürünün ön yüzündeki çerçeveler masif ahşap malzemeden üretilmiştir. Masif ahşap malzeme ve doğal kaplama nedeniyle aynı renk ürünler arasında hafif ton farkları bulunması ya da modüllerdeki harelerde kaymalar olağandır.

Üst çekmecede 3000K ve IP20, LED iç aydınlatma bulunmaktadır. G sınıfı enerji verimliliğine sahiptir.

Perakende satışlar bedelsiz montaj kapsamındadır. Proje satışlarında ise numune daire bedelsiz montaj kapsamındadır.

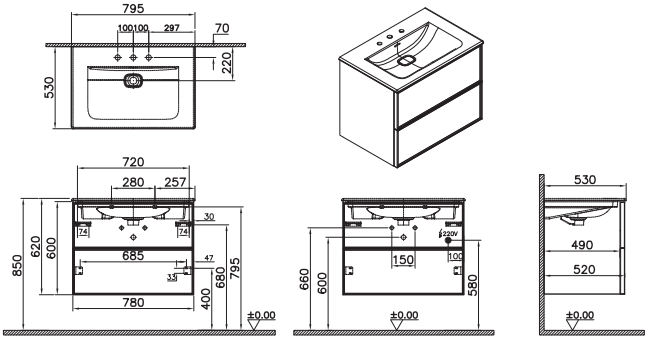

• GxDxY Genişlik, Derinlik, Yüksekliği ifade eder. • Tüm ürünlerin kesin ölçüleri için teknik çizimleri referans alınız. • Tüm mobilyalar 2 yıl garanti kapsamındadır.
• Eczacıbaşı Yapı Gereçleri San. ve Tic. A.Ş'nin ürünler ve teknik detaylarında değişiklik yapma hakkı saklıdır.

Metropole Edge

Ürün kodu	Ürün açıklamaları	Dış/İç malzeme
Bedelsiz montaj · Yerli üretim	**Lavabo dolabı, 2 çekmeceli, etajerli lavabolu, 100 cm** 3 armatür delikli	
67456	Açık meşe	MDF üzeri doğal kaplama
67458	Ceviz	MDF üzeri doğal kaplama
67459	Siyah meşe	MDF üzeri doğal kaplama
	GxDxY 100x53x62 cm 7539B003-0033 kodlu Metropole lavabo dahildir. Ürüne seramik sifon tapası dahildir. Sifon alt grubu ayrıca sipariş verilmelidir. A45123 ile kullanılması önerilir. Ürünün ön yüzündeki çerçeveler masif ahşap malzemeden üretilmiştir. Masif ahşap malzeme ve doğal kaplama nedeniyle aynı renk ürünler arasında hafif ton farkları bulunması ya da modüllerdeki harelerde kaymalar olağandır. Üst çekmecede 3000K ve IP20, LED iç aydınlatma bulunmaktadır. G sınıfı enerji verimliliğine sahiptir. Perakende satışlar bedelsiz montaj kapsamındadır. Proje satışlarında ise numune daire bedelsiz montaj kapsamındadır.	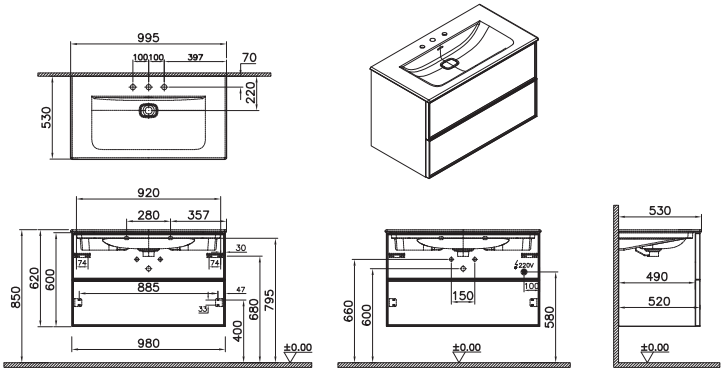
Bedelsiz montaj · Yerli üretim	**Lavabo dolabı, 2 çekmeceli, etajerli lavabolu, 120 cm** 3 armatür delikli	
67460	Açık meşe	MDF üzeri doğal kaplama
67462	Ceviz	MDF üzeri doğal kaplama
67463	Siyah meşe	MDF üzeri doğal kaplama
	GxDxY 120x53x62 cm 7540B003-0033 kodlu Metropole lavabo dahildir. Ürüne seramik sifon tapası dahildir. Sifon alt grubu ayrıca sipariş verilmelidir. A45123 ile kullanılması önerilir. Ürünün ön yüzündeki çerçeveler masif ahşap malzemeden üretilmiştir. Masif ahşap malzeme ve doğal kaplama nedeniyle aynı renk ürünler arasında hafif ton farkları bulunması ya da modüllerdeki harelerde kaymalar olağandır. Üst çekmecede 3000K ve IP20, LED iç aydınlatma bulunmaktadır. G sınıfı enerji verimliliğine sahiptir.	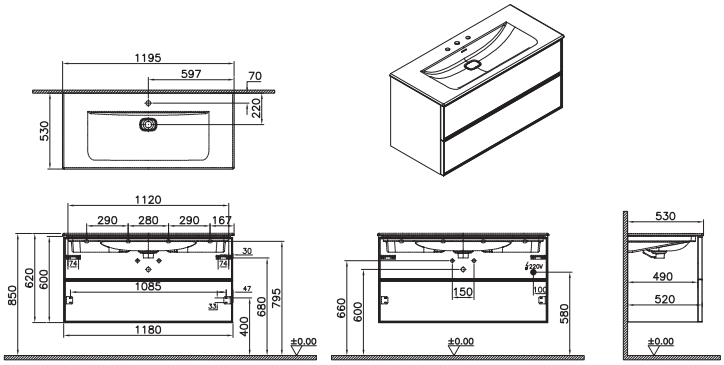

• GxDxY Genişlik, Derinlik, Yüksekliği ifade eder. • Tüm ürünlerin kesin ölçüleri için teknik çizimleri referans alınız. • Tüm mobilyalar 2 yıl garanti kapsamındadır.
• Eczacıbaşı Yapı Gereçleri San. ve Tic. A.Ş'nin ürünler ve teknik detaylarında değişiklik yapma hakkı saklıdır.

Metropole Edge

Ürün kodu	Ürün açıklamaları	Dış/İç malzeme
Bedelsiz montaj · Yerli Üretim	**Lavabo dolabı, 2 çekmeceli, standart lavabolu, 50 cm** Tek armatür delikli	
67130	Açık meşe	MDF üzeri doğal kaplama
67149	Ceviz	MDF üzeri doğal kaplama
67187	Siyah meşe	MDF üzeri doğal kaplama

GxDxY 50x47x68 cm

7525B003-0001kodlu Metropole lavabo dahildir. Ürüne seramik sifon tapası dahildir.

Sifon alt grubu ayrıca sipariş verilmelidir. A45123 ile kullanılması önerilir.

Ürünün ön yüzündeki çerçeveler masif ahşap malzemeden üretilmiştir. Masif ahşap malzeme ve doğal kaplama nedeniyle aynı renk ürünler arasında hafif ton farkları bulunması ya da modüllerdeki harelerde kaymalar olağandır.

Üst çekmecede 3000K ve IP20, LED iç aydınlatma bulunmaktadır. G sınıfı enerji verimliliğine sahiptir.

Perakende satışlar bedelsiz montaj kapsamındadır. Proje satışlarında ise numune daire bedelsiz montaj kapsamındadır.

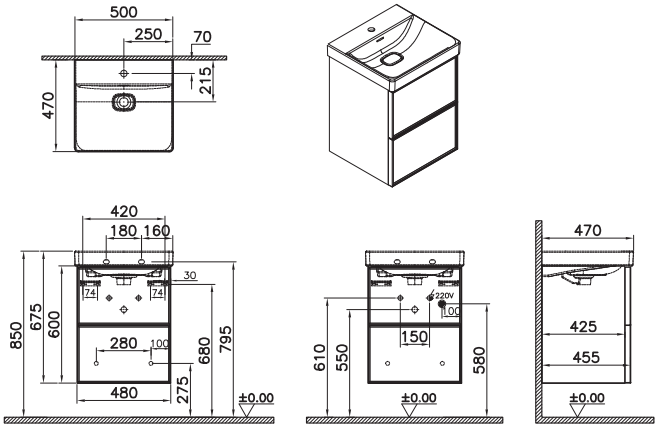

Bedelsiz montaj · Yerli Üretim	**Lavabo dolabı, 2 çekmeceli, standart lavabolu, 60 cm** Tek armatür delikli	
67131	Açık meşe	MDF üzeri doğal kaplama
67150	Ceviz	MDF üzeri doğal kaplama
67188	Siyah meşe	MDF üzeri doğal kaplama

GxDxY 60x47x68 cm

7526B003-0001kodlu Metropole lavabo dahildir. Ürüne seramik sifon tapası dahildir.

Sifon alt grubu ayrıca sipariş verilmelidir. A45123 ile kullanılması önerilir.

Ürünün ön yüzündeki çerçeveler masif ahşap malzemeden üretilmiştir. Masif ahşap malzeme ve doğal kaplama nedeniyle aynı renk ürünler arasında hafif ton farkları bulunması ya da modüllerdeki harelerde kaymalar olağandır.

Üst çekmecede 3000K ve IP20, LED iç aydınlatma bulunmaktadır. G sınıfı enerji verimliliğine sahiptir.

Perakende satışlar bedelsiz montaj kapsamındadır. Proje satışlarında ise numune daire bedelsiz montaj kapsamındadır.

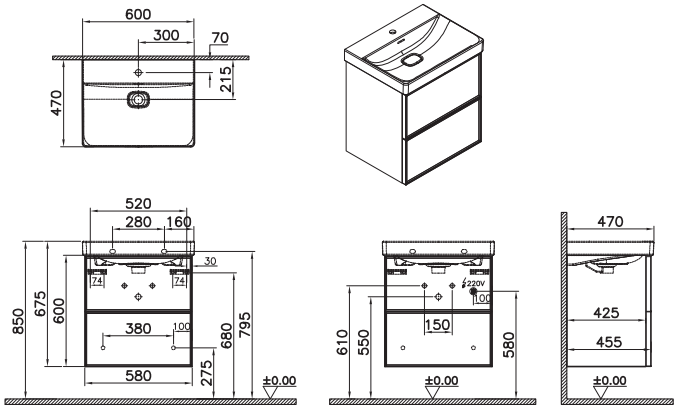

• GxDxY Genişlik, Derinlik, Yüksekliği ifade eder. • Tüm ürünlerin kesin ölçüleri için teknik çizimleri referans alınız. • Tüm mobilyalar 2 yıl garanti kapsamındadır.
• Eczacıbaşı Yapı Gereçleri San. ve Tic. A.Ş'nin ürünler ve teknik detaylarında değişiklik yapma hakkı saklıdır.

Metropole Edge

Ürün kodu	Ürün açıklamaları	Dış/İç malzeme
Bedelsiz montaj / Yerli üretim	**Lavabo dolabı, 2 çekmeceli, standart lavabolu, 80 cm** Tek armatür delikli	
67132	Açık meşe	MDF üzeri doğal kaplama
67151	Ceviz	MDF üzeri doğal kaplama
67189	Siyah meşe	MDF üzeri doğal kaplama
	GxDxY 80x47x68 cm 7527B003-0001 kodlu Metropole lavabo dahildir. Ürüne seramik sifon tapası dahildir. Sifon alt grubu ayrıca sipariş verilmelidir. A45123 ile kullanılması önerilir. Ürünün ön yüzündeki çerçeveler masif ahşap malzemeden üretilmiştir. Masif ahşap malzeme ve doğal kaplama nedeniyle aynı renk ürünler arasında hafif ton farkları bulunması ya da modüllerdeki harelerde kaymalar olağandır. Üst çekmecede 3000K ve IP20, LED iç aydınlatma bulunmaktadır. G sınıfı enerji verimliliğine sahiptir. Perakende satışlar bedelsiz montaj kapsamındadır. Proje satışlarında ise numune daire bedelsiz montaj kapsamındadır.	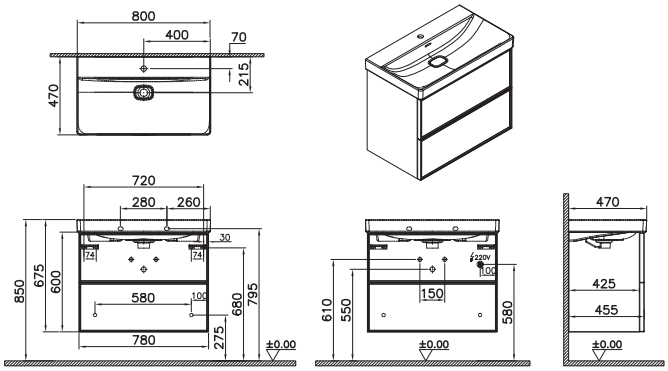
Bedelsiz montaj / Yerli üretim	**Lavabo dolabı, 2 çekmeceli, standart lavabolu, 100 cm** Tek armatür delikli	
67133	Açık meşe	MDF üzeri doğal kaplama
67152	Ceviz	MDF üzeri doğal kaplama
67190	Siyah meşe	MDF üzeri doğal kaplama
	GxDxY 100x47x68 cm 7529B003-0001 kodlu Metropole lavabo dahildir. Ürüne seramik sifon tapası dahildir. Sifon alt grubu ayrıca sipariş verilmelidir. A45123 ile kullanılması önerilir. Ürünün ön yüzündeki çerçeveler masif ahşap malzemeden üretilmiştir. Masif ahşap malzeme ve doğal kaplama nedeniyle aynı renk ürünler arasında hafif ton farkları bulunması ya da modüllerdeki harelerde kaymalar olağandır.. Üst çekmecede 3000K ve IP20, LED iç aydınlatma bulunmaktadır. G sınıfı enerji verimliliğine sahiptir. Perakende satışlar bedelsiz montaj kapsamındadır. Proje satışlarında ise numune daire bedelsiz montaj kapsamındadır.	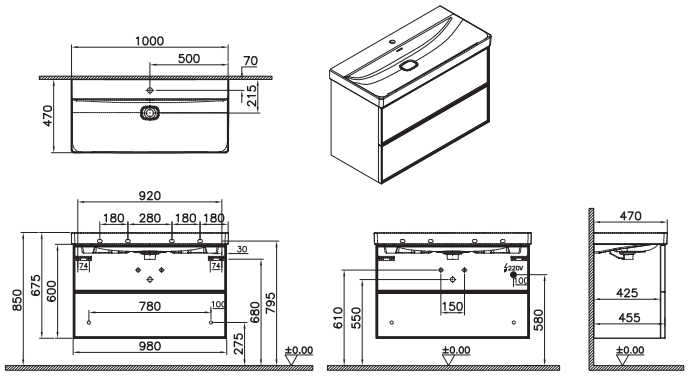

• GxDxY Genişlik, Derinlik, Yüksekliği ifade eder. • Tüm ürünlerin kesin ölçüleri için teknik çizimleri referans alınız. • Tüm mobilyalar 2 yıl garanti kapsamındadır.
• Eczacıbaşı Yapı Gereçleri San. ve Tic. A.Ş'nin ürünler ve teknik detaylarında değişiklik yapma hakkı saklıdır.

Metropole Edge

Ürün kodu	Ürün açıklamaları	Dış/İç malzeme
Bedelsiz montaj · Yerli üretim	**Lavabo dolabı, 2 çekmeceli, standart lavabolu, 120 cm** Çift armatür delikli	
67134	Açık meşe	MDF üzeri doğal kaplama
67153	Ceviz	MDF üzeri doğal kaplama
67191	Siyah meşe	MDF üzeri doğal kaplama

GxDxY 120x47x68 cm

7530B003-0001 kodlu Metropole lavabo dahildir. Ürüne seramik sifon tapası dahildir. Sifon alt grubu ayrıca sipariş verilmelidir. A45123 ile kullanılması önerilir.

Ürünün ön yüzündeki çerçeveler masif ahşap malzemeden üretilmiştir. Masif ahşap malzeme ve doğal kaplama nedeniyle aynı renk ürünler arasında hafif ton farkları bulunması ya da modüllerdeki harelerde kaymalar olağandır.

Üst çekmecede 3000K ve IP20, LED iç aydınlatma bulunmaktadır. G sınıfı enerji verimliliğine sahiptir.

Perakende satışlar bedelsiz montaj kapsamındadır. Proje satışlarında ise numune daire bedelsiz montaj kapsamındadır.

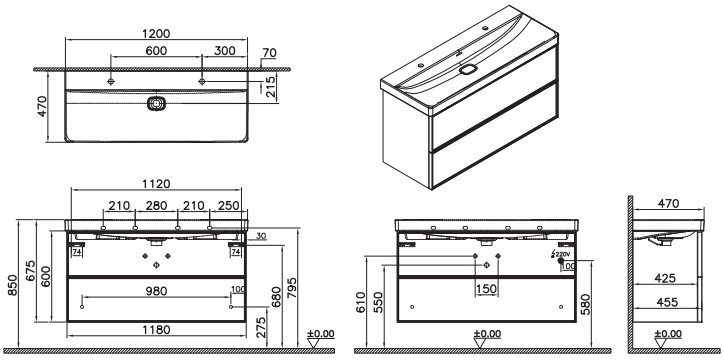

Bedelsiz montaj · Yerli üretim	**Lavabo dolabı, tek çekmeceli, çanak lavabolu, seramik tezgahlı, 80 cm** Tek armatür delikli	
67139	Açık meşe, parlak beyaz seramikli	MDF üzeri doğal kaplama
67345	Açık meşe, mat beyaz seramikli	MDF üzeri doğal kaplama
67158	Ceviz, parlak beyaz seramikli	MDF üzeri doğal kaplama
67347	Ceviz, mat taupe seramikli	MDF üzeri doğal kaplama
67196	Siyah meşe, parlak beyaz seramikli	MDF üzeri doğal kaplama
67351	Siyah meşe, mat beyaz seramikli	MDF üzeri doğal kaplama

GxDxY 80x50x48 cm

7542B003-1398 ve 7546B003-1826 kodlu Metropole çanak lavabo ve seramik tezgah dahildir. Ürüne seramik sifon tapası dahildir. Sifon alt grubu ayrıca sipariş verilmelidir. A45123 ile kullanılması önerilir.

Ürünün ön yüzündeki çerçeveler masif ahşap malzemeden üretilmiştir. Masif ahşap malzeme ve doğal kaplama nedeniyle aynı renk ürünler arasında hafif ton farkları bulunması ya da modüllerdeki harelerde kaymalar olağandır.

Çekmecede 3000K ve IP20, LED iç aydınlatma bulunmaktadır. G sınıfı enerji verimliliğine sahiptir.

Perakende satışlar bedelsiz montaj kapsamındadır. Proje satışlarında ise numune daire bedelsiz montaj kapsamındadır.

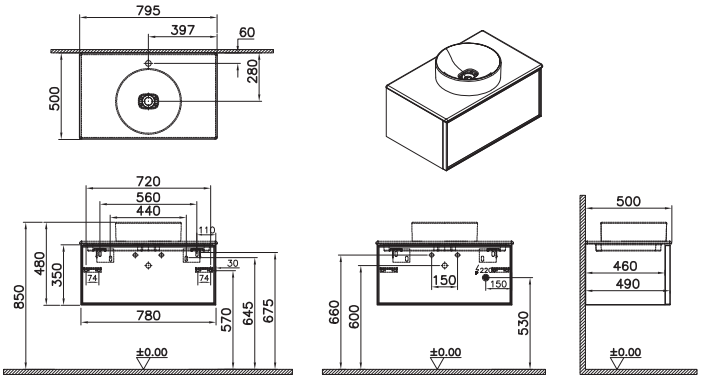

• GxDxY Genişlik, Derinlik, Yüksekliği ifade eder. • Tüm ürünlerin kesin ölçüleri için teknik çizimleri referans alınız. • Tüm mobilyalar 2 yıl garanti kapsamındadır.
• Eczacıbaşı Yapı Gereçleri San. ve Tic. A.Ş'nin ürünler ve teknik detaylarında değişiklik yapma hakkı saklıdır.

VitrA

Metropole Edge

Ürün kodu	Ürün açıklamaları	Dış/İç malzeme
Bedelsiz montaj · YERLİ ÜRETİM	**Lavabo dolabı, tek çekmeceli, çanak lavabolu, seramik tezgahlı, 100 cm** Tek armatür delikli	
67140	Açık meşe, parlak beyaz seramikli	MDF üzeri doğal kaplama
67346	Açık meşe, mat beyaz seramikli	MDF üzeri doğal kaplama
67159	Ceviz, parlak beyaz seramikli	MDF üzeri doğal kaplama
67348	Ceviz, mat taupe seramikli	MDF üzeri doğal kaplama
67197	Siyah meşe, parlak beyaz seramikli	MDF üzeri doğal kaplama
67352	Siyah meşe, mat beyaz seramikli	MDF üzeri doğal kaplama
	GxDxY 100x50x48 cm 7542B003-1398 ve 7544B003-1826 kodlu Metropole çanak lavabo ve seramik tezgah dahildir. Ürüne seramik sifon tapası dahildir. Sifon alt grubu ayrıca sipariş verilmelidir. A45123 ile kullanılması önerilir. Ürünün ön yüzündeki çerçeveler masif ahşap malzemeden üretilmiştir. Masif ahşap malzeme ve doğal kaplama nedeniyle aynı renk ürünler arasında hafif ton farkları bulunması ya da modüllerdeki harelerde kaymalar olağandır. Çekmecede 3000K ve IP20, LED iç aydınlatma bulunmaktadır. G sınıfı enerji verimliliğine sahiptir. Perakende satışlar bedelsiz montaj kapsamındadır. Proje satışlarında ise numune daire bedelsiz montaj kapsamındadır.	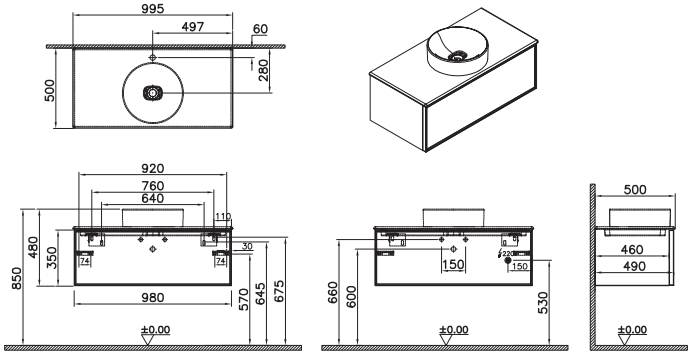
Bedelsiz montaj · YERLİ ÜRETİM	**Dolaplı ayna, 60 cm**	
67145	Açık meşe, sol	MDF üzeri doğal kaplama
67440	Açık meşe, sağ	MDF üzeri doğal kaplama
67164	Ceviz, sol	MDF üzeri doğal kaplama
67441	Ceviz, sağ	MDF üzeri doğal kaplama
67202	Siyah meşe, sol	MDF üzeri doğal kaplama
67443	Siyah meşe, sağ	MDF üzeri doğal kaplama
	GxDxY 60x18x71 cm 4000K ve IP44, armatür LED aydınlatma bulunmaktadır. G sınıfı enerji verimliliğine sahiptir. Açma/kapama ayna altındaki dokunmatik sensör ile kontrol edilmektedir. Ayarlanabilir ışık şiddeti özelliği bulunmaktadır ve dokunmatik sensör ile kontrol edilmektedir. Dolap içinde priz bulunmaktadır. Perakende satışlar bedelsiz montaj kapsamındadır. Proje satışlarında ise numune daire bedelsiz montaj kapsamındadır.	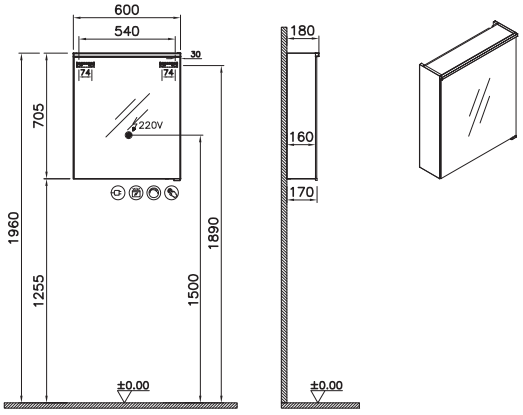

• GxDxY Genişlik, Derinlik, Yüksekliği ifade eder. • Tüm ürünlerin kesin ölçüleri için teknik çizimleri referans alınız. • Tüm mobilyalar 2 yıl garanti kapsamındadır.
• Eczacıbaşı Yapı Gereçleri San. ve Tic. A.Ş'nin ürünler ve teknik detaylarında değişiklik yapma hakkı saklıdır.

Metropole Edge

Ürün kodu	Ürün açıklamaları	Dış/İç malzeme
Bedelsiz montaj / Yerli Üretim	**Dolaplı ayna, 80 cm**	
67146	Açık meşe	MDF üzeri doğal kaplama
67165	Ceviz	MDF üzeri doğal kaplama
67203	Siyah meşe	MDF üzeri doğal kaplama

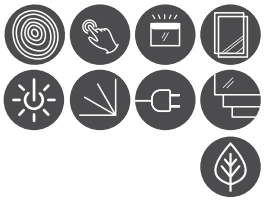

GxDxY 80x18x71 cm

4000K ve IP44, armatür LED aydınlatma bulunmaktadır. G sınıfı enerji verimliliğine sahiptir.

Açma/kapama ayna altındaki dokunmatik sensör ile kontrol edilmektedir.

Ayarlanabilir ışık şiddeti özelliği bulunmaktadır ve dokunmatik sensör ile kontrol edilmektedir. Dolap içinde priz bulunmaktadır.

Perakende satışlar bedelsiz montaj kapsamındadır. Proje satışlarında ise numune daire bedelsiz montaj kapsamındadır.

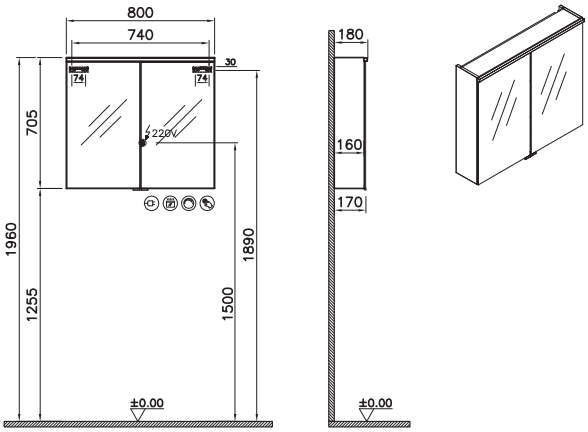

Bedelsiz montaj / Yerli Üretim	**Dolaplı ayna, 100 cm**	
67147	Açık meşe	MDF üzeri doğal kaplama
67166	Ceviz	MDF üzeri doğal kaplama
67204	Siyah meşe	MDF üzeri doğal kaplama

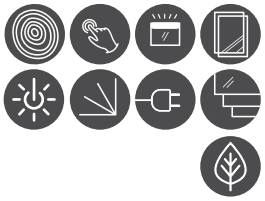

GxDxY 100x18x71 cm

4000K ve IP44, armatür LED aydınlatma bulunmaktadır. G sınıfı enerji verimliliğine sahiptir.

Açma/kapama ayna altındaki dokunmatik sensör ile kontrol edilmektedir.

Ayarlanabilir ışık şiddeti özelliği bulunmaktadır ve dokunmatik sensör ile kontrol edilmektedir. Dolap içinde priz bulunmaktadır.

Perakende satışlar bedelsiz montaj kapsamındadır. Proje satışlarında ise numune daire bedelsiz montaj kapsamındadır.

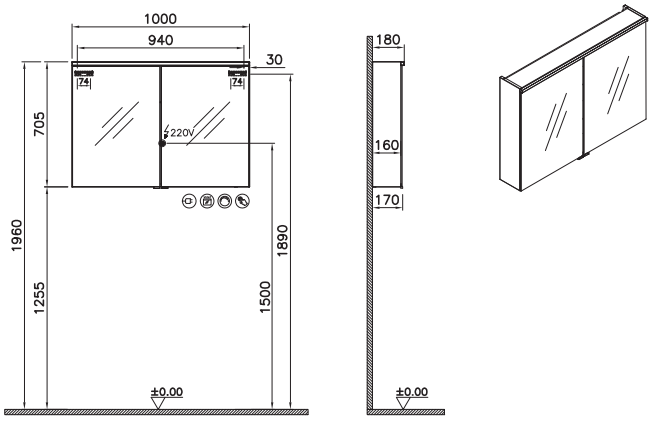

• GxDxY Genişlik, Derinlik, Yüksekliği ifade eder. • Tüm ürünlerin kesin ölçüleri için teknik çizimleri referans alınız. • Tüm mobilyalar 2 yıl garanti kapsamındadır.
• Eczacıbaşı Yapı Gereçleri San. ve Tic. A.Ş'nin ürünler ve teknik detaylarında değişiklik yapma hakkı saklıdır.

VitrA

Metropole Edge

Ürün kodu	Ürün açıklamaları	Dış/İç malzeme
Bedelsiz montaj / Yerli üretim	**Dolaplı ayna, 120 cm**	
67148	Açık meşe	MDF üzeri doğal kaplama
67167	Ceviz	MDF üzeri doğal kaplama
67205	Siyah meşe	MDF üzeri doğal kaplama
	GxDxY 120x18x71 cm 4000K ve IP44, armatür LED aydınlatma bulunmaktadır. G sınıfı enerji verimliliğine sahiptir. Açma/kapama ayna altındaki dokunmatik sensör ile kontrol edilmektedir. Ayarlanabilir ışık şiddeti özelliği bulunmaktadır ve dokunmatik sensör ile kontrol edilmektedir. Dolap içinde priz bulunmaktadır. Perakende satışlar bedelsiz montaj kapsamındadır. Proje satışlarında ise numune daire bedelsiz montaj kapsamındadır.	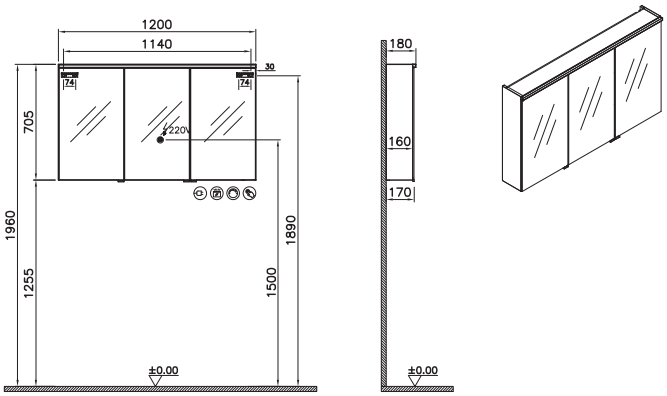
Bedelsiz montaj / Yerli üretim	**Boy dolabı, 40 cm**	
67143	Açık meşe, sol	MDF üzeri doğal kaplama
67251	Açık meşe, sağ	MDF üzeri doğal kaplama
67162	Ceviz, sol	MDF üzeri doğal kaplama
67254	Ceviz, sağ	MDF üzeri doğal kaplama
67200	Siyah meşe, sol	MDF üzeri doğal kaplama
67275	Siyah meşe, sağ	MDF üzeri doğal kaplama
	GxDxY 40x37x150 cm Ürünün ön yüzündeki çerçeveler masif ahşap malzemeden üretilmiştir. Masif ahşap malzeme ve doğal kaplama nedeniyle aynı renk ürünler arasında hafif ton farkları bulunması ya da modüllerdeki harelerde kaymalar olağandır. Perakende satışlar bedelsiz montaj kapsamındadır. Proje satışlarında ise numune daire bedelsiz montaj kapsamındadır.	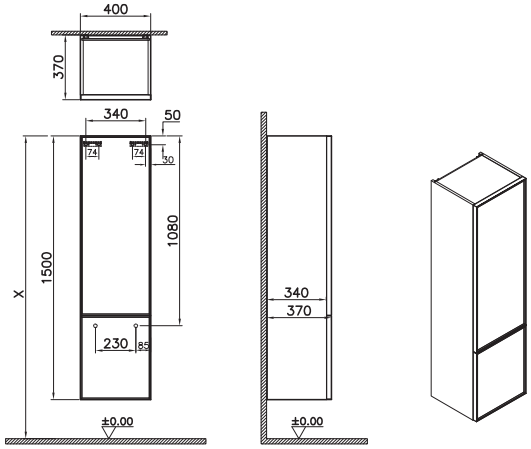

• GxDxY Genişlik, Derinlik, Yüksekliği ifade eder. • Tüm ürünlerin kesin ölçüleri için teknik çizimleri referans alınız. • Tüm mobilyalar 2 yıl garanti kapsamındadır.
• Eczacıbaşı Yapı Gereçleri San. ve Tic. A.Ş'nin ürünler ve teknik detaylarında değişiklik yapma hakkı saklıdır.

VitrA

Metropole Edge

Ürün kodu	Ürün açıklamaları	Dış/İç malzeme
Bedelsiz montaj / Yerli üretim	**Boy dolabı, kısa, 35 cm**	
67141	Açık meşe, sol	MDF üzeri doğal kaplama
67249	Açık meşe, sağ	MDF üzeri doğal kaplama
67160	Ceviz, sol	MDF üzeri doğal kaplama
67252	Ceviz, sağ	MDF üzeri doğal kaplama
67198	Siyah meşe, sol	MDF üzeri doğal kaplama
67258	Siyah meşe, sağ	MDF üzeri doğal kaplama
	GxDxY 35x30x120 cm Asma yüksekliği olan X ölçüsünün, en fazla 172 cm olması önerilir. Ürünün ön yüzündeki çerçeveler masif ahşap malzemeden üretilmiştir. Masif ahşap malzeme ve doğal kaplama nedeniyle aynı renk ürünler arasında hafif ton farkları bulunması ya da modüllerdeki harelerde kaymalar olağandır. Perakende satışlar bedelsiz montaj kapsamındadır. Proje satışlarında ise numune daire bedelsiz montaj kapsamındadır.	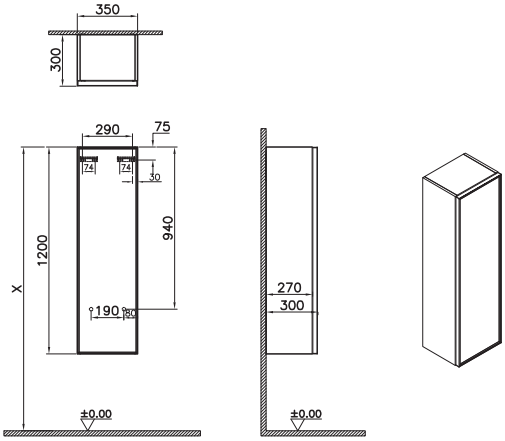
Bedelsiz montaj / Yerli üretim	**Boy dolabı, cam kapaklı, kısa, 35 cm**	
67142	Açık meşe, sol	MDF üzeri doğal kaplama
67250	Açık meşe, sağ	MDF üzeri doğal kaplama
67161	Ceviz, sol	MDF üzeri doğal kaplama
67253	Ceviz, sağ	MDF üzeri doğal kaplama
67199	Siyah meşe, sol	MDF üzeri doğal kaplama
67259	Siyah meşe, sağ	MDF üzeri doğal kaplama
	GxDxY 35x30x120 cm 3000K ve IP20 LED iç aydınlatma içermektedir. G sınıfı enerji verimliliğine sahiptir. Modül içindeki ışık kontrolü, ürünün üst yüzeyinde bulunan dokunmatik sensör ile sağlanmaktadır. Asma yüksekliği olan X ölçüsünün, en fazla 172 cm olması önerilir. Dolabın sağ veya solunda bulunan LED açma/kapama butonuna rahatlıkla ulaşılabilmesi için dolabın açıldığı kenarı ile duvar arasında 15 cm boşluk bırakılması önerilir. Perakende satışlar bedelsiz montaj kapsamındadır. Proje satışlarında ise numune daire bedelsiz montaj kapsamındadır.	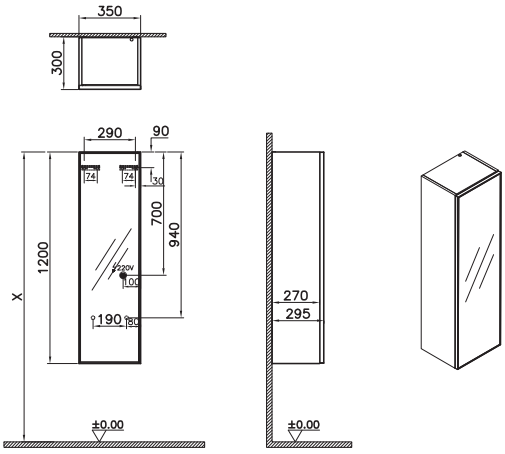

• GxDxY Genişlik, Derinlik, Yüksekliği ifade eder. • Tüm ürünlerin kesin ölçüleri için teknik çizimleri referans alınız. • Tüm mobilyalar 2 yıl garanti kapsamındadır.
• Eczacıbaşı Yapı Gereçleri San. ve Tic. A.Ş'nin ürünler ve teknik detaylarında değişiklik yapma hakkı saklıdır.

VitrA

Metropole Edge

Ürün kodu	Ürün açıklamaları	Dış/İç malzeme
Bedelsiz montaj / YERLİ ÜRETİM	**Üst dolap, cam kapaklı, 67 cm**	
67144	Açık meşe	MDF üzeri doğal kaplama
67163	Ceviz	MDF üzeri doğal kaplama
67201	Siyah meşe	MDF üzeri doğal kaplama
	GxDxY 67x21x67 cm 3000K ve IP20 LED iç aydınlatma içermektedir. G sınıfı enerji verimliliğine sahiptir. Modül içindeki ışık kontrolü, ürünün üst yüzeyinde bulunan dokunmatik sensör ile sağlanmaktadır. Modül içindeki ışık kontrolü, ürünün sağ altında bulunan dokunmatik sensör ile sağlanmaktadır. Perakende satışlar bedelsiz montaj kapsamındadır. Proje satışlarında ise numune daire bedelsiz montaj kapsamındadır.	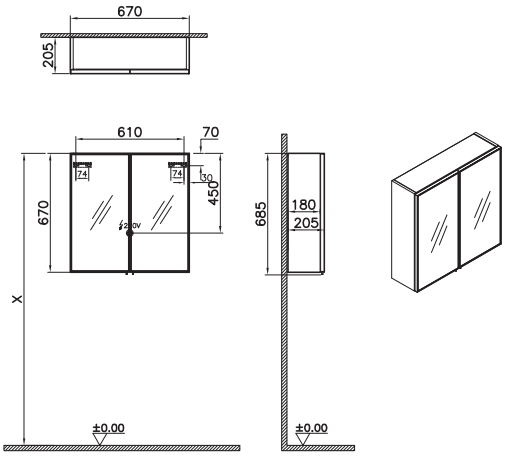

Banyo mobilyaları

• GxDxY Genişlik, Derinlik, Yüksekliği ifade eder. • Tüm ürünlerin kesin ölçüleri için teknik çizimleri referans alınız. • Tüm mobilyalar 2 yıl garanti kapsamındadır.
• Eczacıbaşı Yapı Gereçleri San. ve Tic. A.Ş'nin ürünler ve teknik detaylarında değişiklik yapma hakkı saklıdır.

Origin

PVC kaplama (termoform)

Hareli siyah meşe

Karaağaç

Yatay meşe

Yavaş kapanır

VitrA

Origin

Lavabo dolabı ve lavabo uyum tablosu

	Çanak Lavabo	Neolith ve Cam	Ahşap
Outline	5991	√	√
	5992	√	√
	5993	X	√
	5994	√	√
	5995	√	√
Plural	7810	√	√
	7811	√	√
	7812	√	√
Water Jewels	4334	X	√
	4441	√	√
	4442	√	√
Equal	7240	X	√
	7241	X	√
	7242	X	√
Shift	7075	X	√
Memoria	5880	X	√
	5881	X	√
ArchiPlan	7414	X	√
	7439	X*	√
	7440	X*	√
	7441	X	√
Metropole	7542	X	√
Geo	4324	X	√
	7421	X	√
	7425	X	√
	7426	X	√
	7427	X	√
	7428	X	√
Nuo	7431	X	√
	7432	X	√
	7434	X	√
	7436	X	√

√ Uyumlu
X Uyumsuz
X* Armatür deliksiz versiyon ile uyumlu

• Eczacıbaşı Yapı Gereçleri San. ve Tic. A.Ş'nin ürünler ve teknik detaylarında değişiklik yapma hakkı saklıdır.

Origin

Cam ve Neolith tezgah ile uyumlu lavabolar

5991 Outline Lavabo	5992 Outline Lavabo	5993 Outline Çanak Lavabo	5994 Outline Lavabo
5995 Outline Lavabo	7810 Plural Lavabo	7811 Plural Lavabo	7812 Plural Lavabo
4334 Water Jewels Lavabo	4441 Water Jewels Lavabo	4442 Water Jewels Lavabo	

Ahşap üst tezgah ile uyumlu lavabolar

5991 Outline Lavabo	5992 Outline Lavabo	5993 Outline Lavabo	5994 Outline Lavabo
5995 Outline Lavabo	7810 Plural Lavabo	7811 Plural Lavabo	7812 Plural Lavabo

• Eczacıbaşı Yapı Gereçleri San. ve Tic. A.Ş'nin ürünler ve teknik detaylarında değişiklik yapma hakkı saklıdır.

VitrA

Origin

Ahşap üst tezgah ile uyumlu lavabolar

7240 Equal Lavabo	7241 Equal Lavabo	7242 Equal Lavabo	7075 Shift Lavabo
7421 Geo Lavabo	7425 Geo Lavabo	7426 Geo Lavabo	7427 Geo Lavabo
7428 Geo Lavabo	7431 Nuo Lavabo	7432 Nuo Lavabo	7434 Nuo Lavabo
7436 Nuo Lavabo	5880 Memoria Çanak Lavabo	5881 Memoria Çanak Lavabo	7414 ArchiPlan Çanak Lavabo
7439 ArchiPlan Çanak Lavabo	7440 ArchiPlan Çanak Lavabo	7441 ArchiPlan Çanak Lavabo	7542 Metropole Çanak Lavabo
4324 Geo Çanak Lavabo			

• Eczacıbaşı Yapı Gereçleri San. ve Tic. A.Ş'nin ürünler ve teknik detaylarında değişiklik yapma hakkı saklıdır.

Origin

Ürün kodu	Ürün açıklamaları	Dış/İç malzeme
Bedelsiz montaj / YERLİ ÜRETİM	**Çekmeceli tezgah, sol sifon delikli, 90 cm**	
65673 ⊕	Hareli siyah meşe	MDF üzeri PVC kaplama (termoform)
65674	Karaağaç	MDF üzeri PVC kaplama (termoform)
65675	Yatay meşe	MDF üzeri PVC kaplama (termoform)
	GxDxY 90x48x14 cm Lavabo ve üst tezgah dahil değildir. Ayrıca sipariş edilmelidir. Sifon alt grubu ve süzgeç ürüne dahil değildir, ayrıca sipariş edilmelidir. A45123 ya da A45159 Origin sifonları ile kullanılması tavsiye edilir. Teknik çizimdeki "X" ve "Y" ölçüleri kullanılacak lavabo tipine göre değişiklik göstermektedir. Perakende satışlar bedelsiz montaj kapsamındadır. Proje satışlarında ise numune daire bedelsiz montaj kapsamındadır.	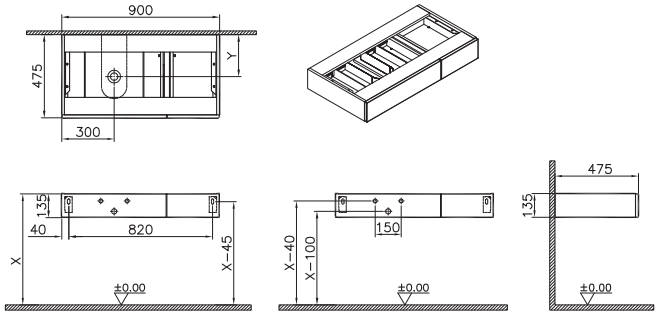
Bedelsiz montaj / YERLİ ÜRETİM	**Çekmeceli tezgah, sol sifon delikli, 120 cm**	
65679	Hareli siyah meşe	MDF üzeri PVC kaplama (termoform)
65680	Karaağaç	MDF üzeri PVC kaplama (termoform)
65681	Yatay meşe	MDF üzeri PVC kaplama (termoform)
	GxDxY 120x48x14 cm Lavabo ve üst tezgah dahil değildir. Ayrıca sipariş edilmelidir. Sifon alt grubu ve süzgeç ürüne dahil değildir, ayrıca sipariş edilmelidir. A45123 ya da A45159 Origin sifonları ile kullanılması tavsiye edilir. Teknik çizimdeki "X" ve "Y" ölçüleri kullanılacak lavabo tipine göre değişiklik göstermektedir. Perakende satışlar bedelsiz montaj kapsamındadır. Proje satışlarında ise numune daire bedelsiz montaj kapsamındadır.	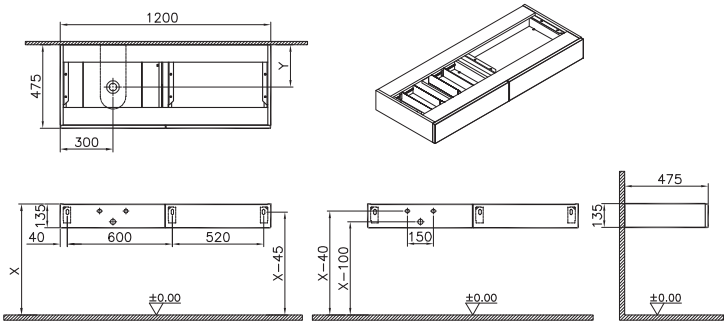

• GxDxY Genişlik, Derinlik, Yüksekliği ifade eder. • Tüm ürünlerin kesin ölçüleri için teknik çizimleri referans alınız. • Tüm mobilyalar 2 yıl garanti kapsamındadır.
• Eczacıbaşı Yapı Gereçleri San. ve Tic. A.Ş'nin ürünler ve teknik detaylarında değişiklik yapma hakkı saklıdır.

VitrA

Origin

Ürün kodu	Ürün açıklamaları	Dış/İç malzeme
Bedelsiz montaj / YERLİ ÜRETİM	**Çekmeceli tezgah, sağ sifon delikli, 120 cm**	
65682	Hareli siyah meşe	MDF üzeri PVC kaplama (termoform)
65683	Karaağaç	MDF üzeri PVC kaplama (termoform)
65684	Yatay meşe	MDF üzeri PVC kaplama (termoform)
	GxDxY 120x48x14 cm Lavabo ve üst tezgah dahil değildir. Ayrıca sipariş edilmelidir. Sifon alt grubu ve süzgeç ürüne dahil değildir, ayrıca sipariş edilmelidir. A45123 ya da A45159 Origin sifonları ile kullanılması tavsiye edilir. Teknik çizimdeki "X" ve "Y" ölçüleri kullanılacak lavabo tipine göre değişiklik göstermektedir. Perakende satışlar bedelsiz montaj kapsamındadır. Proje satışlarında ise numune daire bedelsiz montaj kapsamındadır.	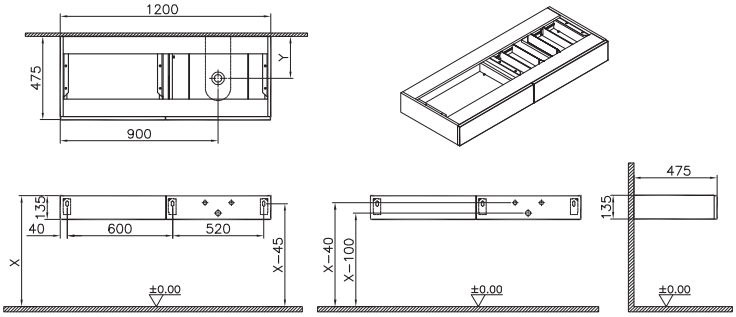
Bedelsiz montaj / YERLİ ÜRETİM	**Çekmeceli tezgah, orta sifon delikli, 120 cm**	
65686	Hareli siyah meşe	MDF üzeri PVC kaplama (termoform)
65687	Karaağaç	MDF üzeri PVC kaplama (termoform)
65688	Yatay meşe	MDF üzeri PVC kaplama (termoform)
	GxDxY 120x48x14 cm Lavabo ve üst tezgah dahil değildir. Ayrıca sipariş edilmelidir. Sifon alt grubu ve süzgeç ürüne dahil değildir, ayrıca sipariş edilmelidir. A45123 ya da A45159 Origin sifonları ile kullanılması tavsiye edilir. Teknik çizimdeki "X" ve "Y" ölçüleri kullanılacak lavabo tipine göre değişiklik göstermektedir. Perakende satışlar bedelsiz montaj kapsamındadır. Proje satışlarında ise numune daire bedelsiz montaj kapsamındadır.	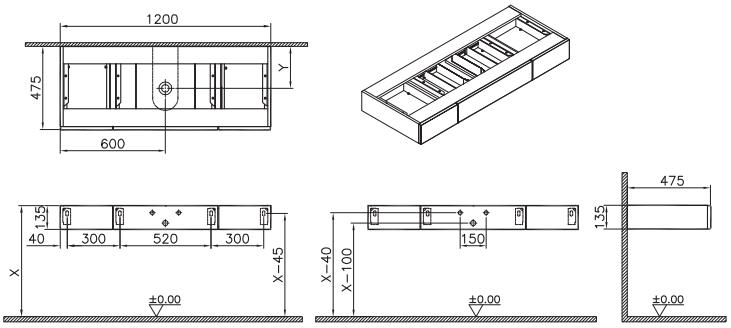

• GxDxY Genişlik, Derinlik, Yüksekliği ifade eder. • Tüm ürünlerin kesin ölçüleri için teknik çizimleri referans alınız. • Tüm mobilyalar 2 yıl garanti kapsamındadır.
• Eczacıbaşı Yapı Gereçleri San. ve Tic. A.Ş'nin ürünler ve teknik detaylarında değişiklik yapma hakkı saklıdır.

Origin

Ürün kodu	Ürün açıklamaları	Dış/İç malzeme
Bedelsiz montaj · Yerli Üretim	**Çekmeceli tezgah, sağ sifon delikli, 150 cm**	
65692	Hareli siyah meşe	MDF üzeri PVC kaplama (termoform)
65693	Karaağaç	MDF üzeri PVC kaplama (termoform)
65694	Yatay meşe	MDF üzeri PVC kaplama (termoform)
	GxDxY 150x48x14 cm Lavabo ve üst tezgah dahil değildir. Ayrıca sipariş edilmelidir. Sifon alt grubu ve süzgeç ürüne dahil değildir, ayrıca sipariş edilmelidir. A45123 ya da A45159 Origin sifonları ile kullanılması tavsiye edilir. Teknik çizimdeki "X" ve "Y" ölçüleri kullanılacak lavabo tipine göre değişiklik göstermektedir. Perakende satışlar bedelsiz montaj kapsamındadır. Proje satışlarında ise numune daire bedelsiz montaj kapsamındadır.	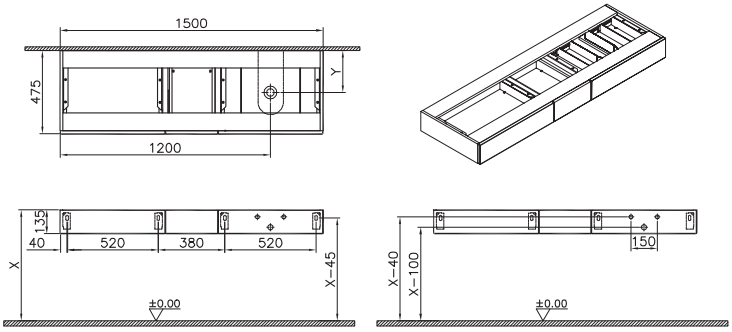
Bedelsiz montaj · Yerli Üretim	**Çekmeceli tezgah, çift sifon delikli, 150 cm**	
65695	Hareli siyah meşe	MDF üzeri PVC kaplama (termoform)
65696	Karaağaç	MDF üzeri PVC kaplama (termoform)
65697	Yatay meşe	MDF üzeri PVC kaplama (termoform)
	GxDxY 150x48x14 cm Lavabo ve üst tezgah dahil değildir. Ayrıca sipariş edilmelidir. Sifon alt grubu ve süzgeç ürüne dahil değildir, ayrıca sipariş edilmelidir. A45123 ya da A45159 Origin sifonları ile kullanılması tavsiye edilir. Teknik çizimdeki "X" ve "Y" ölçüleri kullanılacak lavabo tipine göre değişiklik göstermektedir. Perakende satışlar bedelsiz montaj kapsamındadır. Proje satışlarında ise numune daire bedelsiz montaj kapsamındadır.	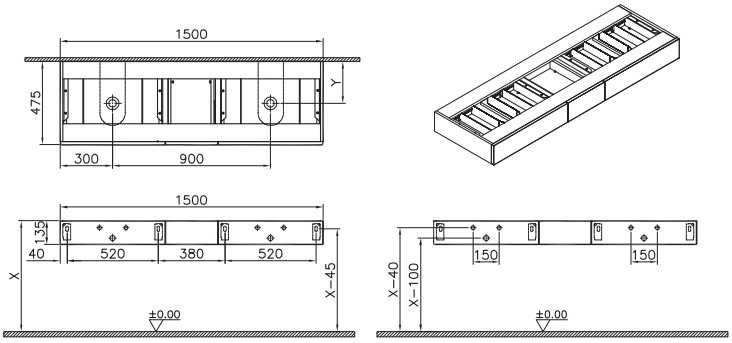

• GxDxY Genişlik, Derinlik, Yüksekliği ifade eder. • Tüm ürünlerin kesin ölçüleri için teknik çizimleri referans alınız. • Tüm mobilyalar 2 yıl garanti kapsamındadır.
• Eczacıbaşı Yapı Gereçleri San. ve Tic. A.Ş'nin ürünler ve teknik detaylarında değişiklik yapma hakkı saklıdır.

VitrA

Origin

Ürün kodu	Ürün açıklamaları	Dış/İç malzeme
Bedelsiz montaj, Yerli üretim, YENİ	**Boy dolabı, 40 cm**	
69535	Hareli siyah meşe, sol	MDF üzeri PVC kaplama (termoform)
69537	Hareli siyah meşe, sağ	MDF üzeri PVC kaplama (termoform)
69536	Karaağaç, sol	MDF üzeri PVC kaplama (termoform)
69538	Karaağaç, sağ	MDF üzeri PVC kaplama (termoform)
69539	Yatay meşe, sol	MDF üzeri PVC kaplama (termoform)
69540	Yatay meşe, sağ	MDF üzeri PVC kaplama (termoform)
	GxDxY 40x37x150 cm Perakende satışlar bedelsiz montaj kapsamındadır. Proje satışlarında ise numune daire bedelsiz montaj kapsamındadır.	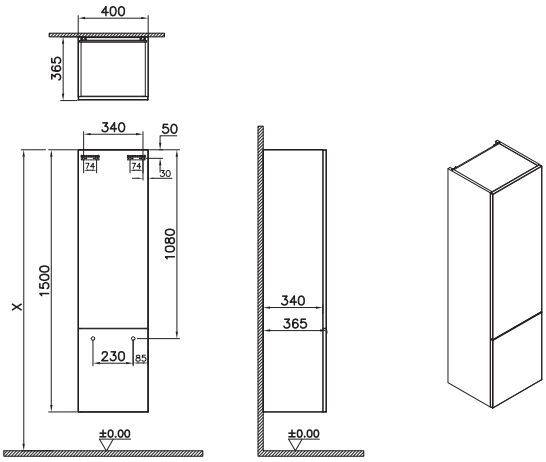
Bedelsiz montaj, Yerli üretim	**Yan ünite, kapaklı, 30 cm**	
66974	Hareli siyah meşe	MDF üzeri PVC kaplama (termoform)
66973	Karaağaç	MDF üzeri PVC kaplama (termoform)
66972	Yatay meşe	MDF üzeri PVC kaplama (termoform)
	GxDxY 30x24x48 cm Lavabo ve üst tezgah dahil değildir. Ayrıca sipariş edilmelidir. Teknik çizimdeki “X” ölçüsü kullanıcı tercihine göre değişebilir. Perakende satışlar bedelsiz montaj kapsamındadır. Proje satışlarında ise numune daire bedelsiz montaj kapsamındadır.	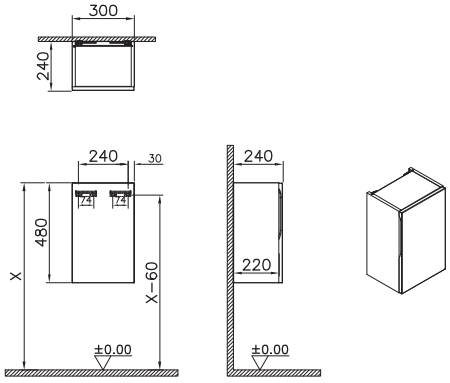

• GxDxY Genişlik, Derinlik, Yüksekliği ifade eder. • Tüm ürünlerin kesin ölçüleri için teknik çizimleri referans alınız. • Tüm mobilyalar 2 yıl garanti kapsamındadır.
• Eczacıbaşı Yapı Gereçleri San. ve Tic. A.Ş'nin ürünler ve teknik detaylarında değişiklik yapma hakkı saklıdır.

Origin

Ürün kodu	Ürün açıklamaları	Dış/İç malzeme
Bedelsiz montaj / Yerli üretim	**Çekmeceli orta ünite, 60 cm**	
65698	Hareli siyah meşe	MDF üzeri PVC kaplama (termoform)
65699	Karaağaç	MDF üzeri PVC kaplama (termoform)
65700	Yatay meşe	MDF üzeri PVC kaplama (termoform)
	GxDxY 60x48x28 cm Lavabo ve üst tezgah dahil değildir. Ayrıca sipariş edilmelidir. Teknik çizimdeki "X" ölçüsü kullanıcı tercihine göre değişebilir. Perakende satışlar bedelsiz montaj kapsamındadır. Proje satışlarında ise numune daire bedelsiz montaj kapsamındadır.	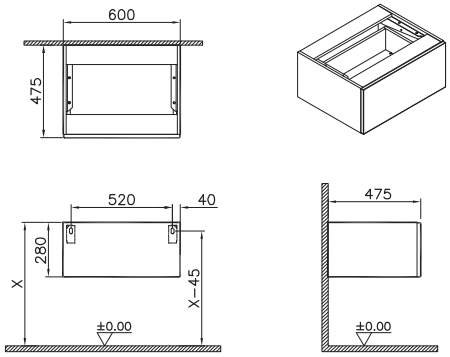
Bedelsiz montaj / Yerli üretim	**Çekmeceli orta ünite, 90 cm, sol**	
65701	Hareli siyah meşe	MDF üzeri PVC kaplama (termoform)
65702	Karaağaç	MDF üzeri PVC kaplama (termoform)
65703	Yatay meşe	MDF üzeri PVC kaplama (termoform)
	GxDxY 90x48x14 cm Lavabo ve üst tezgah dahil değildir. Ayrıca sipariş edilmelidir. Teknik çizimdeki "X" ölçüsü kullanıcı tercihine göre değişebilir Perakende satışlar bedelsiz montaj kapsamındadır. Proje satışlarında ise numune daire bedelsiz montaj kapsamındadır.	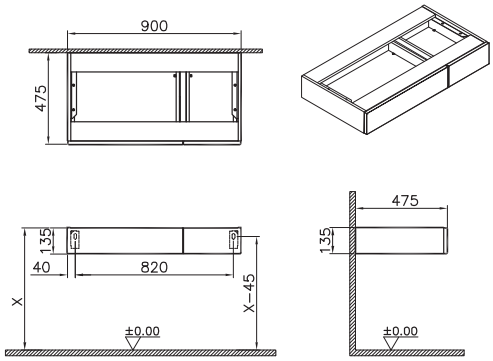

• GxDxY Genişlik, Derinlik, Yüksekliği ifade eder. • Tüm ürünlerin kesin ölçüleri için teknik çizimleri referans alınız. • Tüm mobilyalar 2 yıl garanti kapsamındadır.
• Eczacıbaşı Yapı Gereçleri San. ve Tic. A.Ş'nin ürünler ve teknik detaylarında değişiklik yapma hakkı saklıdır.

VitrA

Origin

Ürün kodu	Ürün açıklamaları	Dış/İç malzeme
Bedelsiz montaj / Yerli Üretim	**Çekmeceli orta ünite, 120 cm**	
66971	Hareli siyah meşe	MDF üzeri PVC kaplama (termoform)
66970	Karaağaç	MDF üzeri PVC kaplama (termoform)
66969	Yatay meşe	MDF üzeri PVC kaplama (termoform)
	GxDxY 120x48x14 cm Lavabo ve üst tezgah dahil değildir. Ayrıca sipariş edilmelidir. Teknik çizimdeki "X" ölçüsü kullanıcı tercihine göre değişebilir. Perakende satışlar bedelsiz montaj kapsamındadır. Proje satışlarında ise numune daire bedelsiz montaj kapsamındadır.	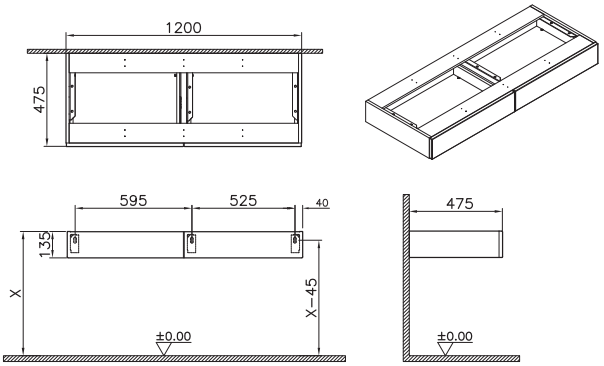
Bedelsiz montaj / Yerli Üretim	**Aynalı yan ünite, 30x110 cm**	
66981	-	MDF lam
	GxDxY 30x16x110 cm Ünite içerisinde 3 raf bulunmaktadır. En alttaki raf camdır. Ünitenin her iki tarafı da açıktır, ön yüzünde ayna bulunmaktadır. Perakende satışlar bedelsiz montaj kapsamındadır. Proje satışlarında ise numune daire bedelsiz montaj kapsamındadır.	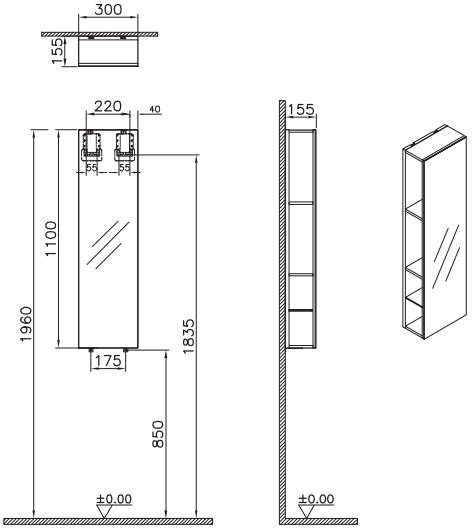

• GxDxY Genişlik, Derinlik, Yüksekliği ifade eder. • Tüm ürünlerin kesin ölçüleri için teknik çizimleri referans alınız. • Tüm mobilyalar 2 yıl garanti kapsamındadır.
• Eczacıbaşı Yapı Gereçleri San. ve Tic. A.Ş'nin ürünler ve teknik detaylarında değişiklik yapma hakkı saklıdır.

Origin

Ürün kodu	Ürün açıklamaları	Dış/İç malzeme
Bedelsiz montaj · Yerli Üretim	**Üst tezgah, sol sifon delikli, 90 cm** Armatür deliksiz	
65710	Beyaz cam	Cam/-
65711	Siyah cam	Cam/-
65712	Neolith	-/-
	GxDxY 91x48x1 cm 90 cm Origin sol sifon delikli çekmeceli tezgah ünitesi ile beraber sipariş verilmelidir Neolith tezgahların kalınlıkları 1.2 cm'dir. Perakende satışlar bedelsiz montaj kapsamındadır. Proje satışlarında ise numune daire bedelsiz montaj kapsamındadır.	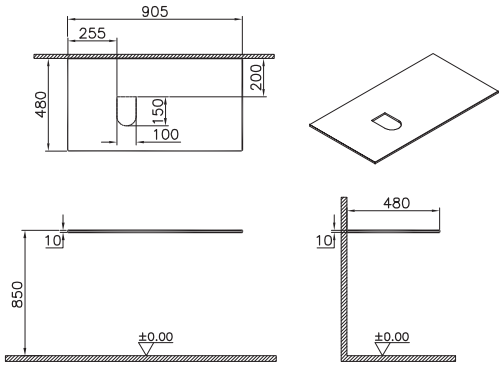
Bedelsiz montaj · Yerli Üretim	**Üst tezgah, sol sifon delikli, 90 cm** Tek armatür delikli	
65713	Beyaz cam	Cam/-
65714 ⊕	Siyah cam	Cam/-
65715	Neolith	-/-
	GxDxY 91x48x1 cm 90 cm Origin sol sifon delikli çekmeceli tezgah ünitesi ile beraber sipariş verilmelidir. Neolith tezgahların kalınlıkları 1.2 cm'dir. Perakende satışlar bedelsiz montaj kapsamındadır. Proje satışlarında ise numune daire bedelsiz montaj kapsamındadır.	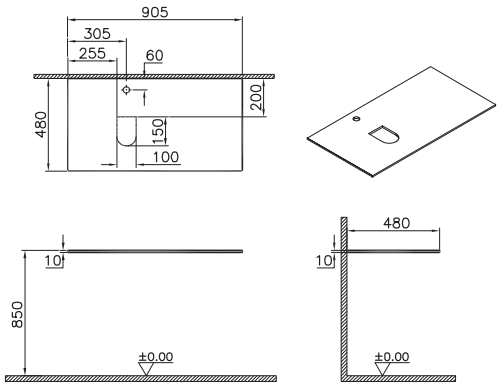

• GxDxY Genişlik, Derinlik, Yüksekliği ifade eder. • Tüm ürünlerin kesin ölçüleri için teknik çizimleri referans alınız. • Tüm mobilyalar 2 yıl garanti kapsamındadır.
• Eczacıbaşı Yapı Gereçleri San. ve Tic. A.Ş'nin ürünler ve teknik detaylarında değişiklik yapma hakkı saklıdır.

Origin

Ürün kodu	Ürün açıklamaları	Dış/İç malzeme
Bedelsiz montaj · Yerli Üretim	**Ahşap üst tezgah, sol sifon delikli, 90 cm**	
65857	Hareli siyah meşe	MDF üzeri PVC kaplama (termoform)
65858	Karaağaç	MDF üzeri PVC kaplama (termoform)
65859	Yatay meşe	MDF üzeri PVC kaplama (termoform)
	GxDxY 91x48x2 cm 90 cm Origin sol sifon delikli çekmeceli tezgah ünitesi ile beraber sipariş verilmelidir. Perakende satışlar bedelsiz montaj kapsamındadır. Proje satışlarında ise numune daire bedelsiz montaj kapsamındadır.	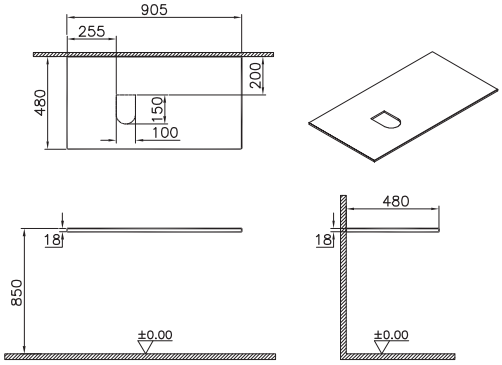
Bedelsiz montaj · Yerli Üretim	**Üst tezgah, sol sifon delikli, 120 cm** Armatür deliksiz	
65722	Beyaz cam	Cam/-
65723	Siyah cam	Cam/-
65724	Neolith	-/-
	GxDxY 121x48x1 cm 120 cm Origin sol sifon delikli çekmeceli tezgah ünitesi ile beraber sipariş verilmelidir. Neolith tezgahların kalınlıkları 1.2 cm'dir. Perakende satışlar bedelsiz montaj kapsamındadır. Proje satışlarında ise numune daire bedelsiz montaj kapsamındadır.	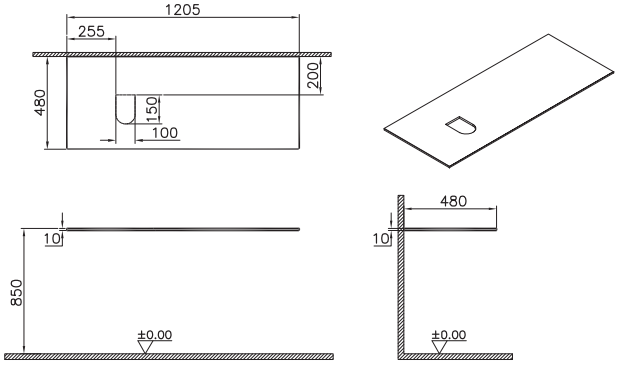

• GxDxY Genişlik, Derinlik, Yüksekliği ifade eder. • Tüm ürünlerin kesin ölçüleri için teknik çizimleri referans alınız. • Tüm mobilyalar 2 yıl garanti kapsamındadır.
• Eczacıbaşı Yapı Gereçleri San. ve Tic. A.Ş'nin ürünler ve teknik detaylarında değişiklik yapma hakkı saklıdır.

Origin

Ürün kodu	Ürün açıklamaları	Dış/İç malzeme
Bedelsiz montaj · Yerli Üretim	**Üst tezgah, sol sifon delikli, 120 cm** Tek armatür delikli	
65725	Beyaz cam	Cam/-
65726	Siyah cam	Cam/-
65727	Neolith	-/-
	GxDxY 121x48x1 cm 120 cm Origin sol sifon delikli çekmeceli tezgah ünitesi ile beraber sipariş verilmelidir. Neolith tezgahların kalınlıkları 1.2 cm'dir. Perakende satışlar bedelsiz montaj kapsamındadır. Proje satışlarında ise numune daire bedelsiz montaj kapsamındadır.	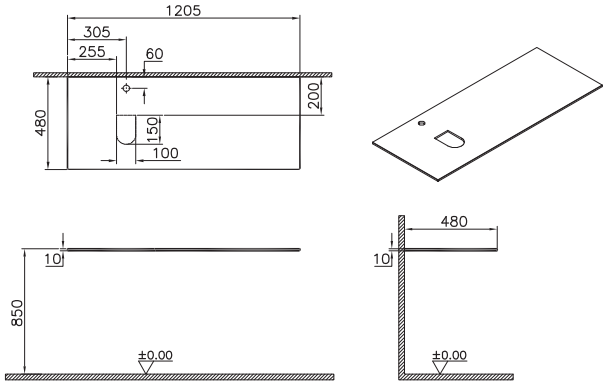
Bedelsiz montaj · Yerli Üretim	**Ahşap üst tezgah, sol sifon delikli, 120 cm**	
65863	Hareli siyah meşe	MDF üzeri PVC kaplama (termoform)
65864	Karaağaç	MDF üzeri PVC kaplama (termoform)
65926	Yatay meşe	MDF üzeri PVC kaplama (termoform)
	GxDxY 121x48x2 cm 120 cm Origin sol sifon delikli çekmeceli tezgah ünitesi ile beraber sipariş verilmelidir. Perakende satışlar bedelsiz montaj kapsamındadır. Proje satışlarında ise numune daire bedelsiz montaj kapsamındadır.	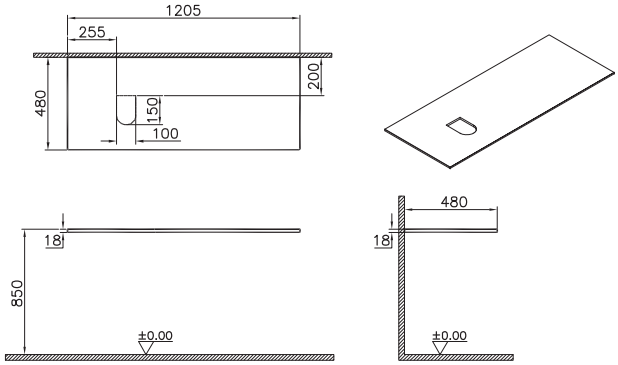

• GxDxY Genişlik, Derinlik, Yüksekliği ifade eder. • Tüm ürünlerin kesin ölçüleri için teknik çizimleri referans alınız. • Tüm mobilyalar 2 yıl garanti kapsamındadır.
• Eczacıbaşı Yapı Gereçleri San. ve Tic. A.Ş'nin ürünler ve teknik detaylarında değişiklik yapma hakkı saklıdır.

Origin

Ürün kodu	Ürün açıklamaları	Dış/İç malzeme
Bedelsiz montaj · YERLİ ÜRETİM	**Üst tezgah, sağ sifon delikli, 120 cm** Armatür deliksiz	
65728	Beyaz cam	Cam/-
65729	Siyah cam	Cam/-
65730	Neolith	-/-
	GxDxY 121x48x1 cm 120 cm Origin sağ sifon delikli çekmeceli tezgah ünitesi ile beraber sipariş verilmelidir. Neolith tezgahların kalınlıkları 1.2 cm'dir. Perakende satışlar bedelsiz montaj kapsamındadır. Proje satışlarında ise numune daire bedelsiz montaj kapsamındadır.	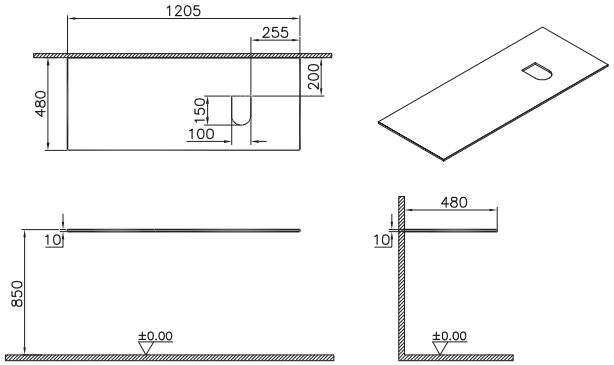
Bedelsiz montaj · YERLİ ÜRETİM	**Üst tezgah, sağ sifon delikli, 120 cm** Tek armatür delikli	
65731	Beyaz cam	Cam/-
65732	Siyah cam	Cam/-
65733	Neolith	-/-
	GxDxY 121x48x1 cm 120 cm Origin sağ sifon delikli çekmeceli tezgah ünitesi ile beraber sipariş verilmelidir. Neolith tezgahların kalınlıkları 1.2 cm'dir. Perakende satışlar bedelsiz montaj kapsamındadır. Proje satışlarında ise numune daire bedelsiz montaj kapsamındadır.	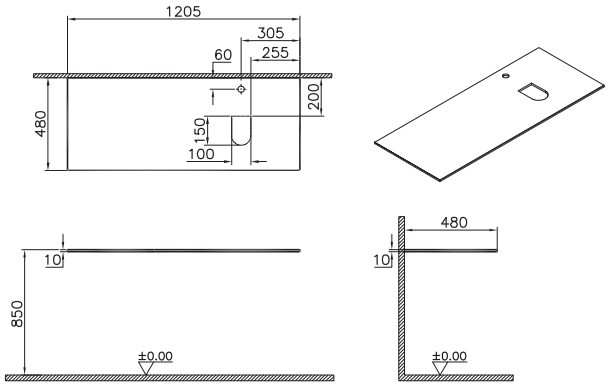

• GxDxY Genişlik, Derinlik, Yüksekliği ifade eder. • Tüm ürünlerin kesin ölçüleri için teknik çizimleri referans alınız. • Tüm mobilyalar 2 yıl garanti kapsamındadır.
• Eczacıbaşı Yapı Gereçleri San. ve Tic. A.Ş'nin ürünler ve teknik detaylarında değişiklik yapma hakkı saklıdır.

Origin

Ürün kodu	Ürün açıklamaları	Dış/İç malzeme
Bedelsiz montaj · YERLİ ÜRETİM	**Ahşap üst tezgah, sağ sifon delikli, 120 cm**	
65927	Hareli siyah meşe	MDF üzeri PVC kaplama (termoform)
65928	Karaağaç	MDF üzeri PVC kaplama (termoform)
65929	Yatay meşe	MDF üzeri PVC kaplama (termoform)
	GxDxY 121x48x2 cm 120 cm Origin sağ sifon delikli çekmeceli tezgah ünitesi ile beraber sipariş verilmelidir. Perakende satışlar bedelsiz montaj kapsamındadır. Proje satışlarında ise numune daire bedelsiz montaj kapsamındadır.	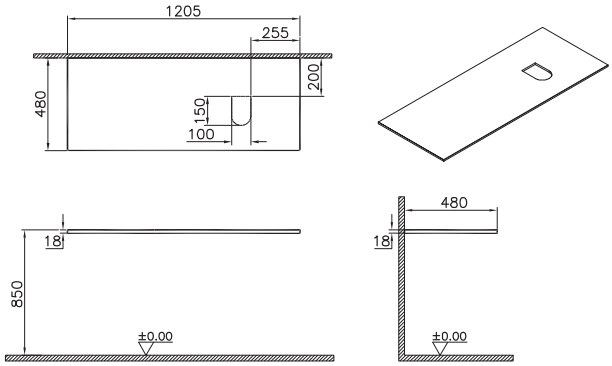
Bedelsiz montaj · YERLİ ÜRETİM	**Üst tezgah, orta sifon delikli, 120 cm** Armatür deliksiz	
65734	Beyaz cam	Cam/-
65735	Siyah cam	Cam/-
65736	Neolith	-/-
	GxDxY 121x48x1 cm 120 cm Origin orta sifon delikli çekmeceli tezgah ünitesi ile beraber sipariş verilmelidir. Neolith tezgahların kalınlıkları 1.2 cm'dir. Perakende satışlar bedelsiz montaj kapsamındadır. Proje satışlarında ise numune daire bedelsiz montaj kapsamındadır.	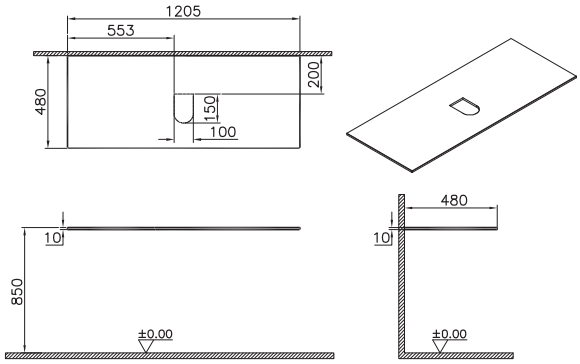

• GxDxY Genişlik, Derinlik, Yüksekliği ifade eder. • Tüm ürünlerin kesin ölçüleri için teknik çizimleri referans alınız. • Tüm mobilyalar 2 yıl garanti kapsamındadır.
• Eczacıbaşı Yapı Gereçleri San. ve Tic. A.Ş'nin ürünler ve teknik detaylarında değişiklik yapma hakkı saklıdır.

Origin

Ürün kodu	Ürün açıklamaları	Dış/İç malzeme
Bedelsiz montaj · Yerli Üretim	**Üst tezgah, orta sifon delikli, 120 cm** Tek armatür delikli	
65737	Beyaz cam	Cam/-
65738	Siyah cam	Cam/-
65739	Neolith	-/-
	GxDxY 121x48x1 cm 120 cm Origin orta sifon delikli çekmeceli tezgah ünitesi ile beraber sipariş verilmelidir. Neolith tezgahların kalınlıkları 1.2 cm'dir. Perakende satışlar bedelsiz montaj kapsamındadır. Proje satışlarında ise numune daire bedelsiz montaj kapsamındadır.	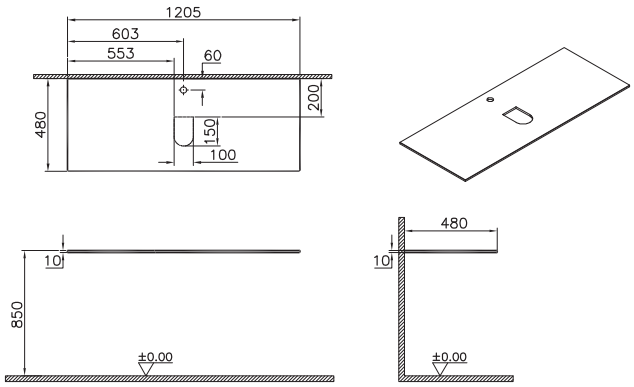
Bedelsiz montaj · Yerli Üretim	**Ahşap üst tezgah, orta sifon delikli, 120 cm**	
65930	Hareli siyah meşe	MDF üzeri PVC kaplama (termoform)
65931	Karaağaç	MDF üzeri PVC kaplama (termoform)
65932	Yatay meşe	MDF üzeri PVC kaplama (termoform)
	GxDxY 121x48x2 cm 120 cm Origin orta sifon delikli çekmeceli tezgah ünitesi ile beraber sipariş verilmelidir Perakende satışlar bedelsiz montaj kapsamındadır. Proje satışlarında ise numune daire bedelsiz montaj kapsamındadır.	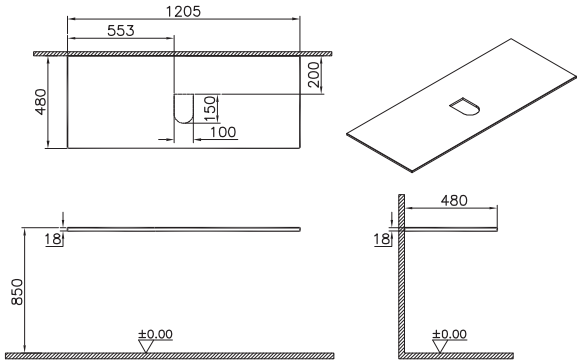

• GxDxY Genişlik, Derinlik, Yüksekliği ifade eder. • Tüm ürünlerin kesin ölçüleri için teknik çizimleri referans alınız. • Tüm mobilyalar 2 yıl garanti kapsamındadır.
• Eczacıbaşı Yapı Gereçleri San. ve Tic. A.Ş'nin ürünler ve teknik detaylarında değişiklik yapma hakkı saklıdır.

Origin

Ürün kodu	Ürün açıklamaları	Dış/İç malzeme
Bedelsiz montaj · Yerli Üretim	**Üst tezgah, sağ sifon delikli, 150 cm** Armatür deliksiz	
65763	Beyaz cam	Cam/-
65746	Siyah cam	Cam/-
65747	Neolith	-/-
	GxDxY 151x48x1 cm 150 cm Origin sağ sifon delikli çekmeceli tezgah ünitesi ile beraber sipariş verilmelidir. Neolith tezgahların kalınlıkları 1.2 cm'dir. Perakende satışlar bedelsiz montaj kapsamındadır. Proje satışlarında ise numune daire bedelsiz montaj kapsamındadır.	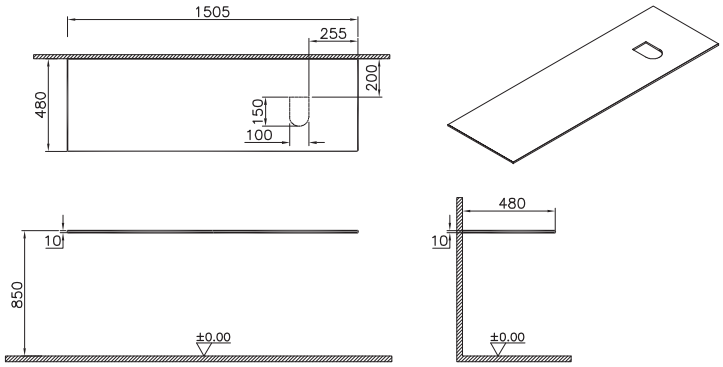
Bedelsiz montaj · Yerli Üretim	**Üst tezgah, sağ sifon delikli, 150 cm** Tek armatür delikli	
65748	Beyaz cam	Cam/-
65749	Siyah cam	Cam/-
65750	Neolith	-/-
	GxDxY 151x48x1 150 cm Origin sağ sifon delikli çekmeceli tezgah ünitesi ile beraber sipariş verilmelidir. Neolith tezgahların kalınlıkları 1.2 cm'dir. Perakende satışlar bedelsiz montaj kapsamındadır. Proje satışlarında ise numune daire bedelsiz montaj kapsamındadır.	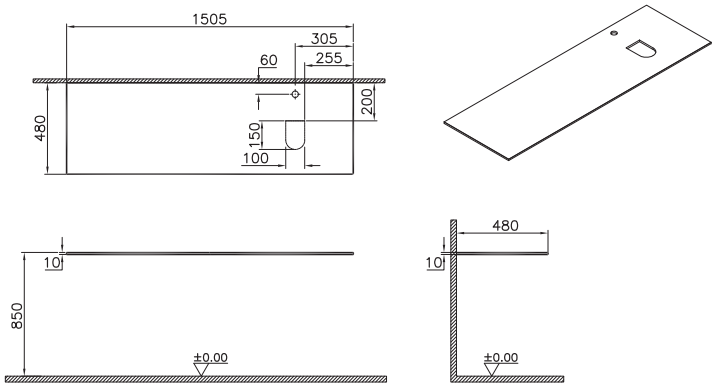

• GxDxY Genişlik, Derinlik, Yüksekliği ifade eder. • Tüm ürünlerin kesin ölçüleri için teknik çizimleri referans alınız. • Tüm mobilyalar 2 yıl garanti kapsamındadır.
• Eczacıbaşı Yapı Gereçleri San. ve Tic. A.Ş'nin ürünler ve teknik detaylarında değişiklik yapma hakkı saklıdır.

VitrA

Origin

Ürün kodu	Ürün açıklamaları	Dış/İç malzeme
Bedelsiz montaj / YERLİ ÜRETİM	**Ahşap üst tezgah, sağ sifon delikli, 150 cm**	
65936	Hareli siyah meşe	MDF üzeri PVC kaplama (termoform)
65937	Karaağaç	MDF üzeri PVC kaplama (termoform)
65938	Yatay meşe	MDF üzeri PVC kaplama (termoform)
	GxDxY 151x48x2 cm 150 cm Origin sağ sifon delikli çekmeceli tezgah ünitesi ile beraber sipariş verilmelidir. Perakende satışlar bedelsiz montaj kapsamındadır. Proje satışlarında ise numune daire bedelsiz montaj kapsamındadır.	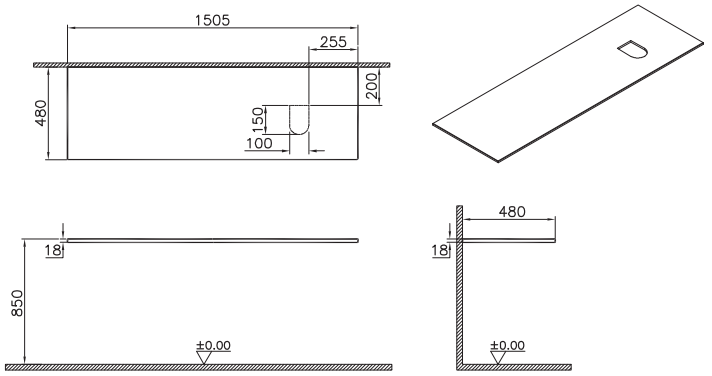
Bedelsiz montaj / YERLİ ÜRETİM	**Üst tezgah, çift sifon delikli, 150 cm** Armatür deliksiz	
65751	Beyaz cam	Cam/-
65752	Siyah cam	Cam/-
65753	Neolith	-/-
	GxDxY 151x48x1 cm 150 cm Origin çift sifon delikli çekmeceli tezgah ünitesi ile beraber sipariş verilmelidir. Neolith tezgahların kalınlıkları 1.2 cm'dir. Perakende satışlar bedelsiz montaj kapsamındadır. Proje satışlarında ise numune daire bedelsiz montaj kapsamındadır.	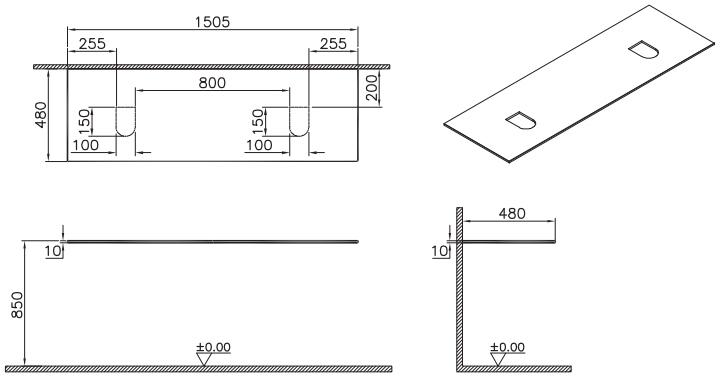

• GxDxY Genişlik, Derinlik, Yüksekliği ifade eder. • Tüm ürünlerin kesin ölçüleri için teknik çizimleri referans alınız. • Tüm mobilyalar 2 yıl garanti kapsamındadır.
• Eczacıbaşı Yapı Gereçleri San. ve Tic. A.Ş'nin ürünler ve teknik detaylarında değişiklik yapma hakkı saklıdır.

Origin

Ürün kodu	Ürün açıklamaları	Dış/İç malzeme
Bedelsiz montaj · Yerli üretim	**Üst tezgah, çift sifon delikli, 150 cm** Çift armatür delikli	
65754	Beyaz cam	Cam/-
65755	Siyah cam	Cam/-
65756	Neolith	-/-
	GxDxY 151x48x1 cm 150 cm Origin çift sifon delikli çekmeceli tezgah ünitesi ile beraber sipariş verilmelidir. Neolith tezgahların kalınlıkları 1.2 cm'dir. Perakende satışlar bedelsiz montaj kapsamındadır. Proje satışlarında ise numune daire bedelsiz montaj kapsamındadır.	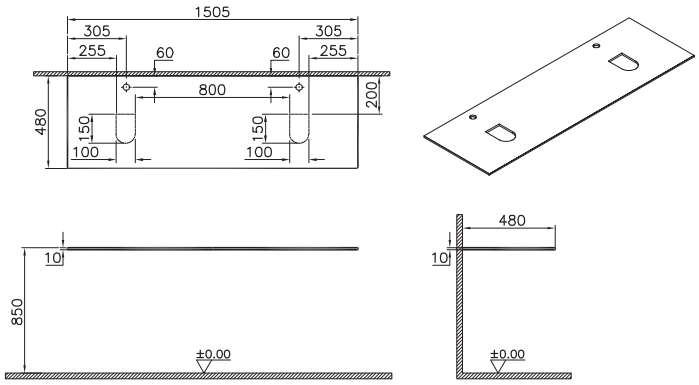
Bedelsiz montaj · Yerli üretim	**Ahşap üst tezgah, çift sifon delikli, 150 cm**	
65939	Hareli siyah meşe	MDF üzeri PVC kaplama (termoform)
65940	Karaağaç	MDF üzeri PVC kaplama (termoform)
65941	Yatay meşe	MDF üzeri PVC kaplama (termoform)
	GxDxY 151x48x2 cm 150 cm Origin çift sifon delikli çekmeceli tezgah ünitesi ile beraber sipariş verilmelidir. Perakende satışlar bedelsiz montaj kapsamındadır. Proje satışlarında ise numune daire bedelsiz montaj kapsamındadır.	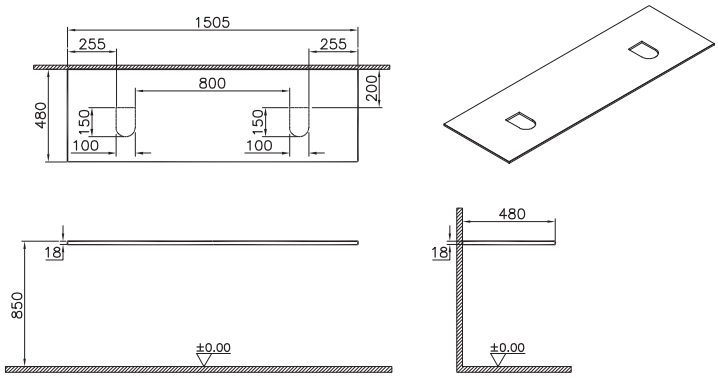

• GxDxY Genişlik, Derinlik, Yüksekliği ifade eder. • Tüm ürünlerin kesin ölçüleri için teknik çizimleri referans alınız. • Tüm mobilyalar 2 yıl garanti kapsamındadır.
• Eczacıbaşı Yapı Gereçleri San. ve Tic. A.Ş'nin ürünler ve teknik detaylarında değişiklik yapma hakkı saklıdır.

Origin

Ürün kodu	Ürün açıklamaları	Dış/İç malzeme
Bedelsiz montaj · Yerli Üretim	**Üst tezgah, sifon deliksiz, 30 cm** Armatür deliksiz	
66978	Beyaz cam	Cam/-
66980	Siyah cam	Cam/-
66979	Neolith	Neolith/-
	GxDxY 31x24x1 cm 30 cm Origin çekmeceli orta ünite ile beraber sipariş verilmelidir. Neolith tezgahların kalınlıkları 1.2 cm'dir. Perakende satışlar bedelsiz montaj kapsamındadır. Proje satışlarında ise numune daire bedelsiz montaj kapsamındadır.	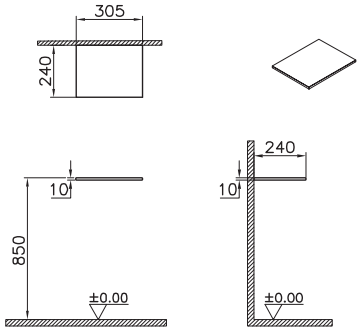
Bedelsiz montaj · Yerli Üretim	**Üst tezgah, sifon deliksiz, 60 cm** Armatür deliksiz	
65757	Beyaz cam	Cam/-
65758	Siyah cam	Cam/-
65759	Neolith	-/-
	GxDxY 61x48x1 cm 60 cm Origin çekmeceli orta ünite ile beraber sipariş verilmelidir. Neolith tezgahların kalınlıkları 1.2 cm'dir. Perakende satışlar bedelsiz montaj kapsamındadır. Proje satışlarında ise numune daire bedelsiz montaj kapsamındadır.	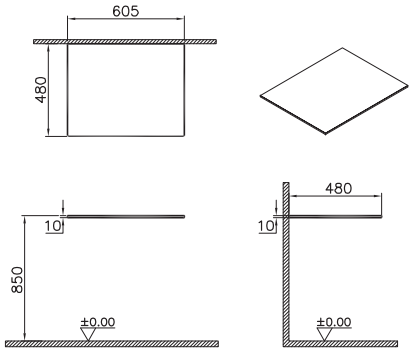

• GxDxY Genişlik, Derinlik, Yüksekliği ifade eder. • Tüm ürünlerin kesin ölçüleri için teknik çizimleri referans alınız. • Tüm mobilyalar 2 yıl garanti kapsamındadır.
• Eczacıbaşı Yapı Gereçleri San. ve Tic. A.Ş'nin ürünler ve teknik detaylarında değişiklik yapma hakkı saklıdır.

Origin

Ürün kodu	Ürün açıklamaları	Dış/İç malzeme
Bedelsiz montaj · Yerli Üretim	**Ahşap üst tezgah, sifon deliksiz, 60 cm** Armatür deliksiz	
65942	Hareli siyah meşe	MDF üzeri PVC kaplama (termoform)
65943	Karaağaç	MDF üzeri PVC kaplama (termoform)
65944	Yatay meşe	MDF üzeri PVC kaplama (termoform)
	GxDxY 61x48x2 cm 60 cm Origin çekmeceli orta ünite ile beraber sipariş verilmelidir. Perakende satışlar bedelsiz montaj kapsamındadır. Proje satışlarında ise numune daire bedelsiz montaj kapsamındadır.	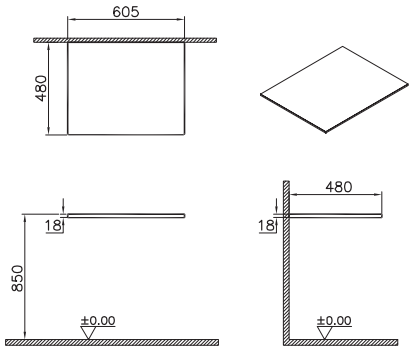
Bedelsiz montaj · Yerli Üretim	**Üst tezgah, sifon deliksiz, 90 cm** Armatür deliksiz	
65760	Beyaz cam	Cam/-
65761	Siyah cam	Cam/-
65762	Neolith	-/-
	GxDxY 91x48x1 cm 90 cm Origin çekmeceli orta ünite ile beraber sipariş verilmelidir. Neolith tezgahların kalınlıkları 1.2 cm'dir. Perakende satışlar bedelsiz montaj kapsamındadır. Proje satışlarında ise numune daire bedelsiz montaj kapsamındadır.	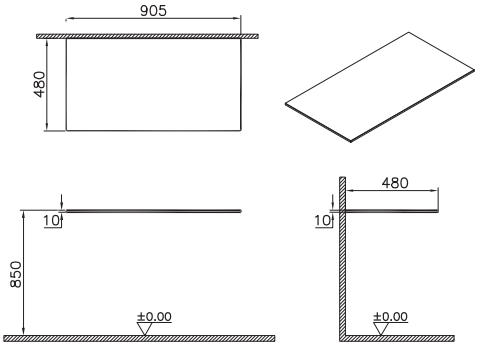

• GxDxY Genişlik, Derinlik, Yüksekliği ifade eder. • Tüm ürünlerin kesin ölçüleri için teknik çizimleri referans alınız. • Tüm mobilyalar 2 yıl garanti kapsamındadır.
• Eczacıbaşı Yapı Gereçleri San. ve Tic. A.Ş'nin ürünler ve teknik detaylarında değişiklik yapma hakkı saklıdır.

Origin

Ürün kodu	Ürün açıklamaları	Dış/İç malzeme
Bedelsiz montaj · Yerli Üretim	**Ahşap üst tezgah, sifon deliksiz, 90 cm** Armatür deliksiz	
65945	Hareli siyah meşe	MDF üzeri PVC kaplama (termoform)
65946	Karaağaç	MDF üzeri PVC kaplama (termoform)
65947	Yatay meşe	MDF üzeri PVC kaplama (termoform)
	GxDxY 91x48x2 cm 90 cm Origin çekmeceli orta ünite ile beraber sipariş verilmelidir. Perakende satışlar bedelsiz montaj kapsamındadır. Proje satışlarında ise numune daire bedelsiz montaj kapsamındadır.	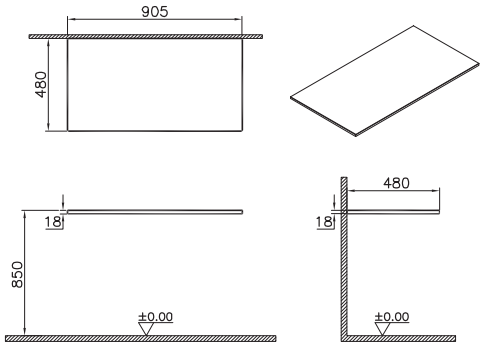
Bedelsiz montaj · Yerli Üretim	**Üst tezgah, sifon deliksiz, 120 cm** Armatür deliksiz	
66975	Beyaz cam	Cam/-
66977	Siyah cam	Cam/-
66976	Neolith	Neolith/-
	GxDxY 121x48x1 cm 120 cm Origin çekmeceli orta ünite ile beraber sipariş verilmelidir. Neolith tezgahların kalınlıkları 1.2 cm'dir. Perakende satışlar bedelsiz montaj kapsamındadır. Proje satışlarında ise numune daire bedelsiz montaj kapsamındadır.	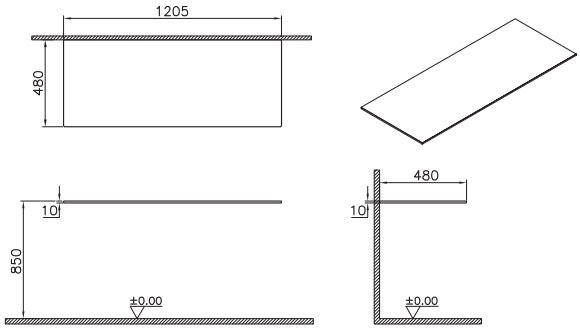

• GxDxY Genişlik, Derinlik, Yüksekliği ifade eder. • Tüm ürünlerin kesin ölçüleri için teknik çizimleri referans alınız. • Tüm mobilyalar 2 yıl garanti kapsamındadır.
• Eczacıbaşı Yapı Gereçleri San. ve Tic. A.Ş'nin ürünler ve teknik detaylarında değişiklik yapma hakkı saklıdır.

Equal

PVC kaplama (termoform)

Hareli siyah meşe

Karaağaç

Beton

Armatür LED aydınlatma

Yavaş kapanır

Tam açılır

Equal

Ürün kodu	Ürün açıklamaları	Dış/İç malzeme
Bedelsiz montaj · Yerli Üretim	**Lavabo dolabı, 100 cm, asimetrik lavabolu, çekmeceli** Tek armatür delikli	
66522 ⊕	Hareli siyah meşe	MDF üzeri PVC kaplama (termoform)
66523 ⊕	Karaağaç	MDF üzeri PVC kaplama (termoform)
	GxDxY 104x52x86 cm 7243B403-0001 kodlu Equal lavabo dahildir. Sifon alt grubu ve süzgeç ürüne dahil değildir. Ayrıca sipariş edilmelidir. A45123 ile kullanılması önerilir. Perakende satışlar bedelsiz montaj kapsamındadır. Proje satışlarında ise numune daire bedelsiz montaj kapsamındadır.	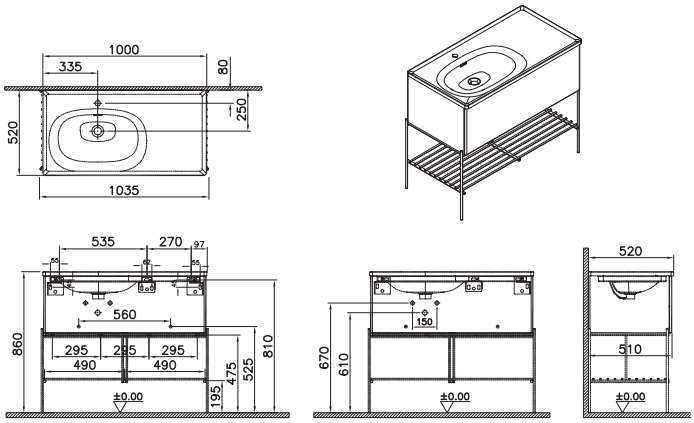
Bedelsiz montaj · Yerli Üretim	**Lavabo dolabı, 100 cm, asimetrik gri lavabolu, çekmeceli** Tek armatür delikli	
66524	Hareli siyah meşe	MDF üzeri PVC kaplama (termoform)
66525	Karaağaç	MDF üzeri PVC kaplama (termoform)
	GxDxY 104x52x86 cm 7243B476-0001 kodlu Equal gri lavabo dahildir. Sifon alt grubu ve süzgeç ürüne dahil değildir. Ayrıca sipariş edilmelidir. A45123 ile kullanılması önerilir. Perakende satışlar bedelsiz montaj kapsamındadır. Proje satışlarında ise numune daire bedelsiz montaj kapsamındadır.	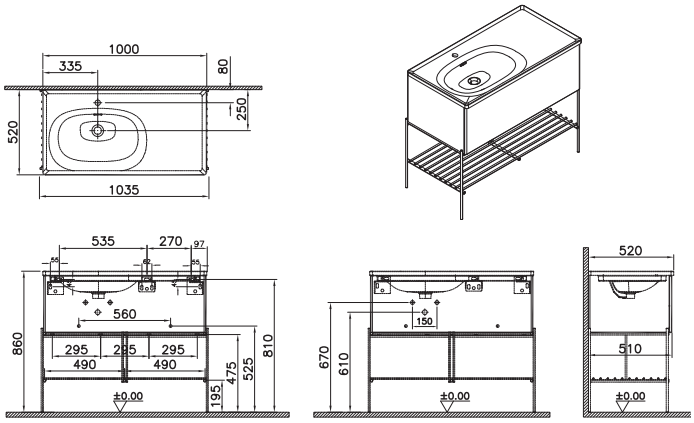

• GxDxY Genişlik, Derinlik, Yüksekliği ifade eder. • Lavabo ve armatür fiyata dahil değildir. • Tüm mobilyalar 2 yıl garanti kapsamındadır.
• Tüm ürünlerin kesin ölçüleri için teknik çizimleri referans alınız. • Eczacıbaşı Yapı Gereçleri San. ve Tic. A.Ş'nin ürünler ve teknik detaylarında değişiklik yapma hakkı saklıdır.

Equal

Ürün kodu	Ürün açıklamaları	Dış/İç malzeme
Bedelsiz montaj · Yerli Üretim	**Lavabo Dolabı, 130 cm, çift hazneli lavabolu, 2 çekmeceli, metal ayaklı** Çift armatür delikli	
66526	Hareli siyah meşe	MDF üzeri PVC kaplama (termoform)
66527	Karaağaç	MDF üzeri PVC kaplama (termoform)
	GxDxY 134x52x86 cm 7244B403-0001 kodlu Equal lavabo dahildir. Sifon alt grubu ve süzgeç ürüne dahil değildir. Ayrıca sipariş edilmelidir. A45123 ile kullanılması önerilir. Perakende satışlar bedelsiz montaj kapsamındadır. Proje satışlarında ise numune daire bedelsiz montaj kapsamındadır.	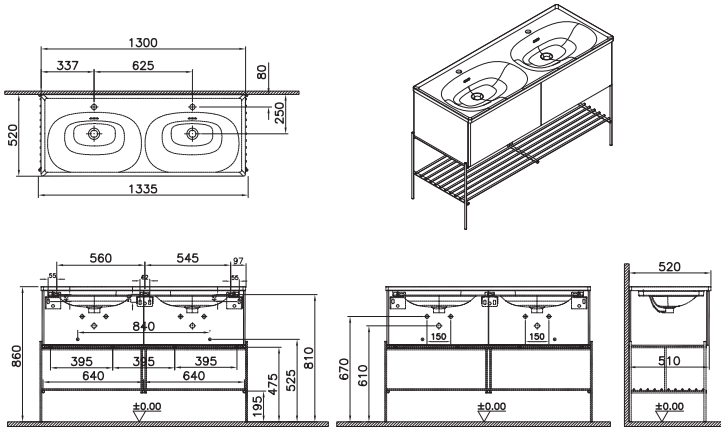
Bedelsiz montaj · Yerli Üretim	**Lavabo dolabı, 130 cm, çift hazneli gri lavabolu, metal ayaklı** Çift armatür delikli	
66528	Hareli siyah meşe	MDF üzeri PVC kaplama (termoform)
66529	Karaağaç	MDF üzeri PVC kaplama (termoform)
	GxDxY 134x52x86 cm 7244B476-0001 kodlu Equal gri lavabo dahildir. Sifon alt grubu ve süzgeç ürüne dahil değildir. Ayrıca sipariş edilmelidir. A45123 ile kullanılması önerilir. Perakende satışlar bedelsiz montaj kapsamındadır. Proje satışlarında ise numune daire bedelsiz montaj kapsamındadır.	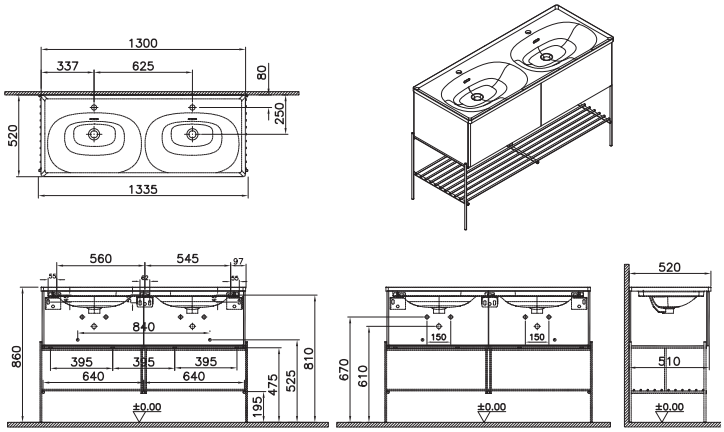

• GxDxY Genişlik, Derinlik, Yüksekliği ifade eder. • Lavabo ve armatür fiyata dahil değildir. • Tüm mobilyalar 2 yıl garanti kapsamındadır.
• Tüm ürünlerin kesin ölçüleri için teknik çizimleri referans alınız. • Eczacıbaşı Yapı Gereçleri San. ve Tic. A.Ş'nin ürünler ve teknik detaylarında değişiklik yapma hakkı saklıdır.

Equal

Ürün kodu	Ürün açıklamaları	Dış/İç malzeme
Bedelsiz montaj · Yerli Üretim	**Lavabo ünitesi, 40 cm, havluluklu** Tek armatür delikli	
64079 ◆ ⊕	Havluluklu, beyaz lavabolu	-/-
66051	Havluluklu, gri lavabolu	-/-
	GxDxY 47x46x21 cm 7240B403-0001 kodlu Equal lavabo dahildir. Sifon alt grubu ve süzgeç ürüne dahil değildir. Ayrıca sipariş edilmelidir. A45123 ile kullanılması önerilir. Perakende satışlar bedelsiz montaj kapsamındadır. Proje satışlarında ise numune daire bedelsiz montaj kapsamındadır.	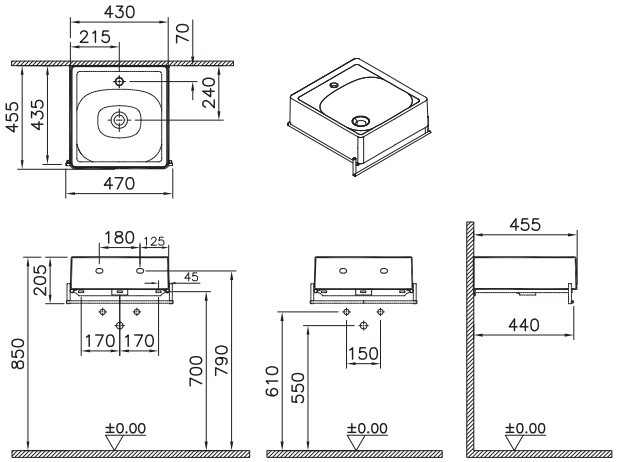
Bedelsiz montaj · Yerli Üretim	**Lavabo ünitesi, 60 cm, havluluklu** Tek armatür delikli	
64081 ⊕	Havluluklu, beyaz lavabolu	-/-
66052	Havluluklu, gri lavabolu	-/-
	GxDxY 64x46x21 cm 7241B403-0001 kodlu Equal lavabo dahildir. Sifon alt grubu ve süzgeç ürüne dahil değildir. Ayrıca sipariş edilmelidir. A45123 ile kullanılması önerilir. Perakende satışlar bedelsiz montaj kapsamındadır. Proje satışlarında ise numune daire bedelsiz montaj kapsamındadır.	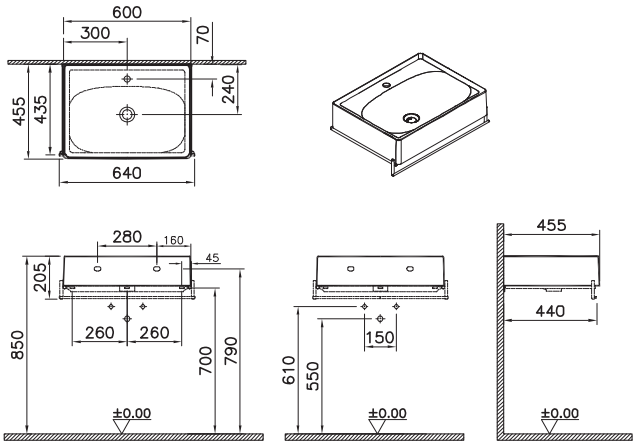

• GxDxY Genişlik, Derinlik, Yüksekliği ifade eder. • Lavabo ve armatür fiyata dahil değildir. • Tüm mobilyalar 2 yıl garanti kapsamındadır.
• Tüm ürünlerin kesin ölçüleri için teknik çizimleri referans alınız. • Eczacıbaşı Yapı Gereçleri San. ve Tic. A.Ş'nin ürünler ve teknik detaylarında değişiklik yapma hakkı saklıdır.

Equal

Ürün kodu	Ürün açıklamaları	Dış/İç malzeme
Bedelsiz montaj · Yerli Üretim	**Lavabo ünitesi, 60 cm, raflı** Tek armatür delikli	
64082 ◆ ⊕	Raflı, beyaz lavabolu	-/-
66053	Raflı, gri lavabolu	-/-
	GxDxY 64x46x51 cm 7241B403-0001 kodlu Equal lavabo dahildir. Sifon alt grubu ve süzgeç ürüne dahil değildir. Ayrıca sipariş edilmelidir. A45123 ile kullanılması önerilir. Perakende satışlar bedelsiz montaj kapsamındadır. Proje satışlarında ise numune daire bedelsiz montaj kapsamındadır.	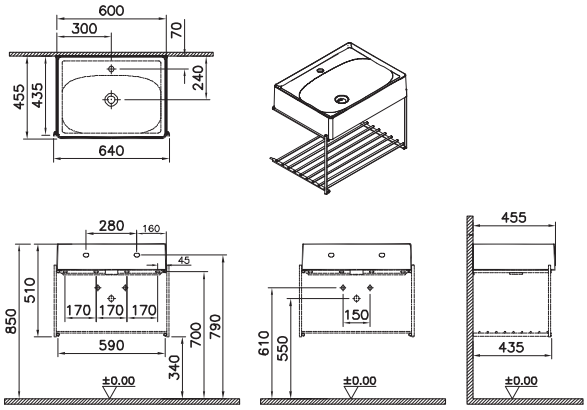
Bedelsiz montaj · Yerli Üretim	**Lavabo ünitesi, 80 cm, havluluklu** Tek armatür delikli	
64083 ⊕	Havluluklu, beyaz lavabolu	-/-
66054	Havluluklu, gri lavabolu	-/-
	GxDxY 84x46x21 cm 7242B403-0001 kodlu Equal lavabo dahildir. Sifon alt grubu ve süzgeç ürüne dahil değildir. Ayrıca sipariş edilmelidir. A45123 ile kullanılması önerilir. Perakende satışlar bedelsiz montaj kapsamındadır. Proje satışlarında ise numune daire bedelsiz montaj kapsamındadır.	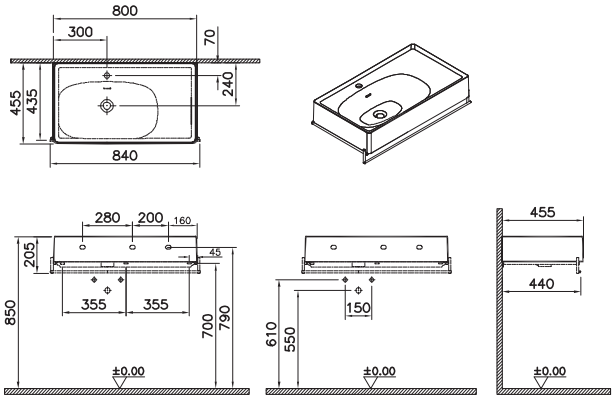

• GxDxY Genişlik, Derinlik, Yüksekliği ifade eder. • Lavabo ve armatür fiyata dahil değildir. • Tüm mobilyalar 2 yıl garanti kapsamındadır.
• Tüm ürünlerin kesin ölçüleri için teknik çizimleri referans alınız. • Eczacıbaşı Yapı Gereçleri San. ve Tic. A.Ş'nin ürünler ve teknik detaylarında değişiklik yapma hakkı saklıdır.

Equal

Ürün kodu	Ürün açıklamaları	Dış/İç malzeme
Bedelsiz montaj · Yerli üretim	**Lavabo ünitesi, 80 cm, raflı** Tek armatür delikli	
64084	Raflı, beyaz lavabolu	-/-
66055	Raflı, gri lavabolu	-/-
	GxDxY 84x46x51 cm 7242B403-0001 kodlu Equal lavabo dahildir. Sifon alt grubu ve süzgeç ürüne dahil değildir. Ayrıca sipariş edilmelidir. A45123 ile kullanılması önerilir. Perakende satışlar bedelsiz montaj kapsamındadır. Proje satışlarında ise numune daire bedelsiz montaj kapsamındadır.	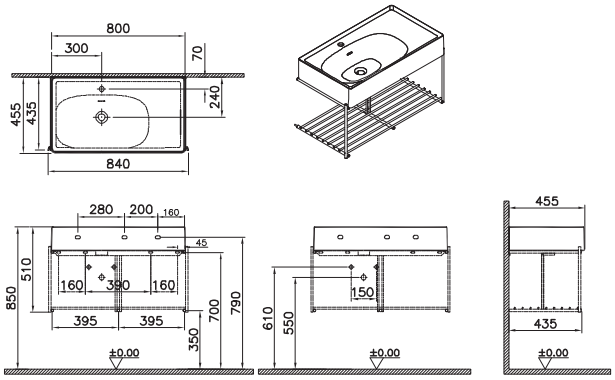
Bedelsiz montaj · Yerli üretim	**Lavabo ünitesi, 100 cm, asimetrik lavabolu** Tek armatür delikli	
64085	Hareli siyah meşe Beyaz lavabolu	MDF üzeri PVC kaplama (termoform)
66056	Hareli siyah meşe Gri lavabolu	MDF üzeri PVC kaplama (termoform)
64086	Karaağaç Beyaz lavabolu	MDF üzeri PVC kaplama (termoform)
66057	Karaağaç Gri lavabolu	MDF üzeri PVC kaplama (termoform)
66040	Beton Beyaz lavabolu	MDF üzeri PVC kaplama (termoform)
	GxDxY 100x52x15 cm 7243B403-0001 kodlu Equal lavabo dahildir. Sifon alt grubu ve süzgeç ürüne dahil değildir. Ayrıca sipariş edilmelidir. A45123 ile kullanılması önerilir. Perakende satışlar bedelsiz montaj kapsamındadır. Proje satışlarında ise numune daire bedelsiz montaj kapsamındadır.	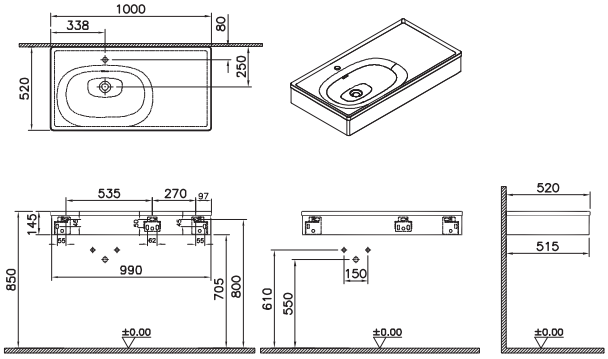

• GxDxY Genişlik, Derinlik, Yüksekliği ifade eder. • Lavabo ve armatür fiyata dahil değildir. • Tüm mobilyalar 2 yıl garanti kapsamındadır.
• Tüm ürünlerin kesin ölçüleri için teknik çizimleri referans alınız. • Eczacıbaşı Yapı Gereçleri San. ve Tic. A.Ş'nin ürünler ve teknik detaylarında değişiklik yapma hakkı saklıdır.

VitrA

Equal

Ürün kodu	Ürün açıklamaları	Dış/İç malzeme
Bedelsiz montaj / YERLİ ÜRETİM	**Lavabo ünitesi, 100 cm, asimetrik lavabolu, havluluklu** Tek armatür delikli	
64088 ◆	Hareli siyah meşe Beyaz lavabolu	MDF üzeri PVC kaplama (termoform)
66058	Hareli siyah meşe Gri lavabolu	MDF üzeri PVC kaplama (termoform)
64089	Karaağaç Beyaz lavabolu	MDF üzeri PVC kaplama (termoform)
66059	Karaağaç Gri lavabolu	MDF üzeri PVC kaplama (termoform)
66041	Beton Beyaz lavabolu	MDF üzeri PVC kaplama (termoform)
	GxDxY 103x52x21 cm 7243B403-0001 kodlu Equal lavabo dahildir. Sifon alt grubu ve süzgeç ürüne dahil değildir. Ayrıca sipariş edilmelidir. A45123 ile kullanılması önerilir. Perakende satışlar bedelsiz montaj kapsamındadır. Proje satışlarında ise numune daire bedelsiz montaj kapsamındadır.	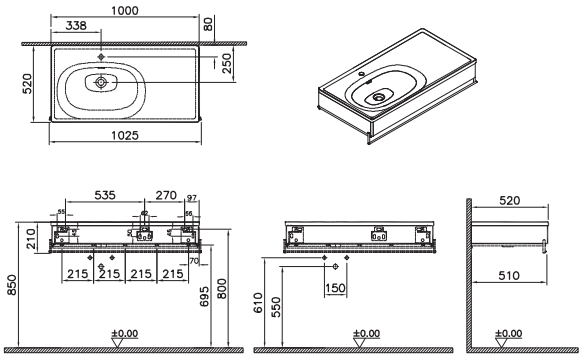
Bedelsiz montaj / YERLİ ÜRETİM	**Lavabo ünitesi, 100 cm, asimetrik lavabolu, raflı** Tek armatür delikli	
64091	Hareli siyah meşe Beyaz lavabolu	MDF üzeri PVC kaplama (termoform)
66060	Hareli siyah meşe Gri lavabolu	MDF üzeri PVC kaplama (termoform)
64092	Karaağaç Beyaz lavabolu	MDF üzeri PVC kaplama (termoform)
66061	Karaağaç Gri lavabolu	MDF üzeri PVC kaplama (termoform)
66042	Beton Beyaz lavabolu	MDF üzeri PVC kaplama (termoform)
	GxDxY 103x52x48 cm 7243B403-0001 kodlu Equal lavabo dahildir. Sifon alt grubu ve süzgeç ürüne dahil değildir. Ayrıca sipariş edilmelidir. A45123 ile kullanılması önerilir. Perakende satışlar bedelsiz montaj kapsamındadır. Proje satışlarında ise numune daire bedelsiz montaj kapsamındadır.	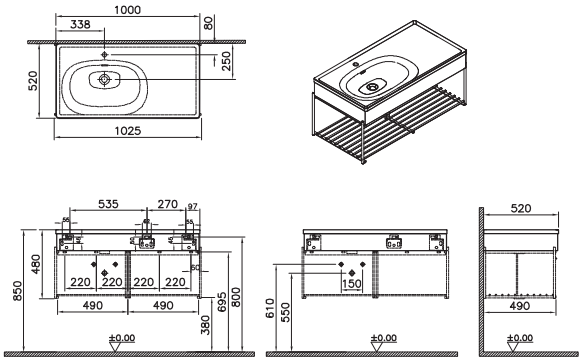

• GxDxY Genişlik, Derinlik, Yüksekliği ifade eder. • Lavabo ve armatür fiyata dahil değildir. • Tüm mobilyalar 2 yıl garanti kapsamındadır.
• Tüm ürünlerin kesin ölçüleri için teknik çizimleri referans alınız. • Eczacıbaşı Yapı Gereçleri San. ve Tic. A.Ş'nin ürünler ve teknik detaylarında değişiklik yapma hakkı saklıdır.

Equal

Ürün kodu	Ürün açıklamaları	Dış/İç malzeme
Bedelsiz montaj · Yerli üretim	**Lavabo ünitesi, 130 cm, çift hazneli lavabolu** Çift armatür delikli	
64094	Hareli siyah meşe Beyaz lavabolu	MDF üzeri PVC kaplama (termoform)
66062	Hareli siyah meşe Gri lavabolu	MDF üzeri PVC kaplama (termoform)
64095	Karaağaç Beyaz lavabolu	MDF üzeri PVC kaplama (termoform)
66063	Karaağaç Gri lavabolu	MDF üzeri PVC kaplama (termoform)
66043	Beton Beyaz lavabolu	MDF üzeri PVC kaplama (termoform)
	GxDxY 130x52x15 cm 7244B403-0001 kodlu Equal lavabo dahildir. Sifon alt grubu ve süzgeç ürüne dahil değildir. Ayrıca sipariş edilmelidir. A45123 ile kullanılması önerilir. Perakende satışlar bedelsiz montaj kapsamındadır. Proje satışlarında ise numune daire bedelsiz montaj kapsamındadır.	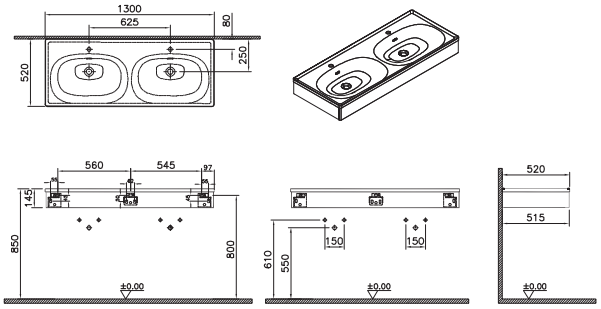
Bedelsiz montaj · Yerli üretim	**Lavabo ünitesi, 130 cm, çift hazneli lavabolu, havluluklu** Çift armatür delikli	
64097	Hareli siyah meşe Beyaz lavabolu	MDF üzeri PVC kaplama (termoform)
66064	Hareli siyah meşe Gri lavabolu	MDF üzeri PVC kaplama (termoform)
64098	Karaağaç Beyaz lavabolu	MDF üzeri PVC kaplama (termoform)
66065	Karaağaç Gri lavabolu	MDF üzeri PVC kaplama (termoform)
66044	Beton Beyaz lavabolu	MDF üzeri PVC kaplama (termoform)
	GxDxY 133x52x21 cm 7244B403-0001 kodlu Equal lavabo dahildir. Sifon alt grubu ve süzgeç ürüne dahil değildir. Ayrıca sipariş edilmelidir. A45123 ile kullanılması önerilir. Perakende satışlar bedelsiz montaj kapsamındadır. Proje satışlarında ise numune daire bedelsiz montaj kapsamındadır.	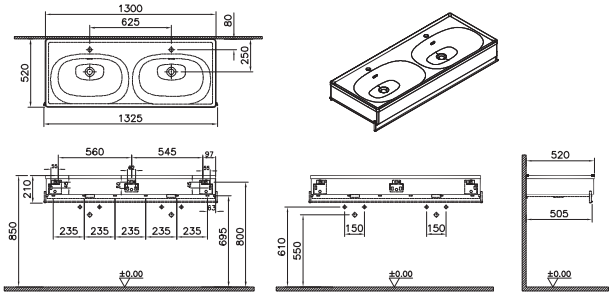

• GxDxY Genişlik, Derinlik, Yüksekliği ifade eder. • Lavabo ve armatür fiyata dahil değildir. • Tüm mobilyalar 2 yıl garanti kapsamındadır.
• Tüm ürünlerin kesin ölçüleri için teknik çizimleri referans alınız. • Eczacıbaşı Yapı Gereçleri San. ve Tic. A.Ş'nin ürünler ve teknik detaylarında değişiklik yapma hakkı saklıdır.

VitrA

Equal

Ürün kodu	Ürün açıklamaları	Dış/İç malzeme
Bedelsiz montaj / YERLİ ÜRETİM	**Lavabo ünitesi, 130 cm, çift hazneli lavabolu, raflı** Çift armatür delikli	
64100	Hareli siyah meşe Beyaz lavabolu	MDF üzeri PVC kaplama (termoform)
66066	Hareli siyah meşe Gri lavabolu	MDF üzeri PVC kaplama (termoform)
64101	Karaağaç Beyaz lavabolu	MDF üzeri PVC kaplama (termoform)
66067	Karaağaç Gri lavabolu	MDF üzeri PVC kaplama (termoform)
66045	Beton Beyaz lavabolu	MDF üzeri PVC kaplama (termoform)

GxDxY 133x52x48 cm

7244B403-0001 kodlu Equal lavabo dahildir.

Sifon alt grubu ve süzgeç ürüne dahil değildir. Ayrıca sipariş edilmelidir. A45123 ile kullanılması önerilir.

Perakende satışlar bedelsiz montaj kapsamındadır. Proje satışlarında ise numune daire bedelsiz montaj kapsamındadır.

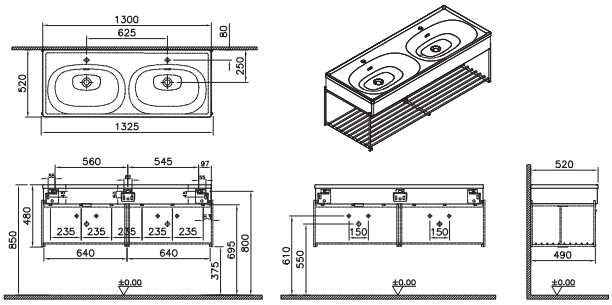

Bedelsiz montaj / YERLİ ÜRETİM	**Aydınlatmalı düz ayna**	
64103 ◆	43 cm	-/-
64104 ◆ ⊕	60 cm	-/-
64105 ⊕	80 cm	-/-

DxY 4x138 cm

3000K ve IP44, armatür LED aydınlatma bulunur. G sınıfı enerji verimliliğine sahiptir

Ürünler demonte olarak sevk edilmektedir.

Perakende satışlar bedelsiz montaj kapsamındadır. Proje satışlarında ise numune daire bedelsiz montaj kapsamındadır.

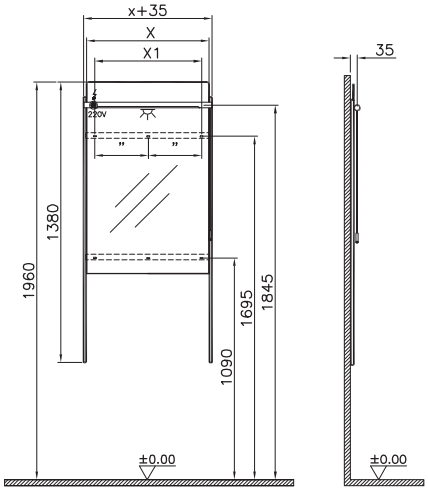

KOD	X (mm)	X1 (mm)
64103	430	355
64104	600	530
64105	800	630

• GxDxY Genişlik, Derinlik, Yüksekliği ifade eder. • Lavabo ve armatür fiyata dahil değildir. • Tüm mobilyalar 2 yıl garanti kapsamındadır.
• Tüm ürünlerin kesin ölçüleri için teknik çizimleri referans alınız. • Eczacıbaşı Yapı Gereçleri San. ve Tic. A.Ş'nin ürünler ve teknik detaylarında değişiklik yapma hakkı saklıdır.

VitrA

Equal

Ürün kodu	Ürün açıklamaları	Dış/İç malzeme
Bedelsiz montaj / YERLİ ÜRETİM	**Boy dolabı, 70 cm, metal ayaklı**	
66530 ⊕	Hareli siyah meşe	MDF üzeri PVC kaplama (termoform)
66531 ⊕	Karaağaç	MDF üzeri PVC kaplama (termoform)
	GxDxY 74x28x141 cm Ürünler duvara asılmalı ve metal ayaklarıyla beraber kullanılmalıdır. Perakende satışlar bedelsiz montaj kapsamındadır. Proje satışlarında ise numune daire bedelsiz montaj kapsamındadır.	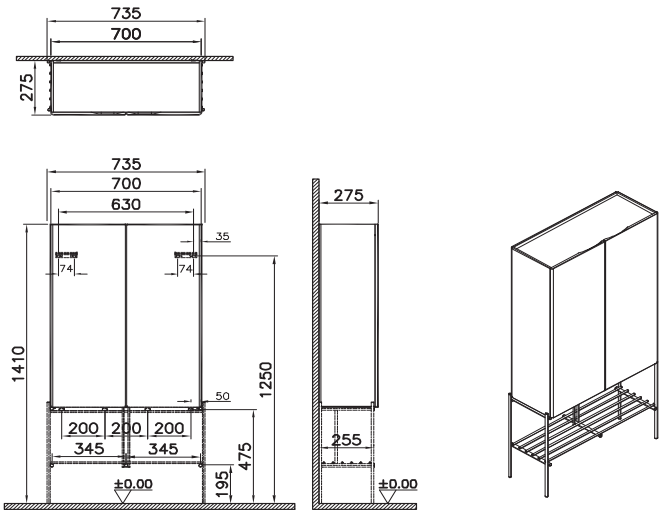
Bedelsiz montaj / YERLİ ÜRETİM	**Alt ünite, 60 cm**	
64107 ⊕	Hareli siyah meşe	MDF üzeri PVC kaplama (termoform)
64108 ⊕	Karaağaç	MDF üzeri PVC kaplama (termoform)
	GxDxY 64x42x45 cm Ürünler duvara asılmalı ve metal ayaklarıyla beraber kullanılmalıdır. Perakende satışlar bedelsiz montaj kapsamındadır. Proje satışlarında ise numune daire bedelsiz montaj kapsamındadır.	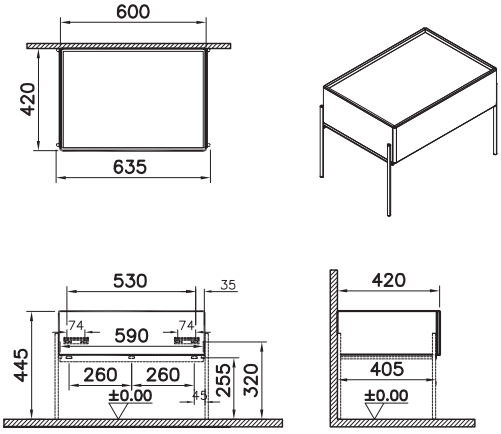

• GxDxY Genişlik, Derinlik, Yüksekliği ifade eder. • Lavabo ve armatür fiyata dahil değildir. • Tüm mobilyalar 2 yıl garanti kapsamındadır.
• Tüm ürünlerin kesin ölçüleri için teknik çizimleri referans alınız. • Eczacıbaşı Yapı Gereçleri San. ve Tic. A.Ş'nin ürünler ve teknik detaylarında değişiklik yapma hakkı saklıdır.

VitrA

Equal

Ürün kodu	Ürün açıklamaları	Dış/İç malzeme
Bedelsiz montaj / YERLİ ÜRETİM	**Alt ünite, 80 cm**	
64109	Hareli siyah meşe	MDF üzeri PVC kaplama (termoform)
64110	Karaağaç	MDF üzeri PVC kaplama (termoform)
	GxDxY 84x42x45 cm Ürünler duvara asılmalı ve metal ayaklarıyla beraber kullanılmalıdır. Perakende satışlar bedelsiz montaj kapsamındadır. Proje satışlarında ise numune daire bedelsiz montaj kapsamındadır.	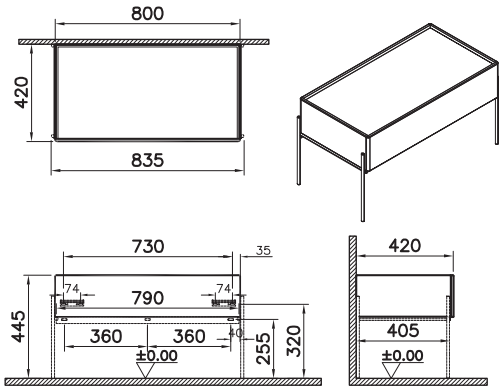
Bedelsiz montaj / YERLİ ÜRETİM	**Alt ünite, 100 cm**	
64111 ⊕ ◆	Hareli siyah meşe	MDF üzeri PVC kaplama (termoform)
64112 ⊕	Karaağaç	MDF üzeri PVC kaplama (termoform)
	GxDxY 103x42x45 cm Ürünler duvara asılmalı ve metal ayaklarıyla beraber kullanılmalıdır. Perakende satışlar bedelsiz montaj kapsamındadır. Proje satışlarında ise numune daire bedelsiz montaj kapsamındadır.	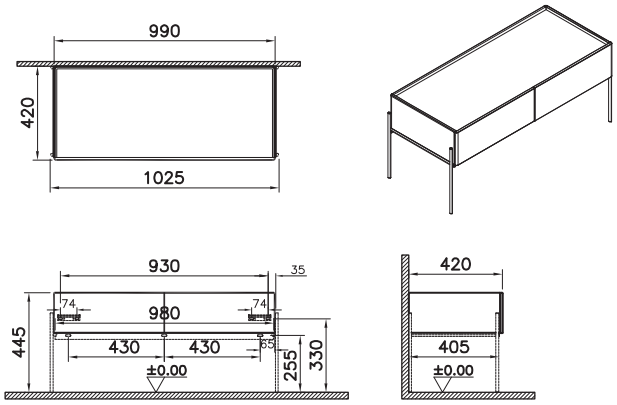

• GxDxY Genişlik, Derinlik, Yüksekliği ifade eder. • Lavabo ve armatür fiyata dahil değildir. • Tüm mobilyalar 2 yıl garanti kapsamındadır.
• Tüm ürünlerin kesin ölçüleri için teknik çizimleri referans alınız. • Eczacıbaşı Yapı Gereçleri San. ve Tic. A.Ş'nin ürünler ve teknik detaylarında değişiklik yapma hakkı saklıdır.

Equal

Ürün kodu	Ürün açıklamaları	Dış/İç malzeme
Bedelsiz montaj / YERLİ ÜRETİM	**Orta ünite, 45 cm**	
64116	Hareli siyah meşe/Sol	MDF üzeri PVC kaplama (termoform)
64117	Karaağaç/Sol	MDF üzeri PVC kaplama (termoform)
64118	Hareli siyah meşe/Sağ	MDF üzeri PVC kaplama (termoform)
64119	Karaağaç/Sağ	MDF üzeri PVC kaplama (termoform)
	GxDxY 49x27x85 cm Ürünler duvara asılmalı ve metal ayaklarıyla beraber kullanılmalıdır. Perakende satışlar bedelsiz montaj kapsamındadır. Proje satışlarında ise numune daire bedelsiz montaj kapsamındadır.	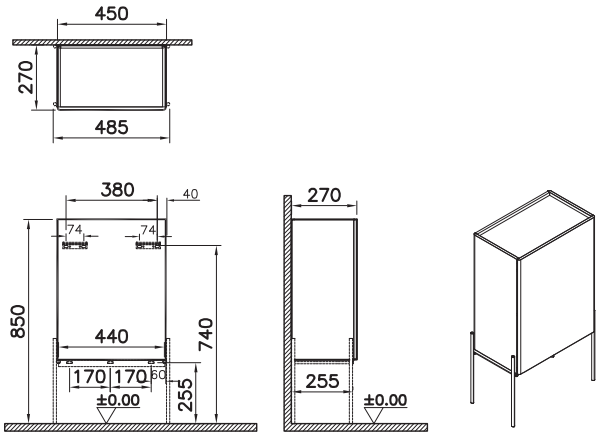

• GxDxY Genişlik, Derinlik, Yüksekliği ifade eder. • Lavabo ve armatür fiyata dahil değildir. • Tüm mobilyalar 2 yıl garanti kapsamındadır.
• Tüm ürünlerin kesin ölçüleri için teknik çizimleri referans alınız. • Eczacıbaşı Yapı Gereçleri San. ve Tic. A.Ş'nin ürünler ve teknik detaylarında değişiklik yapma hakkı saklıdır.

Valarte Neo

MDF üzeri lake

Çelik mavisi

Retro yeşil

Dokunmatik sensör

Ambiyans LED aydınlatma

Armatür LED aydınlatma

Yavaş kapanır

Tam açılır

Cam raflar

Valarte Neo

Ürün kodu	Ürün açıklamaları	Dış/İç malzeme
Bedelsiz montaj, Yerli Üretim	**Lavabo dolabı, kapaklı, etajerli lavabolu, 65 cm** Tek armatür delikli	
65764	Çelik mavisi/Sol	MDF üzeri lake
65765	Çelik mavisi/Sağ	MDF üzeri lake
65803	Retro yeşil/Sol	MDF üzeri lake
65804	Retro yeşil/Sağ	MDF üzeri lake
	GxDxY 65x53x88 cm 7801B003-0001 kodlu Valarte lavabo dahildir. Sifon alt grubu ve süzgeç ürüne dahil değildir. Ayrıca sipariş edilmelidir. A45123 ile kullanılması önerilir. Perakende satışlar bedelsiz montaj kapsamındadır. Proje satışlarında ise numune daire bedelsiz montaj kapsamındadır.	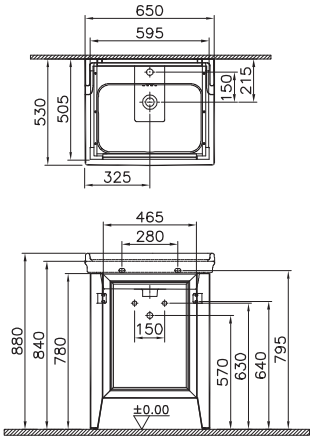
Bedelsiz montaj, Yerli Üretim	**Lavabo dolabı, kapaklı, etajerli lavabolu, 80 cm** Tek armatür delikli	
65766 ⊕	Çelik mavisi	MDF üzeri lake
65805 ⊕	Retro yeşil	MDF üzeri lake
	GxDxY 80x53x88 cm 7802B003-0001 kodlu Valarte lavabo dahildir. Sifon alt grubu ve süzgeç ürüne dahil değildir. Ayrıca sipariş edilmelidir. A45123 ile kullanılması önerilir. Perakende satışlar bedelsiz montaj kapsamındadır. Proje satışlarında ise numune daire bedelsiz montaj kapsamındadır.	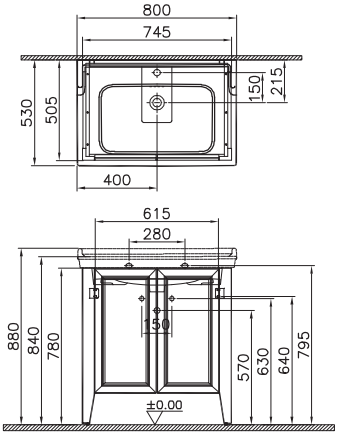

• GxDxY Genişlik, Derinlik, Yüksekliği ifade eder. • Tüm ürünlerin kesin ölçüleri için teknik çizimleri referans alınız. • Tüm mobilyalar 2 yıl garanti kapsamındadır.
• Eczacıbaşı Yapı Gereçleri San. ve Tic. A.Ş'nin ürünler ve teknik detaylarında değişiklik yapma hakkı saklıdır.

Valarte Neo

Ürün kodu	Ürün açıklamaları	Dış/İç malzeme
Bedelsiz montaj · YERLİ ÜRETİM	**Lavabo dolabı, kapaklı, etajerli lavabolu, 100 cm** Tek armatür delikli	
65767 ⊕	Çelik mavisi	MDF üzeri lake
65806 ⊕	Retro yeşil	MDF üzeri lake
	GxDxY 100x53x88 cm 7803B003-0001 kodlu Valarte lavabo dahildir. Sifon alt grubu ve süzgeç ürüne dahil değildir. Ayrıca sipariş edilmelidir. A45123 ile kullanılması önerilir. Perakende satışlar bedelsiz montaj kapsamındadır. Proje satışlarında ise numune daire bedelsiz montaj kapsamındadır.	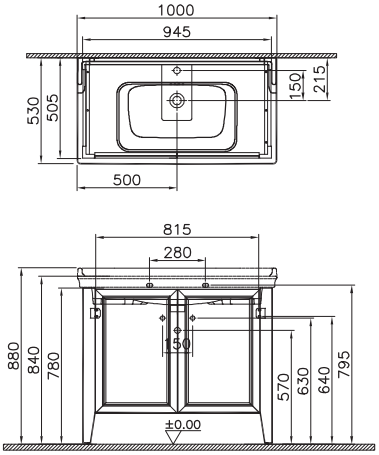
Bedelsiz montaj · YERLİ ÜRETİM	**Lavabo dolabı, kapaklı, etajerli lavabolu, 65 cm** 3 armatür delikli	
65768	Çelik mavisi/Sol	MDF üzeri lake
65769	Çelik mavisi/Sağ	MDF üzeri lake
65834	Retro yeşil/Sol	MDF üzeri lake
65835	Retro yeşil/Sağ	MDF üzeri lake
	GxDxY 65x53x88 cm 7801B003-0033 kodlu Valarte lavabo dahildir. Sifon alt grubu ve süzgeç ürüne dahil değildir. Ayrıca sipariş edilmelidir. A45123 ile kullanılması önerilir. Perakende satışlar bedelsiz montaj kapsamındadır. Proje satışlarında ise numune daire bedelsiz montaj kapsamındadır.	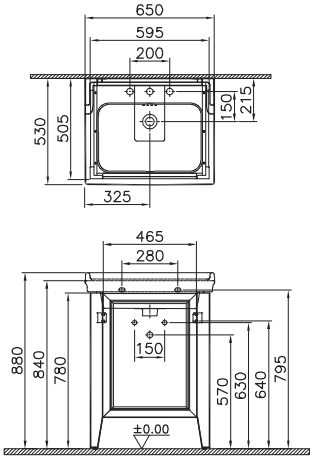

• GxDxY Genişlik, Derinlik, Yüksekliği ifade eder. • Tüm ürünlerin kesin ölçüleri için teknik çizimleri referans alınız. • Tüm mobilyalar 2 yıl garanti kapsamındadır.
• Eczacıbaşı Yapı Gereçleri San. ve Tic. A.Ş'nin ürünler ve teknik detaylarında değişiklik yapma hakkı saklıdır.

Valarte Neo

Ürün kodu	Ürün açıklamaları	Dış/İç malzeme
Bedelsiz montaj · YERLİ ÜRETİM	**Lavabo dolabı, kapaklı, etajerli lavabolu, 80 cm** 3 armatür delikli	
65770	Çelik mavisi	MDF üzeri lake
65836	Retro yeşil	MDF üzeri lake
	GxDxY 80x53x88 cm 7802B003-0033 kodlu Valarte lavabo dahildir. Sifon alt grubu ve süzgeç ürüne dahil değildir. Ayrıca sipariş edilmelidir. A45123 ile kullanılması önerilir. Perakende satışlar bedelsiz montaj kapsamındadır. Proje satışlarında ise numune daire bedelsiz montaj kapsamındadır.	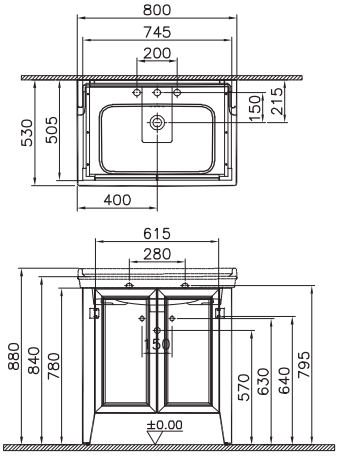
Bedelsiz montaj · YERLİ ÜRETİM	**Lavabo dolabı, kapaklı, etajerli lavabolu, 100 cm** 3 armatür delikli	
65771	Çelik mavisi	MDF üzeri lake
65837	Retro yeşil	MDF üzeri lake
	GxDxY 100x53x88 cm 7803B003-0033 kodlu Valarte lavabo dahildir. Sifon alt grubu ve süzgeç ürüne dahil değildir. Ayrıca sipariş edilmelidir. A45123 ile kullanılması önerilir. Perakende satışlar bedelsiz montaj kapsamındadır. Proje satışlarında ise numune daire bedelsiz montaj kapsamındadır.	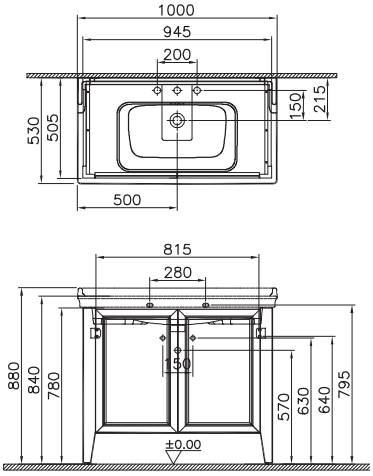

• GxDxY Genişlik, Derinlik, Yüksekliği ifade eder. • Tüm ürünlerin kesin ölçüleri için teknik çizimleri referans alınız. • Tüm mobilyalar 2 yıl garanti kapsamındadır.
• Eczacıbaşı Yapı Gereçleri San. ve Tic. A.Ş'nin ürünler ve teknik detaylarında değişiklik yapma hakkı saklıdır.

Valarte Neo

Ürün kodu	Ürün açıklamaları	Dış/İç malzeme
Bedelsiz montaj · Yerli Üretim	**Lavabo dolabı, kapaklı, tezgah üstü lavabolu, mermer tezgahlı, 120 cm** Armatür deliksiz	
65774	Çelik mavisi	MDF üzeri lake
65840	Retro yeşil	MDF üzeri lake
	GxDxY 118x52x88 cm 7800B403-0012 kodlu Valarte lavabo dahildir. Sifon alt grubu ve süzgeç ürüne dahil değildir. Ayrıca sipariş edilmelidir. A45123 ile kullanılması önerilir. Perakende satışlar bedelsiz montaj kapsamındadır. Proje satışlarında ise numune daire bedelsiz montaj kapsamındadır.	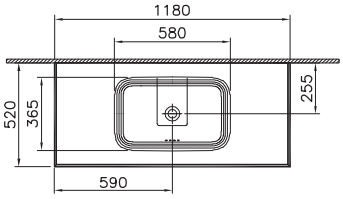 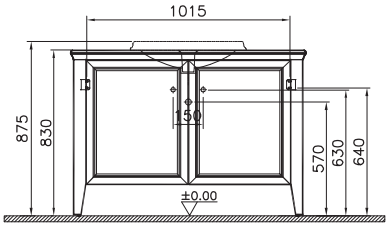
Bedelsiz montaj · Yerli Üretim	**Lavabo dolabı, tek çekmeceli, etajerli lavabolu, 65 cm** Tek armatür delikli	
65814	Retro yeşil	MDF üzeri lake
65775	Çelik mavisi	MDF üzeri lake
	GxDxY 65x53x88 cm 7801B003-0001 kodlu Valarte lavabo dahildir. Sifon alt grubu ve süzgeç ürüne dahil değildir. Ayrıca sipariş edilmelidir. A45123 ile kullanılması önerilir. Perakende satışlar bedelsiz montaj kapsamındadır. Proje satışlarında ise numune daire bedelsiz montaj kapsamındadır.	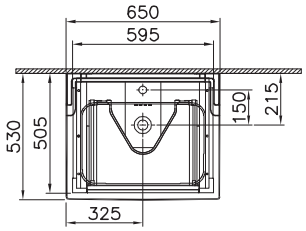 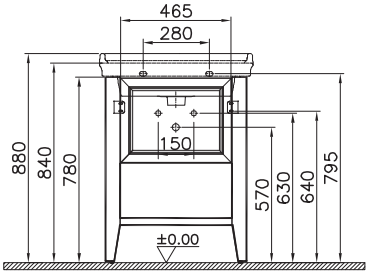

• GxDxY Genişlik, Derinlik, Yüksekliği ifade eder. • Tüm ürünlerin kesin ölçüleri için teknik çizimleri referans alınız. • Tüm mobilyalar 2 yıl garanti kapsamındadır.
• Eczacıbaşı Yapı Gereçleri San. ve Tic. A.Ş'nin ürünler ve teknik detaylarında değişiklik yapma hakkı saklıdır.

Valarte Neo

Ürün kodu	Ürün açıklamaları	Dış/İç malzeme
Bedelsiz montaj · Yerli Üretim	**Lavabo dolabı, tek çekmeceli, etajerli lavabolu, 80 cm** Tek armatür delikli	
65815 ⊕	Retro yeşil	MDF üzeri lake
65776 ⊕	Çelik mavisi	MDF üzeri lake
	GxDxY 80x53x88 cm 7802B003-0001 kodlu Valarte lavabo dahildir. Sifon alt grubu ve süzgeç ürüne dahil değildir. Ayrıca sipariş edilmelidir. A45123 ile kullanılması önerilir. Perakende satışlar bedelsiz montaj kapsamındadır. Proje satışlarında ise numune daire bedelsiz montaj kapsamındadır.	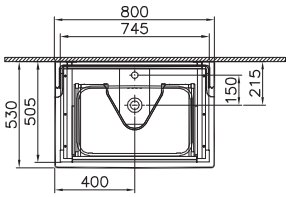 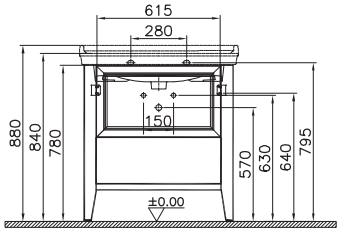
Bedelsiz montaj · Yerli Üretim	**Lavabo dolabı, tek çekmeceli, etajerli lavabolu, 100 cm** Tek armatür delikli	
65777 ⊕	Çelik mavisi	MDF üzeri lake
65816 ⊕	Retro yeşil	MDF üzeri lake
	GxDxY 100x53x88 cm 7803B003-0001 kodlu Valarte lavabo dahildir. Sifon alt grubu ve süzgeç ürüne dahil değildir. Ayrıca sipariş edilmelidir. A45123 ile kullanılması önerilir. Perakende satışlar bedelsiz montaj kapsamındadır. Proje satışlarında ise numune daire bedelsiz montaj kapsamındadır.	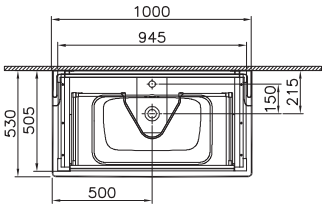 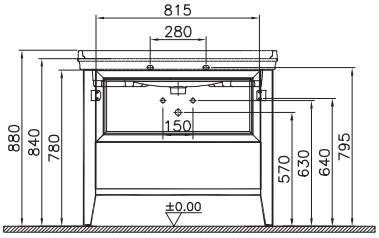

• GxDxY Genişlik, Derinlik, Yüksekliği ifade eder. • Tüm ürünlerin kesin ölçüleri için teknik çizimleri referans alınız. • Tüm mobilyalar 2 yıl garanti kapsamındadır.
• Eczacıbaşı Yapı Gereçleri San. ve Tic. A.Ş'nin ürünler ve teknik detaylarında değişiklik yapma hakkı saklıdır.

Valarte Neo

Ürün kodu	Ürün açıklamaları	Dış/İç malzeme
Bedelsiz montaj · Yerli Üretim	**Lavabo dolabı, tek çekmeceli, etajerli lavabolu, 65 cm** 3 armatür delikli	
65817	Retro yeşil	MDF üzeri lake
65778	Çelik mavisi	MDF üzeri lake
	GxDxY 65x53x88 cm 7801B003-0033 kodlu Valarte lavabo dahildir. Sifon alt grubu ve süzgeç ürüne dahil değildir. Ayrıca sipariş edilmelidir. A45123 ile kullanılması önerilir. Perakende satışlar bedelsiz montaj kapsamındadır. Proje satışlarında ise numune daire bedelsiz montaj kapsamındadır.	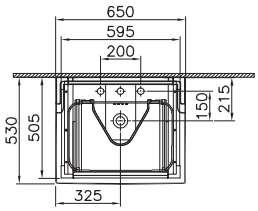 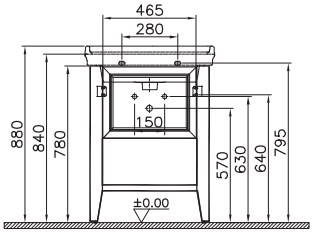
Bedelsiz montaj · Yerli Üretim	**Lavabo dolabı, tek çekmeceli, etajerli lavabolu, 80 cm** 3 armatür delikli	
65818	Retro yeşil	MDF üzeri lake
65779	Çelik mavisi	MDF üzeri lake
	GxDxY 80x53x88 cm 7802B003-0033 kodlu Valarte lavabo dahildir. Sifon alt grubu ve süzgeç ürüne dahil değildir. Ayrıca sipariş edilmelidir. A45123 ile kullanılması önerilir. Perakende satışlar bedelsiz montaj kapsamındadır. Proje satışlarında ise numune daire bedelsiz montaj kapsamındadır.	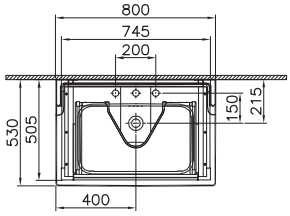 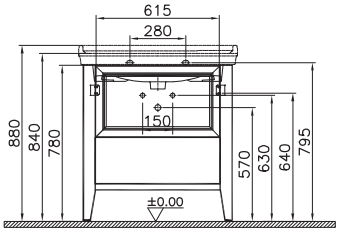

• GxDxY Genişlik, Derinlik, Yüksekliği ifade eder. • Tüm ürünlerin kesin ölçüleri için teknik çizimleri referans alınız. • Tüm mobilyalar 2 yıl garanti kapsamındadır.
• Eczacıbaşı Yapı Gereçleri San. ve Tic. A.Ş'nin ürünler ve teknik detaylarında değişiklik yapma hakkı saklıdır.

Valarte Neo

Ürün kodu	Ürün açıklamaları	Dış/İç malzeme
Bedelsiz montaj · Yerli Üretim	**Lavabo dolabı, tek çekmeceli, etajerli lavabolu, 100 cm** 3 armatür delikli	
65819 ⊕	Retro yeşil	MDF üzeri lake
65780 ⊕	Çelik mavisi	MDF üzeri lake
	GxDxY 100x53x88 cm 7803B003-0033 kodlu Valarte lavabo dahildir. Sifon alt grubu ve süzgeç ürüne dahil değildir. Ayrıca sipariş edilmelidir. A45123 ile kullanılması önerilir. Perakende satışlar bedelsiz montaj kapsamındadır. Proje satışlarında ise numune daire bedelsiz montaj kapsamındadır.	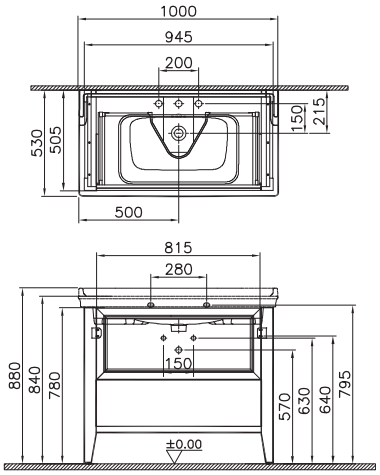
Bedelsiz montaj · Yerli Üretim	**Lavabo dolabı, tek çekmeceli, tezgah üstü lavabolu, mermer tezgahlı, 120 cm** Armatür deliksiz	
65822 ⊕	Retro yeşil	MDF üzeri lake
65783 ⊕	Çelik mavisi	MDF üzeri lake
	GxDxY 120x52x88 cm 7800B003-0012 kodlu Valarte lavabo dahildir. Sifon alt grubu ve süzgeç ürüne dahil değildir. Ayrıca sipariş edilmelidir. A45123 ile kullanılması önerilir. Perakende satışlar bedelsiz montaj kapsamındadır. Proje satışlarında ise numune daire bedelsiz montaj kapsamındadır.	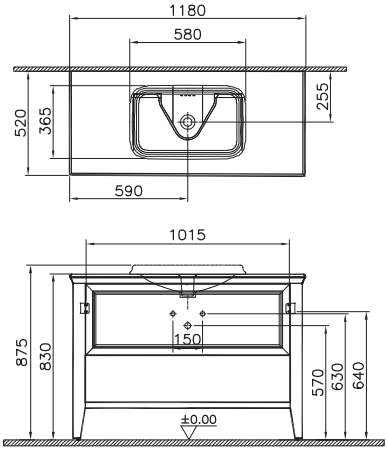

• GxDxY Genişlik, Derinlik, Yüksekliği ifade eder. • Tüm ürünlerin kesin ölçüleri için teknik çizimleri referans alınız. • Tüm mobilyalar 2 yıl garanti kapsamındadır.
• Eczacıbaşı Yapı Gereçleri San. ve Tic. A.Ş'nin ürünler ve teknik detaylarında değişiklik yapma hakkı saklıdır.

Valarte Neo

Ürün kodu	Ürün açıklamaları	Dış/İç malzeme
Bedelsiz montaj · Yerli Üretim	**Lavabo dolabı, çift çekmeceli, tezgah üstü lavabolu, mermer tezgahlı, çift lavabolu, 150 cm** Armatür deliksiz	
65786	Çelik mavisi	MDF üzeri lake
65825	Retro yeşil	MDF üzeri lake
	GxDxY 150x52x88 cm 7800B003-0012 kodlu Valarte lavabo dahildir. Sifon alt grubu ve süzgeç ürüne dahil değildir. Ayrıca sipariş edilmelidir. A45123 ile kullanılması önerilir. Perakende satışlar bedelsiz montaj kapsamındadır. Proje satışlarında ise numune daire bedelsiz montaj kapsamındadır.	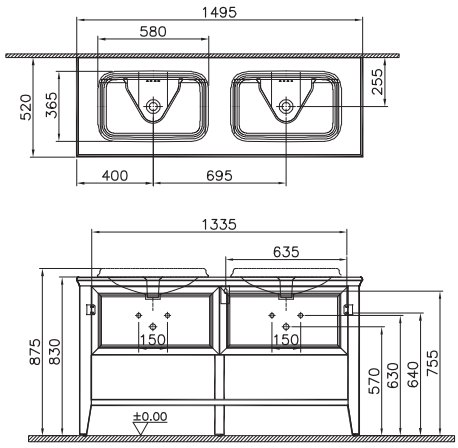
Bedelsiz montaj · Yerli Üretim	**Düz ayna, 100 cm**	
65789 ⊕	Çelik mavisi	MDF üzeri lake
65828 ⊕	Retro yeşil	MDF üzeri lake
	GxDxY 100x5x70 cm 4000K ve IP62, Kumlamalı LED aydınlatma bulunur. G sınıfı enerji verimliliğine sahiptir. Dokunmatik sensör aynanın altındadır. Perakende satışlar bedelsiz montaj kapsamındadır. Proje satışlarında ise numune daire bedelsiz montaj kapsamındadır.	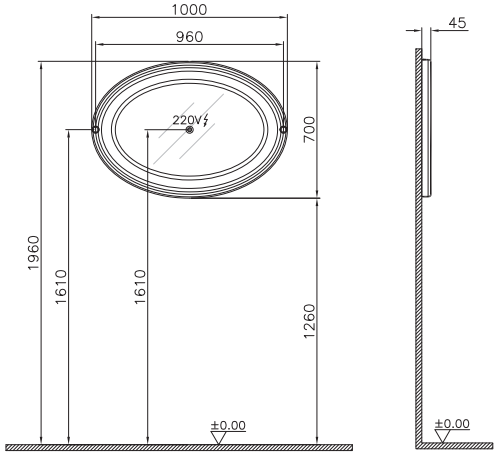

• GxDxY Genişlik, Derinlik, Yüksekliği ifade eder. • Tüm ürünlerin kesin ölçüleri için teknik çizimleri referans alınız. • Tüm mobilyalar 2 yıl garanti kapsamındadır.
• Eczacıbaşı Yapı Gereçleri San. ve Tic. A.Ş'nin ürünler ve teknik detaylarında değişiklik yapma hakkı saklıdır.

Valarte Neo

Ürün kodu	Ürün açıklamaları	Dış/İç malzeme
Bedelsiz montaj / Yerli Üretim	**Dolaplı ayna, 65 cm**	
65791	Çelik mavisi/Sol	MDF üzeri lake
65792	Çelik mavisi/Sağ	MDF üzeri lake
65830	Retro yeşil/Sol	MDF üzeri lake
65831	Retro yeşil/Sağ	MDF üzeri lake
	GxDxY 63x18x76 cm 2700K ve IP40, LED aydınlatmalıdır. G sınıfı enerji verimliliğine sahiptir. Oda anahtarına bağlanmalıdır. Perakende satışlar bedelsiz montaj kapsamındadır. Proje satışlarında ise numune daire bedelsiz montaj kapsamındadır.	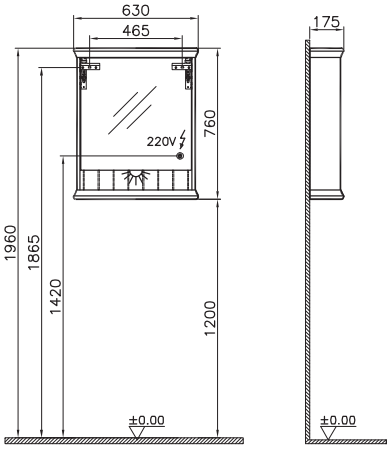
Bedelsiz montaj / Yerli Üretim	**Dolaplı ayna, 80 cm**	
65793 ⊕	Çelik mavisi	MDF üzeri lake
65832 ⊕	Retro yeşil	MDF üzeri lake
	GxDxY 78x18x76 cm 2700K ve IP40, LED aydınlatmalıdır. G sınıfı enerji verimliliğine sahiptir. Oda anahtarına bağlanmalıdır. Perakende satışlar bedelsiz montaj kapsamındadır. Proje satışlarında ise numune daire bedelsiz montaj kapsamındadır.	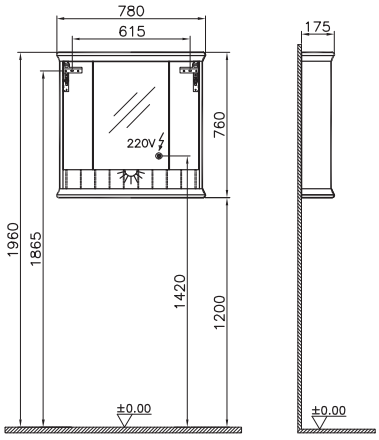

• GxDxY Genişlik, Derinlik, Yüksekliği ifade eder. • Tüm ürünlerin kesin ölçüleri için teknik çizimleri referans alınız. • Tüm mobilyalar 2 yıl garanti kapsamındadır.
• Eczacıbaşı Yapı Gereçleri San. ve Tic. A.Ş'nin ürünler ve teknik detaylarında değişiklik yapma hakkı saklıdır.

VitrA

Valarte Neo

Ürün kodu	Ürün açıklamaları	Dış/İç malzeme
Bedelsiz montaj / Yerli Üretim	**Dolaplı ayna, 100 cm**	
65794 ⊕	Çelik mavisi	MDF üzeri lake
65833 ⊕	Retro yeşil	MDF üzeri lake
	GxDxY 98x18x76 cm 2700K ve IP40, LED aydınlatmalıdır. G sınıfı enerji verimliliğine sahiptir. Oda anahtarına bağlanmalıdır. Perakende satışlar bedelsiz montaj kapsamındadır. Proje satışlarında ise numune daire bedelsiz montaj kapsamındadır.	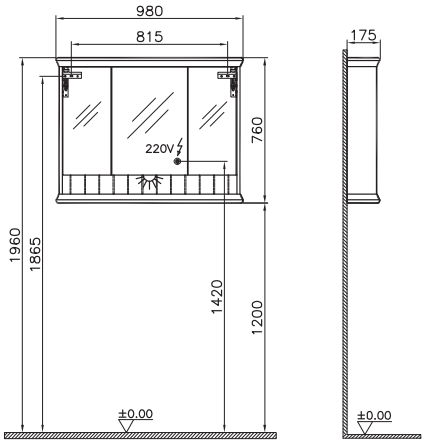
Bedelsiz montaj / Yerli Üretim	**Dolaplı ayna, 120 cm**	
65807 ⊕	Retro yeşil	MDF üzeri lake
65795 ⊕	Çelik mavisi	MDF üzeri lake
	GxDxY 118x18x76 cm 2700K ve IP40, LED aydınlatmalıdır. G sınıfı enerji verimliliğine sahiptir. Oda anahtarına bağlanmalıdır. Perakende satışlar bedelsiz montaj kapsamındadır. Proje satışlarında ise numune daire bedelsiz montaj kapsamındadır.	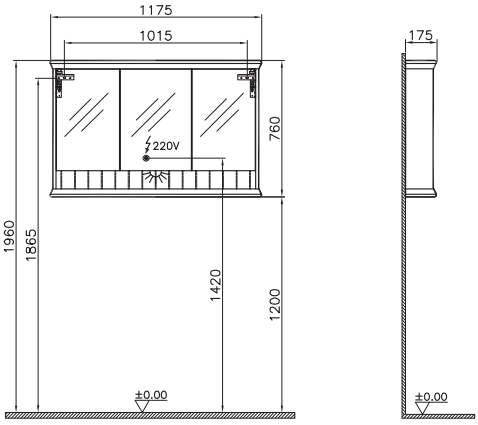

• GxDxY Genişlik, Derinlik, Yüksekliği ifade eder. • Tüm ürünlerin kesin ölçüleri için teknik çizimleri referans alınız. • Tüm mobilyalar 2 yıl garanti kapsamındadır.
• Eczacıbaşı Yapı Gereçleri San. ve Tic. A.Ş'nin ürünler ve teknik detaylarında değişiklik yapma hakkı saklıdır.

Valarte Neo

Ürün kodu	Ürün açıklamaları	Dış/İç malzeme
Bedelsiz montaj / Yerli Üretim	**Cam kapaklı boy dolabı, 55 cm**	
65796 ⊕	Çelik mavisi/Sol	MDF üzeri lake
65797 ⊕	Çelik mavisi/Sağ	MDF üzeri lake
65808 ⊕	Retro yeşil/Sol	MDF üzeri lake
65809 ⊕	Retro yeşil/Sağ	MDF üzeri lake
	GxDxY 54x40x197 cm Perakende satışlar bedelsiz montaj kapsamındadır. Proje satışlarında ise numune daire bedelsiz montaj kapsamındadır.	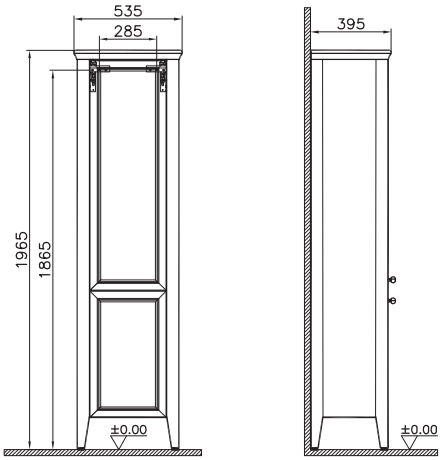
Bedelsiz montaj / Yerli Üretim	**Orta ünite, mermer tezgahlı, 55 cm**	
65798	Çelik mavisi/Sol	MDF üzeri lake
65799	Çelik mavisi/Sağ	MDF üzeri lake
65810	Retro yeşil/Sol	MDF üzeri lake
65811	Retro yeşil/Sağ	MDF üzeri lake
	GxDxY 54x40x83 cm Teknik çizim sol versiyondur. Perakende satışlar bedelsiz montaj kapsamındadır. Proje satışlarında ise numune daire bedelsiz montaj kapsamındadır.	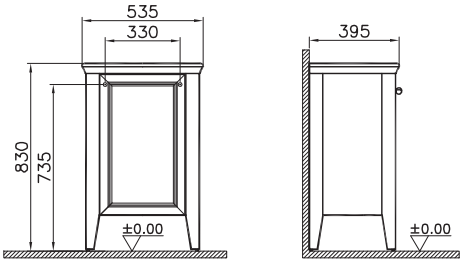

• GxDxY Genişlik, Derinlik, Yüksekliği ifade eder. • Tüm ürünlerin kesin ölçüleri için teknik çizimleri referans alınız. • Tüm mobilyalar 2 yıl garanti kapsamındadır.
• Eczacıbaşı Yapı Gereçleri San. ve Tic. A.Ş'nin ürünler ve teknik detaylarında değişiklik yapma hakkı saklıdır.

Valarte Neo

Ürün kodu	Ürün açıklamaları	Dış/İç malzeme
Bedelsiz montaj, Yerli Üretim	**Açık vitrin, 55 cm**	
65800	Çelik mavisi	MDF üzeri lake
65812	Retro yeşil	MDF üzeri lake
	GxDxY 54x20x114 cm Perakende satışlar bedelsiz montaj kapsamındadır. Proje satışlarında ise numune daire bedelsiz montaj kapsamındadır.	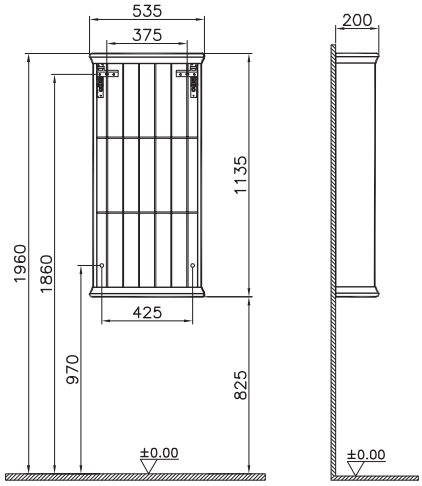

• GxDxY Genişlik, Derinlik, Yüksekliği ifade eder. • Tüm ürünlerin kesin ölçüleri için teknik çizimleri referans alınız. • Tüm mobilyalar 2 yıl garanti kapsamındadır.
• Eczacıbaşı Yapı Gereçleri San. ve Tic. A.Ş'nin ürünler ve teknik detaylarında değişiklik yapma hakkı saklıdır.

Valarte

PVC kaplama (termoform)

Mat beyaz | Mat gri | Mat fildişi

FSC™ | Ambiyans LED aydınlatma | Yavaş kapanır | Tam açılır | Cam raflar

Valarte

Ürün kodu	Ürün açıklamaları	Dış/İç malzeme
Bedelsiz montaj · Yerli Üretim	**Lavabo dolabı, kapaklı, etajerli lavabolu, krom kulplu, 65 cm** Tek armatür delikli	
62150	Mat beyaz/Sol	MDF üzeri PVC kaplama (termoform)
62151	Mat gri/Sol	MDF üzeri PVC kaplama (termoform)
62152	Mat fildişi/Sol	MDF üzeri PVC kaplama (termoform)
62259	Mat beyaz/Sağ	MDF üzeri PVC kaplama (termoform)
62260	Mat gri/Sağ	MDF üzeri PVC kaplama (termoform)
62261	Mat fildişi/Sağ	MDF üzeri PVC kaplama (termoform)
	GxDxY 65x53x88 cm 7801B003-0001 kodlu Valarte lavabo dahildir. Sifon alt grubu ve süzgeç ürüne dahil değildir. Ayrıca sipariş edilmelidir. A45123 ile kullanılması önerilir. Ürün krom kulpludur. Altın kulp ile kullanım için istenilen adette kulp 62258 kodundan sipariş edilebilir. Perakende satışlar bedelsiz montaj kapsamındadır. Proje satışlarında ise numune daire bedelsiz montaj kapsamındadır.	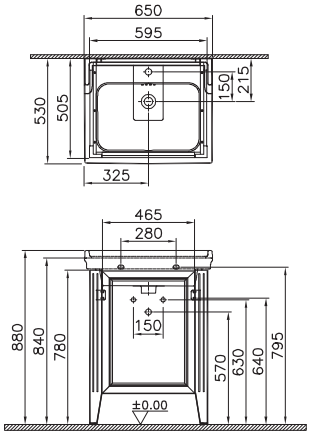
Bedelsiz montaj · Yerli Üretim	**Lavabo dolabı, kapaklı, etajerli lavabolu, krom kulplu, 80 cm** Tek armatür delikli	
62153 ▼ ◆	Mat beyaz	MDF üzeri PVC kaplama (termoform)
62154 ▼ ◆	Mat gri	MDF üzeri PVC kaplama (termoform)
62155	Mat fildişi	MDF üzeri PVC kaplama (termoform)
	GxDxY 80x53x88 cm 7802B003-0001 kodlu Valarte lavabo dahildir. Sifon alt grubu ve süzgeç ürüne dahil değildir. Ayrıca sipariş edilmelidir. A45123 ile kullanılması önerilir. Ürün krom kulpludur. Altın kulp ile kullanım için istenilen adette kulp 62258 kodundan sipariş edilebilir. Perakende satışlar bedelsiz montaj kapsamındadır. Proje satışlarında ise numune daire bedelsiz montaj kapsamındadır. ▼ **VitrA Express kapsamında girilecek perakende siparişlerinde maksimum sipariş adedi 8 olmalıdır.**	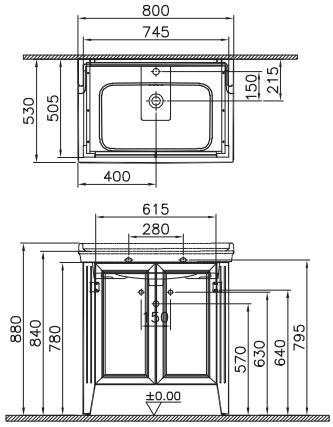

• GxDxY Genişlik, Derinlik, Yüksekliği ifade eder. • Tüm ürünlerin kesin ölçüleri için teknik çizimleri referans alınız. • Tüm mobilyalar 2 yıl garanti kapsamındadır.
• Eczacıbaşı Yapı Gereçleri San. ve Tic. A.Ş'nin ürünler ve teknik detaylarında değişiklik yapma hakkı saklıdır.
▼ Bu sembol ürünlerin stoklu veya hızlı üretim kapsamında olduğunu ve maksimum 2 haftada, Türkiye içerisinde istenilen adrese sevk edileceğini göstermektedir.

Valarte

Ürün kodu	Ürün açıklamaları	Dış/İç malzeme
Bedelsiz montaj · YERLİ ÜRETİM	**Lavabo dolabı, kapaklı, etajerli lavabolu, krom kulplu, 100 cm** Tek armatür delikli	
62156 ▼ ◆	Mat beyaz	MDF üzeri PVC kaplama (termoform)
62157 ▼ ◆	Mat gri	MDF üzeri PVC kaplama (termoform)
62158 ▼	Mat fildişi	MDF üzeri PVC kaplama (termoform)
	GxDxY 100x53x88 cm 7803B003-0001 kodlu Valarte lavabo dahildir. Sifon alt grubu ve süzgeç ürüne dahil değildir. Ayrıca sipariş edilmelidir. A45123 ile kullanılması önerilir. Ürün krom kulpludur. Altın kulp ile kullanım için istenilen adette kulp 62258 kodundan sipariş edilebilir. Perakende satışlar bedelsiz montaj kapsamındadır. Proje satışlarında ise numune daire bedelsiz montaj kapsamındadır. ▼ **VitrA Express kapsamında girilecek perakende siparişlerinde maksimum sipariş adedi 8 olmalıdır.**	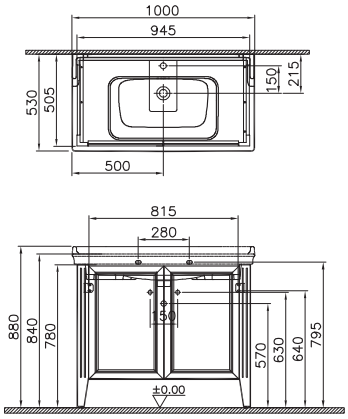
Bedelsiz montaj · YERLİ ÜRETİM	**Lavabo dolabı, kapaklı, etajerli lavabolu, krom kulplu, 65 cm** 3 armatür delikli	
62159	Mat beyaz/Sol	MDF üzeri PVC kaplama (termoform)
62160	Mat gri/Sol	MDF üzeri PVC kaplama (termoform)
62161	Mat fildişi/Sol	MDF üzeri PVC kaplama (termoform)
62262	Mat beyaz/Sağ	MDF üzeri PVC kaplama (termoform)
62263	Mat gri/Sağ	MDF üzeri PVC kaplama (termoform)
62264	Mat fildişi/Sağ	MDF üzeri PVC kaplama (termoform)
	GxDxY 65x53x88 cm 7801B003-0033 kodlu Valarte lavabo dahildir. Sifon alt grubu ve süzgeç ürüne dahil değildir. Ayrıca sipariş edilmelidir. A45123 ile kullanılması önerilir. Ürün krom kulpludur. Altın kulp ile kullanım için istenilen adette kulp 62258 kodundan sipariş edilebilir. Perakende satışlar bedelsiz montaj kapsamındadır. Proje satışlarında ise numune daire bedelsiz montaj kapsamındadır.	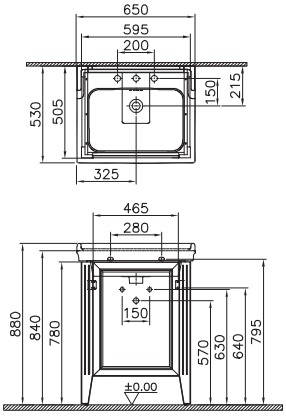

• GxDxY Genişlik, Derinlik, Yüksekliği ifade eder. • Tüm ürünlerin kesin ölçüleri için teknik çizimleri referans alınız. • Tüm mobilyalar 2 yıl garanti kapsamındadır.
• Eczacıbaşı Yapı Gereçleri San. ve Tic. A.Ş'nin ürünler ve teknik detaylarında değişiklik yapma hakkı saklıdır.
▼ Bu sembol ürünlerin stoklu veya hızlı üretim kapsamında olduğunu ve maksimum 2 haftada, Türkiye içerisinde istenilen adrese sevk edileceğini göstermektedir.

Valarte

Ürün kodu	Ürün açıklamaları	Dış/İç malzeme
Bedelsiz montaj · Yerli üretim	**Lavabo dolabı, kapaklı, etajerli lavabolu, krom kulplu, 80 cm** 3 armatür delikli	
62162	Mat beyaz	MDF üzeri PVC kaplama (termoform)
62163	Mat gri	MDF üzeri PVC kaplama (termoform)
62164	Mat fildişi	MDF üzeri PVC kaplama (termoform)
	GxDxY 80x53x88 cm 7802B003-0033 kodlu Valarte lavabo dahildir. Sifon alt grubu ve süzgeç ürüne dahil değildir. Ayrıca sipariş edilmelidir. A45123 ile kullanılması önerilir. Ürün krom kulpludur. Altın kulp ile kullanım için istenilen adette kulp 62258 kodundan sipariş edilebilir. Perakende satışlar bedelsiz montaj kapsamındadır. Proje satışlarında ise numune daire bedelsiz montaj kapsamındadır.	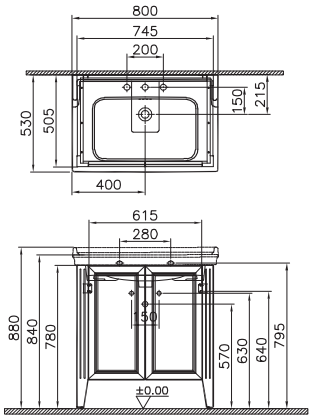
Bedelsiz montaj · Yerli üretim	**Lavabo dolabı, kapaklı, etajerli lavabolu, krom kulplu, 100 cm** 3 armatür delikli	
62165	Mat beyaz	MDF üzeri PVC kaplama (termoform)
62166	Mat gri	MDF üzeri PVC kaplama (termoform)
62167	Mat fildişi	MDF üzeri PVC kaplama (termoform)
	GxDxY 100x53x88 cm 7803B003-0033 kodlu Valarte lavabo dahildir. Sifon alt grubu ve süzgeç ürüne dahil değildir. Ayrıca sipariş edilmelidir. A45123 ile kullanılması önerilir. Ürün krom kulpludur. Altın kulp ile kullanım için istenilen adette kulp 62258 kodundan sipariş edilebilir. Perakende satışlar bedelsiz montaj kapsamındadır. Proje satışlarında ise numune daire bedelsiz montaj kapsamındadır.	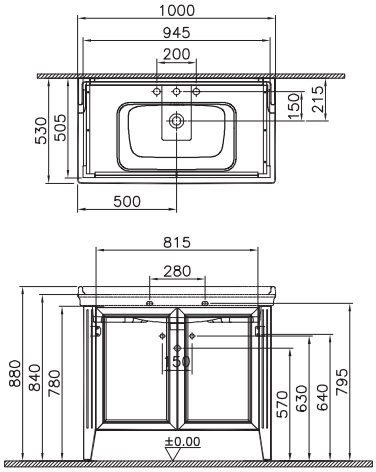

• GxDxY Genişlik, Derinlik, Yüksekliği ifade eder. • Tüm ürünlerin kesin ölçüleri için teknik çizimleri referans alınız. • Tüm mobilyalar 2 yıl garanti kapsamındadır.
• Eczacıbaşı Yapı Gereçleri San. ve Tic. A.Ş'nin ürünler ve teknik detaylarında değişiklik yapma hakkı saklıdır.

Valarte

Ürün kodu	Ürün açıklamaları	Dış/İç malzeme
Bedelsiz montaj · YERLİ ÜRETİM	**Lavabo dolabı, kapaklı, tezgah üstü lavabolu, krom kulplu, 80 cm** Armatür deliksiz	
62168	Mat beyaz	MDF üzeri PVC kaplama (termoform)
62169	Mat gri	MDF üzeri PVC kaplama (termoform)
62170	Mat fildişi	MDF üzeri PVC kaplama (termoform)
	GxDxY 78x52x88 cm 7800B403-0012 kodlu Valarte lavabo dahildir. Sifon alt grubu ve süzgeç ürüne dahil değildir. Ayrıca sipariş edilmelidir. A45123 ile kullanılması önerilir. Ürün krom kulpludur. Altın kulp ile kullanım için istenilen adette kulp 62258 kodundan sipariş edilebilir. Perakende satışlar bedelsiz montaj kapsamındadır. Proje satışlarında ise numune daire bedelsiz montaj kapsamındadır.	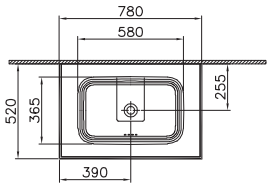 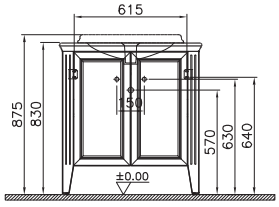
Bedelsiz montaj · YERLİ ÜRETİM	**Lavabo dolabı, kapaklı, tezgah üstü lavabolu, krom kulplu, 100 cm** Armatür deliksiz	
62171	Mat beyaz	MDF üzeri PVC kaplama (termoform)
62172	Mat gri	MDF üzeri PVC kaplama (termoform)
62173	Mat fildişi	MDF üzeri PVC kaplama (termoform)
	GxDxY 98x52x88 cm 7800B403-0012 kodlu Valarte lavabo dahildir. Sifon alt grubu ve süzgeç ürüne dahil değildir. Ayrıca sipariş edilmelidir. A45123 ile kullanılması önerilir. Ürün krom kulpludur. Altın kulp ile kullanım için istenilen adette kulp 62258 kodundan sipariş edilebilir. Perakende satışlar bedelsiz montaj kapsamındadır. Proje satışlarında ise numune daire bedelsiz montaj kapsamındadır.	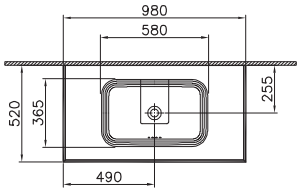 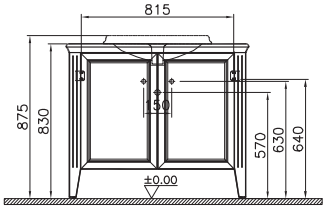

• GxDxY Genişlik, Derinlik, Yüksekliği ifade eder. • Tüm ürünlerin kesin ölçüleri için teknik çizimleri referans alınız. • Tüm mobilyalar 2 yıl garanti kapsamındadır.
• Eczacıbaşı Yapı Gereçleri San. ve Tic. A.Ş'nin ürünler ve teknik detaylarında değişiklik yapma hakkı saklıdır.

Valarte

Ürün kodu	Ürün açıklamaları	Dış/İç malzeme
Bedelsiz montaj · Yerli Üretim	**Lavabo dolabı, kapaklı, tezgah üstü lavabolu, krom kulplu, 120 cm** Armatür deliksiz	
62174	Mat beyaz	MDF üzeri PVC kaplama (termoform)
62175	Mat gri	MDF üzeri PVC kaplama (termoform)
62176	Mat fildişi	MDF üzeri PVC kaplama (termoform)
	GxDxY 118x52x88 cm 7800B403-0012 kodlu Valarte lavabo dahildir. Sifon alt grubu ve süzgeç ürüne dahil değildir. Ayrıca sipariş edilmelidir. A45123 ile kullanılması önerilir. Ürün krom kulpludur. Altın kulp ile kullanım için istenilen adette kulp 62258 kodundan sipariş edilebilir. Perakende satışlar bedelsiz montaj kapsamındadır. Proje satışlarında ise numune daire bedelsiz montaj kapsamındadır.	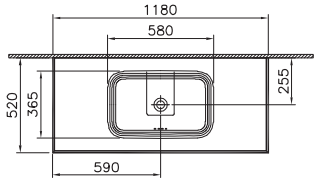 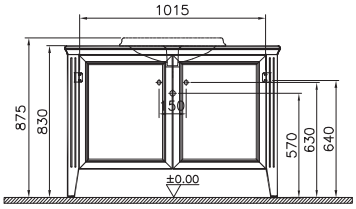
Bedelsiz montaj · Yerli Üretim	**Lavabo dolabı, tek çekmeceli, etajerli lavabolu, tek armatür delikli, krom kulplu, 65 cm** Tek armatür delikli	
62177	Mat beyaz	MDF üzeri PVC kaplama (termoform)
62178	Mat gri	MDF üzeri PVC kaplama (termoform)
62179	Mat fildişi	MDF üzeri PVC kaplama (termoform)
	GxDxY 65x53x88 cm 7801B003-0001 kodlu Valarte lavabo dahildir. Sifon alt grubu ve süzgeç ürüne dahil değildir. Ayrıca sipariş edilmelidir. A45123 ile kullanılması önerilir. Ürün krom kulpludur. Altın kulp ile kullanım için istenilen adette kulp 62258 kodundan sipariş edilebilir Perakende satışlar bedelsiz montaj kapsamındadır. Proje satışlarında ise numune daire bedelsiz montaj kapsamındadır.	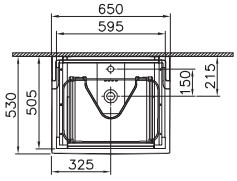 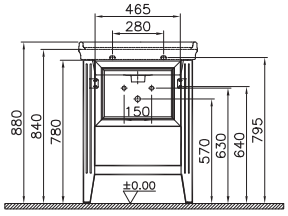

• GxDxY Genişlik, Derinlik, Yüksekliği ifade eder. • Tüm ürünlerin kesin ölçüleri için teknik çizimleri referans alınız. • Tüm mobilyalar 2 yıl garanti kapsamındadır.
• Eczacıbaşı Yapı Gereçleri San. ve Tic. A.Ş'nin ürünler ve teknik detaylarında değişiklik yapma hakkı saklıdır.

Valarte

Ürün kodu	Ürün açıklamaları	Dış/İç malzeme
Bedelsiz montaj · Yerli üretim	**Lavabo dolabı, tek çekmeceli, etajerli lavabolu, krom kulplu, 80 cm** Tek armatür delikli	
62180 ▼	Mat beyaz	MDF üzeri PVC kaplama (termoform)
62181 ▼	Mat gri	MDF üzeri PVC kaplama (termoform)
62182 ▼	Mat fildişi	MDF üzeri PVC kaplama (termoform)
	GxDxY 80x53x88 cm 7802B003-0001 kodlu Valarte lavabo dahildir. Sifon alt grubu ve süzgeç ürüne dahil değildir. Ayrıca sipariş edilmelidir. A45123 ile kullanılması önerilir. Ürün krom kulpludur. Altın kulp ile kullanım için istenilen adette kulp 62258 kodundan sipariş edilebilir. Perakende satışlar bedelsiz montaj kapsamındadır. Proje satışlarında ise numune daire bedelsiz montaj kapsamındadır. ▼ **VitrA Express kapsamında girilecek perakende siparişlerinde maksimum sipariş adedi 8 olmalıdır.**	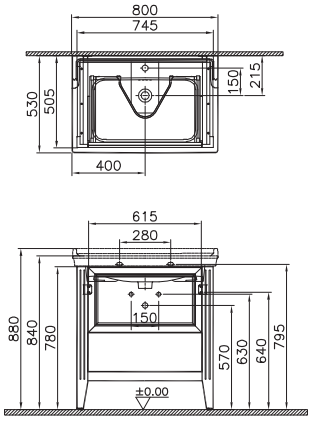
Bedelsiz montaj · Yerli üretim	**Lavabo dolabı, tek çekmeceli, etajerli lavabolu, krom kulplu, 100 cm** Tek armatür delikli	
62183 ▼	Mat beyaz	MDF üzeri PVC kaplama (termoform)
62184 ▼	Mat gri	MDF üzeri PVC kaplama (termoform)
62185	Mat fildişi	MDF üzeri PVC kaplama (termoform)
	GxDxY 100x53x88 cm 7803B003-0001 kodlu Valarte lavabo dahildir. Sifon alt grubu ve süzgeç ürüne dahil değildir. Ayrıca sipariş edilmelidir. A45123 ile kullanılması önerilir. Ürün krom kulpludur. Altın kulp ile kullanım için istenilen adette kulp 62258 kodundan sipariş edilebilir. Perakende satışlar bedelsiz montaj kapsamındadır. Proje satışlarında ise numune daire bedelsiz montaj kapsamındadır. ▼ **VitrA Express kapsamında girilecek perakende siparişlerinde maksimum sipariş adedi 8 olmalıdır.**	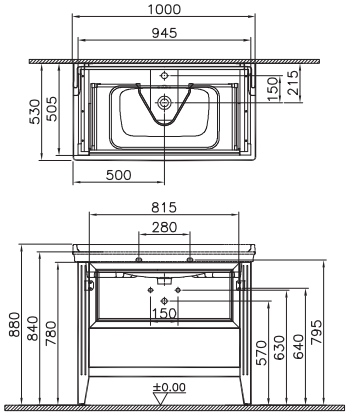

• GxDxY Genişlik, Derinlik, Yüksekliği ifade eder. • Tüm ürünlerin kesin ölçüleri için teknik çizimleri referans alınız. • Tüm mobilyalar 2 yıl garanti kapsamındadır.
• Eczacıbaşı Yapı Gereçleri San. ve Tic. A.Ş'nin ürünler ve teknik detaylarında değişiklik yapma hakkı saklıdır.
▼ Bu sembol ürünlerin stoklu veya hızlı üretim kapsamında olduğunu ve maksimum 2 haftada, Türkiye içerisinde istenilen adrese sevk edileceğini göstermektedir.

Valarte

Ürün kodu	Ürün açıklamaları	Dış/İç malzeme
Bedelsiz montaj · YERLİ ÜRETİM	**Lavabo dolabı, tek çekmeceli, etajerli lavabolu, krom kulplu, 65 cm** 3 armatür delikli	
62186	Mat beyaz	MDF üzeri PVC kaplama (termoform)
62187	Mat gri	MDF üzeri PVC kaplama (termoform)
62188	Mat fildişi	MDF üzeri PVC kaplama (termoform)
	GxDxY 65x53x88 cm 7801B003-0033 kodlu Valarte lavabo dahildir. Sifon alt grubu ve süzgeç ürüne dahil değildir. Ayrıca sipariş edilmelidir. A45123 ile kullanılması önerilir. Ürün krom kulpludur. Altın kulp ile kullanım için istenilen adette kulp 62258 kodundan sipariş edilebilir. Perakende satışlar bedelsiz montaj kapsamındadır. Proje satışlarında ise numune daire bedelsiz montaj kapsamındadır.	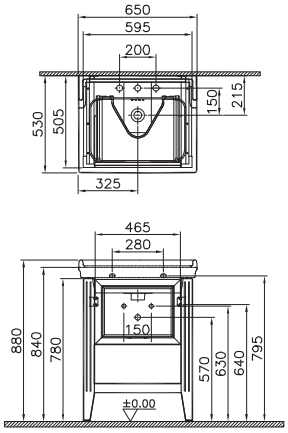
Bedelsiz montaj · YERLİ ÜRETİM	**Lavabo dolabı, tek çekmeceli, etajerli lavabolu, krom kulplu, 80 cm** 3 armatür delikli	
62189	Mat beyaz	MDF üzeri PVC kaplama (termoform)
62190	Mat gri	MDF üzeri PVC kaplama (termoform)
62191	Mat fildişi	MDF üzeri PVC kaplama (termoform)
	GxDxY 80x53x88 cm 7802B003-0033 kodlu Valarte lavabo dahildir. Sifon alt grubu ve süzgeç ürüne dahil değildir. Ayrıca sipariş edilmelidir. A45123 ile kullanılması önerilir. Ürün krom kulpludur. Altın kulp ile kullanım için istenilen adette kulp 62258 kodundan sipariş edilebilir. Perakende satışlar bedelsiz montaj kapsamındadır. Proje satışlarında ise numune daire bedelsiz montaj kapsamındadır.	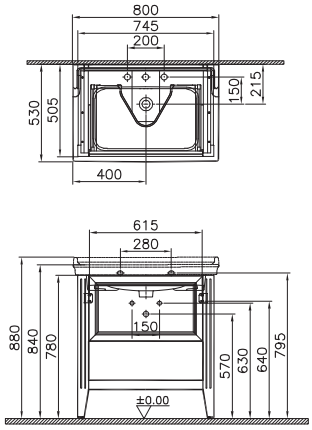

• GxDxY Genişlik, Derinlik, Yüksekliği ifade eder. • Tüm ürünlerin kesin ölçüleri için teknik çizimleri referans alınız. • Tüm mobilyalar 2 yıl garanti kapsamındadır.
• Eczacıbaşı Yapı Gereçleri San. ve Tic. A.Ş'nin ürünler ve teknik detaylarında değişiklik yapma hakkı saklıdır.

Valarte

Ürün kodu	Ürün açıklamaları	Dış/İç malzeme
Bedelsiz montaj · YERLİ ÜRETİM	**Lavabo dolabı, tek çekmeceli, etajerli lavabolu, krom kulplu, 100 cm** 3 armatür delikli	
62192	Mat beyaz	MDF üzeri PVC kaplama (termoform)
62193	Mat gri	MDF üzeri PVC kaplama (termoform)
62194	Mat fildişi	MDF üzeri PVC kaplama (termoform)
	GxDxY 100x53x88 cm 7803B003-0033 kodlu Valarte lavabo dahildir. Sifon alt grubu ve süzgeç ürüne dahil değildir. Ayrıca sipariş edilmelidir. A45123 ile kullanılması önerilir. Ürün krom kulpludur. Altın kulp ile kullanım için istenilen adette kulp 62258 kodundan sipariş edilebilir. Perakende satışlar bedelsiz montaj kapsamındadır. Proje satışlarında ise numune daire bedelsiz montaj kapsamındadır.	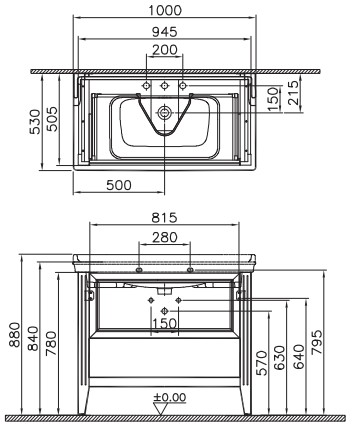
Bedelsiz montaj · YERLİ ÜRETİM	**Lavabo dolabı, tek çekmeceli, tezgah üstü lavabolu, krom kulplu, 80 cm** Armatür deliksiz	
62195	Mat beyaz	MDF üzeri PVC kaplama (termoform)
62196	Mat gri	MDF üzeri PVC kaplama (termoform)
62197	Mat fildişi	MDF üzeri PVC kaplama (termoform)
	GxDxY 78x52x88 cm 7800B003-0012 kodlu Valarte lavabo dahildir. Sifon alt grubu ve süzgeç ürüne dahil değildir. Ayrıca sipariş edilmelidir. A45123 ile kullanılması önerilir. Ürün krom kulpludur. Altın kulp ile kullanım için istenilen adette kulp 62258 kodundan sipariş edilebilir. Perakende satışlar bedelsiz montaj kapsamındadır. Proje satışlarında ise numune daire bedelsiz montaj kapsamındadır.	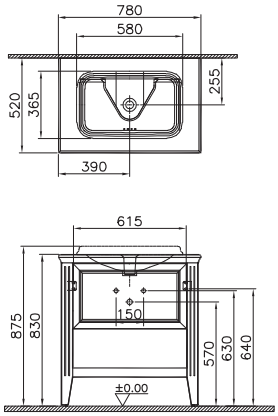

• GxDxY Genişlik, Derinlik, Yüksekliği ifade eder. • Tüm ürünlerin kesin ölçüleri için teknik çizimleri referans alınız. • Tüm mobilyalar 2 yıl garanti kapsamındadır.
• Eczacıbaşı Yapı Gereçleri San. ve Tic. A.Ş'nin ürünler ve teknik detaylarında değişiklik yapma hakkı saklıdır.

Valarte

Ürün kodu	Ürün açıklamaları	Dış/İç malzeme
Bedelsiz montaj / YERLİ ÜRETİM	**Lavabo dolabı, tek çekmeceli, tezgah üstü lavabolu, krom kulplu, 100 cm** Armatür deliksiz	
62198	Mat beyaz	MDF üzeri PVC kaplama (termoform)
62199	Mat gri	MDF üzeri PVC kaplama (termoform)
62200	Mat fildişi	MDF üzeri PVC kaplama (termoform)
	GxDxY 98x52x88 cm 7800B003-0012 kodlu Valarte lavabo dahildir. Sifon alt grubu ve süzgeç ürüne dahil değildir. Ayrıca sipariş edilmelidir. A45123 ile kullanılması önerilir. Ürün krom kulpludur. Altın kulp ile kullanım için istenilen adette kulp 62258 kodundan sipariş edilebilir. Perakende satışlar bedelsiz montaj kapsamındadır. Proje satışlarında ise numune daire bedelsiz montaj kapsamındadır.	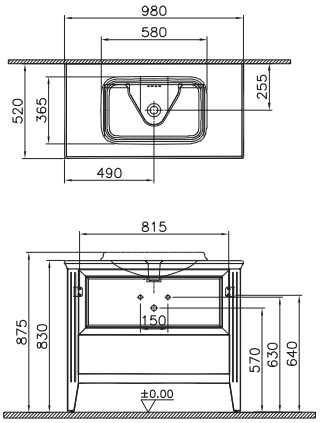
Bedelsiz montaj / YERLİ ÜRETİM	**Lavabo dolabı, tek çekmeceli, tezgah üstü lavabolu, krom kulplu, 120 cm** Armatür deliksiz	
62201	Mat beyaz	MDF üzeri PVC kaplama (termoform)
62202	Mat gri	MDF üzeri PVC kaplama (termoform)
62203	Mat fildişi	MDF üzeri PVC kaplama (termoform)
	GxDxY 118x52x88 cm 7800B003-0012 kodlu Valarte lavabo dahildir. Sifon alt grubu ve süzgeç ürüne dahil değildir. Ayrıca sipariş edilmelidir. A45123 ile kullanılması önerilir. Ürün krom kulpludur. Altın kulp ile kullanım için istenilen adette kulp 62258 kodundan sipariş edilebilir. Perakende satışlar bedelsiz montaj kapsamındadır. Proje satışlarında ise numune daire bedelsiz montaj kapsamındadır.	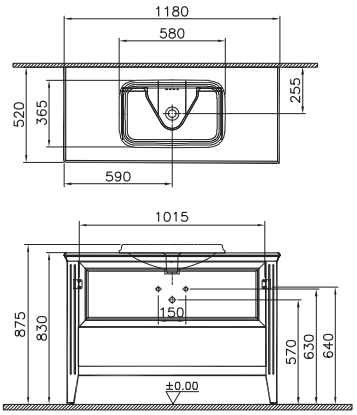

• GxDxY Genişlik, Derinlik, Yüksekliği ifade eder. • Tüm ürünlerin kesin ölçüleri için teknik çizimleri referans alınız. • Tüm mobilyalar 2 yıl garanti kapsamındadır.
• Eczacıbaşı Yapı Gereçleri San. ve Tic. A.Ş'nin ürünler ve teknik detaylarında değişiklik yapma hakkı saklıdır.

Valarte

Ürün kodu	Ürün açıklamaları	Dış/İç malzeme
Bedelsiz montaj · YERLİ ÜRETİM	**Lavabo dolabı, çift çekmeceli, tezgah üstü çift lavabolu, krom kulplu, 150 cm** Armatür deliksiz	
62210	Mat beyaz	MDF üzeri PVC kaplama (termoform)
62211	Mat gri	MDF üzeri PVC kaplama (termoform)
62212	Mat fildişi	MDF üzeri PVC kaplama (termoform)
	GxDxY 150x52x88 cm 7800B003-0012 kodlu Valarte lavabo dahildir. Sifon alt grubu ve süzgeç ürüne dahil değildir. Ayrıca sipariş edilmelidir. A45123 ile kullanılması önerilir. Ürün krom kulpludur. Altın kulp ile kullanım için istenilen adette kulp 62258 kodundan sipariş edilebilir. Perakende satışlar bedelsiz montaj kapsamındadır. Proje satışlarında ise numune daire bedelsiz montaj kapsamındadır.	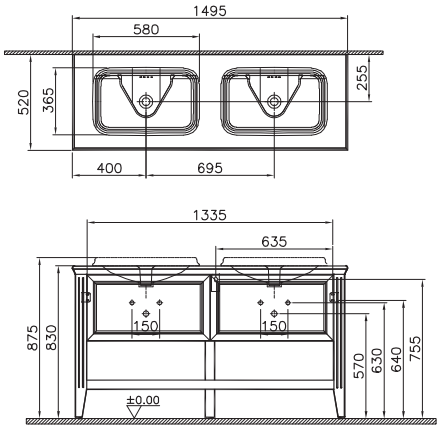

• GxDxY Genişlik, Derinlik, Yüksekliği ifade eder. • Tüm ürünlerin kesin ölçüleri için teknik çizimleri referans alınız. • Tüm mobilyalar 2 yıl garanti kapsamındadır.
• Eczacıbaşı Yapı Gereçleri San. ve Tic. A.Ş'nin ürünler ve teknik detaylarında değişiklik yapma hakkı saklıdır.

VitrA

Valarte

Ürün kodu	Ürün açıklamaları	Dış/İç malzeme
Bedelsiz montaj / Yerli Üretim	**Düz ayna**	
62213	60 cm, mat beyaz	MDF üzeri PVC kaplama (termoform)
62214	60 cm, mat gri	MDF üzeri PVC kaplama (termoform)
62215	60 cm, mat fildişi	MDF üzeri PVC kaplama (termoform)
62216 ▼	80 cm, mat beyaz	MDF üzeri PVC kaplama (termoform)
62217 ▼	80 cm, mat gri	MDF üzeri PVC kaplama (termoform)
62218 ▼	80 cm, mat fildişi	MDF üzeri PVC kaplama (termoform)
62219 ▼	100 cm, mat beyaz	MDF üzeri PVC kaplama (termoform)
62220 ▼	100 cm, mat gri	MDF üzeri PVC kaplama (termoform)
62221 ▼	100 cm, mat fildişi	MDF üzeri PVC kaplama (termoform)
62222	120 cm, mat beyaz	MDF üzeri PVC kaplama (termoform)
62223	120 cm, mat gri	MDF üzeri PVC kaplama (termoform)
62224	120 cm, mat fildişi	MDF üzeri PVC kaplama (termoform)
	DxY 3x70 cm Perakende satışlar bedelsiz montaj kapsamındadır. Proje satışlarında ise numune daire bedelsiz montaj kapsamındadır.	

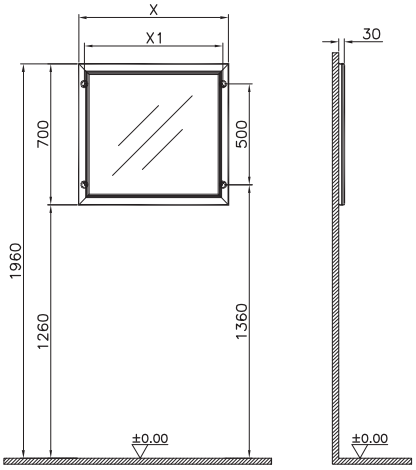

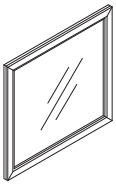

	X (mm)	X1 (mm)
62213+62214+62215	595	545
62216+62217+62218	745	690
62219+62220+62221	945	890
62222+62223+62224	1145	1090

▼ **VitrA Express kapsamında girilecek perakende siparişlerinde maksimum sipariş adedi 8 olmalıdır.**

• GxDxY Genişlik, Derinlik, Yüksekliği ifade eder. • Tüm ürünlerin kesin ölçüleri için teknik çizimleri referans alınız. • Tüm mobilyalar 2 yıl garanti kapsamındadır.
• Eczacıbaşı Yapı Gereçleri San. ve Tic. A.Ş'nin ürünler ve teknik detaylarında değişiklik yapma hakkı saklıdır.
▼ Bu sembol ürünlerin stoklu veya hızlı üretim kapsamında olduğunu ve maksimum 2 haftada, Türkiye içerisinde istenilen adrese sevk edileceğini göstermektedir.

Valarte

Ürün kodu	Ürün açıklamaları	Dış/İç malzeme
Bedelsiz montaj / Yerli Üretim	**Aydınlatmalı dolaplı ayna, 65 cm**	
62225	Mat beyaz/Sol	MDF üzeri PVC kaplama (termoform)
62226	Mat gri/Sol	MDF üzeri PVC kaplama (termoform)
62227	Mat fildişi/Sol	MDF üzeri PVC kaplama (termoform)
62228	Mat beyaz/Sağ	MDF üzeri PVC kaplama (termoform)
62229	Mat gri/Sağ	MDF üzeri PVC kaplama (termoform)
62230	Mat fildişi/Sağ	MDF üzeri PVC kaplama (termoform)
	GxDxY 63x18x76 cm 2700K ve IP40, LED aydınlatmalıdır. G sınıfı enerji verimliliğine sahiptir. Oda anahtarına bağlanmalıdır. Perakende satışlar bedelsiz montaj kapsamındadır. Proje satışlarında ise numune daire bedelsiz montaj kapsamındadır.	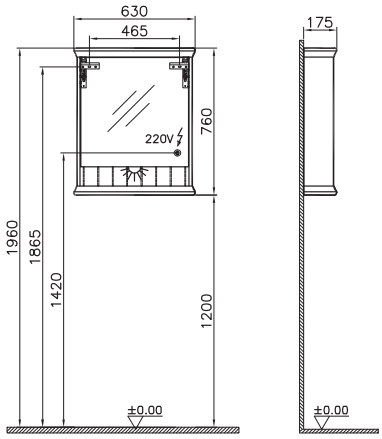
Bedelsiz montaj / Yerli Üretim	**Aydınlatmalı dolaplı ayna, 80 cm**	
62231 ▼ ◆	Mat beyaz	MDF üzeri PVC kaplama (termoform)
62232 ▼ ◆	Mat gri	MDF üzeri PVC kaplama (termoform)
62233 ▼	Mat fildişi	MDF üzeri PVC kaplama (termoform)
	GxDxY 78x18x76 cm 2700K ve IP40, LED aydınlatmalıdır. G sınıfı enerji verimliliğine sahiptir. Oda anahtarına bağlanmalıdır. Perakende satışlar bedelsiz montaj kapsamındadır. Proje satışlarında ise numune daire bedelsiz montaj kapsamındadır. ▼ **VitrA Express kapsamında girilecek perakende siparişlerinde maksimum sipariş adedi 8 olmalıdır.**	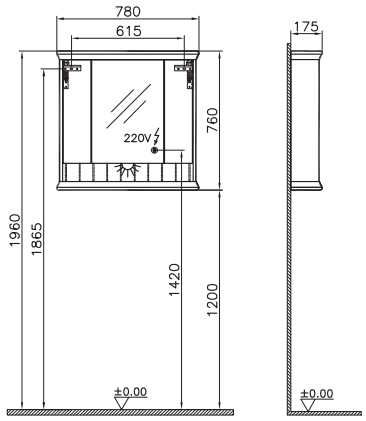

• GxDxY Genişlik, Derinlik, Yüksekliği ifade eder. • Tüm ürünlerin kesin ölçüleri için teknik çizimleri referans alınız. • Tüm mobilyalar 2 yıl garanti kapsamındadır.
• Eczacıbaşı Yapı Gereçleri San. ve Tic. A.Ş'nin ürünler ve teknik detaylarında değişiklik yapma hakkı saklıdır.
▼ Bu sembol ürünlerin stoklu veya hızlı üretim kapsamında olduğunu ve maksimum 2 haftada, Türkiye içerisinde istenilen adrese sevk edileceğini göstermektedir.

Valarte

Ürün kodu	Ürün açıklamaları	Dış/İç malzeme
Bedelsiz montaj / YERLİ ÜRETİM	**Aydınlatmalı dolaplı ayna, 100 cm**	
62234 ▼ ◆	Mat beyaz	MDF üzeri PVC kaplama (termoform)
62235 ▼ ◆	Mat gri	MDF üzeri PVC kaplama (termoform)
62236 ▼	Mat fildişi	MDF üzeri PVC kaplama (termoform)
	GxDxY 98x18x76 cm 2700K ve IP40, LED aydınlatmalıdır. G sınıfı enerji verimliliğine sahiptir. Oda anahtarına bağlanmalıdır. Perakende satışlar bedelsiz montaj kapsamındadır. Proje satışlarında ise numune daire bedelsiz montaj kapsamındadır. ▼ **VitrA Express kapsamında girilecek perakende siparişlerinde maksimum sipariş adedi 8 olmalıdır.**	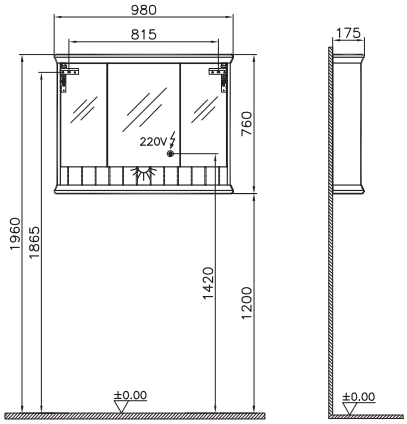
Bedelsiz montaj / YERLİ ÜRETİM	**Aydınlatmalı dolaplı ayna, 120 cm**	
62237	Mat beyaz	MDF üzeri PVC kaplama (termoform)
62238	Mat gri	MDF üzeri PVC kaplama (termoform)
62239	Mat fildişi	MDF üzeri PVC kaplama (termoform)
	GxDxY 118x18x76 cm 2700K ve IP40, LED aydınlatmalıdır. G sınıfı enerji verimliliğine sahiptir. Oda anahtarına bağlanmalıdır. Perakende satışlar bedelsiz montaj kapsamındadır. Proje satışlarında ise numune daire bedelsiz montaj kapsamındadır.	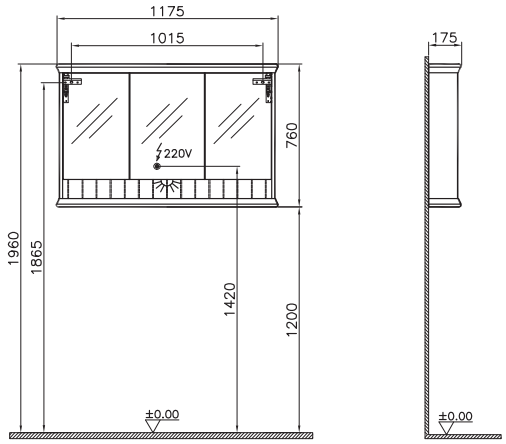

• GxDxY Genişlik, Derinlik, Yüksekliği ifade eder. • Tüm ürünlerin kesin ölçüleri için teknik çizimleri referans alınız. • Tüm mobilyalar 2 yıl garanti kapsamındadır.
• Eczacıbaşı Yapı Gereçleri San. ve Tic. A.Ş'nin ürünler ve teknik detaylarında değişiklik yapma hakkı saklıdır.
▼ Bu sembol ürünlerin stoklu veya hızlı üretim kapsamında olduğunu ve maksimum 2 haftada, Türkiye içerisinde istenilen adrese sevk edileceğini göstermektedir.

Valarte

Ürün kodu	Ürün açıklamaları	Dış/İç malzeme
Bedelsiz montaj / YERLİ ÜRETİM	**Boy dolabı, krom kulplu, 55 cm**	
62240 ▼	Mat beyaz/Sol	MDF üzeri PVC kaplama (termoform)
62241 ▼	Mat gri/Sol	MDF üzeri PVC kaplama (termoform)
62242	Mat fildişi/Sol	MDF üzeri PVC kaplama (termoform)
62243 ▼	Mat beyaz/Sağ	MDF üzeri PVC kaplama (termoform)
62244 ▼	Mat gri/Sağ	MDF üzeri PVC kaplama (termoform)
62245	Mat fildişi/Sağ	MDF üzeri PVC kaplama (termoform)
	GxDxY 54x40x197 cm Ürün krom kulpludur. Altın kulp ile kullanım için istenilen adette kulp 62258 kodundan sipariş edilebilir. Perakende satışlar bedelsiz montaj kapsamındadır. Proje satışlarında ise numune daire bedelsiz montaj kapsamındadır. ▼ **VitrA Express kapsamında girilecek perakende siparişlerinde maksimum sipariş adedi 8 olmalıdır.**	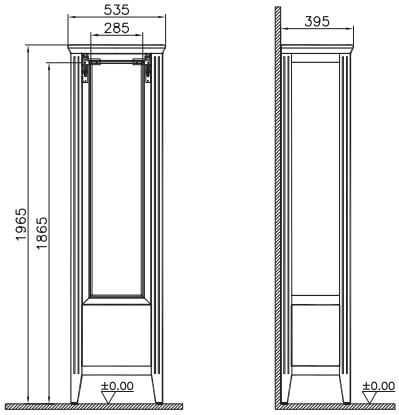
Bedelsiz montaj / YERLİ ÜRETİM	**Orta ünite, krom kulplu, 55 cm**	
62246	Mat beyaz/Sol	MDF üzeri PVC kaplama (termoform)
62247	Mat gri/Sol	MDF üzeri PVC kaplama (termoform)
62248	Mat fildişi/Sol	MDF üzeri PVC kaplama (termoform)
62249	Mat beyaz/Sağ	MDF üzeri PVC kaplama (termoform)
62250	Mat gri/Sağ	MDF üzeri PVC kaplama (termoform)
62251	Mat fildişi/Sağ	MDF üzeri PVC kaplama (termoform)
	GxDxY 54x40x83 cm Ürün krom kulpludur. Altın kulp ile kullanım için istenilen adette kulp 62258 kodundan sipariş edilebilir. Perakende satışlar bedelsiz montaj kapsamındadır. Proje satışlarında ise numune daire bedelsiz montaj kapsamındadır.	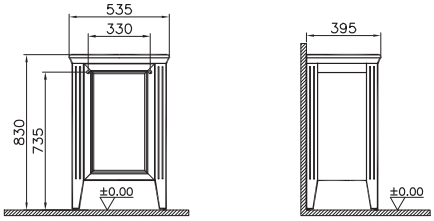

• GxDxY Genişlik, Derinlik, Yüksekliği ifade eder. • Tüm ürünlerin kesin ölçüleri için teknik çizimleri referans alınız. • Tüm mobilyalar 2 yıl garanti kapsamındadır.
• Eczacıbaşı Yapı Gereçleri San. ve Tic. A.Ş'nin ürünler ve teknik detaylarında değişiklik yapma hakkı saklıdır.
▼ Bu sembol ürünlerin stoklu veya hızlı üretim kapsamında olduğunu ve maksimum 2 haftada, Türkiye içerisinde istenilen adrese sevk edileceğini göstermektedir.

Valarte

Ürün kodu	Ürün açıklamaları	Dış/İç malzeme
Bedelsiz montaj · Yerli Üretim	**Açık vitrin, 55 cm**	
62252	Mat beyaz	PVC kaplama (termoform)
62253	Mat gri	PVC kaplama (termoform)
62254	Mat fildişi	PVC kaplama (termoform)
	GxDxY 54x20x114 cm Perakende satışlar bedelsiz montaj kapsamındadır. Proje satışlarında ise numune daire bedelsiz montaj kapsamındadır.	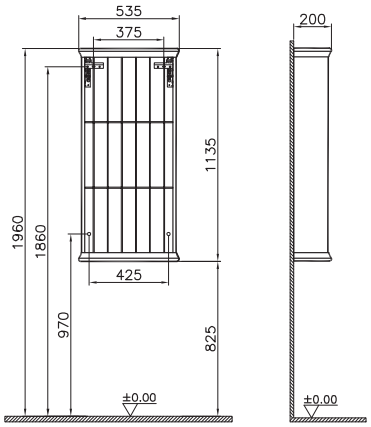
Bedelsiz montaj · Yerli Üretim	**Üst dolap, 75 cm**	
62255	Mat beyaz	MDF üzeri PVC kaplama (termoform)
62256	Mat gri	MDF üzeri PVC kaplama (termoform)
62257	Mat fildişi	MDF üzeri PVC kaplama (termoform)
	GxDxY 75x20x55 cm Ürün krom kulpludur. Altın kulp ile kullanım için istenilen adette kulp 62258 kodundan sipariş edilebilir. Perakende satışlar bedelsiz montaj kapsamındadır. Proje satışlarında ise numune daire bedelsiz montaj kapsamındadır.	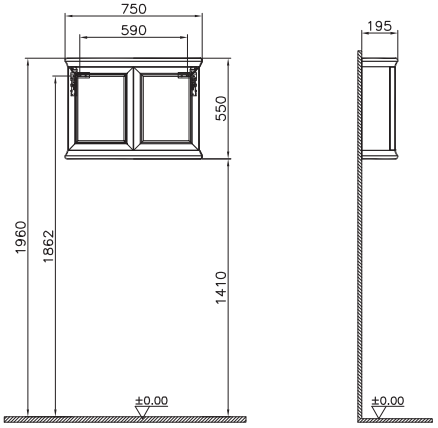

• GxDxY Genişlik, Derinlik, Yüksekliği ifade eder. • Tüm ürünlerin kesin ölçüleri için teknik çizimleri referans alınız. • Tüm mobilyalar 2 yıl garanti kapsamındadır.
• Eczacıbaşı Yapı Gereçleri San. ve Tic. A.Ş'nin ürünler ve teknik detaylarında değişiklik yapma hakkı saklıdır.

Valarte

Ürün kodu	Ürün açıklamaları	Dış/İç malzeme
62258 Bedelsiz montaj YERLİ ÜRETİM	**Altın kulp**	
	1 adet setteki ihtiyaç kadar sipariş edilmelidir. Armatür ve aksesuar altın renkleriyle birebir uyuşmayabilir. Gerçek ürün renklerini referans alınız. Perakende satışlar bedelsiz montaj kapsamındadır. Proje satışlarında ise numune daire bedelsiz montaj kapsamındadır.	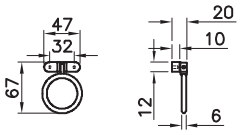

• GxDxY Genişlik, Derinlik, Yüksekliği ifade eder. • Tüm ürünlerin kesin ölçüleri için teknik çizimleri referans alınız. • Tüm mobilyalar 2 yıl garanti kapsamındadır.
• Eczacıbaşı Yapı Gereçleri San. ve Tic. A.Ş'nin ürünler ve teknik detaylarında değişiklik yapma hakkı saklıdır.

Nest Trendy

PVC kaplama (termoform)

Parlak beyaz

Parlak antrasit

Hareli doğal ahşap

FSC™

Cam raflar

Tam açılır

Hareket sensörü

Yavaş kapanır

VitrA

Nest Trendy

Ürün kodu	Ürün açıklamaları	Dış/İç malzeme
Bedelsiz montaj · YERLİ ÜRETİM	**Lavabo dolabı, dar, kapaklı, 60 cm** Sağdan armatür delikli	
56415 ▼	Parlak beyaz	MDF üzeri PVC kaplama (termoform)
56125	Parlak antrasit	MDF üzeri PVC kaplama (termoform)
56126 ▼	Hareli doğal ahşap	MDF üzeri PVC kaplama (termoform)
	GxDxY 60x35x57 cm 5689B003-0029 kodlu Nest Trendy lavabo dahildir. Sifon alt grubu ve süzgeç ürüne dahil değildir. Ayrıca sipariş edilmelidir. Rafsız aynalarla kullanılması tavsiye edilir. Perakende satışlar bedelsiz montaj kapsamındadır. Proje satışlarında ise numune daire bedelsiz montaj kapsamındadır. ▼ **VitrA Express kapsamında girilecek perakende siparişlerinde maksimum sipariş adedi 8 olmalıdır.**	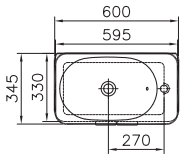 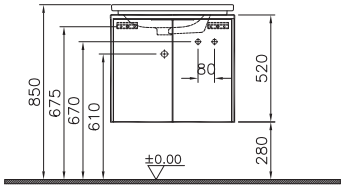
Bedelsiz montaj · YERLİ ÜRETİM	**Lavabo dolabı, tek çekmeceli, 60 cm** Tek armatür delikli	
56437	Parlak beyaz	MDF üzeri PVC kaplama (termoform)
56134	Parlak antrasit	MDF üzeri PVC kaplama (termoform)
56135	Hareli doğal ahşap	MDF üzeri PVC kaplama (termoform)
	GxDxY 60x45x37 cm 5685B003-1072 kodlu Nest Trendy lavabo dahildir. Sifon alt grubu ve süzgeç ürüne dahil değildir. Ayrıca sipariş edilmelidir. Lavabonun altında 3500K ve IP44, ambiyans LED aydınlatma bulunur. Hareket sensörü ile açılıp kapanır. Perakende satışlar bedelsiz montaj kapsamındadır. Proje satışlarında ise numune daire bedelsiz montaj kapsamındadır.	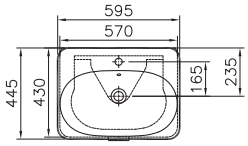 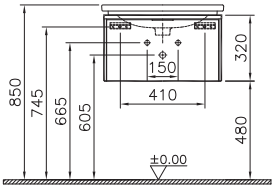

• GxDxY Genişlik, Derinlik, Yüksekliği ifade eder. • Armatür fiyata dahil değildir. • Tüm ürünlerin kesin ölçüleri için teknik çizimleri referans alınız. • Tüm mobilyalar 2 yıl garanti kapsamındadır.
• Eczacıbaşı Yapı Gereçleri San. ve Tic. A.Ş'nin ürünler ve teknik detaylarında değişiklik yapma hakkı saklıdır.

▼ Bu sembol ürünlerin stoklu veya hızlı üretim kapsamında olduğunu ve maksimum 2 haftada, Türkiye içerisinde istenilen adrese sevk edileceğini göstermektedir.

VitrA

Nest Trendy

Ürün kodu	Ürün açıklamaları	Dış/İç malzeme
Bedelsiz montaj · YERLİ ÜRETİM	**Lavabo dolabı, tek çekmeceli, 80 cm** Tek armatür delikli	
56438 ▼	Parlak beyaz	MDF üzeri PVC kaplama (termoform)
56137	Parlak antrasit	MDF üzeri PVC kaplama (termoform)
56138 ▼	Hareli doğal ahşap	MDF üzeri PVC kaplama (termoform)

GxDxY 80x45x37 cm

5686B003-1072 kodlu Nest Trendy lavabo dahildir.

Sifon alt grubu ve süzgeç ürüne dahil değildir. Ayrıca sipariş edilmelidir.

Lavabonun altında 3500K ve IP44, ambiyans LED aydınlatma bulunur. Hareket sensörü ile açılıp kapanır.

Perakende satışlar bedelsiz montaj kapsamındadır. Proje satışlarında ise numune daire bedelsiz montaj kapsamındadır.

▼ **VitrA Express kapsamında girilecek perakende siparişlerinde maksimum sipariş adedi 8 olmalıdır.**

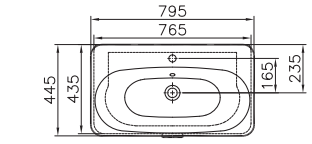

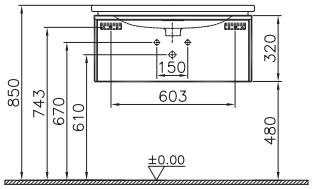

Bedelsiz montaj · YERLİ ÜRETİM	**Lavabo dolabı, tek çekmeceli, 100 cm** Tek armatür delikli	
56439 ▼	Parlak beyaz	MDF üzeri PVC kaplama (termoform)
56140	Parlak antrasit	MDF üzeri PVC kaplama (termoform)
56141 ▼	Hareli doğal ahşap	MDF üzeri PVC kaplama (termoform)

GxDxY 100x45x37 cm

5687B003-1072 kodlu Nest Trendy lavabo dahildir.

Sifon alt grubu ve süzgeç ürüne dahil değildir. Ayrıca sipariş edilmelidir.

Lavabonun altında 3500K ve IP44, ambiyans LED aydınlatma bulunur. Hareket sensörü ile açılıp kapanır.

Perakende satışlar bedelsiz montaj kapsamındadır. Proje satışlarında ise numune daire bedelsiz montaj kapsamındadır.

▼ **VitrA Express kapsamında girilecek perakende siparişlerinde maksimum sipariş adedi 8 olmalıdır.**

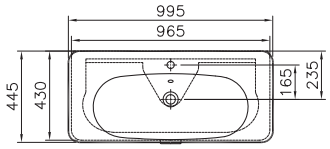

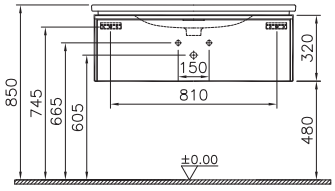

• GxDxY Genişlik, Derinlik, Yüksekliği ifade eder. • Armatür fiyata dahil değildir. • Tüm ürünlerin kesin ölçüleri için teknik çizimleri referans alınız. • Tüm mobilyalar 2 yıl garanti kapsamındadır.
• Eczacıbaşı Yapı Gereçleri San. ve Tic. A.Ş'nin ürünler ve teknik detaylarında değişiklik yapma hakkı saklıdır.

▼ Bu sembol ürünlerin stoklu veya hızlı üretim kapsamında olduğunu ve maksimum 2 haftada, Türkiye içerisinde istenilen adrese sevk edileceğini göstermektedir.

VitrA

Nest Trendy

Ürün kodu	Ürün açıklamaları	Dış/İç malzeme
Bedelsiz montaj · YERLİ ÜRETİM	**Lavabo dolabı, çift çekmeceli, 60 cm** Tek armatür delikli	
56440	Parlak beyaz	MDF üzeri PVC kaplama (termoform)
56143	Parlak antrasit	MDF üzeri PVC kaplama (termoform)
56144	Hareli doğal ahşap	MDF üzeri PVC kaplama (termoform)

GxDxY 60x45x57 cm

5685B003-1072 kodlu Nest Trendy lavabo dahildir.

Sifon alt grubu ve süzgeç ürüne dahil değildir. Ayrıca sipariş edilmelidir.

Lavabonun altında 3500K ve IP44, ambiyans LED aydınlatma bulunur. Hareket sensörü ile açılıp kapanır.

Perakende satışlar bedelsiz montaj kapsamındadır. Proje satışlarında ise numune daire bedelsiz montaj kapsamındadır.

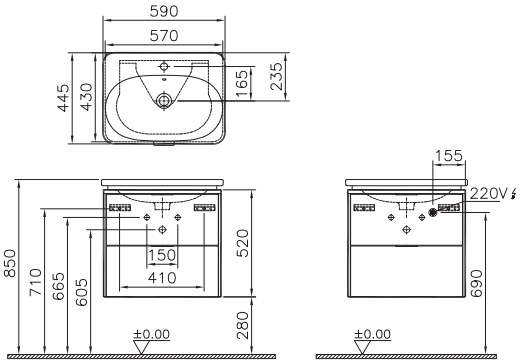

Bedelsiz montaj · YERLİ ÜRETİM	**Lavabo dolabı, çift çekmeceli, 80 cm** Tek armatür delikli	
56441 ▼	Parlak beyaz	MDF üzeri PVC kaplama (termoform)
56146 ▼	Parlak antrasit	MDF üzeri PVC kaplama (termoform)
56147 ▼ ◆	Hareli doğal ahşap	MDF üzeri PVC kaplama (termoform)

GxDxY 80x45x57 cm

5686B003-1072 kodlu Nest Trendy lavabo dahildir.

Sifon alt grubu ve süzgeç ürüne dahil değildir. Ayrıca sipariş edilmelidir.

Lavabonun altında 3500K ve IP44, ambiyans LED aydınlatma bulunur. Hareket sensörü ile açılıp kapanır.

Perakende satışlar bedelsiz montaj kapsamındadır. Proje satışlarında ise numune daire bedelsiz montaj kapsamındadır.

▼ **VitrA Express kapsamında girilecek perakende siparişlerinde maksimum sipariş adedi 8 olmalıdır.**

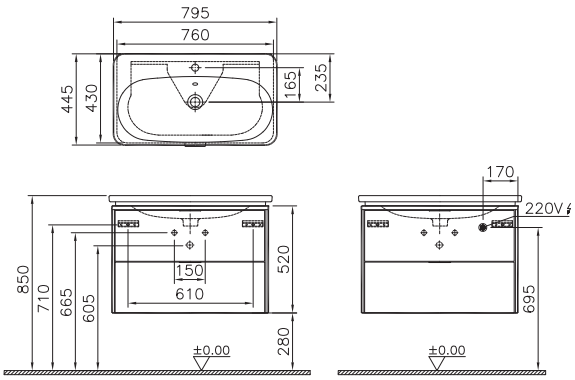

• GxDxY Genişlik, Derinlik, Yüksekliği ifade eder. • Armatür fiyata dahil değildir. • Tüm ürünlerin kesin ölçüleri için teknik çizimleri referans alınız. • Tüm mobilyalar 2 yıl garanti kapsamındadır.
• Eczacıbaşı Yapı Gereçleri San. ve Tic. A.Ş'nin ürünler ve teknik detaylarında değişiklik yapma hakkı saklıdır.

▼ Bu sembol ürünlerin stoklu veya hızlı üretim kapsamında olduğunu ve maksimum 2 haftada, Türkiye içerisinde istenilen adrese sevk edileceğini göstermektedir.

Nest Trendy

Ürün kodu	Ürün açıklamaları	Dış/İç malzeme
Bedelsiz montaj · Yerli Üretim	**Lavabo dolabı, çift çekmeceli, 100 cm** Tek armatür delikli	
56442 ▼	Parlak beyaz	MDF üzeri PVC kaplama (termoform)
56149 ▼	Parlak antrasit	MDF üzeri PVC kaplama (termoform)
56150 ▼ ◆	Hareli doğal ahşap	MDF üzeri PVC kaplama (termoform)
	GxDxY 100x45x57 cm 5687B003-1072 kodlu Nest Trendy lavabo dahildir. Sifon alt grubu ve süzgeç ürüne dahil değildir. Ayrıca sipariş edilmelidir. Lavabonun altında 3500K ve IP44, ambiyans LED aydınlatma bulunur. Hareket sensörü ile açılıp kapanır. Perakende satışlar bedelsiz montaj kapsamındadır. Proje satışlarında ise numune daire bedelsiz montaj kapsamındadır. ▼ **VitrA Express kapsamında girilecek perakende siparişlerinde maksimum sipariş adedi 8 olmalıdır.**	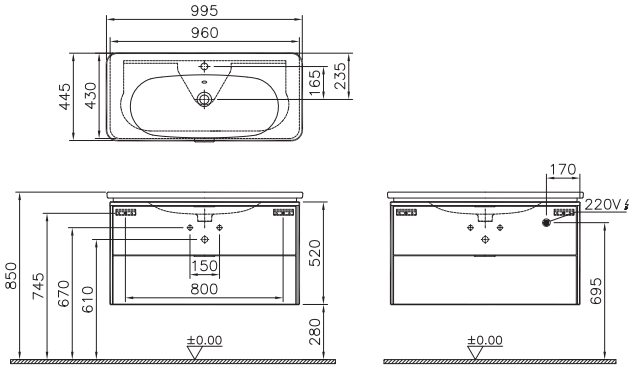
Bedelsiz montaj · Yerli Üretim	**Tekerlekli alt ünite, 80 cm**	
56425	Parlak beyaz	MDF üzeri PVC kaplama (termoform)
56180	Parlak antrasit	MDF üzeri PVC kaplama (termoform)
56181	Hareli doğal ahşap	MDF üzeri PVC kaplama (termoform)
	GxDxY 80x42x38 cm Tek çekmeceli lavabo dolaplarının altında kullanılması tavsiye edilir. Ürün içinde iki adet bölme mevcuttur. 100 kg'a kadar ağırlık taşıyabilir. Perakende satışlar bedelsiz montaj kapsamındadır. Proje satışlarında ise numune daire bedelsiz montaj kapsamındadır.	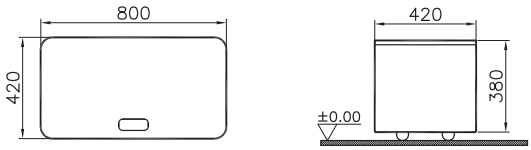

• GxDxY Genişlik, Derinlik, Yüksekliği ifade eder. • Armatür fiyata dahil değildir. • Tüm ürünlerin kesin ölçüleri için teknik çizimleri referans alınız. • Tüm mobilyalar 2 yıl garanti kapsamındadır.
• Eczacıbaşı Yapı Gereçleri San. ve Tic. A.Ş'nin ürünler ve teknik detaylarında değişiklik yapma hakkı saklıdır.

▼ Bu sembol ürünlerin stoklu veya hızlı üretim kapsamında olduğunu ve maksimum 2 haftada, Türkiye içerisinde istenilen adrese sevk edileceğini göstermektedir.

VitrA

Nest Trendy

Ürün kodu	Ürün açıklamaları	Dış/İç malzeme
Bedelsiz montaj / Yerli Üretim	**Tekerlekli alt ünite, 100 cm**	
56426	Parlak beyaz	MDF üzeri PVC kaplama (termoform)
56183	Parlak antrasit	MDF üzeri PVC kaplama (termoform)
56184	Hareli doğal ahşap	MDF üzeri PVC kaplama (termoform)
	GxDxY 100x42x38 cm Tek çekmeceli lavabo dolaplarının altında kullanılması tavsiye edilir. Ürün içinde iki adet bölme mevcuttur. 100 kg'a kadar ağırlık taşıyabilir. Perakende satışlar bedelsiz montaj kapsamındadır. Proje satışlarında ise numune daire bedelsiz montaj kapsamındadır.	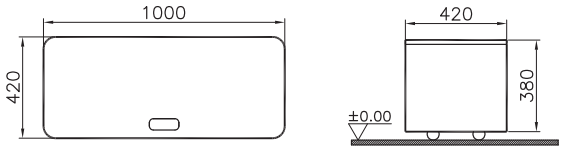
Bedelsiz montaj / Yerli Üretim	**Boy dolabı, tek kapaklı, 45 cm**	
56427 ▼	Parlak beyaz/Sol	MDF üzeri PVC kaplama (termoform)
56186	Parlak antrasit/Sol	MDF üzeri PVC kaplama (termoform)
56187 ▼	Hareli doğal ahşap/Sol	MDF üzeri PVC kaplama (termoform)
56428 ▼	Parlak beyaz/Sağ	MDF üzeri PVC kaplama (termoform)
56189	Parlak antrasit/Sağ	MDF üzeri PVC kaplama (termoform)
56190 ▼	Hareli doğal ahşap/Sağ	MDF üzeri PVC kaplama (termoform)
	GxDxY 45x37x160 cm 4 adet hareketli, 1 adet sabit ahşap raf bulunur. Perakende satışlar bedelsiz montaj kapsamındadır. Proje satışlarında ise numune daire bedelsiz montaj kapsamındadır. ▼ **VitrA Express kapsamında girilecek perakende siparişlerinde maksimum sipariş adedi 8 olmalıdır.**	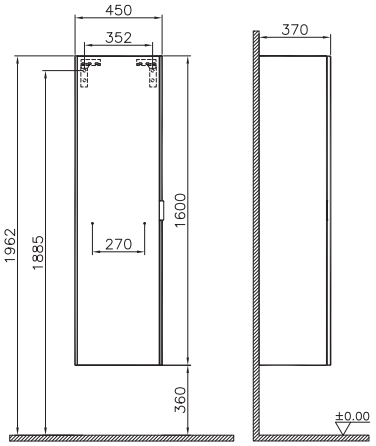

• GxDxY Genişlik, Derinlik, Yüksekliği ifade eder. • Tüm ürünlerin kesin ölçüleri için teknik çizimleri referans alınız. • Tüm mobilyalar 2 yıl garanti kapsamındadır.
• Eczacıbaşı Yapı Gereçleri San. ve Tic. A.Ş'nin ürünler ve teknik detaylarında değişiklik yapma hakkı saklıdır.
▼ Bu sembol ürünlerin stoklu veya hızlı üretim kapsamında olduğunu ve maksimum 2 haftada, Türkiye içerisinde istenilen adrese sevk edileceğini göstermektedir.

Nest Trendy

Ürün kodu	Ürün açıklamaları	Dış/İç malzeme
Bedelsiz montaj · YERLİ ÜRETİM	**Çocuk basamağı, 38 cm**	
56430	Parlak beyaz	MDF üzeri PVC kaplama (termoform)
56195	Parlak antrasit	MDF üzeri PVC kaplama (termoform)
56196	Hareli doğal ahşap	MDF üzeri PVC kaplama (termoform)
	GxDxY 38x38x14 cm Ünite içerisinde saklama alanı mevcuttur. Perakende satışlar bedelsiz montaj kapsamındadır. Proje satışlarında ise numune daire bedelsiz montaj kapsamındadır.	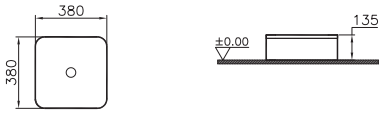

• GxDxY Genişlik, Derinlik, Yüksekliği ifade eder. • Tüm ürünlerin kesin ölçüleri için teknik çizimleri referans alınız. • Tüm mobilyalar 2 yıl garanti kapsamındadır.
• Eczacıbaşı Yapı Gereçleri San. ve Tic. A.Ş'nin ürünler ve teknik detaylarında değişiklik yapma hakkı saklıdır.

ArchiPlan

VitrA

ArchiPlan

Ürün kodu	Ürün açıklamaları	Dış/İç malzeme
YERLİ ÜRETİM	**Raflı ayna, 45 cm**	
66608	Siyah	Metal
	GxDxY 46x13x100 cm	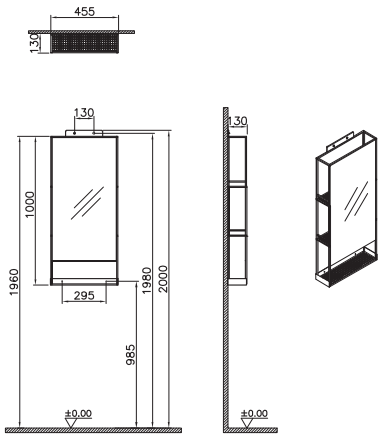
YERLİ ÜRETİM	**Raflı ayna, 60 cm**	
66609	Siyah	Metal
	GxDxY 61x13x100 cm	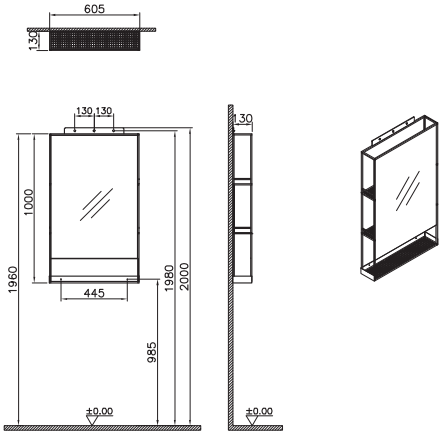
YERLİ ÜRETİM	**Duble raf, 45 cm**	
66606	Siyah	Metal
	GxDxY 46x13x38 cm	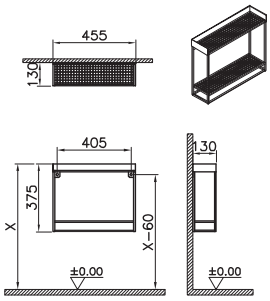

• GxDxY Genişlik, Derinlik, Yüksekliği ifade eder. • Tüm ürünlerin kesin ölçüleri için teknik çizimleri referans alınız. • Tüm mobilyalar 2 yıl garanti kapsamındadır.
• Eczacıbaşı Yapı Gereçleri San. ve Tic. A.Ş'nin ürünler ve teknik detaylarında değişiklik yapma hakkı saklıdır.

ArchiPlan

Ürün kodu	Ürün açıklamaları	Dış/İç malzeme
YERLİ ÜRETİM	**Duble raf, 60 cm**	
66607	Siyah	Metal
	GxDxY 61x13x38 cm	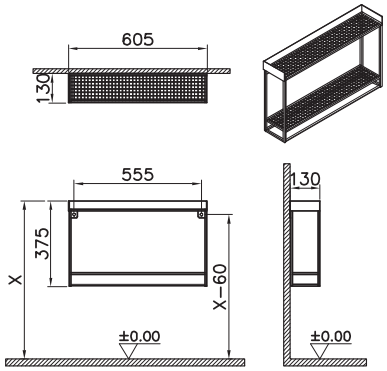
YERLİ ÜRETİM	**Raf, 45 cm**	
66604	Siyah	Metal
	GxDxY 46x13x10 cm	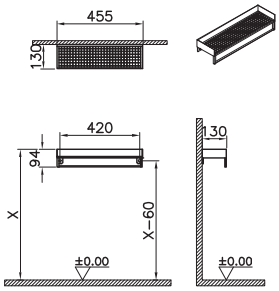
YERLİ ÜRETİM	**Raf, 60 cm**	
66605	Siyah	Metal
	GxDxY 61x13x10 cm	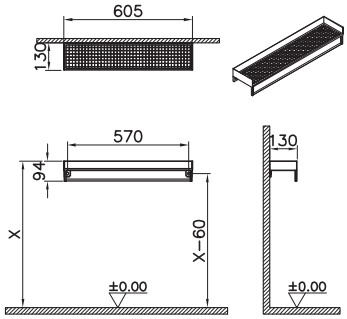

• GxDxY Genişlik, Derinlik, Yüksekliği ifade eder. • Tüm ürünlerin kesin ölçüleri için teknik çizimleri referans alınız. • Tüm mobilyalar 2 yıl garanti kapsamındadır.
• Eczacıbaşı Yapı Gereçleri San. ve Tic. A.Ş'nin ürünler ve teknik detaylarında değişiklik yapma hakkı saklıdır.

Sento

MDF üzeri PVC (termoform)

Mat beyaz

Mat antrasit

Mat fiyord yeşili

Mat açık gri

Ahşap dokulu PVC kaplama (termoform)

Açık meşe

FSC™

Hareket sensörü

Dokunmatik sensör

Ambiyans LED aydınlatma

Kumlamalı LED aydınlatma

Yavaş kapanır

Tam açılır

Priz

Cam raflar

VitrA

Sento

Ürün kodu	Ürün açıklamaları	Dış/İç malzeme
Bedelsiz montaj / YERLİ ÜRETİM	**Lavabo dolabı, kapaklı, 50 cm** Armatür delikli	
60779	Mat beyaz/Sol	MDF üzeri PVC kaplama (termoform)
60803	Mat antrasit/Sol	MDF üzeri PVC kaplama (termoform)
65868	Mat fiyord yeşili/Sol	MDF üzeri PVC kaplama (termoform)
65980	Mat açık gri/Sol	MDF üzeri PVC kaplama (termoform)
60777 ▼	Mat beyaz/Sağ	MDF üzeri PVC kaplama (termoform)
60801 ▼	Mat antrasit/Sağ	MDF üzeri PVC kaplama (termoform)
65869	Mat fiyord yeşili/Sağ	MDF üzeri PVC kaplama (termoform)
65981	Mat açık gri/Sağ	MDF üzeri PVC kaplama (termoform)
	GxDxY 50x38x69 cm 5945B003-0029 kodlu Sento seramik lavabo dahildir. Dolap kapağı sol-sağ yönlü olup armatür bandı sağ taraftadır. Sifon alt grubu ve süzgeç ürüne dahil değildir. Ayrıca sipariş edilmelidir. Ürün ayaksızdır. Ayaklı kullanım için 61069 4'lü ayak set kodu ayrıca sipariş edilmelidir. Lavabo dolabının altında 3000K ve IP20, LED iç aydınlatma bulunmaktadır. LED hareketli sensör ile açılır-kapanır. G sınıfı enerji verimliliğine sahiptir. Perakende satışlar bedelsiz montaj kapsamındadır. Proje satışlarında ise numune daire bedelsiz montaj kapsamındadır. ▼ **VitrA Express kapsamında girilecek perakende siparişlerinde maksimum sipariş adedi 8 olmalıdır.**	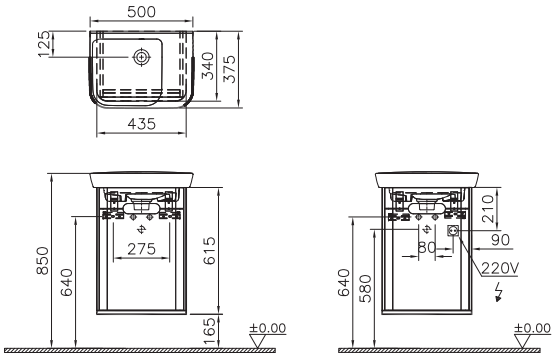
Bedelsiz montaj / YERLİ ÜRETİM	**Lavabo dolabı, kapaklı, 65 cm** Armatür delikli	
60781 ▼	Mat beyaz	MDF üzeri PVC kaplama (termoform)
60805 ▼	Mat antrasit	MDF üzeri PVC kaplama (termoform)
65870	Mat fiyord yeşili	MDF üzeri PVC kaplama (termoform)
65982	Mat açık gri	MDF üzeri PVC kaplama (termoform)
	GxDxY 63x49x69 cm 5946B003-0001 kodlu Sento seramik lavabo dahildir. Sifon alt grubu ve süzgeç ürüne dahil değildir. Ayrıca sipariş edilmelidir. Ürün ayaksızdır. Ayaklı kullanım için 61069 4'lü ayak set kodu ayrıca sipariş edilmelidir. Lavabo dolabının altında 3000K ve IP20, LED iç aydınlatma bulunmaktadır. LED hareketli sensör ile açılır-kapanır. G sınıfı enerji verimliliğine sahiptir. Perakende satışlar bedelsiz montaj kapsamındadır. Proje satışlarında ise numune daire bedelsiz montaj kapsamındadır. ▼ **VitrA Express kapsamında girilecek perakende siparişlerinde maksimum sipariş adedi 8 olmalıdır.**	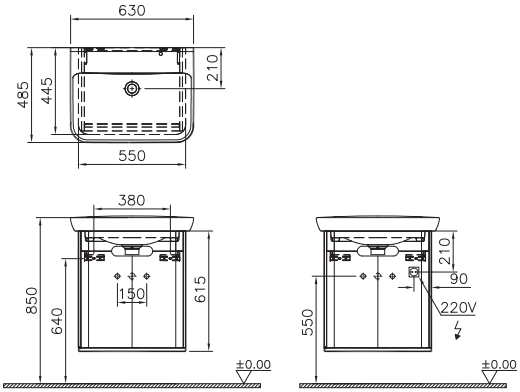

• GxDxY Genişlik, Derinlik, Yüksekliği ifade eder. • Tüm ürünlerin kesin ölçüleri için teknik çizimleri referans alınız. • Tüm mobilyalar 2 yıl garanti kapsamındadır.
• Eczacıbaşı Yapı Gereçleri San. ve Tic. A.Ş'nin ürünler ve teknik detaylarında değişiklik yapma hakkı saklıdır.
▼ Bu sembol ürünlerin stoklu veya hızlı üretim kapsamında olduğunu ve maksimum 2 haftada, Türkiye içerisinde istenilen adrese sevk edileceğini göstermektedir.

VitrA

Sento

Ürün kodu	Ürün açıklamaları	Dış/İç malzeme
Bedelsiz montaj · YERLİ ÜRETİM	**Lavabo dolabı, kapaklı, 80 cm** Armatür delikli	
60785 ▼ ◆	Mat beyaz	MDF üzeri PVC kaplama (termoform)
60809 ▼	Mat antrasit	MDF üzeri PVC kaplama (termoform)
65871	Mat fiyord yeşili	MDF üzeri PVC kaplama (termoform)
65983	Mat açık gri	MDF üzeri PVC kaplama (termoform)
	GxDxY 78x49x69 cm 5947B003-0001 kodlu Sento seramik lavabo dahildir. Sifon alt grubu ve süzgeç ürüne dahil değildir. Ayrıca sipariş edilmelidir. Ürün ayaksızdır. Ayaklı kullanım için 61069 4'lü ayak set kodu ayrıca sipariş edilmelidir. Lavabo dolabının altında 3000K ve IP20, LED iç aydınlatma bulunmaktadır. LED hareketli sensör ile açılır-kapanır. G sınıfı enerji verimliliğine sahiptir. Perakende satışlar bedelsiz montaj kapsamındadır. Proje satışlarında ise numune daire bedelsiz montaj kapsamındadır. ▼ **VitrA Express kapsamında girilecek perakende siparişlerinde maksimum sipariş adedi 8 olmalıdır.**	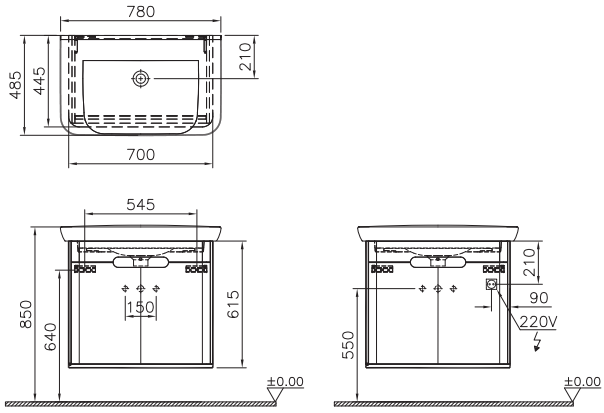
Bedelsiz montaj · YERLİ ÜRETİM	**Lavabo dolabı, kapaklı, 100 cm** Armatür delikli	
60787 ▼	Mat beyaz	MDF üzeri PVC kaplama (termoform)
60811 ▼	Mat antrasit	MDF üzeri PVC kaplama (termoform)
65872	Mat fiyord yeşili	MDF üzeri PVC kaplama (termoform)
65984	Mat açık gri	MDF üzeri PVC kaplama (termoform)
	GxDxY 98x49x69 cm 5948B003-0001 kodlu Sento seramik lavabo dahildir. Sifon alt grubu ve süzgeç ürüne dahil değildir. Ayrıca sipariş edilmelidir. Ürün ayaksızdır. Ayaklı kullanım için 61069 4'lü ayak set kodu ayrıca sipariş edilmelidir. Lavabo dolabının altında 3000K ve IP20, LED iç aydınlatma bulunmaktadır. LED hareketli sensör ile açılır-kapanır. G sınıfı enerji verimliliğine sahiptir. Perakende satışlar bedelsiz montaj kapsamındadır. Proje satışlarında ise numune daire bedelsiz montaj kapsamındadır. ▼ **VitrA Express kapsamında girilecek perakende siparişlerinde maksimum sipariş adedi 8 olmalıdır.**	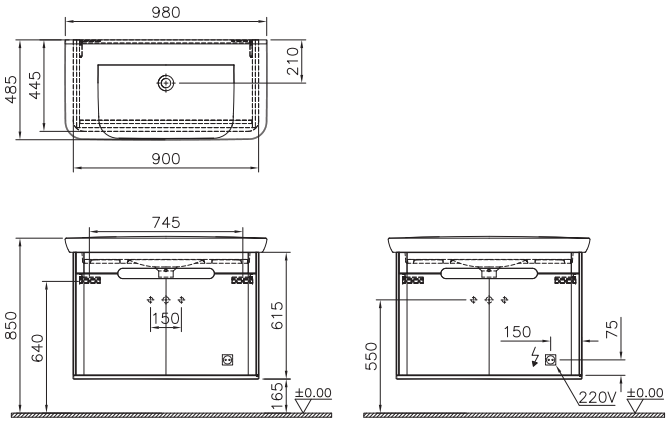

• GxDxY Genişlik, Derinlik, Yüksekliği ifade eder. • Tüm ürünlerin kesin ölçüleri için teknik çizimleri referans alınız. • Tüm mobilyalar 2 yıl garanti kapsamındadır.
• Eczacıbaşı Yapı Gereçleri San. ve Tic. A.Ş'nin ürünler ve teknik detaylarında değişiklik yapma hakkı saklıdır.
▼ Bu sembol ürünlerin stoklu veya hızlı üretim kapsamında olduğunu ve maksimum 2 haftada, Türkiye içerisinde istenilen adrese sevk edileceğini göstermektedir.

VitrA

Sento

Ürün kodu	Ürün açıklamaları	Dış/İç malzeme
Bedelsiz montaj · YERLİ ÜRETİM	**Lavabo dolabı, tek çekmeceli, 65 cm** Armatür delikli	
60812	Mat beyaz	MDF üzeri PVC kaplama (termoform)
60818	Mat antrasit	MDF üzeri PVC kaplama (termoform)
65873	Mat fiyord yeşili	MDF üzeri PVC kaplama (termoform)
65985	Mat açık gri	MDF üzeri PVC kaplama (termoform)
	GxDxY 63x49x52 cm 5946B003-0001 kodlu Sento seramik lavabo dahildir. Sifon alt grubu ve süzgeç ürüne dahil değildir. Ayrıca sipariş edilmelidir. Ürün ayaksız kullanılmaktadır. Lavabo dolabının altında 3000K ve IP20, LED iç aydınlatma bulunmaktadır. LED hareketli sensör ile açılır-kapanır. G sınıfı enerji verimliliğine sahiptir. Perakende satışlar bedelsiz montaj kapsamındadır. Proje satışlarında ise numune daire bedelsiz montaj kapsamındadır.	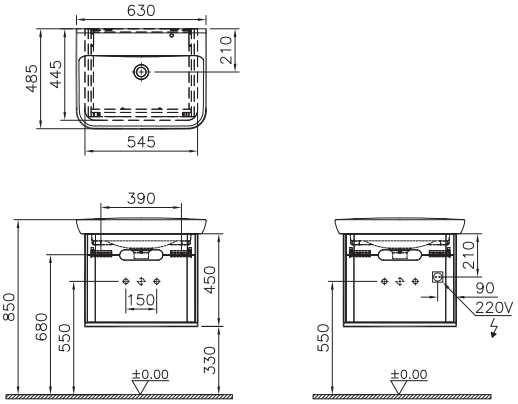
Bedelsiz montaj · YERLİ ÜRETİM	**Lavabo dolabı, tek çekmeceli, 80 cm** Armatür delikli	
60813 ▼	Mat beyaz	MDF üzeri PVC kaplama (termoform)
60819 ▼	Mat antrasit	MDF üzeri PVC kaplama (termoform)
65874	Mat fiyord yeşili	MDF üzeri PVC kaplama (termoform)
65986	Mat açık gri	MDF üzeri PVC kaplama (termoform)
	GxDxY 78x49x52 cm 5947B003-0001 kodlu Sento seramik lavabo dahildir. Sifon alt grubu ve süzgeç ürüne dahil değildir. Ayrıca sipariş edilmelidir. Ürün ayaksız kullanılmaktadır. Lavabo dolabının altında 3000K ve IP20, LED iç aydınlatma bulunmaktadır. LED hareketli sensör ile açılır-kapanır. G sınıfı enerji verimliliğine sahiptir. Perakende satışlar bedelsiz montaj kapsamındadır. Proje satışlarında ise numune daire bedelsiz montaj kapsamındadır. ▼ **VitrA Express kapsamında girilecek perakende siparişlerinde maksimum sipariş adedi 8 olmalıdır.**	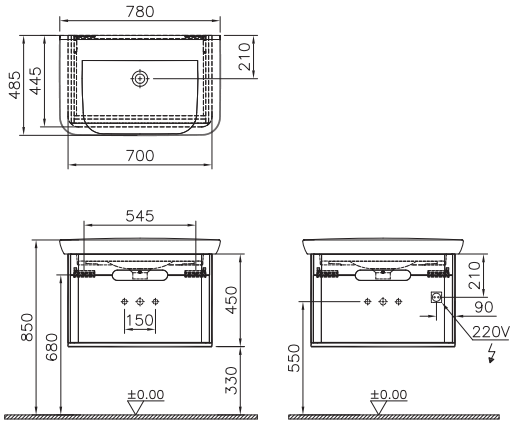

• GxDxY Genişlik, Derinlik, Yüksekliği ifade eder. • Tüm ürünlerin kesin ölçüleri için teknik çizimleri referans alınız. • Tüm mobilyalar 2 yıl garanti kapsamındadır.
• Eczacıbaşı Yapı Gereçleri San. ve Tic. A.Ş'nin ürünler ve teknik detaylarında değişiklik yapma hakkı saklıdır.
▼ Bu sembol ürünlerin stoklu veya hızlı üretim kapsamında olduğunu ve maksimum 2 haftada, Türkiye içerisinde istenilen adrese sevk edileceğini göstermektedir.

VitrA

Sento

Ürün kodu	Ürün açıklamaları	Dış/İç malzeme
Bedelsiz montaj / YERLİ ÜRETİM	**Lavabo dolabı, tek çekmeceli, 100 cm** Armatür delikli	
60814 ▼ ◆	Mat beyaz	MDF üzeri PVC kaplama (termoform)
60820 ▼	Mat antrasit	MDF üzeri PVC kaplama (termoform)
65875	Mat fiyord yeşili	MDF üzeri PVC kaplama (termoform)
65987	Mat açık gri	MDF üzeri PVC kaplama (termoform)
	GxDxY 98x49x52 cm 5948B003-0001 kodlu Sento seramik lavabo dahildir. Sifon alt grubu ve süzgeç ürüne dahil değildir. Ayrıca sipariş edilmelidir. Ürün ayaksız kullanılmaktadır. Lavabo dolabının altında 3000K ve IP20, LED iç aydınlatma bulunmaktadır. LED hareketli sensör ile açılır-kapanır. G sınıfı enerji verimliliğine sahiptir. Perakende satışlar bedelsiz montaj kapsamındadır. Proje satışlarında ise numune daire bedelsiz montaj kapsamındadır. ▼ **VitrA Express kapsamında girilecek perakende siparişlerinde maksimum sipariş adedi 8 olmalıdır.**	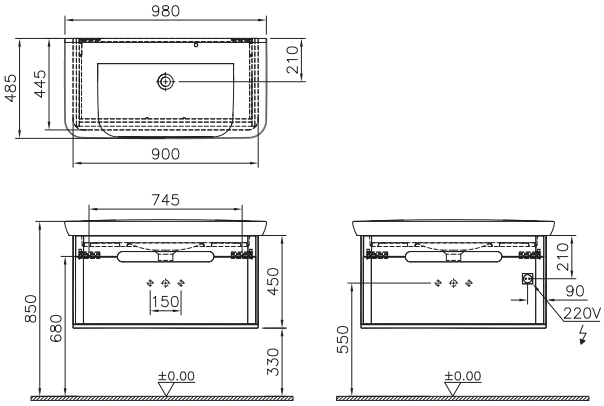
Bedelsiz montaj / YERLİ ÜRETİM	**Lavabo dolabı, çift çekmeceli, 65 cm** Armatür delikli	
60822	Mat beyaz	MDF üzeri PVC kaplama (termoform)
60834	Mat antrasit	MDF üzeri PVC kaplama (termoform)
65876	Mat fiyord yeşili	MDF üzeri PVC kaplama (termoform)
65988	Mat açık gri	MDF üzeri PVC kaplama (termoform)
	GxDxY 63x49x69 cm 5946B003-0001 kodlu Sento seramik lavabo dahildir. Sifon alt grubu ve süzgeç ürüne dahil değildir. Ayrıca sipariş edilmelidir. Ürün ayaksızdır. Ayaklı kullanım için 61069 4'lü ayak set koru ayrıca sipariş edilmelidir. Lavabo dolabının altında 3000K ve IP20, LED iç aydınlatma bulunmaktadır. LED hareketli sensör ile açılır-kapanır. G sınıfı enerji verimliliğine sahiptir. Perakende satışlar bedelsiz montaj kapsamındadır. Proje satışlarında ise numune daire bedelsiz montaj kapsamındadır.	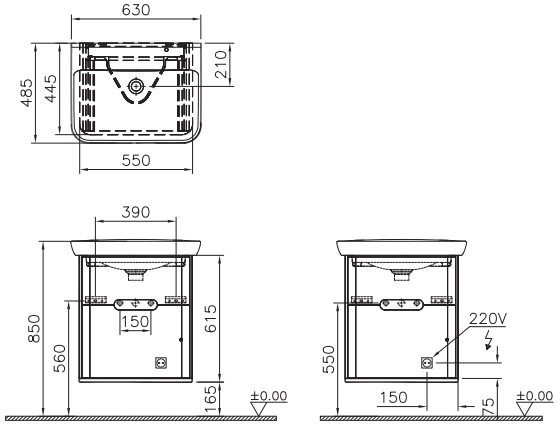

• GxDxY Genişlik, Derinlik, Yüksekliği ifade eder. • Tüm ürünlerin kesin ölçüleri için teknik çizimleri referans alınız. • Tüm mobilyalar 2 yıl garanti kapsamındadır.
• Eczacıbaşı Yapı Gereçleri San. ve Tic. A.Ş'nin ürünler ve teknik detaylarında değişiklik yapma hakkı saklıdır.
▼ Bu sembol ürünlerin stoklu veya hızlı üretim kapsamında olduğunu ve maksimum 2 haftada, Türkiye içerisinde istenilen adrese sevk edileceğini göstermektedir.

VitrA

Sento

Ürün kodu	Ürün açıklamaları	Dış/İç malzeme
Bedelsiz montaj · YERLİ ÜRETİM	**Lavabo dolabı, çift çekmeceli, 80 cm** Armatür delikli	
60824 ▼ ◆	Mat beyaz	MDF üzeri PVC kaplama (termoform)
60836 ▼ ◆	Mat antrasit	MDF üzeri PVC kaplama (termoform)
65877	Mat fiyord yeşili	MDF üzeri PVC kaplama (termoform)
65989	Mat açık gri	MDF üzeri PVC kaplama (termoform)
	GxDxY 78x49x69 cm 5947B003-0001 kodlu Sento seramik lavabo dahildir. Sifon alt grubu ve süzgeç ürüne dahil değildir. Ayrıca sipariş edilmelidir. Ürün ayaksızdır. Ayaklı kullanım için 61069 4'lü ayak set kodu ayrıca sipariş edilmelidir. Lavabo dolabının altında 3000K ve IP20, LED iç aydınlatma bulunmaktadır. LED hareketli sensör ile açılır-kapanır. G sınıfı enerji verimliliğine sahiptir. Perakende satışlar bedelsiz montaj kapsamındadır. Proje satışlarında ise numune daire bedelsiz montaj kapsamındadır. ▼ **VitrA Express kapsamında girilecek perakende siparişlerinde maksimum sipariş adedi 8 olmalıdır.**	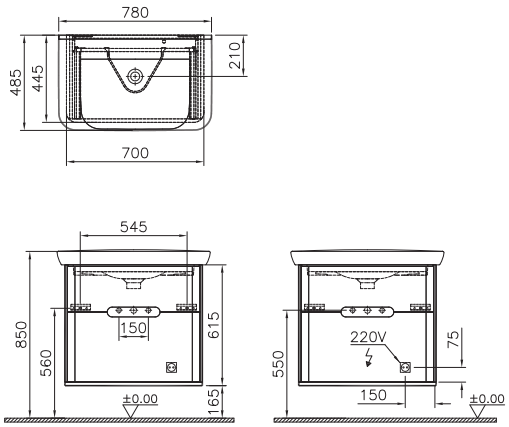
Bedelsiz montaj · YERLİ ÜRETİM	**Lavabo dolabı, çift çekmeceli, 100 cm** Armatür delikli	
60826 ▼ ◆	Mat beyaz	MDF üzeri PVC kaplama (termoform)
60838 ▼	Mat antrasit	MDF üzeri PVC kaplama (termoform)
65878	Mat fiyord yeşili	MDF üzeri PVC kaplama (termoform)
65990	Mat açık gri	MDF üzeri PVC kaplama (termoform)
	GxDxY 98x49x69 cm 5948B003-0001 kodlu Sento seramik lavabo dahildir. Sifon alt grubu ve süzgeç ürüne dahil değildir. Ayrıca sipariş edilmelidir. Ürün ayaksızdır. Ayaklı kullanım için 61069 4'lü ayak set kodu ayrıca sipariş edilmelidir. Lavabo dolabının altında 3000K ve IP20, LED iç aydınlatma bulunmaktadır. LED hareketli sensör ile açılır-kapanır. G sınıfı enerji verimliliğine sahiptir. Perakende satışlar bedelsiz montaj kapsamındadır. Proje satışlarında ise numune daire bedelsiz montaj kapsamındadır. ▼ **VitrA Express kapsamında girilecek perakende siparişlerinde maksimum sipariş adedi 8 olmalıdır.**	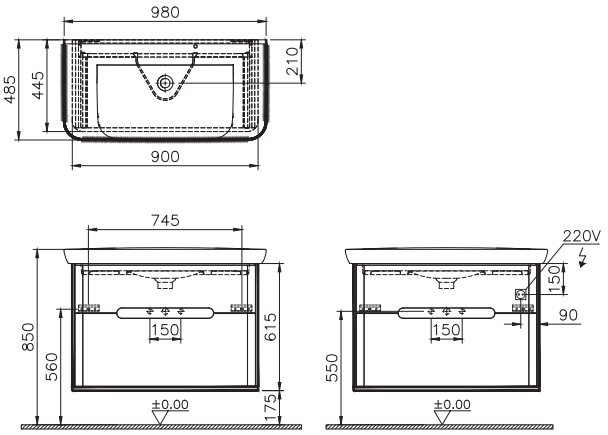

• GxDxY Genişlik, Derinlik, Yüksekliği ifade eder. • Tüm ürünlerin kesin ölçüleri için teknik çizimleri referans alınız. • Tüm mobilyalar 2 yıl garanti kapsamındadır.
• Eczacıbaşı Yapı Gereçleri San. ve Tic. A.Ş'nin ürünler ve teknik detaylarında değişiklik yapma hakkı saklıdır.
▼ Bu sembol ürünlerin stoklu veya hızlı üretim kapsamında olduğunu ve maksimum 2 haftada, Türkiye içerisinde istenilen adrese sevk edileceğini göstermektedir.

VitrA

Sento

Ürün kodu	Ürün açıklamaları	Dış/İç malzeme
Bedelsiz montaj / YERLİ ÜRETİM	**Lavabo dolabı, çift çekmeceli, çift hazneli lavabolu, 130 cm**	
61187	Mat beyaz	MDF üzeri PVC kaplama (termoform)
61189	Mat antrasit	MDF üzeri PVC kaplama (termoform)
65879	Mat fiyord yeşili	MDF üzeri PVC kaplama (termoform)
65991	Mat açık gri	MDF üzeri PVC kaplama (termoform)
	GxDxY 130x48x69 cm 5949B003-0001 kodlu Sento seramik lavabo dahildir. Sifon alt grubu ve süzgeç ürüne dahil değildir. Ayrıca sipariş edilmelidir. Ürün ayaksızdır. Ayaklı kullanım için 61069 4'lü ayak set kodu ayrıca sipariş edilmelidir. Lavabo dolabının altında 3000K ve IP20, LED iç aydınlatma bulunmaktadır. LED hareketli sensör ile açılır-kapanır. G sınıfı enerji verimliliğine sahiptir. Perakende satışlar bedelsiz montaj kapsamındadır. Proje satışlarında ise numune daire bedelsiz montaj kapsamındadır.	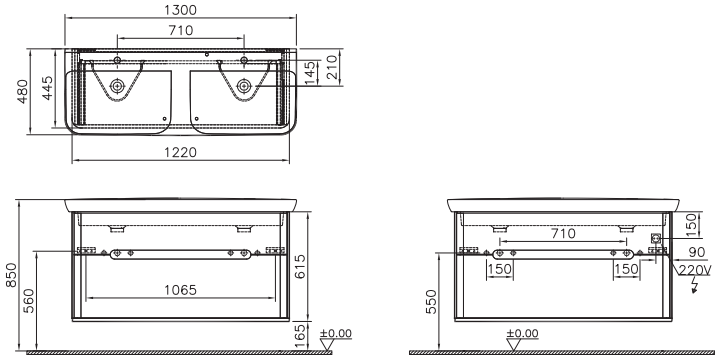
Bedelsiz montaj / YERLİ ÜRETİM	**Aydınlatmalı ayna**	
60888	Açık meşe, 50 cm	MDF üzeri PVC kaplama (termoform)
60889 ▼	Açık meşe, 60 cm	MDF üzeri PVC kaplama (termoform)
60890 ▼	Açık meşe, 80 cm	MDF üzeri PVC kaplama (termoform)
60891 ▼	Açık meşe, 100 cm	MDF üzeri PVC kaplama (termoform)
61193	Açık meşe, 120 cm	MDF üzeri PVC kaplama (termoform)
	DxY 4x70 cm 3000K ve IP62 Çepeçevre LED aydınlatma bulunur. Dokunmatik sensör aynanın altındadır. Bu ürün G sınıfı enerji verimliliğine sahip bir ışık kaynağı içerir. Perakende satışlar bedelsiz montaj kapsamındadır. Proje satışlarında ise numune daire bedelsiz montaj kapsamındadır. ▼ **VitrA Express kapsamında girilecek perakende siparişlerinde maksimum sipariş adedi 8 olmalıdır.**	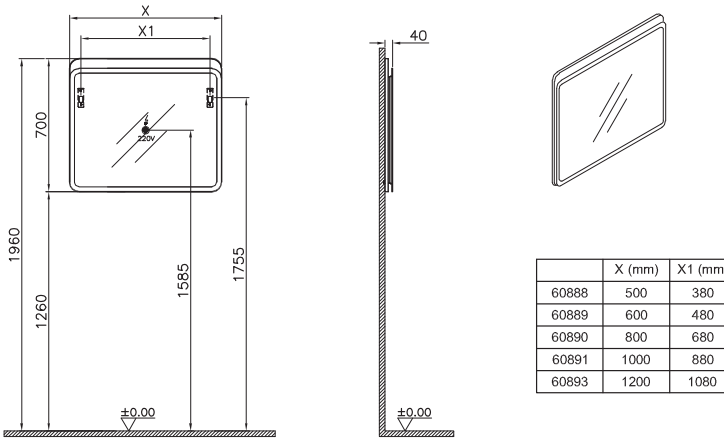

	X (mm)	X1 (mm)
60888	500	380
60889	600	480
60890	800	680
60891	1000	880
60893	1200	1080

• GxDxY Genişlik, Derinlik, Yüksekliği ifade eder. • Tüm ürünlerin kesin ölçüleri için teknik çizimleri referans alınız. • Tüm mobilyalar 2 yıl garanti kapsamındadır.
• Eczacıbaşı Yapı Gereçleri San. ve Tic. A.Ş'nin ürünler ve teknik detaylarında değişiklik yapma hakkı saklıdır.
▼ Bu sembol ürünlerin stoklu veya hızlı üretim kapsamında olduğunu ve maksimum 2 haftada, Türkiye içerisinde istenilen adrese sevk edileceğini göstermektedir.

Sento

Ürün kodu	Ürün açıklamaları	Dış/İç malzeme
Bedelsiz montaj / YERLİ ÜRETİM	**Aydınlatmalı dolaplı ayna, 60 cm**	
60895	Açık meşe/Sol	MDF üzeri PVC kaplama (termoform)
60894 ▼	Açık meşe/Sağ	MDF üzeri PVC kaplama (termoform)
	GxDxY 60x15x70 cm 3000K ve IP20 Kumlamalı LED aydınlatma açma-kapama butonu ünitenin altında bulunur. Bu ürün G sınıfı enerji verimliliğine sahip bir ışık kaynağı içerir. Perakende satışlar bedelsiz montaj kapsamındadır. Proje satışlarında ise numune daire bedelsiz montaj kapsamındadır. ▼ **VitrA Express kapsamında girilecek perakende siparişlerinde maksimum sipariş adedi 8 olmalıdır.**	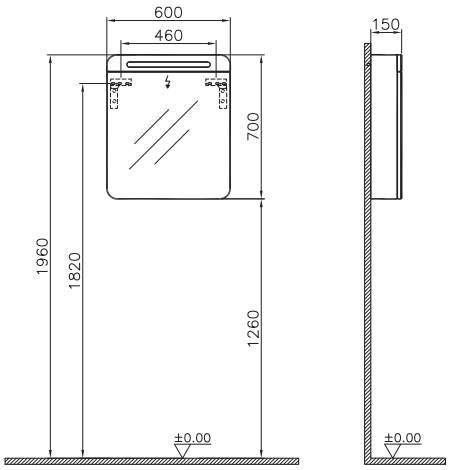
Bedelsiz montaj / YERLİ ÜRETİM	**Aydınlatmalı dolaplı ayna, 80 cm**	
60896 ▼ ◆	Açık meşe	MDF üzeri PVC kaplama (termoform)
61678	Mat beyaz	MDF üzeri PVC kaplama (termoform)
61680	Mat antrasit	MDF üzeri PVC kaplama (termoform)
65889	Mat fiyord yeşili	MDF üzeri PVC kaplama (termoform)
66001	Mat açık gri	MDF üzeri PVC kaplama (termoform)
	GxDxY 80x15x70 cm 3000K ve IP20 Kumlamalı LED aydınlatma açma-kapama butonu ünitenin altında bulunur. Bu ürün G sınıfı enerji verimliliğine sahip bir ışık kaynağı içerir. Perakende satışlar bedelsiz montaj kapsamındadır. Proje satışlarında ise numune daire bedelsiz montaj kapsamındadır. ▼ **VitrA Express kapsamında girilecek perakende siparişlerinde maksimum sipariş adedi 8 olmalıdır.**	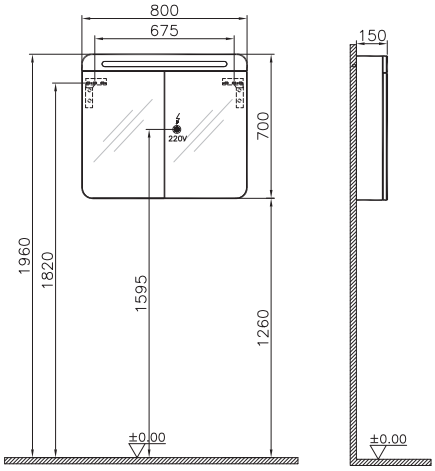

• GxDxY Genişlik, Derinlik, Yüksekliği ifade eder. • Tüm ürünlerin kesin ölçüleri için teknik çizimleri referans alınız. • Tüm mobilyalar 2 yıl garanti kapsamındadır.
• Eczacıbaşı Yapı Gereçleri San. ve Tic. A.Ş'nin ürünler ve teknik detaylarında değişiklik yapma hakkı saklıdır.
▼ Bu sembol ürünlerin stoklu veya hızlı üretim kapsamında olduğunu ve maksimum 2 haftada, Türkiye içerisinde istenilen adrese sevk edileceğini göstermektedir.

VitrA

Sento

Ürün kodu	Ürün açıklamaları	Dış/İç malzeme
Bedelsiz montaj / Yerli üretim	**Aydınlatmalı dolaplı ayna, 100 cm**	
60897 ▼ ◆	Açık meşe	MDF üzeri PVC kaplama (termoform)
61681	Mat beyaz	MDF üzeri PVC kaplama (termoform)
61683	Mat antrasit	MDF üzeri PVC kaplama (termoform)
65890	Mat fiyord yeşili	MDF üzeri PVC kaplama (termoform)
66002	Mat açık gri	MDF üzeri PVC kaplama (termoform)
	GxDxY 100x15x70 cm 3000K ve IP20 Kumlamalı LED aydınlatma açma-kapama butonu ünitenin altında bulunur. Bu ürün G sınıfı enerji verimliliğine sahip bir ışık kaynağı içerir. Perakende satışlar bedelsiz montaj kapsamındadır. Proje satışlarında ise numune daire bedelsiz montaj kapsamındadır. ▼ **VitrA Express kapsamında girilecek perakende siparişlerinde maksimum sipariş adedi 8 olmalıdır.**	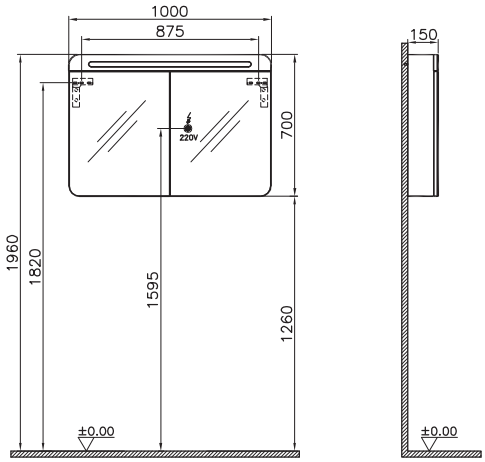
Bedelsiz montaj / Yerli üretim	**Aydınlatmalı dolaplı ayna, 120 cm**	
61194	Açık meşe	MDF üzeri PVC kaplama (termoform)
	GxDxY 120x15x70 cm 3000K ve IP20 Kumlamalı LED aydınlatma açma-kapama butonu ünitenin altında bulunur. Bu ürün G sınıfı enerji verimliliğine sahip bir ışık kaynağı içerir. Perakende satışlar bedelsiz montaj kapsamındadır. Proje satışlarında ise numune daire bedelsiz montaj kapsamındadır.	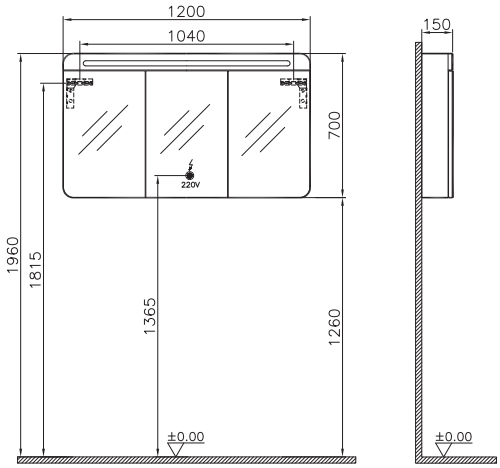

• GxDxY Genişlik, Derinlik, Yüksekliği ifade eder. • Tüm ürünlerin kesin ölçüleri için teknik çizimleri referans alınız. • Tüm mobilyalar 2 yıl garanti kapsamındadır.
• Eczacıbaşı Yapı Gereçleri San. ve Tic. A.Ş'nin ürünler ve teknik detaylarında değişiklik yapma hakkı saklıdır.
▼ Bu sembol ürünlerin stoklu veya hızlı üretim kapsamında olduğunu ve maksimum 2 haftada, Türkiye içerisinde istenilen adrese sevk edileceğini göstermektedir.

Sento

Ürün kodu	Ürün açıklamaları	Dış/İç malzeme
Bedelsiz montaj / Yerli üretim	**Yuvarlak çocuk aynası, turuncu**	
65865	20 cm	MDF üzeri lake
65866	40 cm	MDF üzeri lake
65867	80 cm	MDF üzeri lake

D 2 cm

Perakende satışlar bedelsiz montaj kapsamındadır. Proje satışlarında ise numune daire bedelsiz montaj kapsamındadır.

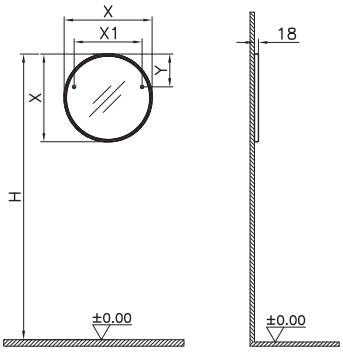

	X (mm)	X1 (mm)	Y (mm)
65865	200	155	80
65866	400	310	150
65867	600	480	240

Ürün asılma yüksekliği (H) kişinin kullanımına uygun belirlenmelidir.

Bedelsiz montaj / Yerli üretim	**Boy dolabı, çamaşır sepetli, 40 cm**	
60854	Mat beyaz/Sol	MDF üzeri PVC kaplama (termoform)
60856	Mat antrasit/Sol	MDF üzeri PVC kaplama (termoform)
65892	Mat fiyord yeşili/Sol	MDF üzeri PVC kaplama (termoform)
66004	Mat açık gri/Sol	MDF üzeri PVC kaplama (termoform)
60842	Mat beyaz/Sağ	MDF üzeri PVC kaplama (termoform)
60844	Mat antrasit/Sağ	MDF üzeri PVC kaplama (termoform)
65893	Mat fiyord yeşili/Sağ	MDF üzeri PVC kaplama (termoform)
66005	Mat açık gri/Sağ	MDF üzeri PVC kaplama (termoform)

GxDxY 40x36x158 cm

Priz kutusu, seperatör ve siyah tel çamaşır sepeti dahildir.

Ürün ayaksızdır. Ayaklı kullanım için 61069 4'lü ayak set kodu ayrıca sipariş edilmelidir.

Perakende satışlar bedelsiz montaj kapsamındadır. Proje satışlarında ise numune daire bedelsiz montaj kapsamındadır.

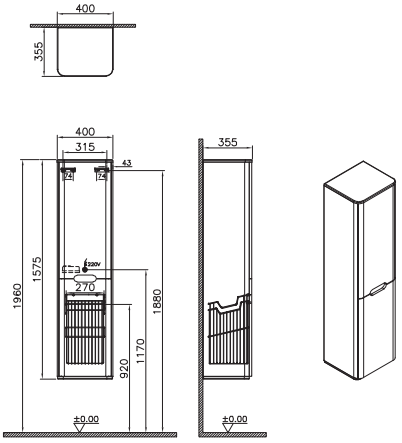

• GxDxY Genişlik, Derinlik, Yüksekliği ifade eder. • Tüm ürünlerin kesin ölçüleri için teknik çizimleri referans alınız. • Tüm mobilyalar 2 yıl garanti kapsamındadır.
• Eczacıbaşı Yapı Gereçleri San. ve Tic. A.Ş'nin ürünler ve teknik detaylarında değişiklik yapma hakkı saklıdır.

VitrA

Sento

Ürün kodu	Ürün açıklamaları	Dış/İç malzeme
Bedelsiz montaj / YERLİ ÜRETİM	**Boy dolabı, 40 cm**	
60860 ▼	Mat beyaz/Sol	MDF üzeri PVC kaplama (termoform)
60862 ▼	Mat antrasit/Sol	MDF üzeri PVC kaplama (termoform)
65894	Mat fiyord yeşili/Sol	MDF üzeri PVC kaplama (termoform)
66006	Mat açık gri/Sol	MDF üzeri PVC kaplama (termoform)
60848 ▼	Mat beyaz/Sağ	MDF üzeri PVC kaplama (termoform)
60850 ▼	Mat antrasit/Sağ	MDF üzeri PVC kaplama (termoform)
65895	Mat fiyord yeşili/Sağ	MDF üzeri PVC kaplama (termoform)
66007	Mat açık gri/Sağ	MDF üzeri PVC kaplama (termoform)
	GxDxY 40x36x158 cm Ürün ayaksızdır. Ayaklı kullanım için 61069 4'lü ayak set kodu ayrıca sipariş edilmelidir. Perakende satışlar bedelsiz montaj kapsamındadır. Proje satışlarında ise numune daire bedelsiz montaj kapsamındadır. ▼ **VitrA Express kapsamında girilecek perakende siparişlerinde maksimum sipariş adedi 8 olmalıdır.**	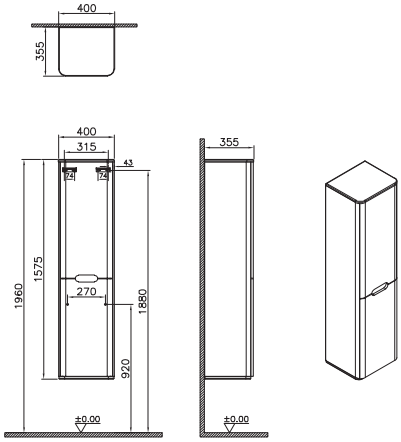
Bedelsiz montaj / YERLİ ÜRETİM	**Temizlik dolabı, 55 cm**	
60866	Mat beyaz/Sol	MDF üzeri PVC kaplama (termoform)
60868	Mat antrasit/Sol	MDF üzeri PVC kaplama (termoform)
65896	Mat fiyord yeşili/Sol	MDF üzeri PVC kaplama (termoform)
66008	Mat açık gri/Sol	MDF üzeri PVC kaplama (termoform)
60863	Mat beyaz/Sağ	MDF üzeri PVC kaplama (termoform)
60865	Mat antrasit/Sağ	MDF üzeri PVC kaplama (termoform)
65897	Mat fiyord yeşili/Sağ	MDF üzeri PVC kaplama (termoform)
66009	Mat açık gri/Sağ	MDF üzeri PVC kaplama (termoform)
	GxDxY 53x35x160 cm 1 mop askısı 1 bez askısı 3 adet siyah tel sepet raf 1 adet taban tepsisi yer almaktadır. Dolap içi havalandırmayı sağlayan menfez bulunmaktadır. Ürün ayaksız kullanılmaktadır. Perakende satışlar bedelsiz montaj kapsamındadır. Proje satışlarında ise numune daire bedelsiz montaj kapsamındadır.	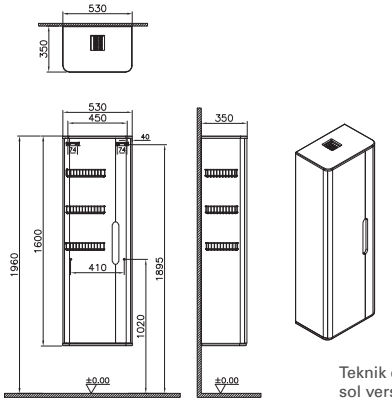 Teknik çizim sol versiyondur.

• GxDxY Genişlik, Derinlik, Yüksekliği ifade eder. • Tüm ürünlerin kesin ölçüleri için teknik çizimleri referans alınız. • Tüm mobilyalar 2 yıl garanti kapsamındadır.
• Eczacıbaşı Yapı Gereçleri San. ve Tic. A.Ş'nin ürünler ve teknik detaylarında değişiklik yapma hakkı saklıdır.
▼ Bu sembol ürünlerin stoklu veya hızlı üretim kapsamında olduğunu ve maksimum 2 haftada, Türkiye içerisinde istenilen adrese sevk edileceğini göstermektedir.

Sento

Ürün kodu	Ürün açıklamaları	Dış/İç malzeme
Bedelsiz montaj / Yerli Üretim	**Dar boy dolabı, 50 cm**	
66150	Mat beyaz, sol	MDF üzeri PVC kaplama (termoform)
66151	Mat antrasit, sol	MDF üzeri PVC kaplama (termoform)
66152	Mat fiyord yeşili, sol	MDF üzeri PVC kaplama (termoform)
66153	Mat açık gri, sol	MDF üzeri PVC kaplama (termoform)
66154	Mat beyaz, sağ	MDF üzeri PVC kaplama (termoform)
66155	Mat antrasit, sağ	MDF üzeri PVC kaplama (termoform)
66156	Mat fiyord yeşili, sağ	MDF üzeri PVC kaplama (termoform)
66157	Mat açık gri, sağ	MDF üzeri PVC kaplama (termoform)
	GxDxY 50x22x122 cm Perakende satışlar bedelsiz montaj kapsamındadır. Proje satışlarında ise numune daire bedelsiz montaj kapsamındadır.	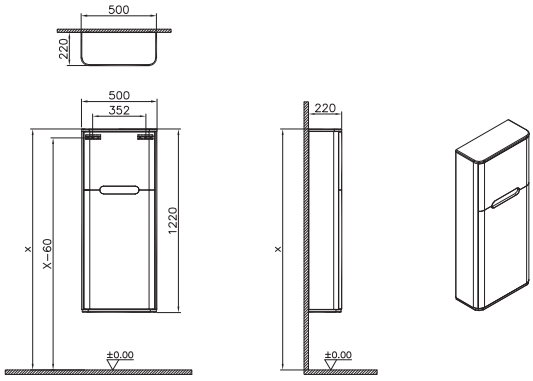
Bedelsiz montaj / Yerli Üretim	**Orta ünite, 40 cm**	
60882	Mat beyaz/Sol	MDF üzeri PVC kaplama (termoform)
60884	Mat antrasit/Sol	MDF üzeri PVC kaplama (termoform)
65898	Mat fiyord yeşili/Sol	MDF üzeri PVC kaplama (termoform)
66010	Mat açık gri/Sol	MDF üzeri PVC kaplama (termoform)
60876	Mat beyaz/Sağ	MDF üzeri PVC kaplama (termoform)
60878	Mat antrasit/Sağ	MDF üzeri PVC kaplama (termoform)
65899	Mat fiyord yeşili/Sağ	MDF üzeri PVC kaplama (termoform)
66011	Mat açık gri/Sol	MDF üzeri PVC kaplama (termoform)
	GxDxY 40x30x58 cm Ürün ayaksızdır. Ayaklı kullanım için 61069 4'lü ayak set kodu ayrıca sipariş edilmelidir. Perakende satışlar bedelsiz montaj kapsamındadır. Proje satışlarında ise numune daire bedelsiz montaj kapsamındadır.	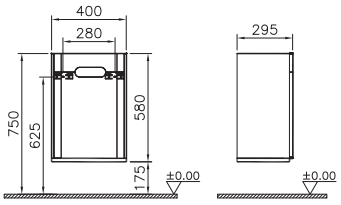

• GxDxY Genişlik, Derinlik, Yüksekliği ifade eder. • Tüm ürünlerin kesin ölçüleri için teknik çizimleri referans alınız. • Tüm mobilyalar 2 yıl garanti kapsamındadır.
• Eczacıbaşı Yapı Gereçleri San. ve Tic. A.Ş'nin ürünler ve teknik detaylarında değişiklik yapma hakkı saklıdır.

Sento

Ürün kodu	Ürün açıklamaları	Dış/İç malzeme
Bedelsiz montaj / YERLİ ÜRETİM	**Çamaşır makinesi ünitesi, çamaşır sepetsiz, 70 cm**	
61520	Mat beyaz	MDF üzeri PVC kaplama (termoform)
61522	Mat antrasit	MDF üzeri PVC kaplama (termoform)
65900	Mat fiyord yeşili	MDF üzeri PVC kaplama (termoform)
66012	Mat açık gri	MDF üzeri PVC kaplama (termoform)
	GxDxY 72x72x90 cm Ürün demonte olarak gönderilmektedir. Perakende satışlar bedelsiz montaj kapsamındadır. Proje satışlarında ise numune daire bedelsiz montaj kapsamındadır.	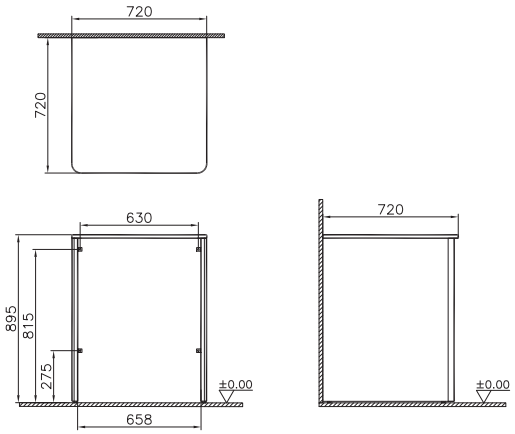
Bedelsiz montaj / YERLİ ÜRETİM	**Çamaşır makinesi dolabı, 105 cm**	
61364	Mat beyaz/Sol	MDF üzeri PVC kaplama (termoform)
61366	Mat antrasit/Sol	MDF üzeri PVC kaplama (termoform)
65901	Mat fiyord yeşili/Sol	MDF üzeri PVC kaplama (termoform)
66013	Mat açık gri/Sol	MDF üzeri PVC kaplama (termoform)
60869 ◆	Mat beyaz/Sağ	MDF üzeri PVC kaplama (termoform)
60871	Mat antrasit/Sağ	MDF üzeri PVC kaplama (termoform)
65902	Mat fiyord yeşili/Sağ	MDF üzeri PVC kaplama (termoform)
66014	Mat açık gri/Sol	MDF üzeri PVC kaplama (termoform)
	GxDxY 106x73x90 cm Siyah tel çamaşır sepeti ve çamaşır bezi dahildir. Ürün demonte olarak gönderilmektedir. Perakende satışlar bedelsiz montaj kapsamındadır. Proje satışlarında ise numune daire bedelsiz montaj kapsamındadır.	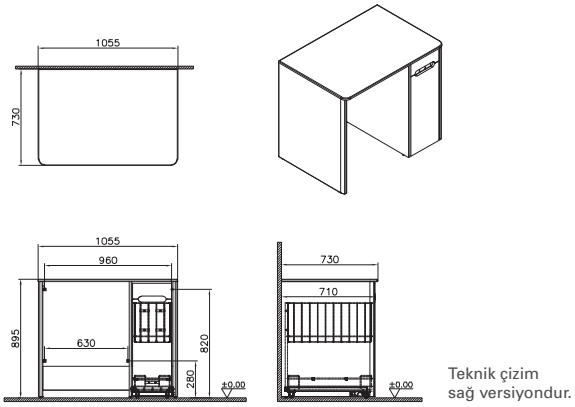 Teknik çizim sağ versiyondur.

• GxDxY Genişlik, Derinlik, Yüksekliği ifade eder. • Tüm ürünlerin kesin ölçüleri için teknik çizimleri referans alınız. • Tüm mobilyalar 2 yıl garanti kapsamındadır.
• Eczacıbaşı Yapı Gereçleri San. ve Tic. A.Ş'nin ürünler ve teknik detaylarında değişiklik yapma hakkı saklıdır.

Sento

Ürün kodu	Ürün açıklamaları	Dış/İç malzeme
Bedelsiz montaj · YERLİ ÜRETİM	**Üst dolap, 70 cm**	
61523	Mat beyaz	MDF üzeri PVC kaplama (termoform)
61525	Mat antrasit	MDF üzeri PVC kaplama (termoform)
65906	Mat fiyord yeşili	MDF üzeri PVC kaplama (termoform)
66018	Mat açık gri/Sol	MDF üzeri PVC kaplama (termoform)
	GxDxY 72x36x70 cm Ürün katlanır kapağa sahiptir. Perakende satışlar bedelsiz montaj kapsamındadır. Proje satışlarında ise numune daire bedelsiz montaj kapsamındadır.	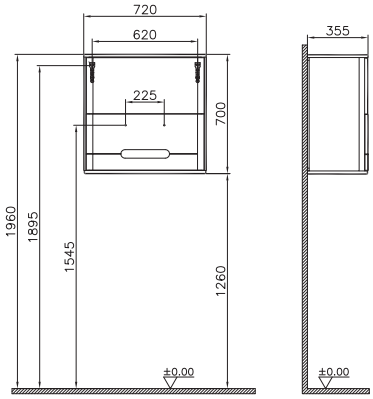
Bedelsiz montaj · YERLİ ÜRETİM	**Üst dolap, 105 cm**	
60885 ◆	Mat beyaz	MDF üzeri PVC kaplama (termoform)
60887	Mat antrasit	MDF üzeri PVC kaplama (termoform)
65907	Mat fiyord yeşili	MDF üzeri PVC kaplama (termoform)
66019	Mat açık gri/Sol	MDF üzeri PVC kaplama (termoform)
	GxDxY 105x35x70 cm Ürün katlanır kapağa sahiptir. Perakende satışlar bedelsiz montaj kapsamındadır. Proje satışlarında ise numune daire bedelsiz montaj kapsamındadır.	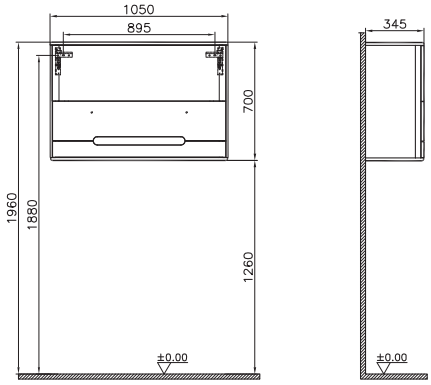

• GxDxY Genişlik, Derinlik, Yüksekliği ifade eder. • Tüm ürünlerin kesin ölçüleri için teknik çizimleri referans alınız. • Tüm mobilyalar 2 yıl garanti kapsamındadır.
• Eczacıbaşı Yapı Gereçleri San. ve Tic. A.Ş'nin ürünler ve teknik detaylarında değişiklik yapma hakkı saklıdır.

Sento

Ürün kodu	Ürün açıklamaları	Dış/İç malzeme
60872 Bedelsiz montaj YERLİ ÜRETİM	**Konsol, 95 cm**	MDF üzeri PVC kaplama (termoform)
	GxDxY 95x40x19 cm Açık meşe 5 adet ayak dahildir. Taşıyıcı özelliği yoktur. Üstünde kullanılan boy dolabı ve orta ünite duvara monte edilmelidir. Perakende satışlar bedelsiz montaj kapsamındadır. Proje satışlarında ise numune daire bedelsiz montaj kapsamındadır.	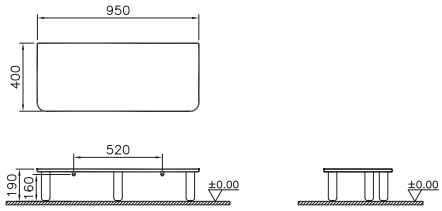
Bedelsiz montaj YERLİ ÜRETİM	**Çekmeceli havluluk**	
66158	Beyaz	MDF üzeri PVC kaplama (termoform)
66159	Antrasit	MDF üzeri PVC kaplama (termoform)
66160	Fiyord yeşili	MDF üzeri PVC kaplama (termoform)
66161	Açık gri	MDF üzeri PVC kaplama (termoform)
	GxDxY 49x30x154 cm Perakende satışlar bedelsiz montaj kapsamındadır. Proje satışlarında ise numune daire bedelsiz montaj kapsamındadır.	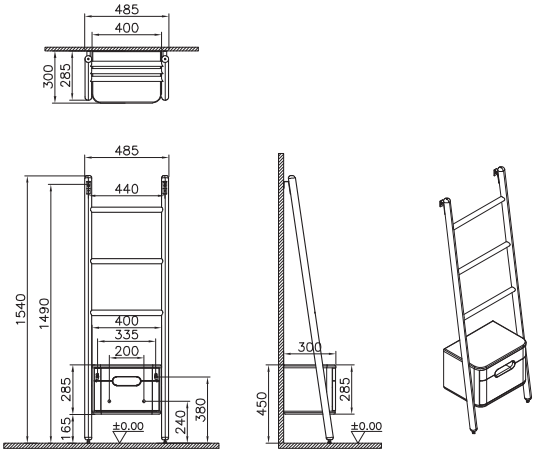
61069 ◆ Bedelsiz montaj YERLİ ÜRETİM	**Ayak seti, 4 adet, açık meşe**	
	GxY 5x18 cm Ürünler ayaklı kullanılmak istendiğinde ayak seti ayrıca sipariş edilmelidir. Perakende satışlar bedelsiz montaj kapsamındadır. Proje satışlarında ise numune daire bedelsiz montaj kapsamındadır.	

• GxDxY Genişlik, Derinlik, Yüksekliği ifade eder. • Tüm ürünlerin kesin ölçüleri için teknik çizimleri referans alınız. • Tüm mobilyalar 2 yıl garanti kapsamındadır.
• Eczacıbaşı Yapı Gereçleri San. ve Tic. A.Ş'nin ürünler ve teknik detaylarında değişiklik yapma hakkı saklıdır.

Metropole Pure

MDF üzeri PVC (termoform)

Mat açık gri

Mat grafit

Parlak beyaz

FSC™

İç aydınlatma

Yavaş kapanır

Bas aç

Tam açılır

Cam raflar

Metropole Pure

Ürün kodu	Ürün açıklamaları	Dış/İç malzeme
YERLİ ÜRETİM	**Lavabo dolabı, 2 çekmeceli, etajerli lavabolu, 60 cm** Tek armatür delikli	
67212	Mat açık gri	MDF üzeri PVC kaplama (termoform)
67225	Mat grafit	MDF üzeri PVC kaplama (termoform)
67335	Parlak beyaz	MDF üzeri PVC kaplama (termoform)

GxDxY 60x53x62 cm

7537B003-0001 kodlu Metropole lavabo dahildir.

Ürüne seramik sifon tapası dahildir.

Sifon alt grubu ayrıca sipariş verilmelidir. A45123 ile kullanılması önerilir.

Üst çekmecede 3000K ve IP20, LED iç aydınlatma bulunmaktadır. G sınıfı enerji verimliliğine sahiptir.

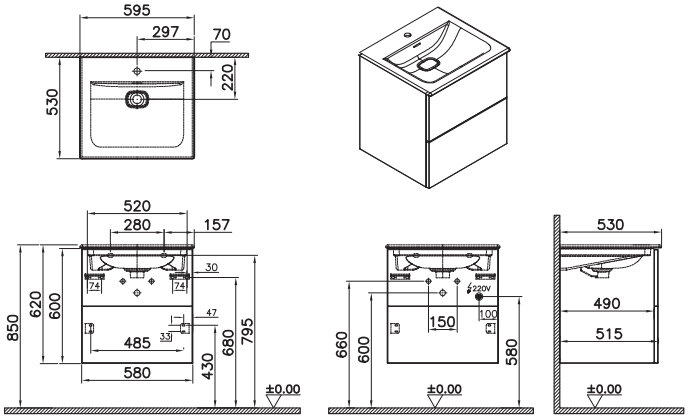

Ürün kodu	Ürün açıklamaları	Dış/İç malzeme
YERLİ ÜRETİM	**Lavabo dolabı, 2 çekmeceli, etajerli lavabolu, 80 cm** Tek armatür delikli	
67213 ◆	Mat açık gri	MDF üzeri PVC kaplama (termoform)
67226 ◆	Mat grafit	MDF üzeri PVC kaplama (termoform)
67336 ◆	Parlak beyaz	MDF üzeri PVC kaplama (termoform)

GxDxY 80x53x62 cm

7538B003-0001kodlu Metropole lavabo dahildir.

Ürüne seramik sifon tapası dahildir.

Sifon alt grubu ayrıca sipariş verilmelidir. A45123 ile kullanılması önerilir.

Üst çekmecede 3000K ve IP20, LED iç aydınlatma bulunmaktadır. G sınıfı enerji verimliliğine sahiptir.

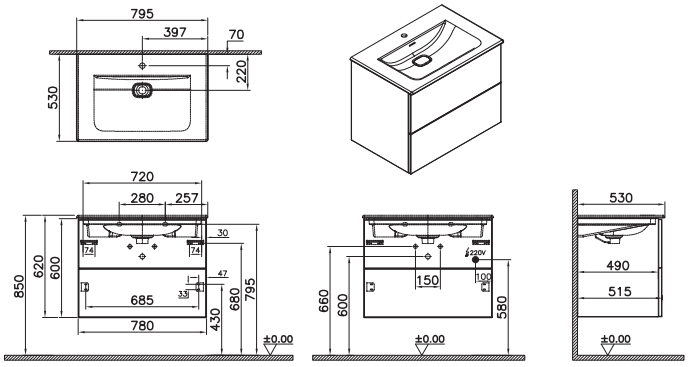

• GxDxY Genişlik, Derinlik, Yüksekliği ifade eder. • Armatür fiyata dahil değildir. • Tüm ürünlerin kesin ölçüleri için teknik çizimleri referans alınız. • Tüm mobilyalar 2 yıl garanti kapsamındadır.
• Infinit lavabolar 5 yıl garanti kapsamındadır.• Eczacıbaşı Yapı Gereçleri San. ve Tic. A.Ş'nin ürünler ve teknik detaylarında değişiklik yapma hakkı saklıdır.

Metropole Pure

Ürün kodu	Ürün açıklamaları	Dış/İç malzeme
	Lavabo dolabı, 2 çekmeceli, etajerli lavabolu, 100 cm Tek armatür delikli	
67214 ◆	Mat açık gri	MDF üzeri PVC kaplama (termoform)
67227 ◆	Mat grafit	MDF üzeri PVC kaplama (termoform)
67337 ◆	Parlak beyaz	MDF üzeri PVC kaplama (termoform)
	GxDxY 100x53x62 cm 7539B003-0001 kodlu Metropole lavabo dahildir. Ürüne seramik sifon tapası dahildir. Sifon alt grubu ayrıca sipariş verilmelidir. A45123 ile kullanılması önerilir. Üst çekmecede 3000K ve IP20, LED iç aydınlatma bulunmaktadır. G sınıfı enerji verimliliğine sahiptir.	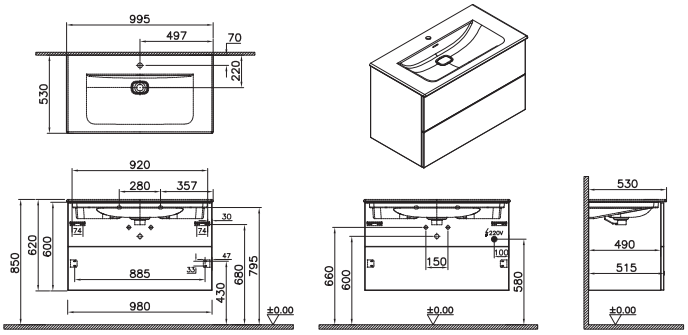
	Lavabo dolabı, 2 çekmeceli, etajerli lavabolu, 120 cm Tek armatür delikli	
67215	Mat açık gri	MDF üzeri PVC kaplama (termoform)
67228	Mat grafit	MDF üzeri PVC kaplama (termoform)
67338	Parlak beyaz	MDF üzeri PVC kaplama (termoform)
	GxDxY 120x53x62 cm 7540B003-0001 kodlu Metropole lavabo dahildir. Ürüne seramik sifon tapası dahildir. Sifon alt grubu ayrıca sipariş verilmelidir. A45123 ile kullanılması önerilir. Üst çekmecede 3000K ve IP20, LED iç aydınlatma bulunmaktadır. G sınıfı enerji verimliliğine sahiptir.	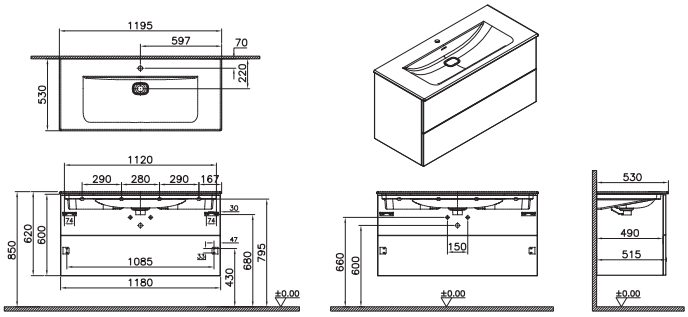

• GxDxY Genişlik, Derinlik, Yüksekliği ifade eder. • Armatür fiyata dahil değildir. • Tüm ürünlerin kesin ölçüleri için teknik çizimleri referans alınız. • Tüm mobilyalar 2 yıl garanti kapsamındadır.
• Infinit lavabolar 5 yıl garanti kapsamındadır.• Eczacıbaşı Yapı Gereçleri San. ve Tic. A.Ş'nin ürünler ve teknik detaylarında değişiklik yapma hakkı saklıdır.

Metropole Pure

Ürün kodu	Ürün açıklamaları	Dış/İç malzeme
YERLİ ÜRETİM	**Lavabo dolabı, 2 çekmeceli, standart lavabolu, 50 cm** Tek armatür delikli	
67207	Mat açık gri	MDF üzeri PVC kaplama (termoform)
67220	Mat grafit	MDF üzeri PVC kaplama (termoform)
67330	Parlak beyaz	MDF üzeri PVC kaplama (termoform)

GxDxY 50x47x68 cm

7525B003-0001 kodlu Metropole lavabo dahildir.

Ürüne seramik sifon tapası dahildir.

Sifon alt grubu ayrıca sipariş verilmelidir. A45123 ile kullanılması önerilir.

Üst çekmecede 3000K ve IP20, LED iç aydınlatma bulunmaktadır. G sınıfı enerji verimliliğine sahiptir.

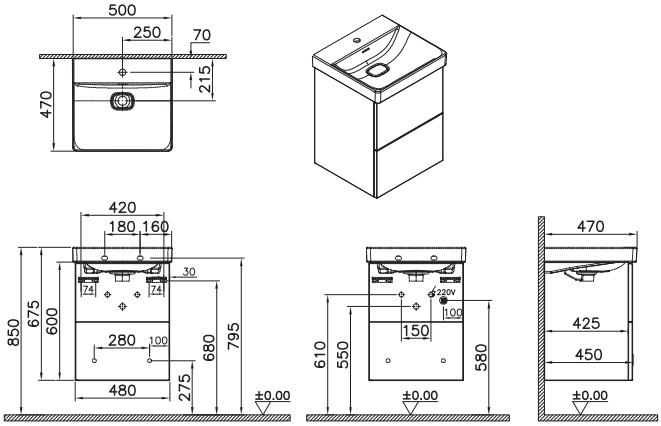

Ürün kodu	Ürün açıklamaları	Dış/İç malzeme
YERLİ ÜRETİM	**Lavabo dolabı, 2 çekmeceli, standart lavabolu, 60 cm** Tek armatür delikli	
67208	Mat açık gri	MDF üzeri PVC kaplama (termoform)
67221	Mat grafit	MDF üzeri PVC kaplama (termoform)
67331	Parlak beyaz	MDF üzeri PVC kaplama (termoform)

GxDxY 60x47x68 cm

7526B003-0001 kodlu Metropole lavabo dahildir.

Ürüne seramik sifon tapası dahildir.

Sifon alt grubu ayrıca sipariş verilmelidir. A45123 ile kullanılması önerilir.

Üst çekmecede 3000K ve IP20, LED iç aydınlatma bulunmaktadır. G sınıfı enerji verimliliğine sahiptir.

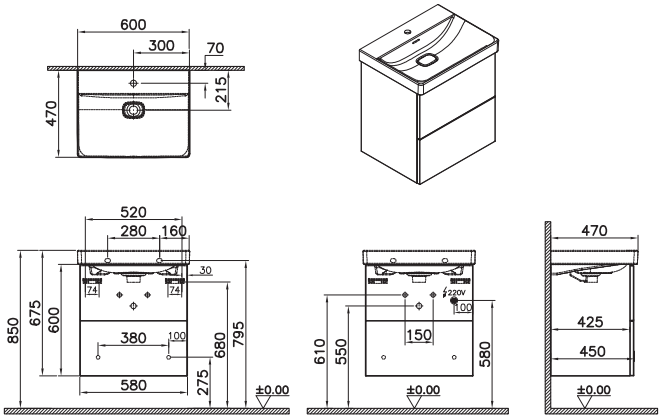

• GxDxY Genişlik, Derinlik, Yüksekliği ifade eder. • Armatür fiyata dahil değildir. • Tüm ürünlerin kesin ölçüleri için teknik çizimleri referans alınız. • Tüm mobilyalar 2 yıl garanti kapsamındadır.
• Infinit lavabolar 5 yıl garanti kapsamındadır.• Eczacıbaşı Yapı Gereçleri San. ve Tic. A.Ş'nin ürünler ve teknik detaylarında değişiklik yapma hakkı saklıdır.

Metropole Pure

Ürün kodu	Ürün açıklamaları	Dış/İç malzeme
	Lavabo dolabı, 2 çekmeceli, standart lavabolu, 80 cm Tek armatür delikli	
67209	Mat açık gri	MDF üzeri PVC kaplama (termoform)
67222	Mat grafit	MDF üzeri PVC kaplama (termoform)
67332	Parlak beyaz	MDF üzeri PVC kaplama (termoform)
	GxDxY 80x47x68 cm 7527B003-0001 kodlu Metropole lavabo dahildir. Ürüne seramik sifon tapası dahildir. Sifon alt grubu ayrıca sipariş verilmelidir. A45123 ile kullanılması önerilir. Üst çekmecede 3000K ve IP20, LED iç aydınlatma bulunmaktadır. G sınıfı enerji verimliliğine sahiptir.	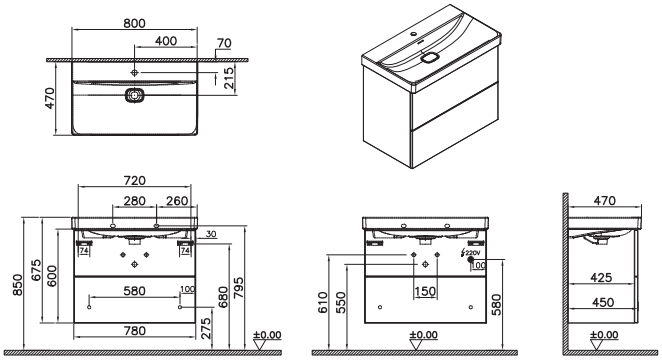
	Lavabo dolabı, 2 çekmeceli, standart lavabolu, 100 cm Tek armatür delikli	
67210	Mat açık gri	MDF üzeri PVC kaplama (termoform)
67223	Mat grafit	MDF üzeri PVC kaplama (termoform)
67333	Parlak beyaz	MDF üzeri PVC kaplama (termoform)
	GxDxY 100x47x68 cm 7529B003-0001 kodlu Metropole lavabo dahildir. Ürüne seramik sifon tapası dahildir. Sifon alt grubu ayrıca sipariş verilmelidir. A45123 ile kullanılması önerilir. Üst çekmecede 3000K ve IP20, LED iç aydınlatma bulunmaktadır. G sınıfı enerji verimliliğine sahiptir.	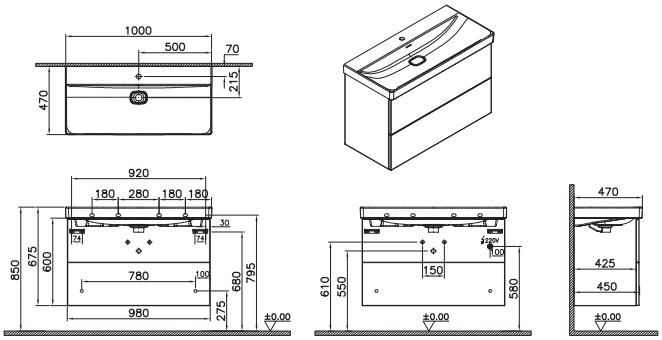

• GxDxY Genişlik, Derinlik, Yüksekliği ifade eder. • Armatür fiyata dahil değildir. • Tüm ürünlerin kesin ölçüleri için teknik çizimleri referans alınız. • Tüm mobilyalar 2 yıl garanti kapsamındadır.
• Infinit lavabolar 5 yıl garanti kapsamındadır.• Eczacıbaşı Yapı Gereçleri San. ve Tic. A.Ş'nin ürünler ve teknik detaylarında değişiklik yapma hakkı saklıdır.

Metropole Pure

Ürün kodu	Ürün açıklamaları	Dış/İç malzeme
	Lavabo dolabı, 2 çekmeceli, standart lavabolu, 120 cm Çift armatür delikli	
67211	Mat açık gri	MDF üzeri PVC kaplama (termoform)
67224	Mat grafit	MDF üzeri PVC kaplama (termoform)
67334	Parlak beyaz	MDF üzeri PVC kaplama (termoform)
	GxDxY 120x47x68 cm 7530B003-0001 kodlu Metropole lavabo dahildir. Ürüne seramik sifon tapası dahildir. Sifon alt grubu ayrıca sipariş verilmelidir. A45123 ile kullanılması önerilir. Üst çekmecede 3000K ve IP20, LED iç aydınlatma bulunmaktadır. G sınıfı enerji verimliliğine sahiptir.	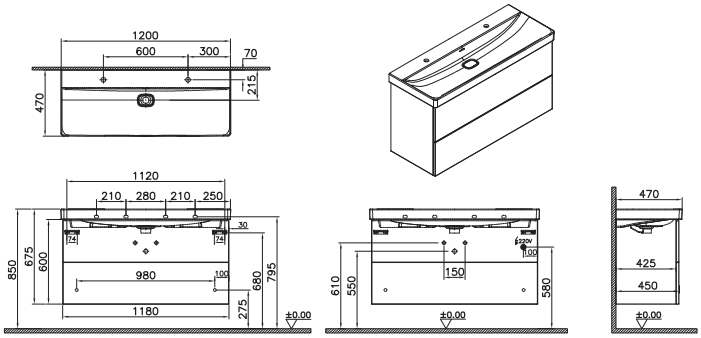
	Lavabo dolabı, tek çekmeceli, çanak lavabolu, seramik tezgahlı, 80 cm Tek armatür delikli	
67216	Mat açık gri	MDF üzeri PVC kaplama (termoform)
67229	Mat grafit	MDF üzeri PVC kaplama (termoform)
67339	Parlak beyaz	MDF üzeri PVC kaplama (termoform)
	GxDxY 80x50x48 cm 7542B003-1398 ve 7546B003-1826 kodlu Metropole çanak lavabo ve seramik tezgah dahildir. Ürüne seramik sifon tapası dahildir. Sifon alt grubu ayrıca sipariş verilmelidir. A45123 ile kullanılması önerilir. Çekmecede 3000K ve IP20, LED iç aydınlatma bulunmaktadır. G sınıfı enerji verimliliğine sahiptir.	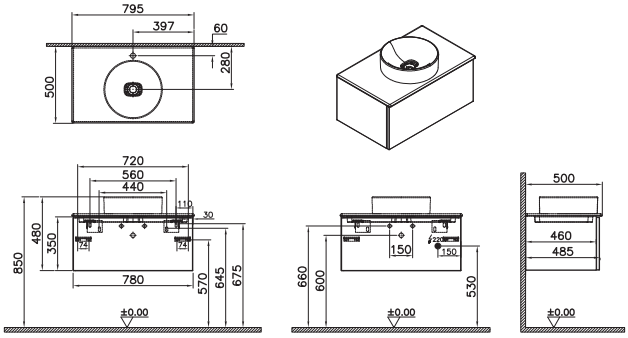

• GxDxY Genişlik, Derinlik, Yüksekliği ifade eder. • Armatür fiyata dahil değildir. • Tüm ürünlerin kesin ölçüleri için teknik çizimleri referans alınız. • Tüm mobilyalar 2 yıl garanti kapsamındadır.
• Infinit lavabolar 5 yıl garanti kapsamındadır.• Eczacıbaşı Yapı Gereçleri San. ve Tic. A.Ş'nin ürünler ve teknik detaylarında değişiklik yapma hakkı saklıdır.

VitrA

Metropole Pure

Ürün kodu	Ürün açıklamaları	Dış/İç malzeme
YERLİ ÜRETİM	**Lavabo dolabı, tek çekmeceli, çanak lavabolu, seramik tezgahlı, 100 cm** Tek armatür delikli	
67217	Mat açık gri	MDF üzeri PVC kaplama (termoform)
67230	Mat grafit	MDF üzeri PVC kaplama (termoform)
67340	Parlak beyaz	MDF üzeri PVC kaplama (termoform)
	GxDxY 100x50x48 cm 7542B003-1398 ve 7544B003-1826 kodlu Metropole çanak lavabo ve seramik tezgah dahildir. Ürüne seramik sifon tapası dahildir. Sifon alt grubu ayrıca sipariş verilmelidir. A45123 ile kullanılması önerilir. Çekmecede 3000K ve IP20, LED iç aydınlatma bulunmaktadır. G sınıfı enerji verimliliğine sahiptir.	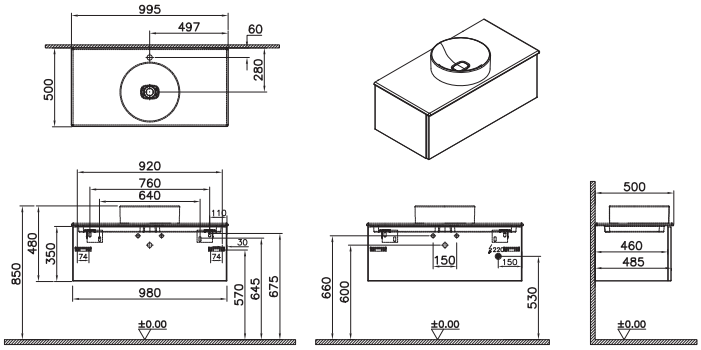
YERLİ ÜRETİM	**Boy dolabı, 40 cm**	
67219	Mat açık gri, sol	MDF üzeri PVC kaplama (termoform)
67277	Mat açık gri, sağ	MDF üzeri PVC kaplama (termoform)
67232	Mat grafit, sol	MDF üzeri PVC kaplama (termoform)
67279	Mat grafit, sağ	MDF üzeri PVC kaplama (termoform)
67342	Parlak beyaz, sol	MDF üzeri PVC kaplama (termoform)
67344	Parlak beyaz, sağ	MDF üzeri PVC kaplama (termoform)
	GxDxY 40x37x150 cm	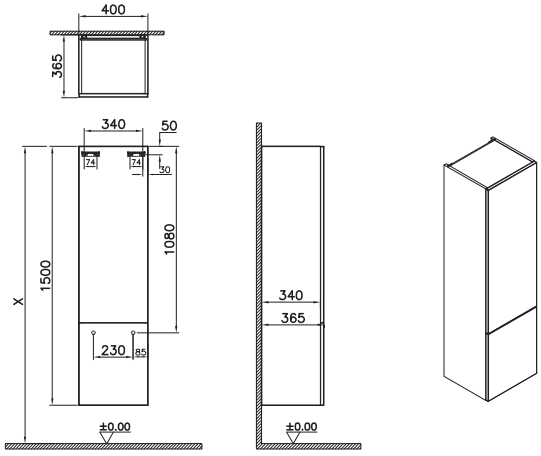

• GxDxY Genişlik, Derinlik, Yüksekliği ifade eder. • Armatür fiyata dahil değildir. • Tüm ürünlerin kesin ölçüleri için teknik çizimleri referans alınız. • Tüm mobilyalar 2 yıl garanti kapsamındadır.
• Infinit lavabolar 5 yıl garanti kapsamındadır.• Eczacıbaşı Yapı Gereçleri San. ve Tic. A.Ş'nin ürünler ve teknik detaylarında değişiklik yapma hakkı saklıdır.

Metropole Pure

Ürün kodu	Ürün açıklamaları	Dış/İç malzeme
YERLİ ÜRETİM	**Boy dolabı, kısa, 35 cm**	
67218	Mat açık gri, sol	MDF üzeri PVC kaplama (termoform)
67276	Mat açık gri, sağ	MDF üzeri PVC kaplama (termoform)
67231	Mat grafit, sol	MDF üzeri PVC kaplama (termoform)
67278	Mat grafit, sağ	MDF üzeri PVC kaplama (termoform)
67341	Parlak beyaz, sol	MDF üzeri PVC kaplama (termoform)
67343	Parlak beyaz, sağ	MDF üzeri PVC kaplama (termoform)
	GxDxY 35x30x120 cm Asma yüksekliği olan X ölçüsünün, en fazla 172 cm olması önerilir.	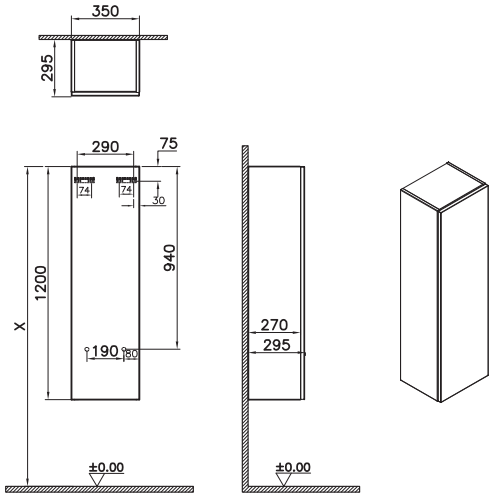

• GxDxY Genişlik, Derinlik, Yüksekliği ifade eder. • Armatür fiyata dahil değildir. • Tüm ürünlerin kesin ölçüleri için teknik çizimleri referans alınız. • Tüm mobilyalar 2 yıl garanti kapsamındadır.
• Infinit lavabolar 5 yıl garanti kapsamındadır.• Eczacıbaşı Yapı Gereçleri San. ve Tic. A.Ş'nin ürünler ve teknik detaylarında değişiklik yapma hakkı saklıdır.

Root

Melamin

Ceviz

Doğal meşe

Cordoba

Pet lamine

Parlak beyaz

Parlak inci grisi

Parlak sahara beji

Parlak antrasit

Mat kaya gri

Mat fırtına gri

Mat lacivert

PVC kaplama (termoform)

Mat beyaz

Mat açık gri

Mat gri

Mat grafit

Mat fiyord yeşili

Mat retro yeşili

FSC™

Yavaş kapanır

Cam raflar

Tam açılır

3 adımda banyo için kusursuz çözüm

Root Koleksiyonu hayallerdeki banyo tasarımının 3 adımda kolayca yapılabilmesini sağlıyor.

1- Arzu edilen banyo tasarımı için öncelikle farklı stillerdeki batarya, lavabo ve lavabo dolabı tercihi belirlendikten sonra istenilen renk kombinasyonu yapılabilir.

2- Banyo alanına göre lavabo ve lavabo dolabı uygun ölçüsüne karar verilip batarya yüksekliği seçilebilir.

3- Ayna, boy dolabı, ve ek saklama alanlı ünitelerle tasarım tamamlanarak, hayallerdeki banyo için kusursuz çözüm sağlanır.

1. adım: Stil

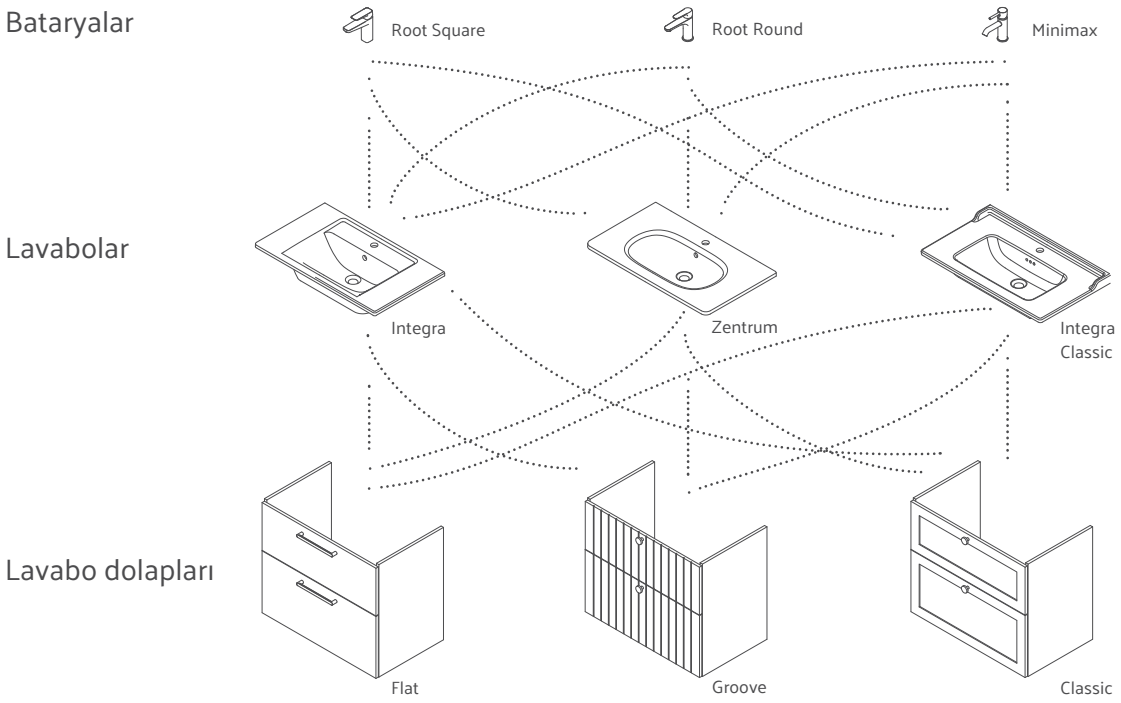

Banyo mobilyası renkleri

Root Flat

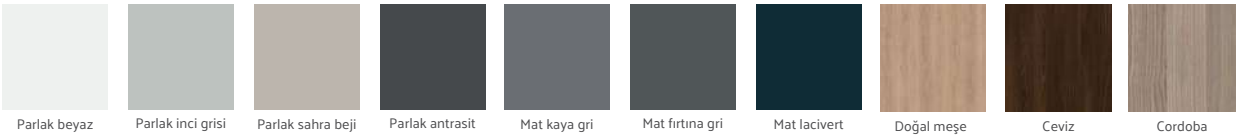

Root Groove ve Classic

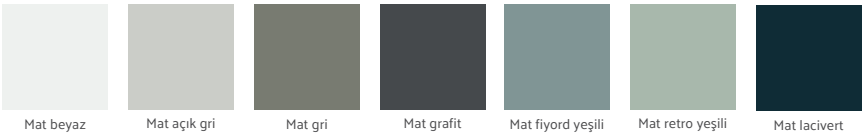

Batarya renkleri

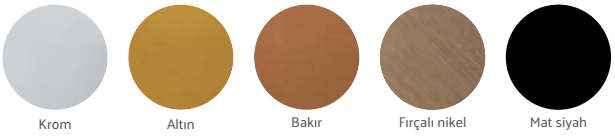

Kulp renkleri

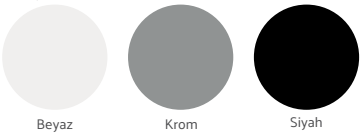

2. adım: Boyut

Lavabolar

GxDxY	45x28 cm	60x38 cm	60x46 cm
Integra			
Zentrum			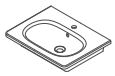
Integra Classic			

Lavabo dolapları

GxDxY	45x28 cm	60x38 cm	60x46 cm
Kapaklı Y: 55 cm			
Kapaklı, yerden Y: 85 cm			
Tek çekmeceli Y: 40 cm			
İki/dört çekmeceli Y: 65 cm			
Üç çekmeceli Y: 75 cm			

Kulplar

Lavabo bataryaları

Yükseklik/Uzunluk	Y:150/U:120	Y:175/U:135	Y:315/U:180
Root Round			
Yükseklik/Uzunluk	Y:150/U:120	Y:175/U:140	Y:310/U:180
Root Square			

Lavabolar

GxDxY	80x38 cm	80x46 cm	100x46 cm	120x46 cm
Integra				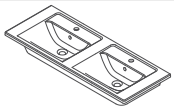
Zentrum		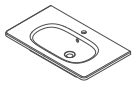	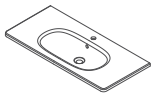	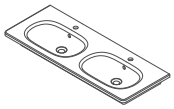
Integra Classic			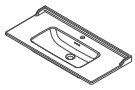	

Lavabo dolapları

GxDxY	80x38 cm	80x46 cm	100x46 cm	120x46 cm
Kapaklı Y: 55 cm	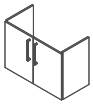	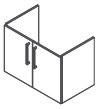	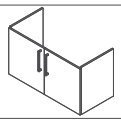	
Kapaklı, yerden Y: 85 cm				
Tek çekmeceli Y: 40 cm			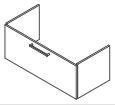	
İki/dört çekmeceli Y: 65 cm	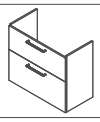	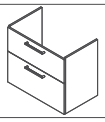	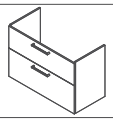	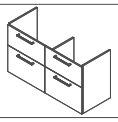
Üç çekmeceli Y: 75 cm				

Kulplar

Lavabo bataryaları

Yükseklik/Uzunluk	Y:110/U:190	Y:115/U:210	Y:150/U:235
Root Round			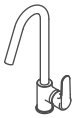

Yükseklik/Uzunluk	Y:100/U:180	Y:210/U:270
Root Square	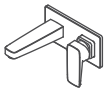	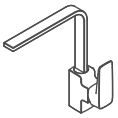

3. adım: Tamamlayıcı modüller

Yan üniteler ve boy dolapları

DxGxY	25x40x70 (y) cm	25x55x85 (y) cm	25x55x85 (y) cm	25x55x155 (y) cm
	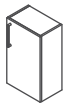		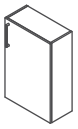	

Banyo bataryaları

	Banyo bataryası	Duş bataryası	Ankestre banyo bataryası	Ankestre duş bataryası	Ankestre stop valf
Root Round					

	Banyo bataryası	Duş bataryası	Ankestre banyo bataryası	Ankestre duş bataryası	Ankaste stop valf
Root Square		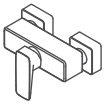			

Yan üniteler ve boy dolapları

DxGxY	25x55x180 (y) cm	35x40x85(y) cm	35x40x155 (y) cm	35x40x180 (y) cm

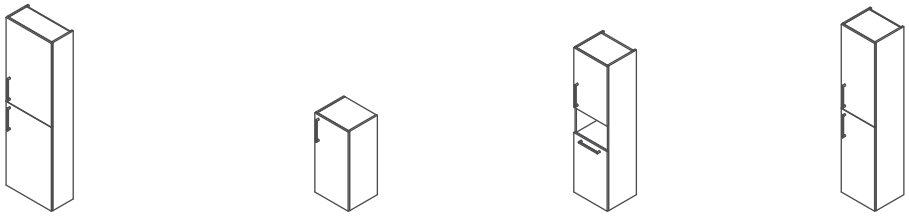

Banyo bataryaları

	Çıkış ucu	Bide bataryası	Ankastre termostatik duş bataryası	Ankastre termostatik banyo bataryası	Yönlendirici	Küvet bataryası	Küvet bataryası
Root Round	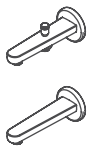 El duşu çıkışı					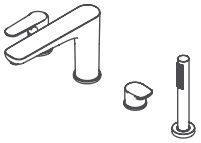	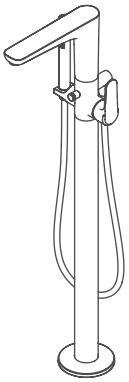

	Çıkış ucu	Bide bataryası	Ankastre termostatik banyo bataryası	Ankastre termostatik duş bataryası	Yönlendirici	Küvet bataryası	Küvet bataryası
Root Square	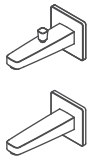 El duşu çıkışı		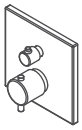	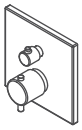	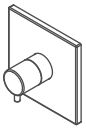	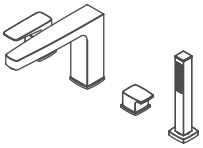	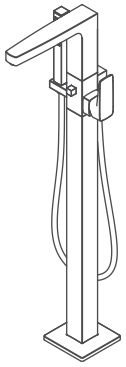

Root Classic

PVC kaplama (termoform)

Mat beyaz | Mat açık gri | Mat gri | Mat fiyord yeşili | Mat grafit | Mat lacivert | Mat retro yeşili

FSC™ | Cam raflar | Tam açılır | Yavaş kapanır

Root Classic - Lavabo dolapları

			Integra Lavabo							Zentrum Lavabo							Integra Classic Lavabo		
			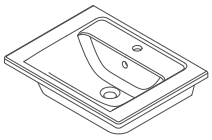							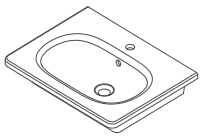							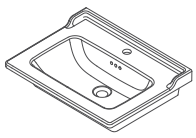		
Görsel	**Tip**	**Renkler**	**45x28**	**60x38**	**60x46**	**80x38**	**80x46**	**100x46**	**120x46**	**45x28**	**60x38**	**60x46**	**80x38**	**80x46**	**100x46**	**120x46**	**60x46**	**80x46**	**100x46**
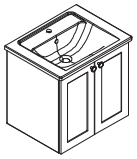	**Kapaklı**	Mat beyaz	68603 - sol 68610 - sağ	68631	68687	68645	68708	68729	-	68617 - sol 68624 - sağ	68638	68694	68652	68715	68736	-	68701	68722	68743
		Mat açık gri	68604 - sol 68611 - sağ	68632	68688	68646	68709	68730	-	68618 - sol 68625 - sağ	68639	68695	68653	68716	68737	-	68702	68723	68744
		Mat gri	68605 - sol 68612 - sağ	68633	68689	68647	68710	68731	-	68619 - sol 68626 - sağ	68640	68696	68654	68717	68738	-	68703	68724	68745
		Mat fiyord yeşili	68606 - sol 68613 - sağ	68634	68690	68648	68711	68732	-	68620 - sol 68627 - sağ	68641	68697	68655	68718	68739	-	68704	68725	68746
		Mat grafit	68607 - sol 68614 - sağ	68635	68691	68649	68712	68733	-	68621 - sol 68628 - sağ	68642	68698	68656	68719	68740	-	68705	68726	68747
		Mat lacivert	68608 - sol 68615 - sağ	68636	68692	68650	68713	68734	-	68622 - sol 68629 - sağ	68643	68699	68657	68720	68741	-	68706	68727	68748
		Mat retro yeşil	68609 - sol 68616 - sağ	68637	68693	68651	68714	68735	-	68623 - sol 68630 - sağ	68644	68700	68658	68721	68742	-	68707	68728	68749
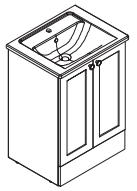	**Kapaklı yerden**	Mat beyaz	-	-	68750	-	-	-	-	-	-	68757	-	-	-	-	68764	-	-
		Mat açık gri	-	-	68751	-	-	-	-	-	-	68758	-	-	-	-	68765	-	-
		Mat gri	-	-	68752	-	-	-	-	-	-	68759	-	-	-	-	68766	-	-
		Mat fiyord yeşili	-	-	68753	-	-	-	-	-	-	68760	-	-	-	-	68767	-	-
		Mat grafit	-	-	68754	-	-	-	-	-	-	68761	-	-	-	-	68768	-	-
		Mat lacivert	-	-	68755	-	-	-	-	-	-	68762	-	-	-	-	68769	-	-
		Mat retro yeşil	-	-	68756	-	-	-	-	-	-	68763	-	-	-	-	68770	-	-
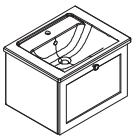	**Tek çekmeceli**	Mat beyaz	-	-	68771	-	68792	68813	-	-	-	68778	-	68799	68820	-	68785	68806	68827
		Mat açık gri	-	-	68772	-	68793	68814	-	-	-	68779	-	68800	68821	-	68786	68807	68828
		Mat gri	-	-	68773	-	68794	68815	-	-	-	68780	-	68801	68822	-	68787	68808	68829
		Mat fiyord yeşili	-	-	68774	-	68795	68816	-	-	-	68781	-	68802	68823	-	68788	68809	68830
		Mat grafit	-	-	68775	-	68796	68817	-	-	-	68782	-	68803	68824	-	68789	68810	68831
		Mat lacivert	-	-	68776	-	68797	68818	-	-	-	68783	-	68804	68825	-	68790	68811	68832
		Mat retro yeşil	-	-	68777	-	68798	68819	-	-	-	68784	-	68805	68826	-	68791	68812	68833
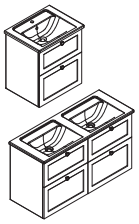	**İki çekmeceli** **Dört çekmeceli**	Mat beyaz	-	68659	68834	68673	68855	68876	68939*	-	68666	68841	68680	68862	68883	68946*	68848	68869	68890
		Mat açık gri	-	68660	68835	68674	68856	68877	68940*	-	68667	68842	68681	68863	68884	68947*	68849	68870	68891
		Mat gri	-	68661	68836	68675	68857	68878	68941*	-	68668	68843	68682	68864	68885	68948*	68850	68871	68892
		Mat fiyord yeşili	-	68662	68837	68676	68858	68879	68942*	-	68669	68844	68683	68865	68886	68949*	68851	68872	68893
		Mat grafit	-	68663	68838	68677	68859	68880	68943*	-	68670	68845	68684	68866	68887	68950*	68852	68873	68894
		Mat lacivert	-	68664	68839	68678	68860	68881	68944*	-	68671	68846	68685	68867	68888	68951*	68853	68874	68895
		Mat retro yeşil	-	68665	68840	68679	68861	68882	68945*	-	68672	68847	68686	68868	68889	68952*	68854	68875	68896
	Üç çekmeceli	Mat beyaz	-	-	68897	-	68918	-		-	-	68904	-	68925	-		68911	68932	-
		Mat açık gri	-	-	68898	-	68919	-		-	-	68905	-	68926	-		68912	68933	-
		Mat gri	-	-	68899	-	68920	-		-	-	68906	-	68927	-		68913	68934	-
		Mat fiyord yeşili	-	-	68900	-	68921	-		-	-	68907	-	68928	-		68914	68935	-
		Mat grafit	-	-	68901	-	68922	-		-	-	68908	-	68929	-		68915	68936	-
		Mat lacivert	-	-	68902	-	68923	-		-	-	68909	-	68930	-		68916	68937	-
		Mat retro yeşil	-	-	68903	-	68924	-		-	-	68910	-	68931	-		68917	68938	-

* 120x46, dört çekmeceli ünitelerin ürün kodlarıdır.

Root Classic - Saklama dolapları

Dolap çeşitleri	Görseller	Boyutlar DxGxY (cm)	Renkler	Sol kapaklı	Sağ kapaklı
Üst ünite	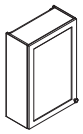	25x55x85 cm	Mat beyaz	68587	68594
			Mat açık gri	68588	68595
			Mat gri	68589	68596
			Mat fiyord yeşili	68590	68597
			Mat grafit	68591	68598
			Mat lacivert	68592	68599
			Mat retro yeşil	68593	68600
Alt dolaplar	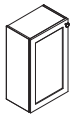	25x40x70 cm	Mat beyaz	68559	68566
			Mat açık gri	68560	68567
			Mat gri	68561	68568
			Mat fiyord yeşili	68562	68569
			Mat grafit	68563	68570
			Mat lacivert	68564	68571
			Mat retro yeşil	68565	68572
	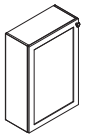	25x55x85 cm	Mat beyaz	68573	68580
			Mat açık gri	68574	68581
			Mat gri	68575	68582
			Mat fiyord yeşili	68576	68583
			Mat grafit	68577	68584
			Mat lacivert	68578	68585
			Mat retro yeşil	68579	68586
	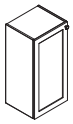	35x40x85 cm	Mat beyaz	68545	68552
			Mat açık gri	68546	68553
			Mat gri	68547	68554
			Mat fiyord yeşili	68548	68555
			Mat grafit	68549	68556
			Mat lacivert	68550	68557
			Mat retro yeşil	68551	68558
Boy dolapları	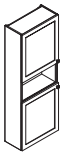	25x55x155	Mat beyaz	68531	-
			Mat açık gri	68532	-
			Mat gri	68533	-
			Mat fiyord yeşili	68534	-
			Mat grafit	68535	-
			Mat lacivert	68536	-
			Mat retro yeşil	68537	-
	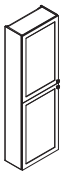	25x55x180	Mat beyaz	68538	-
			Mat açık gri	68539	-
			Mat gri	68540	-
			Mat fiyord yeşili	68541	-
			Mat grafit	68542	-
			Mat lacivert	68543	-
			Mat retro yeşil	68544	-
		35x40x180	Mat beyaz	68510	-
			Mat açık gri	68511	-
			Mat gri	68512	-
			Mat fiyord yeşili	68513	-
			Mat grafit	68514	-
			Mat lacivert	68515	-
			Mat retro yeşil	68516	-
	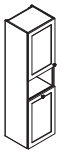	35x40x155 çamaşır sepetli	Mat beyaz	68517	68524
			Mat açık gri	68518	68525
			Mat gri	68519	68526
			Mat fiyord yeşili	68520	68527
			Mat grafit	68521	68528
			Mat lacivert	68522	68529
			Mat retro yeşil	68523	68530

VitrA

Root Classic

Ürün kodu	Ürün açıklamaları	Malzeme/Kaplama
YERLİ ÜRETİM	**Lavabo dolabı, kapaklı, 45 cm, kompakt** Sağ/Sol tek armatür delikli	
68603 ◆	Mat beyaz, köşeli lavabolu, sol	MDF üzeri PVC kaplama (termoform)
68604	Mat açık gri, köşeli lavabolu, sol	MDF üzeri PVC kaplama (termoform)
68605	Mat gri, köşeli lavabolu, sol	MDF üzeri PVC kaplama (termoform)
68606	Mat fiyord yeşili, köşeli lavabolu, sol	MDF üzeri PVC kaplama (termoform)
68607	Mat grafit, köşeli lavabolu, sol	MDF üzeri PVC kaplama (termoform)
68608	Mat lacivert, köşeli lavabolu, sol	MDF üzeri PVC kaplama (termoform)
68609	Mat retro yeşil, köşeli lavabolu, sol	MDF üzeri PVC kaplama (termoform)
68610	Mat beyaz, köşeli lavabolu, sağ	MDF üzeri PVC kaplama (termoform)
68611	Mat açık gri, köşeli lavabolu, sağ	MDF üzeri PVC kaplama (termoform)
68612	Mat gri, köşeli lavabolu, sağ	MDF üzeri PVC kaplama (termoform)
68613	Mat fiyord yeşili, köşeli lavabolu, sağ	MDF üzeri PVC kaplama (termoform)
68614	Mat grafit, köşeli lavabolu, sağ	MDF üzeri PVC kaplama (termoform)
68615	Mat lacivert, köşeli lavabolu, sağ	MDF üzeri PVC kaplama (termoform)
68616	Mat retro yeşil, köşeli lavabolu, sağ	MDF üzeri PVC kaplama (termoform)
	GxDxY 45x29x58 cm 7034B003-0001 kodlu Integra lavabo dahildir. Tercihe göre lavabo armatür deliği sağa veya sola gelecek şekilde kurulum yapılabilir. Sifon alt grubu ve krom süzgeç ürüne dahildir. Tercihe göre seramik sifon tapası 6392L003-0159 kodu ile ayrıca sipariş edilebilir. Siyah buton kulp dahildir; beyaz kulp istenirse 67557, krom kulp istenirse 68601 kodundan sipariş edilebilir. Teknik çizim sol gösterimdir.	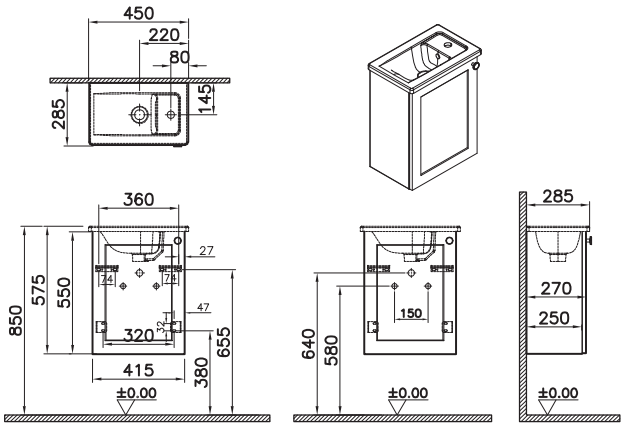

• GxDxY Genişlik, Derinlik, Yüksekliği ifade eder. • Tüm ürünlerin kesin ölçüleri için teknik çizimleri referans alınız. • Tüm mobilyalar 2 yıl garanti kapsamındadır.
• Eczacıbaşı Yapı Gereçleri San. ve Tic. A.Ş'nin ürünler ve teknik detaylarında değişiklik yapma hakkı saklıdır.

VitrA

Root Classic

Ürün kodu	Ürün açıklamaları	Malzeme/Kaplama
YERLİ ÜRETİM	**Lavabo dolabı, kapaklı, 45 cm, kompakt** Sağdan armatür delikli	
68617	Mat beyaz, yuvarlak lavabolu, sol	MDF üzeri PVC kaplama (termoform)
68618	Mat açık gri, yuvarlak lavabolu, sol	MDF üzeri PVC kaplama (termoform)
68619	Mat gri, yuvarlak lavabolu, sol	MDF üzeri PVC kaplama (termoform)
68620	Mat fiyord yeşili, yuvarlak lavabolu, sol	MDF üzeri PVC kaplama (termoform)
68621	Mat grafit, yuvarlak lavabolu, sol	MDF üzeri PVC kaplama (termoform)
68622	Mat lacivert, yuvarlak lavabolu, sol	MDF üzeri PVC kaplama (termoform)
68623	Mat retro yeşil, yuvarlak lavabolu, sol	MDF üzeri PVC kaplama (termoform)
68624	Mat beyaz, yuvarlak lavabolu, sağ	MDF üzeri PVC kaplama (termoform)
68625	Mat açık gri, yuvarlak lavabolu, sağ	MDF üzeri PVC kaplama (termoform)
68626	Mat gri, yuvarlak lavabolu, sağ	MDF üzeri PVC kaplama (termoform)
68627	Mat fiyord yeşili, yuvarlak lavabolu, sağ	MDF üzeri PVC kaplama (termoform)
68628	Mat grafit, yuvarlak lavabolu, sağ	MDF üzeri PVC kaplama (termoform)
68629	Mat lacivert, yuvarlak lavabolu, sağ	MDF üzeri PVC kaplama (termoform)
68630	Mat retro yeşil, yuvarlak lavabolu, sağ	MDF üzeri PVC kaplama (termoform)
	GxDxY 46x29x58 cm 7789B003-0029 kodlu Zentrum lavabo dahildir. Sifon alt grubu ve krom süzgeç ürüne dahildir. Tercihe göre seramik sifon tapası 6392L003-0159 kodu ile ayrıca sipariş edilebilir. Siyah buton kulp dahildir; beyaz kulp istenirse 67557, krom kulp istenirse 68601 kodundan sipariş edilebilir. Teknik çizim sol versiyondur.	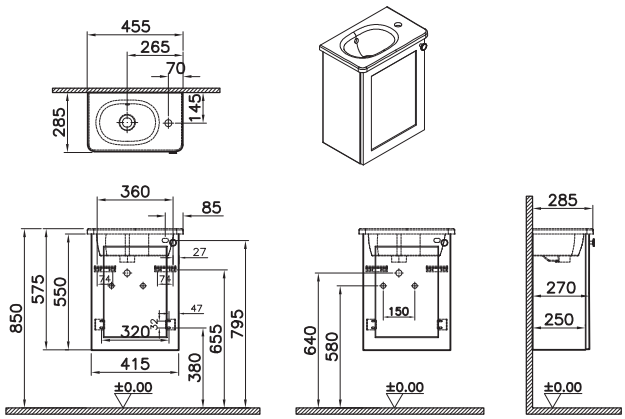

• GxDxY Genişlik, Derinlik, Yüksekliği ifade eder. • Tüm ürünlerin kesin ölçüleri için teknik çizimleri referans alınız. • Tüm mobilyalar 2 yıl garanti kapsamındadır.
• Eczacıbaşı Yapı Gereçleri San. ve Tic. A.Ş'nin ürünler ve teknik detaylarında değişiklik yapma hakkı saklıdır.

Root Classic

Ürün kodu	Ürün açıklamaları	Malzeme/Kaplama
YERLİ ÜRETİM	**Lavabo dolabı, kapaklı, 60 cm, dar** Tek armatür delikli	
68631	Mat beyaz, köşeli lavabolu	MDF üzeri PVC kaplama (termoform)
68632	Mat açık gri, köşeli lavabolu	MDF üzeri PVC kaplama (termoform)
68633	Mat gri, köşeli lavabolu	MDF üzeri PVC kaplama (termoform)
68634	Mat fiyord yeşili, köşeli lavabolu	MDF üzeri PVC kaplama (termoform)
68635	Mat grafit, köşeli lavabolu	MDF üzeri PVC kaplama (termoform)
68636	Mat lacivert, köşeli lavabolu	MDF üzeri PVC kaplama (termoform)
68637	Mat retro yeşil, köşeli lavabolu	MDF üzeri PVC kaplama (termoform)
	GxDxY 60x39x57 cm 7035B003-0001 kodlu Integra lavabo dahildir. Sifon alt grubu ve krom süzgeç ürüne dahildir. Tercihe göre seramik sifon tapası 6392L003-0159 kodu ile ayrıca sipariş edilebilir. Siyah buton kulp dahildir; beyaz kulp istenirse 67557, krom kulp istenirse 68601 kodundan sipariş edilebilir.	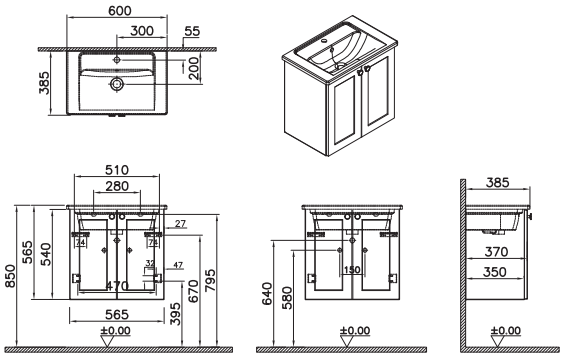
YERLİ ÜRETİM	**Lavabo dolabı, kapaklı, 60 cm, dar** Tek armatür delikli	
68638 ◆	Mat beyaz, yuvarlak lavabolu	MDF üzeri PVC kaplama (termoform)
68639	Mat açık gri, yuvarlak lavabolu	MDF üzeri PVC kaplama (termoform)
68640	Mat gri, yuvarlak lavabolu	MDF üzeri PVC kaplama (termoform)
68641	Mat fiyord yeşili, yuvarlak lavabolu	MDF üzeri PVC kaplama (termoform)
68642	Mat grafit, yuvarlak lavabolu	MDF üzeri PVC kaplama (termoform)
68643	Mat lacivert, yuvarlak lavabolu	MDF üzeri PVC kaplama (termoform)
68644	Mat retro yeşil, yuvarlak lavabolu	MDF üzeri PVC kaplama (termoform)
	GxDxY 61x39x57 cm 7790B003-0001 kodlu Zentrum lavabo dahildir. Sifon alt grubu ve krom süzgeç ürüne dahildir. Tercihe göre seramik sifon tapası 6392L003-0159 kodu ile ayrıca sipariş edilebilir. Siyah buton kulp dahildir; beyaz kulp istenirse 67557, krom kulp istenirse 68601 kodundan sipariş edilebilir.	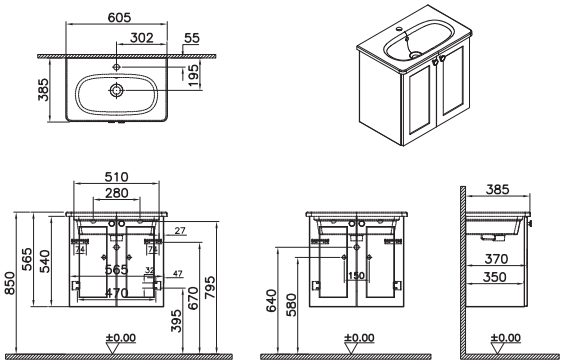

• GxDxY Genişlik, Derinlik, Yüksekliği ifade eder. • Tüm ürünlerin kesin ölçüleri için teknik çizimleri referans alınız. • Tüm mobilyalar 2 yıl garanti kapsamındadır.
• Eczacıbaşı Yapı Gereçleri San. ve Tic. A.Ş'nin ürünler ve teknik detaylarında değişiklik yapma hakkı saklıdır.

Root Classic

Ürün kodu	Ürün açıklamaları	Malzeme/Kaplama
YERLİ ÜRETİM	**Lavabo dolabı, kapaklı, 80 cm, dar** Tek armatür delikli	
68645	Mat beyaz, köşeli lavabolu	MDF üzeri PVC kaplama (termoform)
68646	Mat açık gri, köşeli lavabolu	MDF üzeri PVC kaplama (termoform)
68647	Mat gri, köşeli lavabolu	MDF üzeri PVC kaplama (termoform)
68648	Mat fiyord yeşili, köşeli lavabolu	MDF üzeri PVC kaplama (termoform)
68649	Mat grafit, köşeli lavabolu	MDF üzeri PVC kaplama (termoform)
68650	Mat lacivert, köşeli lavabolu	MDF üzeri PVC kaplama (termoform)
68651	Mat retro yeşil, köşeli lavabolu	MDF üzeri PVC kaplama (termoform)
	GxDxY 80x39x57 cm 7036B003-0001 kodlu Integra lavabo dahildir. Sifon alt grubu ve krom süzgeç ürüne dahildir. Tercihe göre seramik sifon tapası 6392L003-0159 kodu ile ayrıca sipariş edilebilir. Siyah buton kulp dahildir; beyaz kulp istenirse 67557, krom kulp istenirse 68601 kodundan sipariş edilebilir.	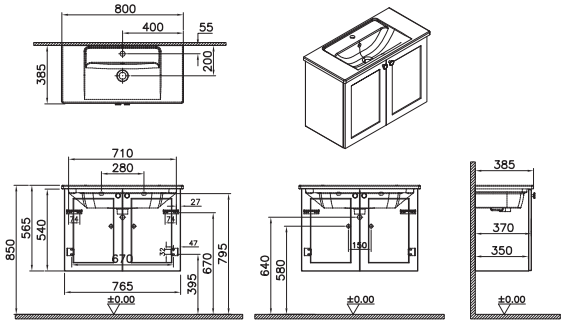
YERLİ ÜRETİM	**Lavabo dolabı, kapaklı, 80 cm, dar** Tek armatür delikli	
68652	Mat beyaz, yuvarlak lavabolu	MDF üzeri PVC kaplama (termoform)
68653	Mat açık gri, yuvarlak lavabolu	MDF üzeri PVC kaplama (termoform)
68654	Mat gri, yuvarlak lavabolu	MDF üzeri PVC kaplama (termoform)
68655	Mat fiyord yeşili, yuvarlak lavabolu	MDF üzeri PVC kaplama (termoform)
68656	Mat grafit, yuvarlak lavabolu	MDF üzeri PVC kaplama (termoform)
68657	Mat lacivert, yuvarlak lavabolu	MDF üzeri PVC kaplama (termoform)
68658	Mat retro yeşil, yuvarlak lavabolu	MDF üzeri PVC kaplama (termoform)
	GxDxY 81x39x57 cm 7792B003-0001 kodlu Zentrum lavabo dahildir. Sifon alt grubu ve krom süzgeç ürüne dahildir. Tercihe göre seramik sifon tapası 6392L003-0159 kodu ile ayrıca sipariş edilebilir. Siyah buton kulp dahildir; beyaz kulp istenirse 67557, krom kulp istenirse 68601 kodundan sipariş edilebilir.	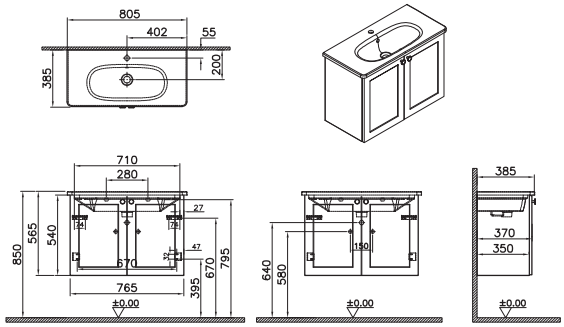

• GxDxY Genişlik, Derinlik, Yüksekliği ifade eder. • Tüm ürünlerin kesin ölçüleri için teknik çizimleri referans alınız. • Tüm mobilyalar 2 yıl garanti kapsamındadır.
• Eczacıbaşı Yapı Gereçleri San. ve Tic. A.Ş'nin ürünler ve teknik detaylarında değişiklik yapma hakkı saklıdır.

VitrA

Root Classic

Ürün kodu	Ürün açıklamaları	Malzeme/Kaplama
YERLİ ÜRETİM	**Lavabo dolabı, çift çekmeceli, dar, 60 cm** Tek armatür delikli	
68659	Mat beyaz, köşeli lavabolu	MDF üzeri PVC kaplama (termoform)
68660	Mat açık gri, köşeli lavabolu	MDF üzeri PVC kaplama (termoform)
68661	Mat gri, köşeli lavabolu	MDF üzeri PVC kaplama (termoform)
68662	Mat fiyord yeşili, köşeli lavabolu	MDF üzeri PVC kaplama (termoform)
68663	Mat grafit, köşeli lavabolu	MDF üzeri PVC kaplama (termoform)
68664	Mat lacivert, köşeli lavabolu	MDF üzeri PVC kaplama (termoform)
68665	Mat retro yeşil, köşeli lavabolu	MDF üzeri PVC kaplama (termoform)

GxDxY 60x39x67 cm

7035B003-0001 kodlu Integra lavabo dahildir.

Sifon alt grubu ve krom süzgeç ürüne dahildir. Tercihe göre seramik sifon tapası 6392L003-0159 kodu ile ayrıca sipariş edilebilir.

Siyah buton kulp dahildir; beyaz kulp istenirse 67557, krom kulp istenirse 68601 kodundan sipariş edilebilir.

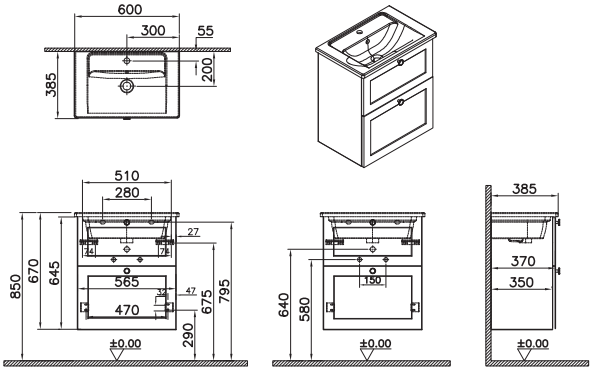

YERLİ ÜRETİM	**Lavabo dolabı, çift çekmeceli, dar, 60 cm** Tek armatür delikli	
68666	Mat beyaz, yuvarlak lavabolu	MDF üzeri PVC kaplama (termoform)
68667	Mat açık gri, yuvarlak lavabolu	MDF üzeri PVC kaplama (termoform)
68668	Mat gri, yuvarlak lavabolu	MDF üzeri PVC kaplama (termoform)
68669	Mat fiyord yeşili, yuvarlak lavabolu	MDF üzeri PVC kaplama (termoform)
68670	Mat grafit, yuvarlak lavabolu	MDF üzeri PVC kaplama (termoform)
68671	Mat lacivert, yuvarlak lavabolu	MDF üzeri PVC kaplama (termoform)
68672	Mat retro yeşil, yuvarlak lavabolu	MDF üzeri PVC kaplama (termoform)

GxDxY 61x39x67 cm

7790B003-0001 kodlu Zentrum lavabo dahildir.

Sifon alt grubu ve krom süzgeç ürüne dahildir. Tercihe göre seramik sifon tapası 6392L003-0159 kodu ile ayrıca sipariş edilebilir.

Siyah buton kulp dahildir; beyaz kulp istenirse 67557, krom kulp istenirse 68601 kodundan sipariş edilebilir.

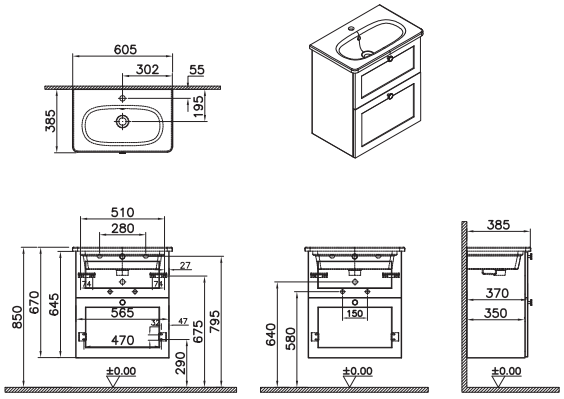

• GxDxY Genişlik, Derinlik, Yüksekliği ifade eder. • Tüm ürünlerin kesin ölçüleri için teknik çizimleri referans alınız. • Tüm mobilyalar 2 yıl garanti kapsamındadır.
• Eczacıbaşı Yapı Gereçleri San. ve Tic. A.Ş'nin ürünler ve teknik detaylarında değişiklik yapma hakkı saklıdır.

Root Classic

Ürün kodu	Ürün açıklamaları	Malzeme/Kaplama
YERLİ ÜRETİM	**Lavabo dolabı, çift çekmeceli, dar, 80 cm** Tek armatür delikli	
68673	Mat beyaz, köşeli lavabolu	MDF üzeri PVC kaplama (termoform)
68674	Mat açık gri, köşeli lavabolu	MDF üzeri PVC kaplama (termoform)
68675	Mat gri, köşeli lavabolu	MDF üzeri PVC kaplama (termoform)
68676	Mat fiyord yeşili, köşeli lavabolu	MDF üzeri PVC kaplama (termoform)
68677	Mat grafit, köşeli lavabolu	MDF üzeri PVC kaplama (termoform)
68678	Mat lacivert, köşeli lavabolu	MDF üzeri PVC kaplama (termoform)
68679	Mat retro yeşil, köşeli lavabolu	MDF üzeri PVC kaplama (termoform)
	GxDxY 80x39x67 cm 7036B003-0001 kodlu Integra lavabo dahildir. Sifon alt grubu ve krom süzgeç ürüne dahildir. Tercihe göre seramik sifon tapası 6392L003-0159 kodu ile ayrıca sipariş edilebilir. Siyah buton kulp dahildir; beyaz kulp istenirse 67557, krom kulp istenirse 68601 kodundan sipariş edilebilir.	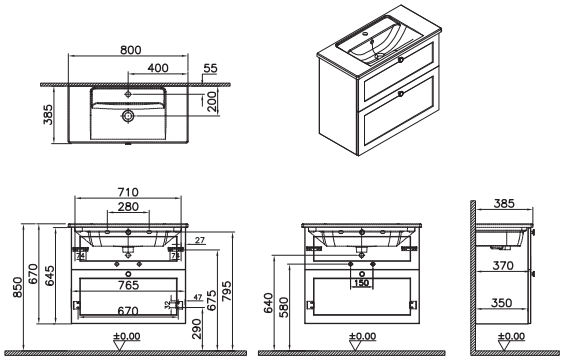
YERLİ ÜRETİM	**Lavabo dolabı, çift çekmeceli, dar, 80 cm** Tek armatür delikli	
68680	Mat beyaz, yuvarlak lavabolu	MDF üzeri PVC kaplama (termoform)
68681	Mat açık gri, yuvarlak lavabolu	MDF üzeri PVC kaplama (termoform)
68682	Mat gri, yuvarlak lavabolu	MDF üzeri PVC kaplama (termoform)
68683	Mat fiyord yeşili, yuvarlak lavabolu	MDF üzeri PVC kaplama (termoform)
68684	Mat grafit, yuvarlak lavabolu	MDF üzeri PVC kaplama (termoform)
68685	Mat lacivert, yuvarlak lavabolu	MDF üzeri PVC kaplama (termoform)
68686	Mat retro yeşil, yuvarlak lavabolu	MDF üzeri PVC kaplama (termoform)
	GxDxY 81x39x67 cm 7792B003-0001 kodlu Zentrum lavabo dahildir. Sifon alt grubu ve krom süzgeç ürüne dahildir. Tercihe göre seramik sifon tapası 6392L003-0159 kodu ile ayrıca sipariş edilebilir. Siyah buton kulp dahildir; beyaz kulp istenirse 67557, krom kulp istenirse 68601 kodundan sipariş edilebilir.	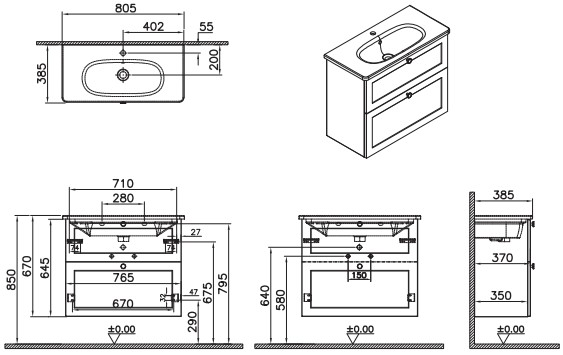

• GxDxY Genişlik, Derinlik, Yüksekliği ifade eder. • Tüm ürünlerin kesin ölçüleri için teknik çizimleri referans alınız. • Tüm mobilyalar 2 yıl garanti kapsamındadır.
• Eczacıbaşı Yapı Gereçleri San. ve Tic. A.Ş'nin ürünler ve teknik detaylarında değişiklik yapma hakkı saklıdır.

Root Classic

Ürün kodu	Ürün açıklamaları	Malzeme/Kaplama
YERLİ ÜRETİM	**Lavabo dolabı, kapaklı, 60 cm** Tek armatür delikli	
68687	Mat beyaz, köşeli lavabolu	MDF üzeri PVC kaplama (termoform)
68688	Mat açık gri, köşeli lavabolu	MDF üzeri PVC kaplama (termoform)
68689	Mat gri, köşeli lavabolu	MDF üzeri PVC kaplama (termoform)
68690	Mat fiyord yeşili, köşeli lavabolu	MDF üzeri PVC kaplama (termoform)
68691	Mat grafit, köşeli lavabolu	MDF üzeri PVC kaplama (termoform)
68692	Mat lacivert, köşeli lavabolu	MDF üzeri PVC kaplama (termoform)
68693	Mat retro yeşil, köşeli lavabolu	MDF üzeri PVC kaplama (termoform)
	GxDxY 60x47x57 cm 7055B003-0001 kodlu Integra lavabo dahildir. Sifon alt grubu ve krom süzgeç ürüne dahildir. Tercihe göre seramik sifon tapası 6392L003-0159 kodu ile ayrıca sipariş edilebilir. Siyah buton kulp dahildir; beyaz kulp istenirse 67557, krom kulp istenirse 68601 kodundan sipariş edilebilir.	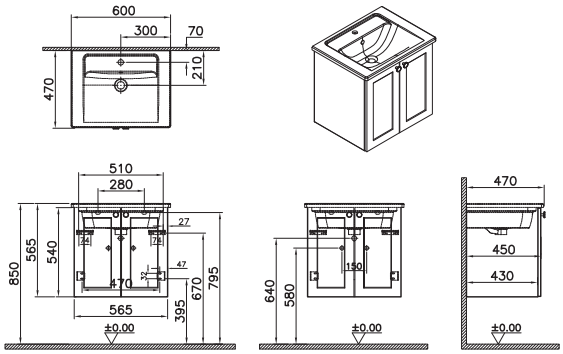
YERLİ ÜRETİM	**Lavabo dolabı, kapaklı, 60 cm** Tek armatür delikli	
68694	Mat beyaz, yuvarlak lavabolu	MDF üzeri PVC kaplama (termoform)
68695	Mat açık gri, yuvarlak lavabolu	MDF üzeri PVC kaplama (termoform)
68696	Mat gri, yuvarlak lavabolu	MDF üzeri PVC kaplama (termoform)
68697	Mat fiyord yeşili, yuvarlak lavabolu	MDF üzeri PVC kaplama (termoform)
68698	Mat grafit, yuvarlak lavabolu	MDF üzeri PVC kaplama (termoform)
68699	Mat lacivert, yuvarlak lavabolu	MDF üzeri PVC kaplama (termoform)
68700	Mat retro yeşil, yuvarlak lavabolu	MDF üzeri PVC kaplama (termoform)
	GxDxY 61x47x57 cm 7791B003-0001 kodlu Zentrum lavabo dahildir. Sifon alt grubu ve krom süzgeç ürüne dahildir. Tercihe göre seramik sifon tapası 6392L003-0159 kodu ile ayrıca sipariş edilebilir. Siyah buton kulp dahildir; beyaz kulp istenirse 67557, krom kulp istenirse 68601 kodundan sipariş edilebilir.	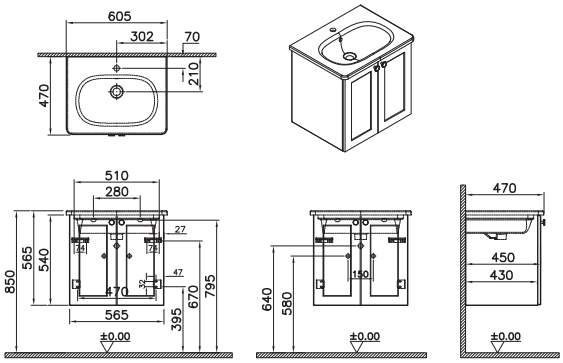

• GxDxY Genişlik, Derinlik, Yüksekliği ifade eder. • Tüm ürünlerin kesin ölçüleri için teknik çizimleri referans alınız. • Tüm mobilyalar 2 yıl garanti kapsamındadır.
• Eczacıbaşı Yapı Gereçleri San. ve Tic. A.Ş'nin ürünler ve teknik detaylarında değişiklik yapma hakkı saklıdır.

VitrA

Root Classic

Ürün kodu	Ürün açıklamaları	Malzeme/Kaplama
YERLİ ÜRETİM	**Lavabo dolabı, kapaklı, 60 cm** Tek armatür delikli	
68701 ▼ ◆	Mat beyaz, klasik lavabolu	MDF üzeri PVC kaplama (termoform)
68702	Mat açık gri, klasik lavabolu	MDF üzeri PVC kaplama (termoform)
68703 ▼	Mat gri, klasik lavabolu	MDF üzeri PVC kaplama (termoform)
68704	Mat fiyord yeşili, klasik lavabolu	MDF üzeri PVC kaplama (termoform)
68705	Mat grafit, klasik lavabolu	MDF üzeri PVC kaplama (termoform)
68706 ▼	Mat lacivert, klasik lavabolu	MDF üzeri PVC kaplama (termoform)
68707 ◆	Mat retro yeşil, klasik lavabolu	MDF üzeri PVC kaplama (termoform)
	GxDxY 61x47x57 cm 7000B003-0001 kodlu Integra Classic lavabo dahildir. Sifon alt grubu ve krom süzgeç ürüne dahildir. Tercihe göre seramik sifon tapası 6392L003-0159 kodu ile ayrıca sipariş edilebilir. Siyah buton kulp dahildir; beyaz kulp istenirse 67557, krom kulp istenirse 68601 kodundan sipariş edilebilir. ▼ **VitrA Express kapsamında girilecek perakende siparişlerinde maksimum sipariş adedi 8 olmalıdır.**	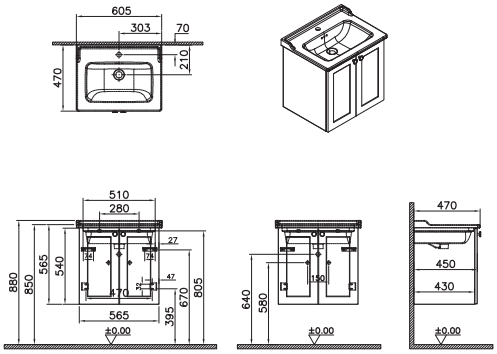
YERLİ ÜRETİM	**Lavabo dolabı, kapaklı, 80 cm** Tek armatür delikli	
68708	Mat beyaz, köşeli lavabolu	MDF üzeri PVC kaplama (termoform)
68709	Mat açık gri, köşeli lavabolu	MDF üzeri PVC kaplama (termoform)
68710	Mat gri, köşeli lavabolu	MDF üzeri PVC kaplama (termoform)
68711	Mat fiyord yeşili, köşeli lavabolu	MDF üzeri PVC kaplama (termoform)
68712	Mat grafit, köşeli lavabolu	MDF üzeri PVC kaplama (termoform)
68713	Mat lacivert, köşeli lavabolu	MDF üzeri PVC kaplama (termoform)
68714	Mat retro yeşil, köşeli lavabolu	MDF üzeri PVC kaplama (termoform)
	GxDxY 80x47x57 cm 7056B003-0001 kodlu Integra lavabo dahildir. Sifon alt grubu ve krom süzgeç ürüne dahildir. Tercihe göre seramik sifon tapası 6392L003-0159 kodu ile ayrıca sipariş edilebilir. Siyah buton kulp dahildir; beyaz kulp istenirse 67557, krom kulp istenirse 68601 kodundan sipariş edilebilir.	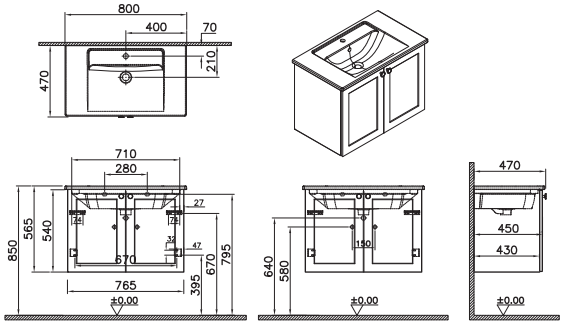

• GxDxY Genişlik, Derinlik, Yüksekliği ifade eder. • Tüm ürünlerin kesin ölçüleri için teknik çizimleri referans alınız. • Tüm mobilyalar 2 yıl garanti kapsamındadır.
• Eczacıbaşı Yapı Gereçleri San. ve Tic. A.Ş'nin ürünler ve teknik detaylarında değişiklik yapma hakkı saklıdır.
▼ Bu sembol ürünlerin stoklu veya hızlı üretim kapsamında olduğunu ve maksimum 2 haftada, Türkiye içerisinde istenilen adrese sevk edileceğini göstermektedir.

VitrA

Root Classic

Ürün kodu	Ürün açıklamaları	Malzeme/Kaplama
YERLİ ÜRETİM	**Lavabo dolabı, kapaklı, 80 cm** Tek armatür delikli	
68715	Mat beyaz, yuvarlak lavabolu	MDF üzeri PVC kaplama (termoform)
68716	Mat açık gri, yuvarlak lavabolu	MDF üzeri PVC kaplama (termoform)
68717	Mat gri, yuvarlak lavabolu	MDF üzeri PVC kaplama (termoform)
68718	Mat fiyord yeşili, yuvarlak lavabolu	MDF üzeri PVC kaplama (termoform)
68719	Mat grafit, yuvarlak lavabolu	MDF üzeri PVC kaplama (termoform)
68720	Mat lacivert, yuvarlak lavabolu	MDF üzeri PVC kaplama (termoform)
68721	Mat retro yeşil, yuvarlak lavabolu	MDF üzeri PVC kaplama (termoform)
	GxDxY 81x47x57 cm 7793B003-0001 kodlu Zentrum lavabo dahildir. Sifon alt grubu ve krom süzgeç ürüne dahildir. Tercihe göre seramik sifon tapası 6392L003-0159 kodu ile ayrıca sipariş edilebilir. Siyah buton kulp dahildir; beyaz kulp istenirse 67557, krom kulp istenirse 68601 kodundan sipariş edilebilir.	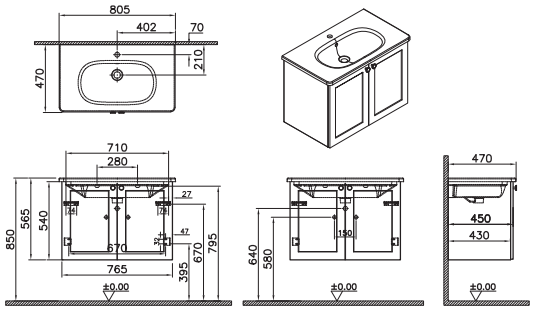
YERLİ ÜRETİM	**Lavabo dolabı, kapaklı, 80 cm** Tek armatür delikli	
68722 ▼	Mat beyaz, klasik lavabolu	MDF üzeri PVC kaplama (termoform)
68723	Mat açık gri, klasik lavabolu	MDF üzeri PVC kaplama (termoform)
68724 ▼ ◆	Mat gri, klasik lavabolu	MDF üzeri PVC kaplama (termoform)
68725	Mat fiyord yeşili, klasik lavabolu	MDF üzeri PVC kaplama (termoform)
68726	Mat grafit, klasik lavabolu	MDF üzeri PVC kaplama (termoform)
68727 ▼	Mat lacivert, klasik lavabolu	MDF üzeri PVC kaplama (termoform)
68728	Mat retro yeşil, klasik lavabolu	MDF üzeri PVC kaplama (termoform)
	GxDxY 81x47x57 cm 7001B003-0001 kodlu Integra Classic lavabo dahildir. Sifon alt grubu ve krom süzgeç ürüne dahildir. Tercihe göre seramik sifon tapası 6392L003-0159 kodu ile ayrıca sipariş edilebilir. Siyah buton kulp dahildir; beyaz kulp istenirse 67557, krom kulp istenirse 68601 kodundan sipariş edilebilir. ▼ **VitrA Express kapsamında girilecek perakende siparişlerinde maksimum sipariş adedi 8 olmalıdır.**	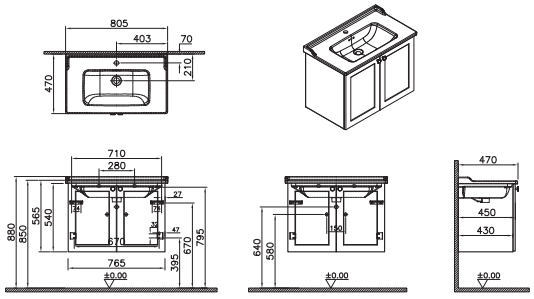

• GxDxY Genişlik, Derinlik, Yüksekliği ifade eder. • Tüm ürünlerin kesin ölçüleri için teknik çizimleri referans alınız. • Tüm mobilyalar 2 yıl garanti kapsamındadır.
• Eczacıbaşı Yapı Gereçleri San. ve Tic. A.Ş'nin ürünler ve teknik detaylarında değişiklik yapma hakkı saklıdır.
▼ Bu sembol ürünlerin stoklu veya hızlı üretim kapsamında olduğunu ve maksimum 2 haftada, Türkiye içerisinde istenilen adrese sevk edileceğini göstermektedir.

Root Classic

Ürün kodu	Ürün açıklamaları	Malzeme/Kaplama
YERLİ ÜRETİM	**Lavabo dolabı, kapaklı, 100 cm** Tek armatür delikli	
68729	Mat beyaz, köşeli lavabolu	MDF üzeri PVC kaplama (termoform)
68730	Mat açık gri, köşeli lavabolu	MDF üzeri PVC kaplama (termoform)
68731	Mat gri, köşeli lavabolu	MDF üzeri PVC kaplama (termoform)
68732	Mat fiyord yeşili, köşeli lavabolu	MDF üzeri PVC kaplama (termoform)
68733	Mat grafit, köşeli lavabolu	MDF üzeri PVC kaplama (termoform)
68734	Mat lacivert, köşeli lavabolu	MDF üzeri PVC kaplama (termoform)
68735	Mat retro yeşil, köşeli lavabolu	MDF üzeri PVC kaplama (termoform)
	GxDxY 100x47x57 cm 7057B003-0001 kodlu Integra lavabo dahildir. Sifon alt grubu ve krom süzgeç ürüne dahildir. Tercihe göre seramik sifon tapası 6392L003-0159 kodu ile ayrıca sipariş edilebilir. Siyah buton kulp dahildir; beyaz kulp istenirse 67557, krom kulp istenirse 68601 kodundan sipariş edilebilir.	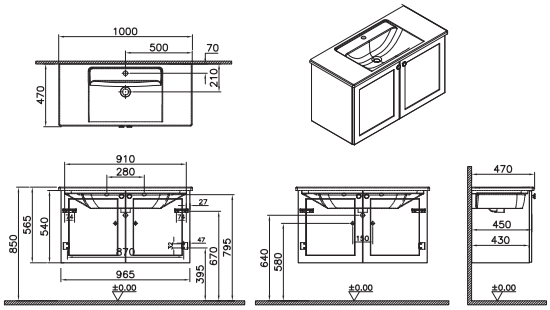
YERLİ ÜRETİM	**Lavabo dolabı, kapaklı, 100 cm** Tek armatür delikli	
68736	Mat beyaz, yuvarlak lavabolu	MDF üzeri PVC kaplama (termoform)
68737	Mat açık gri, yuvarlak lavabolu	MDF üzeri PVC kaplama (termoform)
68738	Mat gri, yuvarlak lavabolu	MDF üzeri PVC kaplama (termoform)
68739	Mat fiyord yeşili, yuvarlak lavabolu	MDF üzeri PVC kaplama (termoform)
68740	Mat grafit, yuvarlak lavabolu	MDF üzeri PVC kaplama (termoform)
68741	Mat lacivert, yuvarlak lavabolu	MDF üzeri PVC kaplama (termoform)
68742	Mat retro yeşil, yuvarlak lavabolu	MDF üzeri PVC kaplama (termoform)
	GxDxY 101x47x57 cm 7794B003-0001 kodlu Zentrum lavabo dahildir. Sifon alt grubu ve krom süzgeç ürüne dahildir. Tercihe göre seramik sifon tapası 6392L003-0159 kodu ile ayrıca sipariş edilebilir. Siyah buton kulp dahildir; beyaz kulp istenirse 67557, krom kulp istenirse 68601 kodundan sipariş edilebilir.	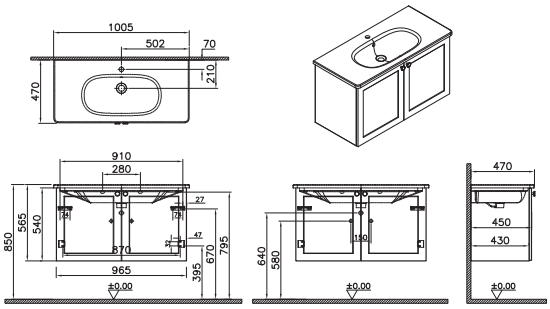

• GxDxY Genişlik, Derinlik, Yüksekliği ifade eder. • Tüm ürünlerin kesin ölçüleri için teknik çizimleri referans alınız. • Tüm mobilyalar 2 yıl garanti kapsamındadır.
• Eczacıbaşı Yapı Gereçleri San. ve Tic. A.Ş'nin ürünler ve teknik detaylarında değişiklik yapma hakkı saklıdır.

VitrA

Root Classic

Ürün kodu	Ürün açıklamaları	Malzeme/Kaplama
YERLİ ÜRETİM	**Lavabo dolabı, kapaklı, 100 cm** Tek armatür delikli	
68743 ▼	Mat beyaz, klasik lavabolu	MDF üzeri PVC kaplama (termoform)
68744	Mat açık gri, klasik lavabolu	MDF üzeri PVC kaplama (termoform)
68745 ▼ ◆	Mat gri, klasik lavabolu	MDF üzeri PVC kaplama (termoform)
68746	Mat fiyord yeşili, klasik lavabolu	MDF üzeri PVC kaplama (termoform)
68747 ◆	Mat grafit, klasik lavabolu	MDF üzeri PVC kaplama (termoform)
68748 ▼	Mat lacivert, klasik lavabolu	MDF üzeri PVC kaplama (termoform)
68749	Mat retro yeşil, klasik lavabolu	MDF üzeri PVC kaplama (termoform)

GxDxY 101x47x57

7002B003-0001 kodlu Integra Classic lavabo dahildir.

Sifon alt grubu ve krom süzgeç ürüne dahildir. Tercihe göre seramik sifon tapası 6392L003-0159 kodu ile ayrıca sipariş edilebilir.

Siyah buton kulp dahildir; beyaz kulp istenirse 67557, krom kulp istenirse 68601 kodundan sipariş edilebilir.

▼ **VitrA Express kapsamında girilecek perakende siparişlerinde maksimum sipariş adedi 8 olmalıdır.**

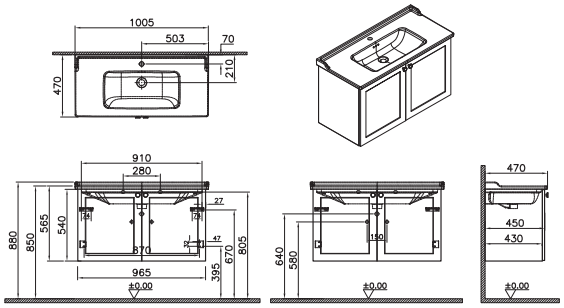

YERLİ ÜRETİM	**Lavabo dolabı, kapaklı, 60 cm, yerden** Tek armatür delikli	
68750	Mat beyaz, köşeli lavabolu	MDF üzeri PVC kaplama (termoform)
68751	Mat açık gri, köşeli lavabolu	MDF üzeri PVC kaplama (termoform)
68752	Mat gri, köşeli lavabolu	MDF üzeri PVC kaplama (termoform)
68753	Mat fiyord yeşili, köşeli lavabolu	MDF üzeri PVC kaplama (termoform)
68754	Mat grafit, köşeli lavabolu	MDF üzeri PVC kaplama (termoform)
68755	Mat lacivert, köşeli lavabolu	MDF üzeri PVC kaplama (termoform)
68756	Mat retro yeşil, köşeli lavabolu	MDF üzeri PVC kaplama (termoform)

GxDxY 60x47x86 cm

7055B003-0001 kodlu Integra lavabo dahildir.

Sifon alt grubu ve krom süzgeç ürüne dahildir. Tercihe göre seramik sifon tapası 6392L003-0159 kodu ile ayrıca sipariş edilebilir.

Siyah buton kulp dahildir; beyaz kulp istenirse 67557, krom kulp istenirse 68601 kodundan sipariş edilebilir.

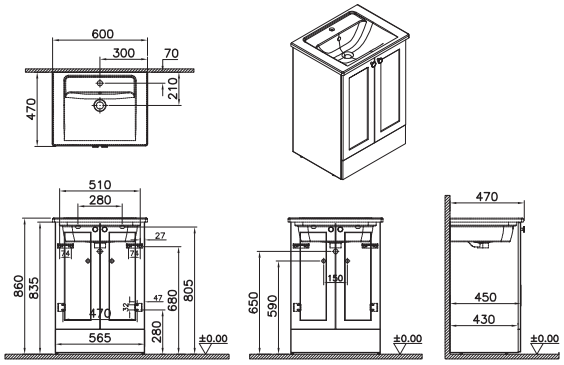

• GxDxY Genişlik, Derinlik, Yüksekliği ifade eder. • Tüm ürünlerin kesin ölçüleri için teknik çizimleri referans alınız. • Tüm mobilyalar 2 yıl garanti kapsamındadır.
• Eczacıbaşı Yapı Gereçleri San. ve Tic. A.Ş'nin ürünler ve teknik detaylarında değişiklik yapma hakkı saklıdır.
▼ Bu sembol ürünlerin stoklu veya hızlı üretim kapsamında olduğunu ve maksimum 2 haftada, Türkiye içerisinde istenilen adrese sevk edileceğini göstermektedir.

Root Classic

Ürün kodu	Ürün açıklamaları	Malzeme/Kaplama
YERLİ ÜRETİM	**Lavabo dolabı, kapaklı, 60 cm, yerden** Tek armatür delikli	
68757	Mat beyaz, yuvarlak lavabolu	MDF üzeri PVC kaplama (termoform)
68758	Mat açık gri, yuvarlak lavabolu	MDF üzeri PVC kaplama (termoform)
68759	Mat gri, yuvarlak lavabolu	MDF üzeri PVC kaplama (termoform)
68760	Mat fiyord yeşili, yuvarlak lavabolu	MDF üzeri PVC kaplama (termoform)
68761	Mat grafit, yuvarlak lavabolu	MDF üzeri PVC kaplama (termoform)
68762	Mat lacivert, yuvarlak lavabolu	MDF üzeri PVC kaplama (termoform)
68763	Mat retro yeşil, yuvarlak lavabolu	MDF üzeri PVC kaplama (termoform)
	GxDxY 61x47x86 cm 7791B003-0001 kodlu Zentrum lavabo dahildir. Sifon alt grubu ve krom süzgeç ürüne dahildir. Tercihe göre seramik sifon tapası 6392L003-0159 kodu ile ayrıca sipariş edilebilir. Siyah buton kulp dahildir; beyaz kulp istenirse 67557, krom kulp istenirse 68601 kodundan sipariş edilebilir.	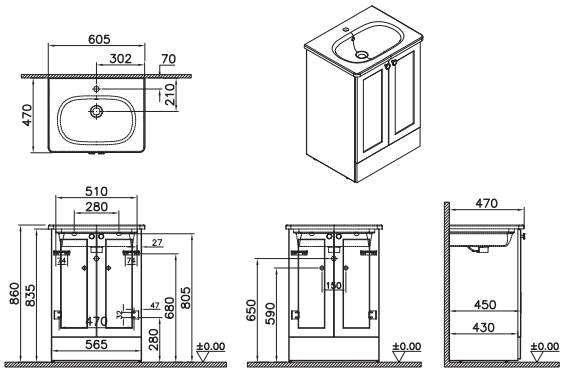
YERLİ ÜRETİM	**Lavabo dolabı, kapaklı, 60 cm, yerden** Tek armatür delikli	
68764	Mat beyaz, klasik lavabolu	MDF üzeri PVC kaplama (termoform)
68765	Mat açık gri, klasik lavabolu	MDF üzeri PVC kaplama (termoform)
68766	Mat gri, klasik lavabolu	MDF üzeri PVC kaplama (termoform)
68767	Mat fiyord yeşili, klasik lavabolu	MDF üzeri PVC kaplama (termoform)
68768	Mat grafit, klasik lavabolu	MDF üzeri PVC kaplama (termoform)
68769	Mat lacivert, klasik lavabolu	MDF üzeri PVC kaplama (termoform)
68770	Mat retro yeşil, klasik lavabolu	MDF üzeri PVC kaplama (termoform)
	GxDxY 61x47x86 cm 7000B003-0001 kodlu Integra Classic lavabo dahildir. Sifon alt grubu ve krom süzgeç ürüne dahildir. Tercihe göre seramik sifon tapası 6392L003-0159 kodu ile ayrıca sipariş edilebilir. Siyah buton kulp dahildir; beyaz kulp istenirse 67557, krom kulp istenirse 68601 kodundan sipariş edilebilir.	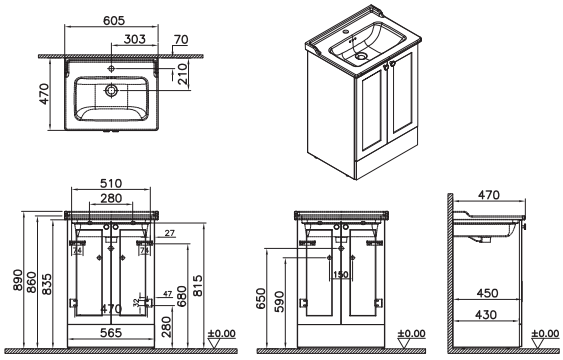

• GxDxY Genişlik, Derinlik, Yüksekliği ifade eder. • Tüm ürünlerin kesin ölçüleri için teknik çizimleri referans alınız. • Tüm mobilyalar 2 yıl garanti kapsamındadır.
• Eczacıbaşı Yapı Gereçleri San. ve Tic. A.Ş'nin ürünler ve teknik detaylarında değişiklik yapma hakkı saklıdır.

Root Classic

Ürün kodu	Ürün açıklamaları	Malzeme/Kaplama
YERLİ ÜRETİM	**Lavabo dolabı, tek çekmeceli, 60 cm** Tek armatür delikli	
68771	Mat beyaz, köşeli lavabolu	MDF üzeri PVC kaplama (termoform)
68772	Mat açık gri, köşeli lavabolu	MDF üzeri PVC kaplama (termoform)
68773	Mat gri, köşeli lavabolu	MDF üzeri PVC kaplama (termoform)
68774	Mat fiyord yeşili, köşeli lavabolu	MDF üzeri PVC kaplama (termoform)
68775	Mat grafit, köşeli lavabolu	MDF üzeri PVC kaplama (termoform)
68776	Mat lacivert, köşeli lavabolu	MDF üzeri PVC kaplama (termoform)
68777	Mat retro yeşil, köşeli lavabolu	MDF üzeri PVC kaplama (termoform)
	GxDxY 60x47x41 cm 7055B003-0001 kodlu Integra lavabo dahildir. Sifon alt grubu ve krom süzgeç ürüne dahildir. Sifon oyuğu bulunmamaktadır. Tercihe göre seramik sifon tapası 6392L003-0159 kodu ile ayrıca sipariş edilebilir. Siyah buton kulp dahildir; beyaz kulp istenirse 67557, krom kulp istenirse 68601 kodundan sipariş edilebilir.	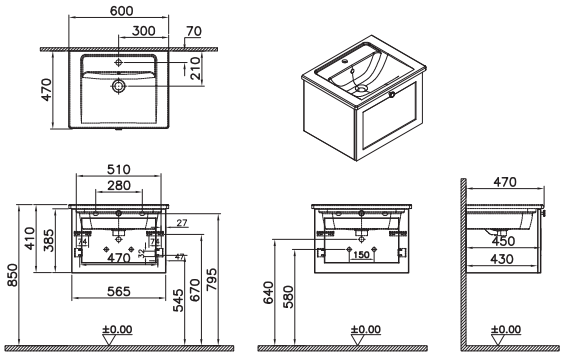
YERLİ ÜRETİM	**Lavabo dolabı, tek çekmeceli, 60 cm** Tek armatür delikli	
68778	Mat beyaz, yuvarlak lavabolu	MDF üzeri PVC kaplama (termoform)
68779	Mat açık gri, yuvarlak lavabolu	MDF üzeri PVC kaplama (termoform)
68780	Mat gri, yuvarlak lavabolu	MDF üzeri PVC kaplama (termoform)
68781	Mat fiyord yeşili, yuvarlak lavabolu	MDF üzeri PVC kaplama (termoform)
68782	Mat grafit, yuvarlak lavabolu	MDF üzeri PVC kaplama (termoform)
68783	Mat lacivert, yuvarlak lavabolu	MDF üzeri PVC kaplama (termoform)
68784	Mat retro yeşil, yuvarlak lavabolu	MDF üzeri PVC kaplama (termoform)
	GxDxY 61x47x41 cm 7791B003-0001 kodlu Zentrum lavabo dahildir. Sifon alt grubu ve krom süzgeç ürüne dahildir. Sifon oyuğu bulunmamaktadır. Tercihe göre seramik sifon tapası 6392L003-0159 kodu ile ayrıca sipariş edilebilir. Siyah buton kulp dahildir; beyaz kulp istenirse 67557, krom kulp istenirse 68601 kodundan sipariş edilebilir.	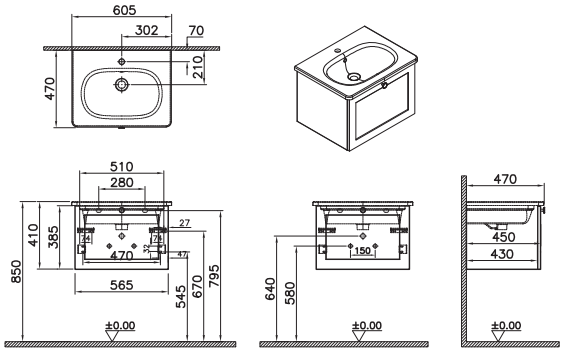

• GxDxY Genişlik, Derinlik, Yüksekliği ifade eder. • Tüm ürünlerin kesin ölçüleri için teknik çizimleri referans alınız. • Tüm mobilyalar 2 yıl garanti kapsamındadır.
• Eczacıbaşı Yapı Gereçleri San. ve Tic. A.Ş'nin ürünler ve teknik detaylarında değişiklik yapma hakkı saklıdır.

Root Classic

Ürün kodu	Ürün açıklamaları	Malzeme/Kaplama
YERLİ ÜRETİM	**Lavabo dolabı, tek çekmeceli, 60 cm** Tek armatür delikli	
68785	Mat beyaz, klasik lavabolu	MDF üzeri PVC kaplama (termoform)
68786	Mat açık gri, klasik lavabolu	MDF üzeri PVC kaplama (termoform)
68787	Mat gri, klasik lavabolu	MDF üzeri PVC kaplama (termoform)
68788	Mat fiyord yeşili, klasik lavabolu	MDF üzeri PVC kaplama (termoform)
68789	Mat grafit, klasik lavabolu	MDF üzeri PVC kaplama (termoform)
68790	Mat lacivert, klasik lavabolu	MDF üzeri PVC kaplama (termoform)
68791	Mat retro yeşil, klasik lavabolu	MDF üzeri PVC kaplama (termoform)
	GxDxY 61x47x41 cm 7000B003-0001 kodlu Integra Classic lavabo dahildir. Sifon alt grubu ve krom süzgeç ürüne dahildir. Sifon oyuğu bulunmamaktadır. Tercihe göre seramik sifon tapası 6392L003-0159 kodu ile ayrıca sipariş edilebilir. Siyah buton kulp dahildir; beyaz kulp istenirse 67557, krom kulp istenirse 68601 kodundan sipariş edilebilir.	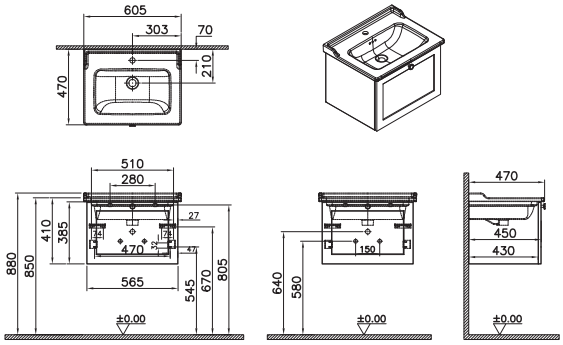
YERLİ ÜRETİM	**Lavabo dolabı, tek çekmeceli, 80 cm** Tek armatür delikli	
68792	Mat beyaz, köşeli lavabolu	MDF üzeri PVC kaplama (termoform)
68793	Mat açık gri, köşeli lavabolu	MDF üzeri PVC kaplama (termoform)
68794	Mat gri, köşeli lavabolu	MDF üzeri PVC kaplama (termoform)
68795	Mat fiyord yeşili, köşeli lavabolu	MDF üzeri PVC kaplama (termoform)
68796	Mat grafit, köşeli lavabolu	MDF üzeri PVC kaplama (termoform)
68797	Mat lacivert, köşeli lavabolu	MDF üzeri PVC kaplama (termoform)
68798	Mat retro yeşil, köşeli lavabolu	MDF üzeri PVC kaplama (termoform)
	GxDxY 80x47x41 cm 7056B003-0001 kodlu Integra lavabo dahildir. Sifon alt grubu ve krom süzgeç ürüne dahildir. Sifon oyuğu bulunmamaktadır. Tercihe göre seramik sifon tapası 6392L003-0159 kodu ile ayrıca sipariş edilebilir. Siyah buton kulp dahildir; beyaz kulp istenirse 67557, krom kulp istenirse 68601 kodundan sipariş edilebilir.	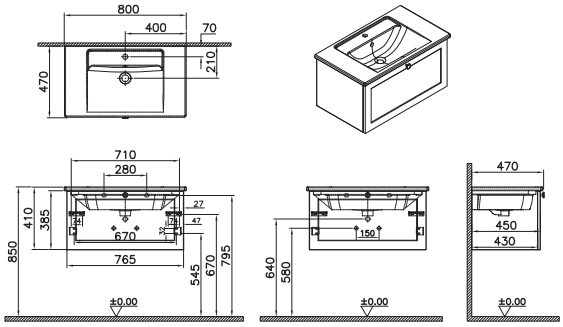

• GxDxY Genişlik, Derinlik, Yüksekliği ifade eder. • Tüm ürünlerin kesin ölçüleri için teknik çizimleri referans alınız. • Tüm mobilyalar 2 yıl garanti kapsamındadır.
• Eczacıbaşı Yapı Gereçleri San. ve Tic. A.Ş'nin ürünler ve teknik detaylarında değişiklik yapma hakkı saklıdır.

VitrA

Root Classic

Ürün kodu	Ürün açıklamaları	Malzeme/Kaplama
YERLİ ÜRETİM	**Lavabo dolabı, tek çekmeceli, 80 cm** Tek armatür delikli	
68799	Mat beyaz, yuvarlak lavabolu	MDF üzeri PVC kaplama (termoform)
68800	Mat açık gri, yuvarlak lavabolu	MDF üzeri PVC kaplama (termoform)
68801	Mat gri, yuvarlak lavabolu	MDF üzeri PVC kaplama (termoform)
68802	Mat fiyord yeşili, yuvarlak lavabolu	MDF üzeri PVC kaplama (termoform)
68803	Mat grafit, yuvarlak lavabolu	MDF üzeri PVC kaplama (termoform)
68804	Mat lacivert, yuvarlak lavabolu	MDF üzeri PVC kaplama (termoform)
68805	Mat retro yeşil, yuvarlak lavabolu	MDF üzeri PVC kaplama (termoform)
	GxDxY 81x47x41 cm 7793B003-0001 kodlu Zentrum lavabo dahildir. Sifon alt grubu ve krom süzgeç ürüne dahildir. Sifon oyuğu bulunmamaktadır. Tercihe göre seramik sifon tapası 6392L003-0159 kodu ile ayrıca sipariş edilebilir. Siyah buton kulp dahildir; beyaz kulp istenirse 67557, krom kulp istenirse 68601 kodundan sipariş edilebilir.	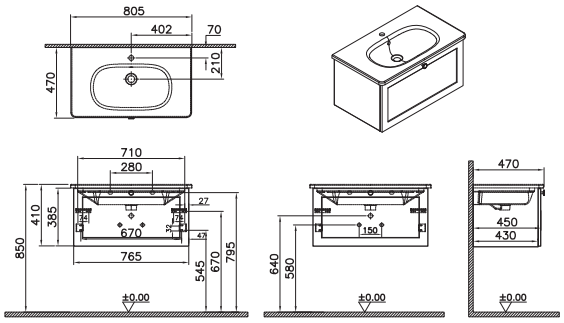
YERLİ ÜRETİM	**Lavabo dolabı, tek çekmeceli, 80 cm** Tek armatür delikli	
68806 ▼	Mat beyaz, klasik lavabolu	MDF üzeri PVC kaplama (termoform)
68807	Mat açık gri, klasik lavabolu	MDF üzeri PVC kaplama (termoform)
68808 ▼	Mat gri, klasik lavabolu	MDF üzeri PVC kaplama (termoform)
68809	Mat fiyord yeşili, klasik lavabolu	MDF üzeri PVC kaplama (termoform)
68810	Mat grafit, klasik lavabolu	MDF üzeri PVC kaplama (termoform)
68811 ▼	Mat lacivert, klasik lavabolu	MDF üzeri PVC kaplama (termoform)
68812	Mat retro yeşil, klasik lavabolu	MDF üzeri PVC kaplama (termoform)
	GxDxY 81x47x41 cm 7001B003-0001 kodlu Integra Classic lavabo dahildir. Sifon alt grubu ve krom süzgeç ürüne dahildir. Sifon oyuğu bulunmamaktadır. Tercihe göre seramik sifon tapası 6392L003-0159 kodu ile ayrıca sipariş edilebilir. Siyah buton kulp dahildir; beyaz kulp istenirse 67557, krom kulp istenirse 68601 kodundan sipariş edilebilir. ▼ **VitrA Express kapsamında girilecek perakende siparişlerinde maksimum sipariş adedi 8 olmalıdır.**	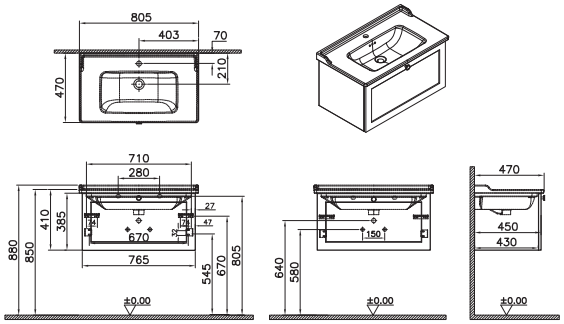

• GxDxY Genişlik, Derinlik, Yüksekliği ifade eder. • Tüm ürünlerin kesin ölçüleri için teknik çizimleri referans alınız. • Tüm mobilyalar 2 yıl garanti kapsamındadır.
• Eczacıbaşı Yapı Gereçleri San. ve Tic. A.Ş'nin ürünler ve teknik detaylarında değişiklik yapma hakkı saklıdır.
▼ Bu sembol ürünlerin stoklu veya hızlı üretim kapsamında olduğunu ve maksimum 2 haftada, Türkiye içerisinde istenilen adrese sevk edileceğini göstermektedir.

Root Classic

Ürün kodu	Ürün açıklamaları	Malzeme/Kaplama
YERLİ ÜRETİM	**Lavabo dolabı, tek çekmeceli, 100 cm** Tek armatür delikli	
68813	Mat beyaz, köşeli lavabolu	MDF üzeri PVC kaplama (termoform)
68814	Mat açık gri, köşeli lavabolu	MDF üzeri PVC kaplama (termoform)
68815	Mat gri, köşeli lavabolu	MDF üzeri PVC kaplama (termoform)
68816	Mat fiyord yeşili, köşeli lavabolu	MDF üzeri PVC kaplama (termoform)
68817	Mat grafit, köşeli lavabolu	MDF üzeri PVC kaplama (termoform)
68818	Mat lacivert, köşeli lavabolu	MDF üzeri PVC kaplama (termoform)
68819	Mat retro yeşil, köşeli lavabolu	MDF üzeri PVC kaplama (termoform)
	GxDxY 100x47x41 cm 7057B003-0001 kodlu Integra lavabo dahildir. Sifon alt grubu ve krom süzgeç ürüne dahildir. Sifon oyuğu bulunmamaktadır. Tercihe göre seramik sifon tapası 6392L003-0159 kodu ile ayrıca sipariş edilebilir. Siyah buton kulp dahildir; beyaz kulp istenirse 67557, krom kulp istenirse 68601 kodundan sipariş edilebilir.	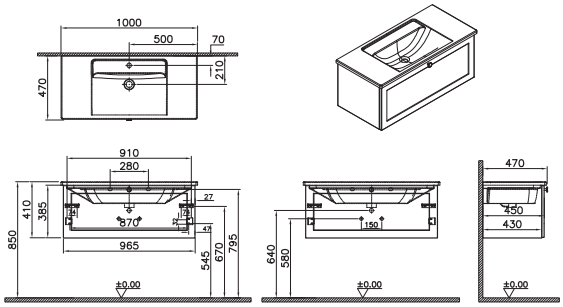
YERLİ ÜRETİM	**Lavabo dolabı, tek çekmeceli, 100 cm** Tek armatür delikli	
68820	Mat beyaz, yuvarlak lavabolu	MDF üzeri PVC kaplama (termoform)
68821	Mat açık gri, yuvarlak lavabolu	MDF üzeri PVC kaplama (termoform)
68822	Mat gri, yuvarlak lavabolu	MDF üzeri PVC kaplama (termoform)
68823	Mat fiyord yeşili, yuvarlak lavabolu	MDF üzeri PVC kaplama (termoform)
68824	Mat grafit, yuvarlak lavabolu	MDF üzeri PVC kaplama (termoform)
68825	Mat lacivert, yuvarlak lavabolu	MDF üzeri PVC kaplama (termoform)
68826	Mat retro yeşil, yuvarlak lavabolu	MDF üzeri PVC kaplama (termoform)
	GxDxY 101x47x41 cm 7794B003-0001 kodlu Zentrum lavabo dahildir. Sifon alt grubu ve krom süzgeç ürüne dahildir. Sifon oyuğu bulunmamaktadır. Tercihe göre seramik sifon tapası 6392L003-0159 kodu ile ayrıca sipariş edilebilir. Siyah buton kulp dahildir; beyaz kulp istenirse 67557, krom kulp istenirse 68601 kodundan sipariş edilebilir.	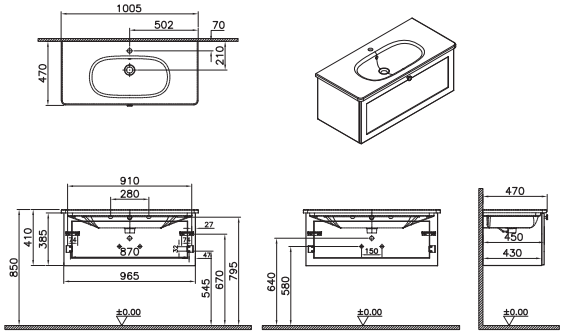

• GxDxY Genişlik, Derinlik, Yüksekliği ifade eder. • Tüm ürünlerin kesin ölçüleri için teknik çizimleri referans alınız. • Tüm mobilyalar 2 yıl garanti kapsamındadır.
• Eczacıbaşı Yapı Gereçleri San. ve Tic. A.Ş'nin ürünler ve teknik detaylarında değişiklik yapma hakkı saklıdır.

Root Classic

Ürün kodu	Ürün açıklamaları	Malzeme/Kaplama
YERLİ ÜRETİM	**Lavabo dolabı, tek çekmeceli, 100 cm** Tek armatür delikli	
68827 ▼	Mat beyaz, klasik lavabolu	MDF üzeri PVC kaplama (termoform)
68828	Mat açık gri, klasik lavabolu	MDF üzeri PVC kaplama (termoform)
68829 ▼	Mat gri, klasik lavabolu	MDF üzeri PVC kaplama (termoform)
68830	Mat fiyord yeşili, klasik lavabolu	MDF üzeri PVC kaplama (termoform)
68831	Mat grafit, klasik lavabolu	MDF üzeri PVC kaplama (termoform)
68832 ▼	Mat lacivert, klasik lavabolu	MDF üzeri PVC kaplama (termoform)
68833	Mat retro yeşil, klasik lavabolu	MDF üzeri PVC kaplama (termoform)
	GxDxY 101x47x41 cm 7002B003-0001 kodlu Integra Classic lavabo dahildir. Sifon alt grubu ve krom süzgeç ürüne dahildir. Sifon oyuğu bulunmamaktadır. Tercihe göre seramik sifon tapası 6392L003-0159 kodu ile ayrıca sipariş edilebilir. Siyah buton kulp dahildir; beyaz kulp istenirse 67557, krom kulp istenirse 68601 kodundan sipariş edilebilir. ▼ **VitrA Express kapsamında girilecek perakende siparişlerinde maksimum sipariş adedi 8 olmalıdır.**	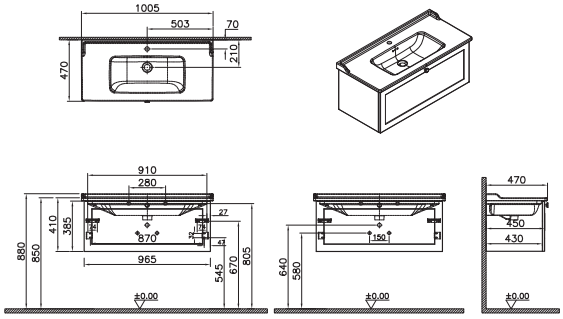
YERLİ ÜRETİM	**Lavabo dolabı, iki çekmeceli, 60 cm** Tek armatür delikli	
68834	Mat beyaz, köşeli lavabolu	MDF üzeri PVC kaplama (termoform)
68835	Mat açık gri, köşeli lavabolu	MDF üzeri PVC kaplama (termoform)
68836	Mat gri, köşeli lavabolu	MDF üzeri PVC kaplama (termoform)
68837	Mat fiyord yeşili, köşeli lavabolu	MDF üzeri PVC kaplama (termoform)
68838	Mat grafit, köşeli lavabolu	MDF üzeri PVC kaplama (termoform)
68839	Mat lacivert, köşeli lavabolu	MDF üzeri PVC kaplama (termoform)
68840	Mat retro yeşil, köşeli lavabolu	MDF üzeri PVC kaplama (termoform)
	GxDxY 60x47x67 7055B003-0001 kodlu Integra lavabo dahildir. Sifon alt grubu ve krom süzgeç ürüne dahildir. Tercihe göre seramik sifon tapası 6392L003-0159 kodu ile ayrıca sipariş edilebilir. Siyah buton kulp dahildir; beyaz kulp istenirse 67557, krom kulp istenirse 68601 kodundan sipariş edilebilir.	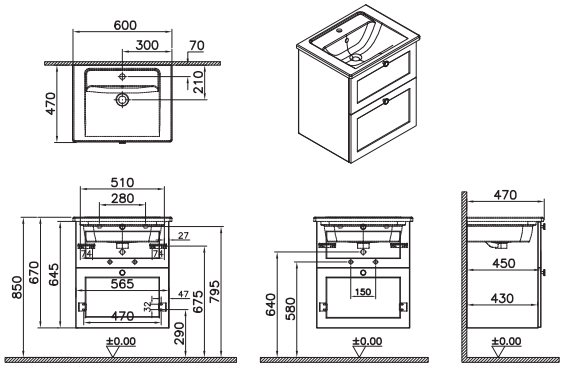

• GxDxY Genişlik, Derinlik, Yüksekliği ifade eder. • Tüm ürünlerin kesin ölçüleri için teknik çizimleri referans alınız. • Tüm mobilyalar 2 yıl garanti kapsamındadır.
• Eczacıbaşı Yapı Gereçleri San. ve Tic. A.Ş'nin ürünler ve teknik detaylarında değişiklik yapma hakkı saklıdır.
▼ Bu sembol ürünlerin stoklu veya hızlı üretim kapsamında olduğunu ve maksimum 2 haftada, Türkiye içerisinde istenilen adrese sevk edileceğini göstermektedir.

Root Classic

Ürün kodu	Ürün açıklamaları	Malzeme/Kaplama
YERLİ ÜRETİM	**Lavabo dolabı, iki çekmeceli, 60 cm** Tek armatür delikli	
68841	Mat beyaz, yuvarlak lavabolu	MDF üzeri PVC kaplama (termoform)
68842	Mat açık gri, yuvarlak lavabolu	MDF üzeri PVC kaplama (termoform)
68843	Mat gri, yuvarlak lavabolu	MDF üzeri PVC kaplama (termoform)
68844	Mat fiyord yeşili, yuvarlak lavabolu	MDF üzeri PVC kaplama (termoform)
68845	Mat grafit, yuvarlak lavabolu	MDF üzeri PVC kaplama (termoform)
68846	Mat lacivert, yuvarlak lavabolu	MDF üzeri PVC kaplama (termoform)
68847	Mat retro yeşil, yuvarlak lavabolu	MDF üzeri PVC kaplama (termoform)
	GxDxY 61x47x67 cm 7791B003-0001 kodlu Zentrum lavabo dahildir. Sifon alt grubu ve krom süzgeç ürüne dahildir. Tercihe göre seramik sifon tapası 6392L003-0159 kodu ile ayrıca sipariş edilebilir. Siyah buton kulp dahildir; beyaz kulp istenirse 67557, krom kulp istenirse 68601 kodundan sipariş edilebilir.	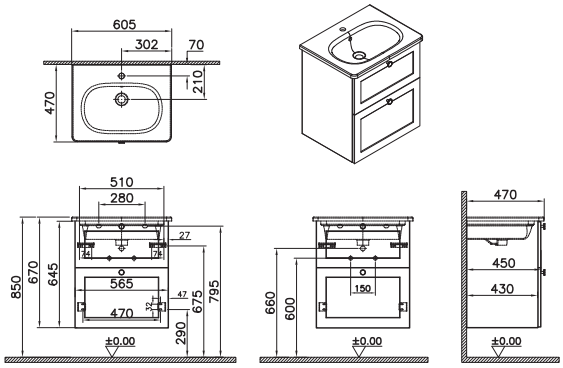
YERLİ ÜRETİM	**Lavabo dolabı, iki çekmeceli, 60 cm** Tek armatür delikli	
68848	Mat beyaz, klasik lavabolu	MDF üzeri PVC kaplama (termoform)
68849	Mat açık gri, klasik lavabolu	MDF üzeri PVC kaplama (termoform)
68850	Mat gri, klasik lavabolu	MDF üzeri PVC kaplama (termoform)
68851	Mat fiyord yeşili, klasik lavabolu	MDF üzeri PVC kaplama (termoform)
68852	Mat grafit, klasik lavabolu	MDF üzeri PVC kaplama (termoform)
68853	Mat lacivert, klasik lavabolu	MDF üzeri PVC kaplama (termoform)
68854	Mat retro yeşil, klasik lavabolu	MDF üzeri PVC kaplama (termoform)
	GxDxY 61x47x67 cm 7000B003-0001 kodlu Integra Classic lavabo dahildir. Sifon alt grubu ve krom süzgeç ürüne dahildir. Tercihe göre seramik sifon tapası 6392L003-0159 kodu ile ayrıca sipariş edilebilir. Siyah buton kulp dahildir; beyaz kulp istenirse 67557, krom kulp istenirse 68601 kodundan sipariş edilebilir.	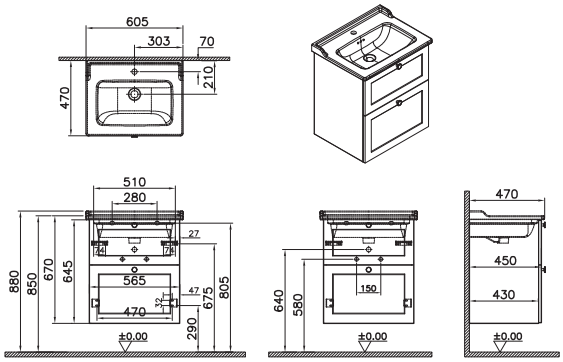

• GxDxY Genişlik, Derinlik, Yüksekliği ifade eder. • Tüm ürünlerin kesin ölçüleri için teknik çizimleri referans alınız. • Tüm mobilyalar 2 yıl garanti kapsamındadır.
• Eczacıbaşı Yapı Gereçleri San. ve Tic. A.Ş'nin ürünler ve teknik detaylarında değişiklik yapma hakkı saklıdır.

Root Classic

Ürün kodu	Ürün açıklamaları	Malzeme/Kaplama
YERLİ ÜRETİM	**Lavabo dolabı, iki çekmeceli, 80 cm** Tek armatür delikli	
68855	Mat beyaz, köşeli lavabolu	MDF üzeri PVC kaplama (termoform)
68856	Mat açık gri, köşeli lavabolu	MDF üzeri PVC kaplama (termoform)
68857	Mat gri, köşeli lavabolu	MDF üzeri PVC kaplama (termoform)
68858	Mat fiyord yeşili, köşeli lavabolu	MDF üzeri PVC kaplama (termoform)
68859	Mat grafit, köşeli lavabolu	MDF üzeri PVC kaplama (termoform)
68860	Mat lacivert, köşeli lavabolu	MDF üzeri PVC kaplama (termoform)
68861	Mat retro yeşil, köşeli lavabolu	MDF üzeri PVC kaplama (termoform)
	GxDxY 80x47x67 cm 7056B003-0001 kodlu Integra lavabo dahildir. Sifon alt grubu ve krom süzgeç ürüne dahildir. Tercihe göre seramik sifon tapası 6392L003-0159 kodu ile ayrıca sipariş edilebilir. Siyah buton kulp dahildir; beyaz kulp istenirse 67557, krom kulp istenirse 68601 kodundan sipariş edilebilir.	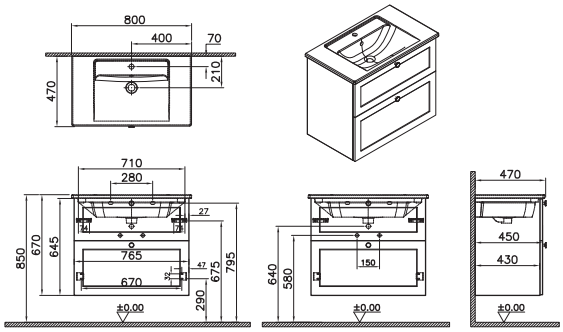
YERLİ ÜRETİM	**Lavabo dolabı, iki çekmeceli, 80 cm** Tek armatür delikli	
68862	Mat beyaz, yuvarlak lavabolu	MDF üzeri PVC kaplama (termoform)
68863	Mat açık gri, yuvarlak lavabolu	MDF üzeri PVC kaplama (termoform)
68864	Mat gri, yuvarlak lavabolu	MDF üzeri PVC kaplama (termoform)
68865	Mat fiyord yeşili, yuvarlak lavabolu	MDF üzeri PVC kaplama (termoform)
68866	Mat grafit, yuvarlak lavabolu	MDF üzeri PVC kaplama (termoform)
68867	Mat lacivert, yuvarlak lavabolu	MDF üzeri PVC kaplama (termoform)
68868	Mat retro yeşil, yuvarlak lavabolu	MDF üzeri PVC kaplama (termoform)
	GxDxY 81x47x67 cm 7793B003-0001 kodlu Zentrum lavabo dahildir. Sifon alt grubu ve krom süzgeç ürüne dahildir. Tercihe göre seramik sifon tapası 6392L003-0159 kodu ile ayrıca sipariş edilebilir. Siyah buton kulp dahildir; beyaz kulp istenirse 67557, krom kulp istenirse 68601 kodundan sipariş edilebilir.	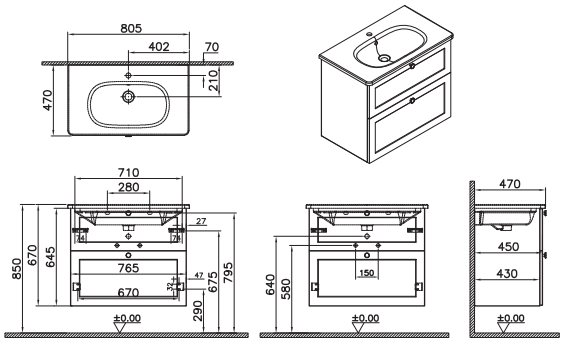

• GxDxY Genişlik, Derinlik, Yüksekliği ifade eder. • Tüm ürünlerin kesin ölçüleri için teknik çizimleri referans alınız. • Tüm mobilyalar 2 yıl garanti kapsamındadır.
• Eczacıbaşı Yapı Gereçleri San. ve Tic. A.Ş'nin ürünler ve teknik detaylarında değişiklik yapma hakkı saklıdır.

VitrA

Root Classic

Ürün kodu	Ürün açıklamaları	Malzeme/Kaplama
YERLİ ÜRETİM	**Lavabo dolabı, iki çekmeceli, 80 cm** Tek armatür delikli	
68869 ▼ ◆	Mat beyaz, klasik lavabolu	MDF üzeri PVC kaplama (termoform)
68870 ▼	Mat açık gri, klasik lavabolu	MDF üzeri PVC kaplama (termoform)
68871 ▼ ◆	Mat gri, klasik lavabolu	MDF üzeri PVC kaplama (termoform)
68872	Mat fiyord yeşili, klasik lavabolu	MDF üzeri PVC kaplama (termoform)
68873	Mat grafit, klasik lavabolu	MDF üzeri PVC kaplama (termoform)
68874 ▼	Mat lacivert, klasik lavabolu	MDF üzeri PVC kaplama (termoform)
68875 ◆	Mat retro yeşil, klasik lavabolu	MDF üzeri PVC kaplama (termoform)
	GxDxY 81x47x67 cm 7001B003-0001 kodlu Integra Classic lavabo dahildir. Sifon alt grubu ve krom süzgeç ürüne dahildir. Tercihe göre seramik sifon tapası 6392L003-0159 kodu ile ayrıca sipariş edilebilir. Siyah buton kulp dahildir; beyaz kulp istenirse 67557, krom kulp istenirse 68601 kodundan sipariş edilebilir. ▼ **VitrA Express kapsamında girilecek perakende siparişlerinde maksimum sipariş adedi 8 olmalıdır.**	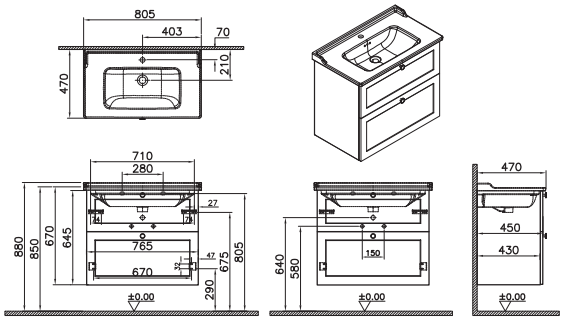
YERLİ ÜRETİM	**Lavabo dolabı, iki çekmeceli, 100 cm** Tek armatür delikli	
68876	Mat beyaz, köşeli lavabolu	MDF üzeri PVC kaplama (termoform)
68877	Mat açık gri, köşeli lavabolu	MDF üzeri PVC kaplama (termoform)
68878 ◆	Mat gri, köşeli lavabolu	MDF üzeri PVC kaplama (termoform)
68879	Mat fiyord yeşili, köşeli lavabolu	MDF üzeri PVC kaplama (termoform)
68880	Mat grafit, köşeli lavabolu	MDF üzeri PVC kaplama (termoform)
68881	Mat lacivert, köşeli lavabolu	MDF üzeri PVC kaplama (termoform)
68882	Mat retro yeşil, köşeli lavabolu	MDF üzeri PVC kaplama (termoform)
	GxDxY 100x47x67 cm 7057B003-0001 kodlu Integra lavabo dahildir. Sifon alt grubu ve krom süzgeç ürüne dahildir. Tercihe göre seramik sifon tapası 6392L003-0159 kodu ile ayrıca sipariş edilebilir. Siyah buton kulp dahildir; beyaz kulp istenirse 67557, krom kulp istenirse 68601 kodundan sipariş edilebilir.	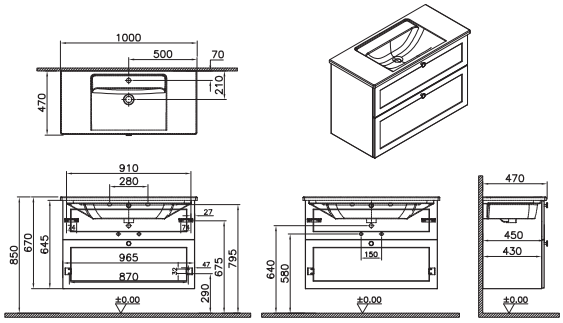

• GxDxY Genişlik, Derinlik, Yüksekliği ifade eder. • Tüm ürünlerin kesin ölçüleri için teknik çizimleri referans alınız. • Tüm mobilyalar 2 yıl garanti kapsamındadır.
• Eczacıbaşı Yapı Gereçleri San. ve Tic. A.Ş'nin ürünler ve teknik detaylarında değişiklik yapma hakkı saklıdır.
▼ Bu sembol ürünlerin stoklu veya hızlı üretim kapsamında olduğunu ve maksimum 2 haftada, Türkiye içerisinde istenilen adrese sevk edileceğini göstermektedir.

VitrA

Root Classic

Ürün kodu	Ürün açıklamaları	Malzeme/Kaplama
YERLİ ÜRETİM	**Lavabo dolabı, iki çekmeceli, 100 cm** Tek armatür delikli	
68883	Mat beyaz, yuvarlak lavabolu	MDF üzeri PVC kaplama (termoform)
68884	Mat açık gri, yuvarlak lavabolu	MDF üzeri PVC kaplama (termoform)
68885	Mat gri, yuvarlak lavabolu	MDF üzeri PVC kaplama (termoform)
68886	Mat fiyord yeşili, yuvarlak lavabolu	MDF üzeri PVC kaplama (termoform)
68887	Mat grafit, yuvarlak lavabolu	MDF üzeri PVC kaplama (termoform)
68888	Mat lacivert, yuvarlak lavabolu	MDF üzeri PVC kaplama (termoform)
68889	Mat retro yeşil, yuvarlak lavabolu	MDF üzeri PVC kaplama (termoform)
	GxDxY 101x47x67 cm 7794B003-0001 kodlu Zentrum lavabo dahildir. Sifon alt grubu ve krom süzgeç ürüne dahildir. Tercihe göre seramik sifon tapası 6392L003-0159 kodu ile ayrıca sipariş edilebilir. Siyah buton kulp dahildir; beyaz kulp istenirse 67557, krom kulp istenirse 68601 kodundan sipariş edilebilir.	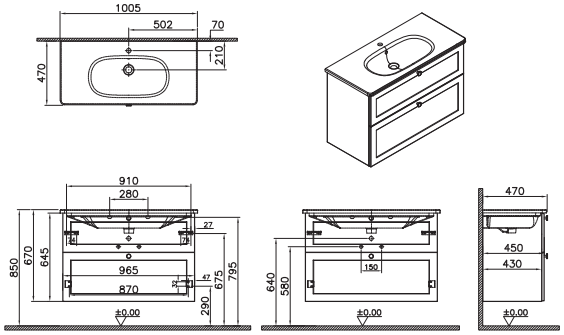
YERLİ ÜRETİM	**Lavabo dolabı, iki çekmeceli, 100 cm** Tek armatür delikli	
68890 ▼ ◆	Mat beyaz, klasik lavabolu	MDF üzeri PVC kaplama (termoform)
68891 ▼	Mat açık gri, klasik lavabolu	MDF üzeri PVC kaplama (termoform)
68892 ▼	Mat gri, klasik lavabolu	MDF üzeri PVC kaplama (termoform)
68893	Mat fiyord yeşili, klasik lavabolu	MDF üzeri PVC kaplama (termoform)
68894	Mat grafit, klasik lavabolu	MDF üzeri PVC kaplama (termoform)
68895 ▼	Mat lacivert, klasik lavabolu	MDF üzeri PVC kaplama (termoform)
68896 ◆	Mat retro yeşil, klasik lavabolu	MDF üzeri PVC kaplama (termoform)
	GxDxY 101x47x67 cm 7002B003-0001 kodlu Integra Classic lavabo dahildir. Sifon alt grubu ve krom süzgeç ürüne dahildir. Tercihe göre seramik sifon tapası 6392L003-0159 kodu ile ayrıca sipariş edilebilir. Siyah buton kulp dahildir; beyaz kulp istenirse 67557, krom kulp istenirse 68601 kodundan sipariş edilebilir. ▼ **VitrA Express kapsamında girilecek perakende siparişlerinde maksimum sipariş adedi 8 olmalıdır.**	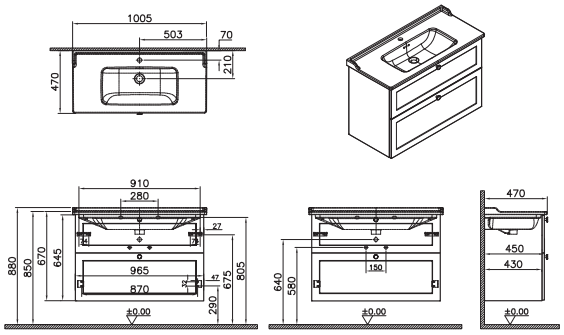

• GxDxY Genişlik, Derinlik, Yüksekliği ifade eder. • Tüm ürünlerin kesin ölçüleri için teknik çizimleri referans alınız. • Tüm mobilyalar 2 yıl garanti kapsamındadır.
• Eczacıbaşı Yapı Gereçleri San. ve Tic. A.Ş'nin ürünler ve teknik detaylarında değişiklik yapma hakkı saklıdır.
▼ Bu sembol ürünlerin stoklu veya hızlı üretim kapsamında olduğunu ve maksimum 2 haftada, Türkiye içerisinde istenilen adrese sevk edileceğini göstermektedir.

Root Classic

Ürün kodu	Ürün açıklamaları	Malzeme/Kaplama
YERLİ ÜRETİM	**Lavabo dolabı, üç çekmeceli, 60 cm** Tek armatür delikli	
68897	Mat beyaz, köşeli lavabolu	MDF üzeri PVC kaplama (termoform)
68898	Mat açık gri, köşeli lavabolu	MDF üzeri PVC kaplama (termoform)
68899	Mat gri, köşeli lavabolu	MDF üzeri PVC kaplama (termoform)
68900	Mat fiyord yeşili, köşeli lavabolu	MDF üzeri PVC kaplama (termoform)
68901	Mat grafit, köşeli lavabolu	MDF üzeri PVC kaplama (termoform)
68902	Mat lacivert, köşeli lavabolu	MDF üzeri PVC kaplama (termoform)
68903	Mat retro yeşil, köşeli lavabolu	MDF üzeri PVC kaplama (termoform)
	GxDxY 60x47x80 cm 7055B003-0001 kodlu Integra lavabo dahildir. Sifon alt grubu ve krom süzgeç ürüne dahildir. Tercihe göre seramik sifon tapası 6392L003-0159 kodu ile ayrıca sipariş edilebilir. Ürün ayaksızdır. Tercihe göre 66520 krom ayak seti ayrıca sipariş edilebilir. Ayak ile kullanımda yükseklik 93 cm olur. Siyah buton kulp dahildir; beyaz kulp istenirse 67557, krom kulp istenirse 68601 kodundan sipariş edilebilir.	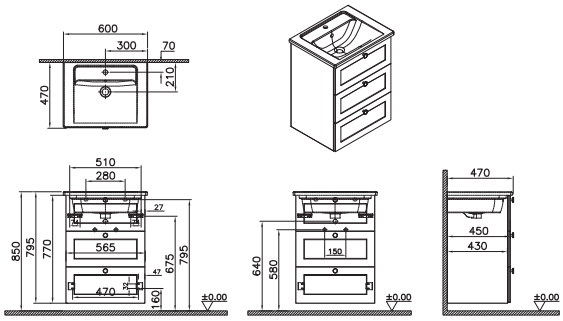
YERLİ ÜRETİM	**Lavabo dolabı, üç çekmeceli, 60 cm** Tek armatür delikli	
68904	Mat beyaz, yuvarlak lavabolu	MDF üzeri PVC kaplama (termoform)
68905	Mat açık gri, yuvarlak lavabolu	MDF üzeri PVC kaplama (termoform)
68906	Mat gri, yuvarlak lavabolu	MDF üzeri PVC kaplama (termoform)
68907	Mat fiyord yeşili, yuvarlak lavabolu	MDF üzeri PVC kaplama (termoform)
68908	Mat grafit, yuvarlak lavabolu	MDF üzeri PVC kaplama (termoform)
68909	Mat lacivert, yuvarlak lavabolu	MDF üzeri PVC kaplama (termoform)
68910	Mat retro yeşil, yuvarlak lavabolu	MDF üzeri PVC kaplama (termoform)
	GxDxY 61x47x80 cm 7791B003-0001 kodlu Zentrum lavabo dahildir. Sifon alt grubu ve krom süzgeç ürüne dahildir. Tercihe göre seramik sifon tapası 6392L003-0159 kodu ile ayrıca sipariş edilebilir. Ürün ayaksızdır. Tercihe göre 66520 krom ayak seti ayrıca sipariş edilebilir. Ayak ile kullanımda yükseklik 93 cm olur. Siyah buton kulp dahildir; beyaz kulp istenirse 67557, krom kulp istenirse 68601 kodundan sipariş edilebilir.	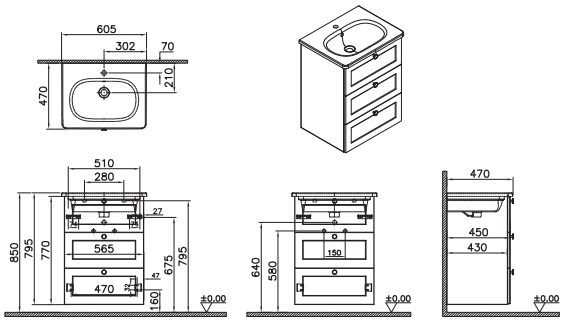

• GxDxY Genişlik, Derinlik, Yüksekliği ifade eder. • Tüm ürünlerin kesin ölçüleri için teknik çizimleri referans alınız. • Tüm mobilyalar 2 yıl garanti kapsamındadır.
• Eczacıbaşı Yapı Gereçleri San. ve Tic. A.Ş'nin ürünler ve teknik detaylarında değişiklik yapma hakkı saklıdır.

Root Classic

Ürün kodu	Ürün açıklamaları	Malzeme/Kaplama
YERLİ ÜRETİM	**Lavabo dolabı, üç çekmeceli, 60 cm** Tek armatür delikli	
68911	Mat beyaz, klasik lavabolu	MDF üzeri PVC kaplama (termoform)
68912	Mat açık gri, klasik lavabolu	MDF üzeri PVC kaplama (termoform)
68913	Mat gri, klasik lavabolu	MDF üzeri PVC kaplama (termoform)
68914	Mat fiyord yeşili, klasik lavabolu	MDF üzeri PVC kaplama (termoform)
68915	Mat grafit, klasik lavabolu	MDF üzeri PVC kaplama (termoform)
68916	Mat lacivert, klasik lavabolu	MDF üzeri PVC kaplama (termoform)
68917	Mat retro yeşil, klasik lavabolu	MDF üzeri PVC kaplama (termoform)
	GxDxY 61x47x80 cm 7000B003-0001 kodlu Integra Classic lavabo dahildir. Sifon alt grubu ve krom süzgeç ürüne dahildir. Tercihe göre seramik sifon tapası 6392L003-0159 kodu ile ayrıca sipariş edilebilir. Ürün ayaksızdır. Tercihe göre 66520 krom ayak seti ayrıca sipariş edilebilir. Ayak ile kullanımda yükseklik 93 cm olur. Siyah buton kulp dahildir; beyaz kulp istenirse 67557, krom kulp istenirse 68601 kodundan sipariş edilebilir.	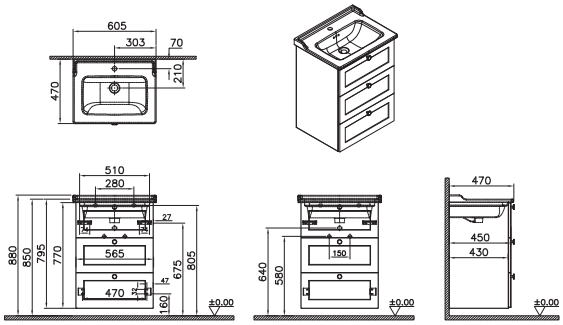
YERLİ ÜRETİM	**Lavabo dolabı, üç çekmeceli, 80 cm** Tek armatür delikli	
68918	Mat beyaz, köşeli lavabolu	MDF üzeri PVC kaplama (termoform)
68919	Mat açık gri, köşeli lavabolu	MDF üzeri PVC kaplama (termoform)
68920	Mat gri, köşeli lavabolu	MDF üzeri PVC kaplama (termoform)
68921	Mat fiyord yeşili, köşeli lavabolu	MDF üzeri PVC kaplama (termoform)
68922	Mat grafit, köşeli lavabolu	MDF üzeri PVC kaplama (termoform)
68923	Mat lacivert, köşeli lavabolu	MDF üzeri PVC kaplama (termoform)
68924	Mat retro yeşil, köşeli lavabolu	MDF üzeri PVC kaplama (termoform)
	GxDxY 80x47x80 cm 7056B003-0001 kodlu Integra lavabo dahildir. Sifon alt grubu ve krom süzgeç ürüne dahildir. Tercihe göre seramik sifon tapası 6392L003-0159 kodu ile ayrıca sipariş edilebilir. Ürün ayaksızdır. Tercihe göre 66520 krom ayak seti ayrıca sipariş edilebilir. Ayak ile kullanımda yükseklik 93 cm olur. Siyah buton kulp dahildir; beyaz kulp istenirse 67557, krom kulp istenirse 68601 kodundan sipariş edilebilir.	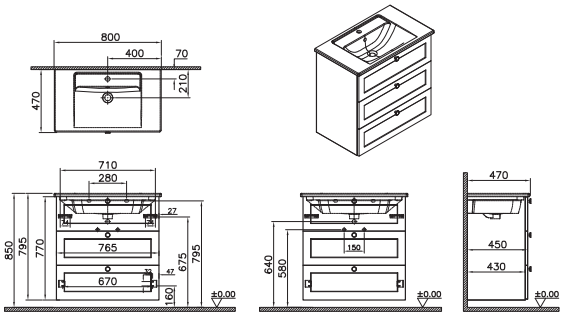

• GxDxY Genişlik, Derinlik, Yüksekliği ifade eder. • Tüm ürünlerin kesin ölçüleri için teknik çizimleri referans alınız. • Tüm mobilyalar 2 yıl garanti kapsamındadır.
• Eczacıbaşı Yapı Gereçleri San. ve Tic. A.Ş'nin ürünler ve teknik detaylarında değişiklik yapma hakkı saklıdır.

Root Classic

Ürün kodu	Ürün açıklamaları	Malzeme/Kaplama
	Lavabo dolabı, üç çekmeceli, 80 cm Tek armatür delikli6	
68925	Mat beyaz, yuvarlak lavabolu	MDF üzeri PVC kaplama (termoform)
68926	Mat açık gri, yuvarlak lavabolu	MDF üzeri PVC kaplama (termoform)
68927	Mat gri, yuvarlak lavabolu	MDF üzeri PVC kaplama (termoform)
68928	Mat fiyord yeşili, yuvarlak lavabolu	MDF üzeri PVC kaplama (termoform)
68929	Mat grafit, yuvarlak lavabolu	MDF üzeri PVC kaplama (termoform)
68930	Mat lacivert, yuvarlak lavabolu	MDF üzeri PVC kaplama (termoform)
68931	Mat retro yeşil, yuvarlak lavabolu	MDF üzeri PVC kaplama (termoform)
	GxDxY 81x47x80 cm 7793B003-0001 kodlu Zentrum lavabo dahildir. Sifon alt grubu ve krom süzgeç ürüne dahildir. Tercihe göre seramik sifon tapası 6392L003-0159 kodu ile ayrıca sipariş edilebilir. Ürün ayaksızdır. Tercihe göre 66520 krom ayak seti ayrıca sipariş edilebilir. Ayak ile kullanımda yükseklik 93 cm olur. Siyah buton kulp dahildir; beyaz kulp istenirse 67557, krom kulp istenirse 68601 kodundan sipariş edilebilir.	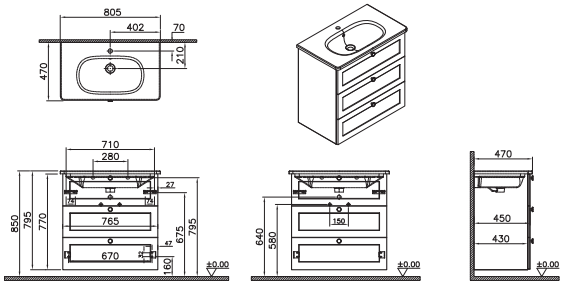
	Lavabo dolabı, üç çekmeceli, 80 cm Tek armatür delikli	
68932	Mat beyaz, klasik lavabolu	MDF üzeri PVC kaplama (termoform)
68933	Mat açık gri, klasik lavabolu	MDF üzeri PVC kaplama (termoform)
68934	Mat gri, klasik lavabolu	MDF üzeri PVC kaplama (termoform)
68935	Mat fiyord yeşili, klasik lavabolu	MDF üzeri PVC kaplama (termoform)
68936	Mat grafit, klasik lavabolu	MDF üzeri PVC kaplama (termoform)
68937	Mat lacivert, klasik lavabolu	MDF üzeri PVC kaplama (termoform)
68938	Mat retro yeşil, klasik lavabolu	MDF üzeri PVC kaplama (termoform)
	GxDxY 81x47x80 cm 7001B003-0001 kodlu Integra Classic lavabo dahildir. Sifon alt grubu ve krom süzgeç ürüne dahildir. Tercihe göre seramik sifon tapası 6392L003-0159 kodu ile ayrıca sipariş edilebilir. Ürün ayaksızdır. Tercihe göre 66520 krom ayak seti ayrıca sipariş edilebilir. Ayak ile kullanımda yükseklik 93 cm olur. Siyah buton kulp dahildir; beyaz kulp istenirse 67557, krom kulp istenirse 68601 kodundan sipariş edilebilir.	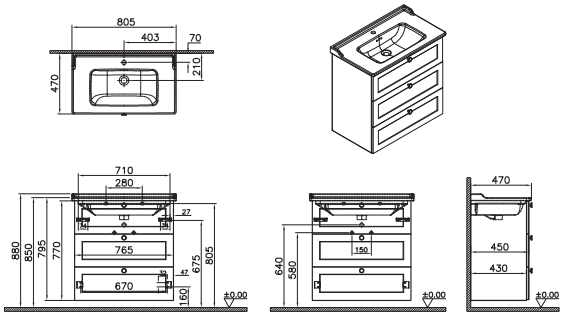

• GxDxY Genişlik, Derinlik, Yüksekliği ifade eder. • Tüm ürünlerin kesin ölçüleri için teknik çizimleri referans alınız. • Tüm mobilyalar 2 yıl garanti kapsamındadır.
• Eczacıbaşı Yapı Gereçleri San. ve Tic. A.Ş'nin ürünler ve teknik detaylarında değişiklik yapma hakkı saklıdır.

Root Classic

Ürün kodu	Ürün açıklamaları	Malzeme/Kaplama
YERLİ ÜRETİM	**Lavabo dolabı, dört çekmeceli, 120 cm** Çift armatür delikli	
68939	Mat beyaz, köşeli lavabolu	MDF üzeri PVC kaplama (termoform)
68940	Mat açık gri, köşeli lavabolu	MDF üzeri PVC kaplama (termoform)
68941	Mat gri, köşeli lavabolu	MDF üzeri PVC kaplama (termoform)
68942	Mat fiyord yeşili, köşeli lavabolu	MDF üzeri PVC kaplama (termoform)
68943	Mat grafit, köşeli lavabolu	MDF üzeri PVC kaplama (termoform)
68944	Mat lacivert, köşeli lavabolu	MDF üzeri PVC kaplama (termoform)
68945	Mat retro yeşil, köşeli lavabolu	MDF üzeri PVC kaplama (termoform)
	GxDxY 120x47x67 cm 7038B003-0001 kodlu Integra lavabo dahildir. Sifon alt grubu ve krom süzgeç ürüne dahildir. Tercihe göre seramik sifon tapası 6392L003-0159 kodu ile ayrıca sipariş edilebilir. Siyah buton kulp dahildir; beyaz kulp istenirse 67557, krom kulp istenirse 68601 kodundan sipariş edilebilir.	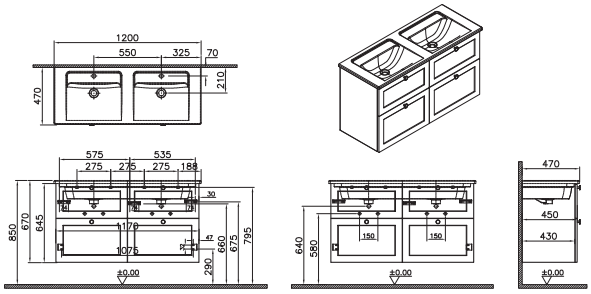
YERLİ ÜRETİM	**Lavabo dolabı, dört çekmeceli, 120 cm** Çift armatür delikli	
68946	Mat beyaz, yuvarlak lavabolu	MDF üzeri PVC kaplama (termoform)
68947	Mat açık gri, yuvarlak lavabolu	MDF üzeri PVC kaplama (termoform)
68948	Mat gri, yuvarlak lavabolu	MDF üzeri PVC kaplama (termoform)
68949	Mat fiyord yeşili, yuvarlak lavabolu	MDF üzeri PVC kaplama (termoform)
68950	Mat grafit, yuvarlak lavabolu	MDF üzeri PVC kaplama (termoform)
68951	Mat lacivert, yuvarlak lavabolu	MDF üzeri PVC kaplama (termoform)
68952	Mat retro yeşil, yuvarlak lavabolu	MDF üzeri PVC kaplama (termoform)
	GxDxY 121x47x67 cm 7795B003-0001 kodlu Zentrum lavabo dahildir. Sifon alt grubu ve krom süzgeç ürüne dahildir. Tercihe göre seramik sifon tapası 6392L003-0159 kodu ile ayrıca sipariş edilebilir. Siyah buton kulp dahildir; beyaz kulp istenirse 67557, krom kulp istenirse 68601 kodundan sipariş edilebilir.	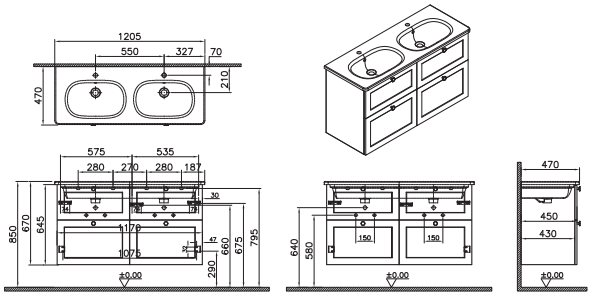

• GxDxY Genişlik, Derinlik, Yüksekliği ifade eder. • Tüm ürünlerin kesin ölçüleri için teknik çizimleri referans alınız. • Tüm mobilyalar 2 yıl garanti kapsamındadır.
• Eczacıbaşı Yapı Gereçleri San. ve Tic. A.Ş'nin ürünler ve teknik detaylarında değişiklik yapma hakkı saklıdır.

VitrA

Root Classic

Ürün kodu	Ürün açıklamaları	Malzeme/Kaplama
YERLİ ÜRETİM	**Boy dolabı, 40 cm**	
68510 ▼	Mat beyaz	MDF üzeri PVC kaplama (termoform)
68511	Mat açık gri	MDF üzeri PVC kaplama (termoform)
68512 ▼	Mat gri	MDF üzeri PVC kaplama (termoform)
68513	Mat fiyord yeşili	MDF üzeri PVC kaplama (termoform)
68514	Mat grafit	MDF üzeri PVC kaplama (termoform)
68515 ▼	Mat lacivert	MDF üzeri PVC kaplama (termoform)
68516	Mat retro yeşil	MDF üzeri PVC kaplama (termoform)
	GxDxY 42x36x180 cm Siyah buton kulp dahildir; beyaz kulp istenirse 67557, krom kulp istenirse 68601 kodundan sipariş edilebilir. Kapak açılım yönü montaj esnasında sağ/sol istenen yönde ayarlanabilir. Dolap içindeki raşar camdır.	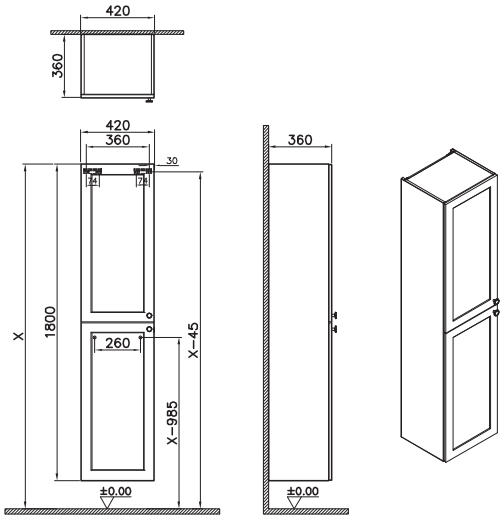
	▼ **VitrA Express kapsamında girilecek perakende siparişlerinde maksimum sipariş adedi 8 olmalıdır.**	

• GxDxY Genişlik, Derinlik, Yüksekliği ifade eder. • Tüm ürünlerin kesin ölçüleri için teknik çizimleri referans alınız. • Tüm mobilyalar 2 yıl garanti kapsamındadır.
• Eczacıbaşı Yapı Gereçleri San. ve Tic. A.Ş'nin ürünler ve teknik detaylarında değişiklik yapma hakkı saklıdır.
▼ Bu sembol ürünlerin stoklu veya hızlı üretim kapsamında olduğunu ve maksimum 2 haftada, Türkiye içerisinde istenilen adrese sevk edileceğini göstermektedir.

Root Classic

Ürün kodu	Ürün açıklamaları	Malzeme/Kaplama
YERLİ ÜRETİM	**Boy dolabı, 40 cm, kısa**	
68517	Mat beyaz, sol	MDF üzeri PVC kaplama (termoform)
68518	Mat açık gri, sol	MDF üzeri PVC kaplama (termoform)
68519	Mat gri, sol	MDF üzeri PVC kaplama (termoform)
68520	Mat fiyord yeşili, sol	MDF üzeri PVC kaplama (termoform)
68521	Mat grafit, sol	MDF üzeri PVC kaplama (termoform)
68522	Mat lacivert, sol	MDF üzeri PVC kaplama (termoform)
68523	Mat retro yeşil, sol	MDF üzeri PVC kaplama (termoform)
68524	Mat beyaz, sağ	MDF üzeri PVC kaplama (termoform)
68525	Mat açık gri, sağ	MDF üzeri PVC kaplama (termoform)
68526	Mat gri, sağ	MDF üzeri PVC kaplama (termoform)
68527	Mat fiyord yeşili, sağ	MDF üzeri PVC kaplama (termoform)
68528	Mat grafit, sağ	MDF üzeri PVC kaplama (termoform)
68529	Mat lacivert, sağ	MDF üzeri PVC kaplama (termoform)
68530	Mat retro yeşil, sağ	MDF üzeri PVC kaplama (termoform)
	GxDxY 42x36x155 cm Siyah buton kulp dahildir; beyaz kulp istenirse 67557, krom kulp istenirse 68601 kodundan sipariş edilebilir. Çamaşır sepeti dahildir. Teknik çizim sol versiyondur.	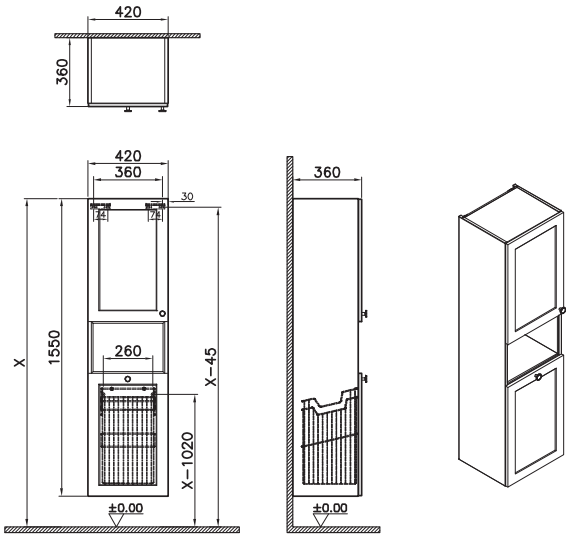

• GxDxY Genişlik, Derinlik, Yüksekliği ifade eder. • Tüm ürünlerin kesin ölçüleri için teknik çizimleri referans alınız. • Tüm mobilyalar 2 yıl garanti kapsamındadır.
• Eczacıbaşı Yapı Gereçleri San. ve Tic. A.Ş'nin ürünler ve teknik detaylarında değişiklik yapma hakkı saklıdır.

Root Classic

Ürün kodu	Ürün açıklamaları	Malzeme/Kaplama
YERLİ ÜRETİM	**Boy dolabı, 55 cm, dar, kısa**	
68531	Mat beyaz	MDF üzeri PVC kaplama (termoform)
68532	Mat açık gri	MDF üzeri PVC kaplama (termoform)
68533	Mat gri	MDF üzeri PVC kaplama (termoform)
68534	Mat fiyord yeşili	MDF üzeri PVC kaplama (termoform)
68535	Mat grafit	MDF üzeri PVC kaplama (termoform)
68536	Mat lacivert	MDF üzeri PVC kaplama (termoform)
68537	Mat retro yeşil	MDF üzeri PVC kaplama (termoform)
	GxDxY 57x27x155 cm Siyah buton kulp dahildir; beyaz kulp istenirse 67557, krom kulp istenirse 68601 kodundan sipariş edilebilir. Kapak açılım yönü montaj esnasında sağ/sol istenen yönde ayarlanabilir.	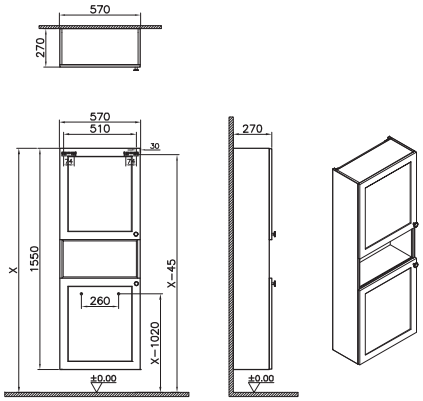
YERLİ ÜRETİM	**Boy dolabı, 55 cm, dar**	
68538	Mat beyaz	MDF üzeri PVC kaplama (termoform)
68539	Mat açık gri	MDF üzeri PVC kaplama (termoform)
68540	Mat gri	MDF üzeri PVC kaplama (termoform)
68541	Mat fiyord yeşili	MDF üzeri PVC kaplama (termoform)
68542	Mat grafit	MDF üzeri PVC kaplama (termoform)
68543	Mat lacivert	MDF üzeri PVC kaplama (termoform)
68544	Mat retro yeşil	MDF üzeri PVC kaplama (termoform)
	GxDxY 57x27x180 cm Siyah buton kulp dahildir; beyaz kulp istenirse 67557, krom kulp istenirse 68601 kodundan sipariş edilebilir. Kapak açılım yönü montaj esnasında sağ/sol istenen yönde ayarlanabilir.	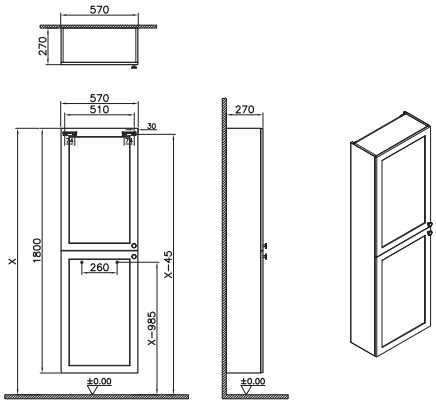

• GxDxY Genişlik, Derinlik, Yüksekliği ifade eder. • Tüm ürünlerin kesin ölçüleri için teknik çizimleri referans alınız. • Tüm mobilyalar 2 yıl garanti kapsamındadır.
• Eczacıbaşı Yapı Gereçleri San. ve Tic. A.Ş'nin ürünler ve teknik detaylarında değişiklik yapma hakkı saklıdır.

Root Classic

Ürün kodu	Ürün açıklamaları	Malzeme/Kaplama
YERLİ ÜRETİM	**Alt ünite, 40 cm**	
68545	Mat beyaz, sol	MDF üzeri PVC kaplama (termoform)
68546	Mat açık gri, sol	MDF üzeri PVC kaplama (termoform)
68547	Mat gri, sol	MDF üzeri PVC kaplama (termoform)
68548	Mat fiyord yeşili, sol	MDF üzeri PVC kaplama (termoform)
68549	Mat grafit, sol	MDF üzeri PVC kaplama (termoform)
68550	Mat lacivert, sol	MDF üzeri PVC kaplama (termoform)
68551	Mat retro yeşil, sol	MDF üzeri PVC kaplama (termoform)
68552	Mat beyaz, sağ	MDF üzeri PVC kaplama (termoform)
68553	Mat açık gri, sağ	MDF üzeri PVC kaplama (termoform)
68554	Mat gri, sağ	MDF üzeri PVC kaplama (termoform)
68555	Mat fiyord yeşili, sağ	MDF üzeri PVC kaplama (termoform)
68556	Mat grafit, sağ	MDF üzeri PVC kaplama (termoform)
68557	Mat lacivert, sağ	MDF üzeri PVC kaplama (termoform)
68558	Mat retro yeşil, sağ	MDF üzeri PVC kaplama (termoform)
	GxDxY 42x36x85 cm Siyah buton kulp dahildir; beyaz kulp istenirse 67557, krom kulp istenirse 68601 kodundan sipariş edilebilir. Teknik çizim sol versiyondur.	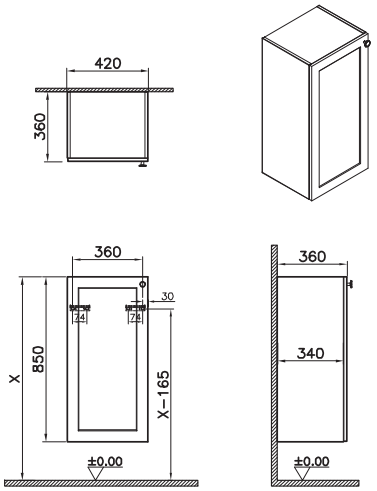

• GxDxY Genişlik, Derinlik, Yüksekliği ifade eder. • Tüm ürünlerin kesin ölçüleri için teknik çizimleri referans alınız. • Tüm mobilyalar 2 yıl garanti kapsamındadır.
• Eczacıbaşı Yapı Gereçleri San. ve Tic. A.Ş'nin ürünler ve teknik detaylarında değişiklik yapma hakkı saklıdır.

Root Classic

Ürün kodu	Ürün açıklamaları	Malzeme/Kaplama
YERLİ ÜRETİM	**Alt ünite, 40 cm, dar**	
68559	Mat beyaz, sol	MDF üzeri PVC kaplama (termoform)
68560	Mat açık gri, sol	MDF üzeri PVC kaplama (termoform)
68561	Mat gri, sol	MDF üzeri PVC kaplama (termoform)
68562	Mat fiyord yeşili, sol	MDF üzeri PVC kaplama (termoform)
68563	Mat grafit, sol	MDF üzeri PVC kaplama (termoform)
68564	Mat lacivert, sol	MDF üzeri PVC kaplama (termoform)
68565	Mat retro yeşil, sol	MDF üzeri PVC kaplama (termoform)
68566	Mat beyaz, sağ	MDF üzeri PVC kaplama (termoform)
68567	Mat açık gri, sağ	MDF üzeri PVC kaplama (termoform)
68568	Mat gri, sağ	MDF üzeri PVC kaplama (termoform)
68569	Mat fiyord yeşili, sağ	MDF üzeri PVC kaplama (termoform)
68570	Mat grafit, sağ	MDF üzeri PVC kaplama (termoform)
68571	Mat lacivert, sağ	MDF üzeri PVC kaplama (termoform)
68572	Mat retro yeşil, sağ	MDF üzeri PVC kaplama (termoform)
	GxDxY 42x27x70 cm Siyah buton kulp dahildir; beyaz kulp istenirse 67557, krom kulp istenirse 68601 kodundan sipariş edilebilir. Teknik çizim sol versiyondur.	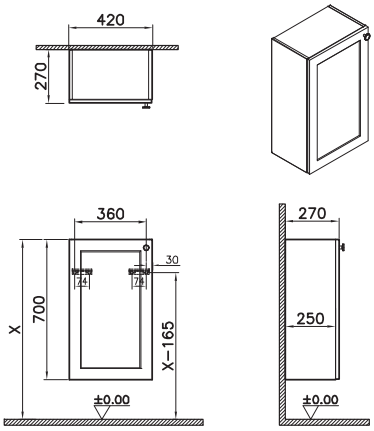

• GxDxY Genişlik, Derinlik, Yüksekliği ifade eder. • Tüm ürünlerin kesin ölçüleri için teknik çizimleri referans alınız. • Tüm mobilyalar 2 yıl garanti kapsamındadır.
• Eczacıbaşı Yapı Gereçleri San. ve Tic. A.Ş'nin ürünler ve teknik detaylarında değişiklik yapma hakkı saklıdır.

Root Classic

Ürün kodu	Ürün açıklamaları	Malzeme/Kaplama
YERLİ ÜRETİM	**Alt ünite, 55 cm, dar**	
68573	Mat beyaz, sol	MDF üzeri PVC kaplama (termoform)
68574	Mat açık gri, sol	MDF üzeri PVC kaplama (termoform)
68575	Mat gri, sol	MDF üzeri PVC kaplama (termoform)
68576	Mat fiyord yeşili, sol	MDF üzeri PVC kaplama (termoform)
68577	Mat grafit, sol	MDF üzeri PVC kaplama (termoform)
68578	Mat lacivert, sol	MDF üzeri PVC kaplama (termoform)
68579	Mat retro yeşil, sol	MDF üzeri PVC kaplama (termoform)
68580	Mat beyaz, sağ	MDF üzeri PVC kaplama (termoform)
68581	Mat açık gri, sağ	MDF üzeri PVC kaplama (termoform)
68582	Mat gri, sağ	MDF üzeri PVC kaplama (termoform)
68583	Mat fiyord yeşili, sağ	MDF üzeri PVC kaplama (termoform)
68584	Mat grafit, sağ	MDF üzeri PVC kaplama (termoform)
68585	Mat lacivert, sağ	MDF üzeri PVC kaplama (termoform)
68586	Mat retro yeşil, sağ	MDF üzeri PVC kaplama (termoform)
	GxDxY 57x27x85 cm Siyah buton kulp dahildir; beyaz kulp istenirse 67557, krom kulp istenirse 68601 kodundan sipariş edilebilir. Teknik çizim sol versiyondur.	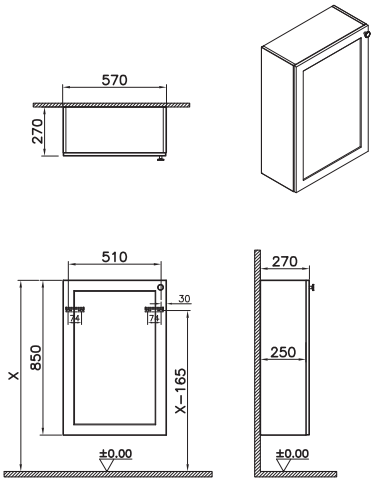

• GxDxY Genişlik, Derinlik, Yüksekliği ifade eder. • Tüm ürünlerin kesin ölçüleri için teknik çizimleri referans alınız. • Tüm mobilyalar 2 yıl garanti kapsamındadır.
• Eczacıbaşı Yapı Gereçleri San. ve Tic. A.Ş'nin ürünler ve teknik detaylarında değişiklik yapma hakkı saklıdır.

Root Classic

Ürün kodu	Ürün açıklamaları	Malzeme/Kaplama
YERLİ ÜRETİM	**Üst ünite, 55 cm, dar**	
68587	Mat beyaz, sol	MDF üzeri PVC kaplama (termoform)
68588	Mat açık gri, sol	MDF üzeri PVC kaplama (termoform)
68589	Mat gri, sol	MDF üzeri PVC kaplama (termoform)
68590	Mat fiyord yeşili, sol	MDF üzeri PVC kaplama (termoform)
68591	Mat grafit, sol	MDF üzeri PVC kaplama (termoform)
68592	Mat lacivert, sol	MDF üzeri PVC kaplama (termoform)
68593	Mat retro yeşil, sol	MDF üzeri PVC kaplama (termoform)
68594	Mat beyaz, sağ	MDF üzeri PVC kaplama (termoform)
68595	Mat açık gri, sağ	MDF üzeri PVC kaplama (termoform)
68596	Mat gri, sağ	MDF üzeri PVC kaplama (termoform)
68597	Mat fiyord yeşili, sağ	MDF üzeri PVC kaplama (termoform)
68598	Mat grafit, sağ	MDF üzeri PVC kaplama (termoform)
68599	Mat lacivert, sağ	MDF üzeri PVC kaplama (termoform)
68600	Mat retro yeşil, sağ	MDF üzeri PVC kaplama (termoform)
	GxDxY 57x27x85 cm Siyah buton kulp dahildir; beyaz kulp istenirse 67557, krom kulp istenirse 68601 kodundan sipariş edilebilir. Teknik çizim sol versiyondur.	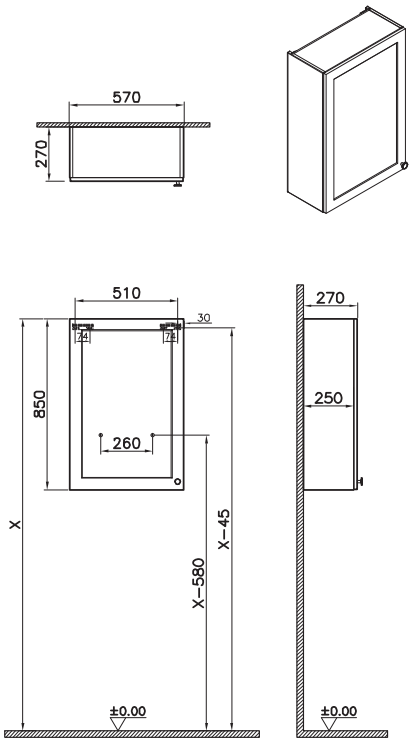

• GxDxY Genişlik, Derinlik, Yüksekliği ifade eder. • Tüm ürünlerin kesin ölçüleri için teknik çizimleri referans alınız. • Tüm mobilyalar 2 yıl garanti kapsamındadır.
• Eczacıbaşı Yapı Gereçleri San. ve Tic. A.Ş'nin ürünler ve teknik detaylarında değişiklik yapma hakkı saklıdır.

Root Classic

Ürün kodu	Ürün açıklamaları	Malzeme
YERLİ ÜRETİM	**Kulp**	
68601 ◆	Krom	Zamak
67557 ◆	Mat beyaz	Zamak
	Mat siyah kulp ürünlere dahildir. Mat beyaz veya krom kulp istenirse ayrıca sipariş edilmelidir.	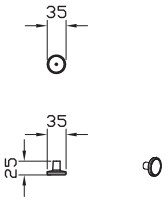
YERLİ ÜRETİM	**Ayak seti**	
66520	Krom	Zamak
66937	Mat siyah	Zamak
66938	Mat beyaz	Zamak
	GxDxY 4x8x14 cm Ayak seti istenirse ayrıca sipariş edilmelidir. Kod içerisinde 2 adet ayak içermektedir.	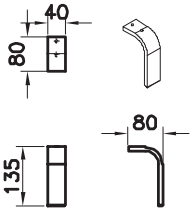

• GxDxY Genişlik, Derinlik, Yüksekliği ifade eder. • Tüm ürünlerin kesin ölçüleri için teknik çizimleri referans alınız. • Tüm mobilyalar 2 yıl garanti kapsamındadır.
• Eczacıbaşı Yapı Gereçleri San. ve Tic. A.Ş'nin ürünler ve teknik detaylarında değişiklik yapma hakkı saklıdır.

Root Groove

PVC kaplama (termoform)

Mat beyaz | Mat açık gri | Mat gri | Mat fiyord yeşili | Mat grafit | Mat lacivert | Mat retro yeşili

FSC™ | Cam raflar | Tam açılır | Yavaş kapanır

Root Groove - Lavabo dolapları

			Integra Lavabo							Zentrum Lavabo							Integra Classic Lavabo		
			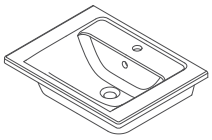							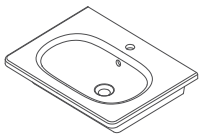							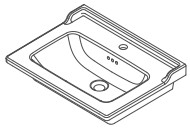		
Görsel	**Tip**	**Renkler**	**45x28**	**60x38**	**60x46**	**80x38**	**80x46**	**100x46**	**120x46**	**45x28**	**60x38**	**60x46**	**80x38**	**80x46**	**100x46**	**120x46**	**60x46**	**80x46**	**100x46**
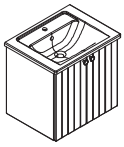	**Kapaklı**	Mat beyaz	69177 - sol 69184 - sağ	69205	69261	69219	69282	69303	-	69191 - sol 69198 - sağ	69212	69268	69226	69289	69310	-	69275	69296	69317
		Mat açık gri	69178 - sol 69185 - sağ	69206	69262	69220	69283	69304	-	69192 - sol 69199 - sağ	69213	69269	69227	69290	69311	-	69276	69297	69318
		Mat gri	69179 - sol 69186 - sağ	69207	69263	69221	69284	69305	-	69193 - sol 69200 - sağ	69214	69270	69228	69291	69312	-	69277	69298	69319
		Mat fiyord yeşili	69180 - sol 69187 - sağ	69208	69264	69222	69285	69306	-	69194 - sol 69201 - sağ	69215	69271	69229	69292	69313	-	69278	69299	69320
		Mat grafit	69181 - sol 69188 - sağ	69209	69265	69223	69286	69307	-	69195 - sol 69202 - sağ	69216	69272	69230	69293	69314	-	69279	69300	69321
		Mat lacivert	69182 - sol 69189 - sağ	69210	69266	69224	69287	69308	-	69196 - sol 69203 - sağ	69217	69273	69231	69294	69315	-	69280	69301	69322
		Mat retro yeşil	69183 - sol 69190 - sağ	69211	69267	69225	69288	69309	-	69197 - sol 69204 - sağ	69218	69274	69232	69295	69316	-	69281	69302	69323
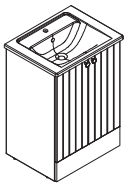	**Kapaklı yerden**	Mat beyaz	-	-	69324	-	-	-	-	-	-	69331	-	-	-	-	69338	-	-
		Mat açık gri	-	-	69325	-	-	-	-	-	-	69332	-	-	-	-	69339	-	-
		Mat gri	-	-	69326	-	-	-	-	-	-	69333	-	-	-	-	69340	-	-
		Mat fiyord yeşili	-	-	69327	-	-	-	-	-	-	69334	-	-	-	-	69341	-	-
		Mat grafit	-	-	69328	-	-	-	-	-	-	69335	-	-	-	-	69342	-	-
		Mat lacivert	-	-	69329	-	-	-	-	-	-	69336	-	-	-	-	69343	-	-
		Mat retro yeşil	-	-	69330	-	-	-	-	-	-	69337	-	-	-	-	69344	-	-
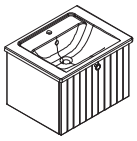	**Tek çekmeceli**	Mat beyaz	-	-	69345	-	69366	69387	-	-	-	69352	-	69373	69394	-	69359	69380	69401
		Mat açık gri	-	-	69346	-	69367	69388	-	-	-	69353	-	69374	69395	-	69360	69381	69402
		Mat gri	-	-	69347	-	69368	69389	-	-	-	69354	-	69375	69396	-	69361	69382	69403
		Mat fiyord yeşili	-	-	69348	-	69369	69390	-	-	-	69355	-	69376	69397	-	69362	69383	69404
		Mat grafit	-	-	69349	-	69370	69391	-	-	-	69356	-	69377	69398	-	69363	69384	69405
		Mat lacivert	-	-	69350	-	69371	69392	-	-	-	69357	-	69378	69399	-	69364	69385	69406
		Mat retro yeşil	-	-	69351	-	69372	69393	-	-	-	69358	-	69379	69400	-	69365	69386	69407
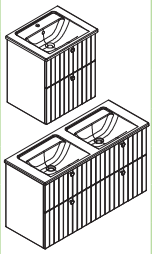	**İki çekmeceli** **Dört çekmeceli**	Mat beyaz	-	69233	69408	69247	69429	69450	69513*	-	69240	69415	69254	69436	69457	69520*	69422	69443	69464
		Mat açık gri	-	69234	69409	69248	69430	69451	69514*	-	69241	69416	69255	69437	69458	69521*	69423	69444	69465
		Mat gri	-	69235	69410	69249	69431	69452	69515*	-	69242	69417	69256	69438	69459	69522*	69424	69445	69466
		Mat fiyord yeşili	-	69236	69411	69250	69432	69453	69516*	-	69243	69418	69257	69439	69460	69523*	69425	69446	69467
		Mat grafit	-	69237	69412	69251	69433	69454	69517*	-	69244	69419	69258	69440	69461	69524*	69426	69447	69468
		Mat lacivert	-	69238	69413	69252	69434	69455	69518*	-	69245	69420	69259	69441	69462	69525*	69427	69448	69469
		Mat retro yeşil	-	69239	69414	69253	69435	69456	69519*	-	69246	69421	69260	69442	69463	69526*	69428	69449	69470
	Üç çekmeceli	Mat beyaz	-	-	69471	-	69492	-	-	-	-	69478	-	69499	-	-	69485	69506	-
		Mat açık gri	-	-	69472	-	69493	-	-	-	-	69479	-	69500	-	-	69486	69507	-
		Mat gri	-	-	69473	-	69494	-	-	-	-	69480	-	69501	-	-	69487	69508	-
		Mat fiyord yeşili	-	-	69474	-	69495	-	-	-	-	69481	-	69502	-	-	69488	69509	-
		Mat grafit	-	-	69475	-	69496	-	-	-	-	69482	-	69503	-	-	69489	69510	-
		Mat lacivert	-	-	69476	-	69497	-	-	-	-	69483	-	69504	-	-	69490	69511	-
		Mat retro yeşil	-	-	69477	-	69498	-	-	-	-	69484	-	69505	-	-	69491	69512	-

* 120x46, dört çekmeceli ünitelerin ürün kodlarıdır.

Root Groove - Saklama dolapları

Dolap çeşitleri	Görseller	Boyutlar DxGxY (cm)	Renkler	Sol kapaklı	Sağ kapaklı
Üst ünite		25x55x85 cm	Mat beyaz	69163	69170
			Mat açık gri	69164	69171
			Mat gri	69165	69172
			Mat fiyord yeşili	69166	69173
			Mat grafit	69167	69174
			Mat lacivert	69168	69175
			Mat retro yeşil	69169	69176
Alt dolaplar		25x40x70 cm	Mat beyaz	69135	69142
			Mat açık gri	69136	69143
			Mat gri	69137	69144
			Mat fiyord yeşili	69138	69145
			Mat grafit	69139	69146
			Mat lacivert	69140	69147
			Mat retro yeşil	69141	69148
	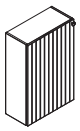	25x55x85 cm	Mat beyaz	69149	69156
			Mat açık gri	69150	69157
			Mat gri	69151	69158
			Mat fiyord yeşili	69152	69159
			Mat grafit	69153	69160
			Mat lacivert	69154	69161
			Mat retro yeşil	69155	69162
		35x40x85 cm	Mat beyaz	69121	69128
			Mat açık gri	69122	69129
			Mat gri	69123	69130
			Mat fiyord yeşili	69124	69131
			Mat grafit	69125	69132
			Mat lacivert	69126	69133
			Mat retro yeşil	69127	69134
Boy dolapları		25x55x155	Mat beyaz	69107	-
			Mat açık gri	69108	-
			Mat gri	69109	-
			Mat fiyord yeşili	69110	-
			Mat grafit	69111	-
			Mat lacivert	69112	-
			Mat retro yeşil	69113	-
	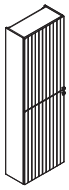	25x55x180	Mat beyaz	69114	-
			Mat açık gri	69115	-
			Mat gri	69116	-
			Mat fiyord yeşili	69117	-
			Mat grafit	69118	-
			Mat lacivert	69119	-
			Mat retro yeşil	69120	-
	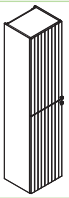	35x40x180	Mat beyaz	69086	-
			Mat açık gri	69087	-
			Mat gri	69088	-
			Mat fiyord yeşili	69089	-
			Mat grafit	69090	-
			Mat lacivert	69091	-
			Mat retro yeşil	69092	-
		35x40x155 çamaşır sepetli	Mat beyaz	69093	69100
			Mat açık gri	69094	69101
			Mat gri	69095	69102
			Mat fiyord yeşili	69096	69103
			Mat grafit	69097	69104
			Mat lacivert	69098	69105
			Mat retro yeşil	69099	69106

Root Groove

Ürün kodu	Ürün açıklamaları	Malzeme/Kaplama
YERLİ ÜRETİM	**Lavabo dolabı, kapaklı, 45 cm, kompakt** Sağ/Sol tek armatür delikli	
69177	Mat beyaz, köşeli lavabolu, sol	MDF üzeri PVC kaplama (termoform)
69178	Mat açık gri, köşeli lavabolu, sol	MDF üzeri PVC kaplama (termoform)
69179	Mat gri, köşeli lavabolu, sol	MDF üzeri PVC kaplama (termoform)
69180	Mat fiyord yeşili, köşeli lavabolu, sol	MDF üzeri PVC kaplama (termoform)
69181	Mat grafit, köşeli lavabolu, sol	MDF üzeri PVC kaplama (termoform)
69182	Mat lacivert, köşeli lavabolu, sol	MDF üzeri PVC kaplama (termoform)
69183	Mat retro yeşil, köşeli lavabolu, sol	MDF üzeri PVC kaplama (termoform)
69184	Mat beyaz, köşeli lavabolu, sağ	MDF üzeri PVC kaplama (termoform)
69185	Mat açık gri, köşeli lavabolu, sağ	MDF üzeri PVC kaplama (termoform)
69186	Mat gri, köşeli lavabolu, sağ	MDF üzeri PVC kaplama (termoform)
69187	Mat fiyord yeşili, köşeli lavabolu, sağ	MDF üzeri PVC kaplama (termoform)
69188	Mat grafit, köşeli lavabolu, sağ	MDF üzeri PVC kaplama (termoform)
69189	Mat lacivert, köşeli lavabolu, sağ	MDF üzeri PVC kaplama (termoform)
69190	Mat retro yeşil, köşeli lavabolu, sağ	MDF üzeri PVC kaplama (termoform)
	GxDxY 45x29x58 cm 7034B003-0001 Köşeli etajerli lavabo dahildir. Tercihe göre lavabo armatür deliği sağa veya sola gelecek şekilde kurulum yapılabilir. Sifon alt grubu ve krom süzgeç ürüne dahildir. Tercihe göre seramik sifon tapası 6392L003-0159 kodu ile ayrıca sipariş edilebilir. Siyah buton kulp dahildir; beyaz kulp istenirse 67557, krom kulp istenirse 68601 kodundan sipariş edilebilir. Teknik çizim sol versiyondur.	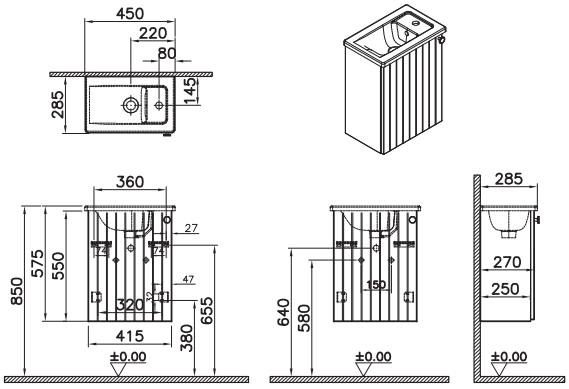

• GxDxY Genişlik, Derinlik, Yüksekliği ifade eder. • Tüm ürünlerin kesin ölçüleri için teknik çizimleri referans alınız. • Tüm mobilyalar 2 yıl garanti kapsamındadır.
• Eczacıbaşı Yapı Gereçleri San. ve Tic. A.Ş'nin ürünler ve teknik detaylarında değişiklik yapma hakkı saklıdır.

Root Groove

Ürün kodu	Ürün açıklamaları	Malzeme/Kaplama
YERLİ ÜRETİM	**Lavabo dolabı, kapaklı, 45 cm, kompakt** Sağdan tek armatür delikli	
69191	Mat beyaz, yuvarlak lavabolu, sol	MDF üzeri PVC kaplama (termoform)
69192	Mat açık gri, yuvarlak lavabolu, sol	MDF üzeri PVC kaplama (termoform)
69193	Mat gri, yuvarlak lavabolu, sol	MDF üzeri PVC kaplama (termoform)
69194	Mat fiyord yeşili, yuvarlak lavabolu, sol	MDF üzeri PVC kaplama (termoform)
69195	Mat grafit, yuvarlak lavabolu, sol	MDF üzeri PVC kaplama (termoform)
69196	Mat lacivert, yuvarlak lavabolu, sol	MDF üzeri PVC kaplama (termoform)
69197	Mat retro yeşil, yuvarlak lavabolu, sol	MDF üzeri PVC kaplama (termoform)
69198	Mat beyaz, yuvarlak lavabolu, sağ	MDF üzeri PVC kaplama (termoform)
69199	Mat açık gri, yuvarlak lavabolu, sağ	MDF üzeri PVC kaplama (termoform)
69200	Mat gri, yuvarlak lavabolu, sağ	MDF üzeri PVC kaplama (termoform)
69201	Mat fiyord yeşili, yuvarlak lavabolu, sağ	MDF üzeri PVC kaplama (termoform)
69202	Mat grafit, yuvarlak lavabolu, sağ	MDF üzeri PVC kaplama (termoform)
69203	Mat lacivert, yuvarlak lavabolu, sağ	MDF üzeri PVC kaplama (termoform)
69204	Mat retro yeşil, yuvarlak lavabolu, sağ	MDF üzeri PVC kaplama (termoform)
	GxDxY 46x29x58 cm 7789B003-0029 kodlu Zentrum lavabo dahildir. Sifon alt grubu ve krom süzgeç ürüne dahildir. Tercihe göre seramik sifon tapası 6392L003-0159 kodu ile ayrıca sipariş edilebilir. Siyah buton kulp dahildir; beyaz kulp istenirse 67557, krom kulp istenirse 68601 kodundan sipariş edilebilir. Teknik çizim sol versiyondur.	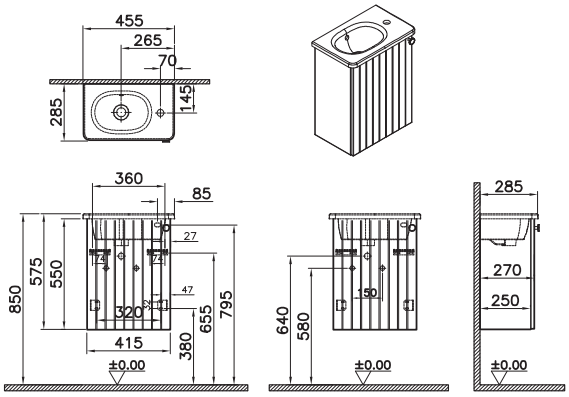

• GxDxY Genişlik, Derinlik, Yüksekliği ifade eder. • Tüm ürünlerin kesin ölçüleri için teknik çizimleri referans alınız. • Tüm mobilyalar 2 yıl garanti kapsamındadır.
• Eczacıbaşı Yapı Gereçleri San. ve Tic. A.Ş'nin ürünler ve teknik detaylarında değişiklik yapma hakkı saklıdır.

Root Groove

Ürün kodu	Ürün açıklamaları	Malzeme/Kaplama
YERLİ ÜRETİM	**Lavabo dolabı, kapaklı, 60 cm, dar** Tek armatür delikli	
69205	Mat beyaz, köşeli lavabolu	MDF üzeri PVC kaplama (termoform)
69206	Mat açık gri, köşeli lavabolu	MDF üzeri PVC kaplama (termoform)
69207	Mat gri, köşeli lavabolu	MDF üzeri PVC kaplama (termoform)
69208	Mat fiyord yeşili, köşeli lavabolu	MDF üzeri PVC kaplama (termoform)
69209	Mat grafit, köşeli lavabolu	MDF üzeri PVC kaplama (termoform)
69210	Mat lacivert, köşeli lavabolu	MDF üzeri PVC kaplama (termoform)
69211	Mat retro yeşil, köşeli lavabolu	MDF üzeri PVC kaplama (termoform)
	GxDxY 60x39x57 cm 7035B003-0001 kodlu Integra lavabo dahildir. Sifon alt grubu ve krom süzgeç ürüne dahildir. Tercihe göre seramik sifon tapası 6392L003-0159 kodu ile ayrıca sipariş edilebilir. Siyah buton kulp dahildir; beyaz kulp istenirse 67557, krom kulp istenirse 68601 kodundan sipariş edilebilir.	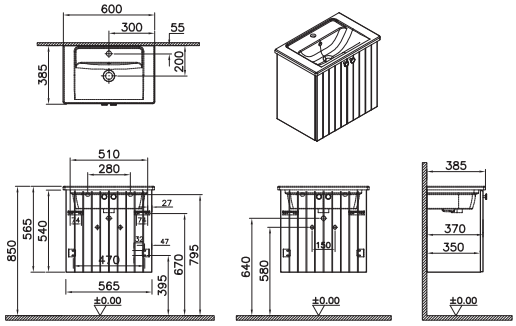
YERLİ ÜRETİM	**Lavabo dolabı, kapaklı, 60 cm, dar** Tek armatür delikli	
69212	Mat beyaz, yuvarlak lavabolu	MDF üzeri PVC kaplama (termoform)
69213	Mat açık gri, yuvarlak lavabolu	MDF üzeri PVC kaplama (termoform)
69214	Mat gri, yuvarlak lavabolu	MDF üzeri PVC kaplama (termoform)
69215	Mat fiyord yeşili, yuvarlak lavabolu	MDF üzeri PVC kaplama (termoform)
69216	Mat grafit, yuvarlak lavabolu	MDF üzeri PVC kaplama (termoform)
69217	Mat lacivert, yuvarlak lavabolu	MDF üzeri PVC kaplama (termoform)
69218	Mat retro yeşil, yuvarlak lavabolu	MDF üzeri PVC kaplama (termoform)
	GxDxY 61x39x57 cm 7790B003-0001 kodlu Zentrum lavabo dahildir. Sifon alt grubu ve krom süzgeç ürüne dahildir. Tercihe göre seramik sifon tapası 6392L003-0159 kodu ile ayrıca sipariş edilebilir. Siyah buton kulp dahildir; beyaz kulp istenirse 67557, krom kulp istenirse 68601 kodundan sipariş edilebilir.	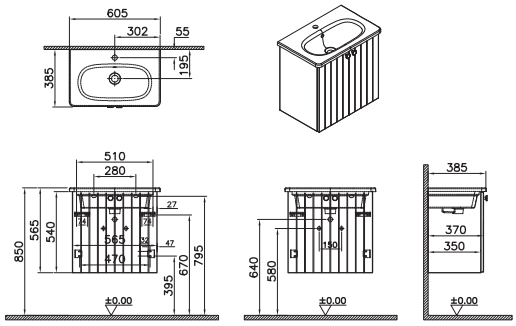

• GxDxY Genişlik, Derinlik, Yüksekliği ifade eder. • Tüm ürünlerin kesin ölçüleri için teknik çizimleri referans alınız. • Tüm mobilyalar 2 yıl garanti kapsamındadır.
• Eczacıbaşı Yapı Gereçleri San. ve Tic. A.Ş'nin ürünler ve teknik detaylarında değişiklik yapma hakkı saklıdır.

VitrA

Root Groove

Ürün kodu	Ürün açıklamaları	Malzeme/Kaplama
YERLİ ÜRETİM	**Lavabo dolabı, kapaklı, 80 cm, dar** Tek armatür delikli	
69219	Mat beyaz, köşeli lavabolu	MDF üzeri PVC kaplama (termoform)
69220	Mat açık gri, köşeli lavabolu	MDF üzeri PVC kaplama (termoform)
69221	Mat gri, köşeli lavabolu	MDF üzeri PVC kaplama (termoform)
69222	Mat fiyord yeşili, köşeli lavabolu	MDF üzeri PVC kaplama (termoform)
69223	Mat grafit, köşeli lavabolu	MDF üzeri PVC kaplama (termoform)
69224	Mat lacivert, köşeli lavabolu	MDF üzeri PVC kaplama (termoform)
69225	Mat retro yeşil, köşeli lavabolu	MDF üzeri PVC kaplama (termoform)
	GxDxY 80x39x57 cm 7036B003-0001 kodlu Integra lavabo dahildir. Sifon alt grubu ve krom süzgeç ürüne dahildir. Tercihe göre seramik sifon tapası 6392L003-0159 kodu ile ayrıca sipariş edilebilir. Siyah buton kulp dahildir; beyaz kulp istenirse 67557, krom kulp istenirse 68601 kodundan sipariş edilebilir.	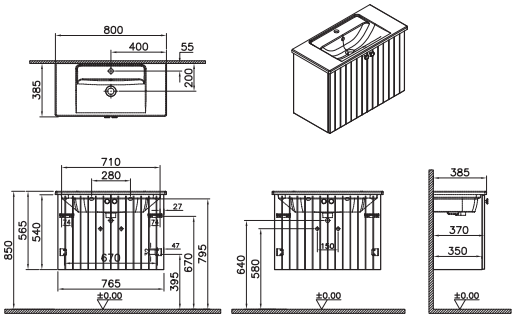
YERLİ ÜRETİM	**Lavabo dolabı, kapaklı, 80 cm, dar** Tek armatür delikli	
69226	Mat beyaz, yuvarlak lavabolu	MDF üzeri PVC kaplama (termoform)
69227	Mat açık gri, yuvarlak lavabolu	MDF üzeri PVC kaplama (termoform)
69228	Mat gri, yuvarlak lavabolu	MDF üzeri PVC kaplama (termoform)
69229	Mat fiyord yeşili, yuvarlak lavabolu	MDF üzeri PVC kaplama (termoform)
69230	Mat grafit, yuvarlak lavabolu	MDF üzeri PVC kaplama (termoform)
69231	Mat lacivert, yuvarlak lavabolu	MDF üzeri PVC kaplama (termoform)
69232	Mat retro yeşil, yuvarlak lavabolu	MDF üzeri PVC kaplama (termoform)
	GxDxY 81x39x57 cm 7792B003-0001 kodlu Zentrum lavabo dahildir. Sifon alt grubu ve krom süzgeç ürüne dahildir. Tercihe göre seramik sifon tapası 6392L003-0159 kodu ile ayrıca sipariş edilebilir. Siyah buton kulp dahildir; beyaz kulp istenirse 67557, krom kulp istenirse 68601 kodundan sipariş edilebilir.	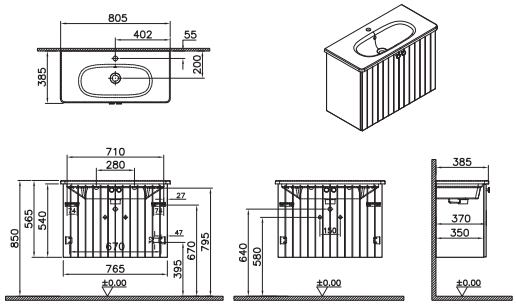

• GxDxY Genişlik, Derinlik, Yüksekliği ifade eder. • Tüm ürünlerin kesin ölçüleri için teknik çizimleri referans alınız. • Tüm mobilyalar 2 yıl garanti kapsamındadır.
• Eczacıbaşı Yapı Gereçleri San. ve Tic. A.Ş'nin ürünler ve teknik detaylarında değişiklik yapma hakkı saklıdır.

Root Groove

Ürün kodu	Ürün açıklamaları	Malzeme/Kaplama
YERLİ ÜRETİM	**Lavabo dolabı, çift çekmeceli, dar, 60 cm** Tek armatür delikli	
69233	Mat beyaz, köşeli lavabolu	MDF üzeri PVC kaplama (termoform)
69234	Mat açık gri, köşeli lavabolu	MDF üzeri PVC kaplama (termoform)
69235	Mat gri, köşeli lavabolu	MDF üzeri PVC kaplama (termoform)
69236	Mat fiyord yeşili, köşeli lavabolu	MDF üzeri PVC kaplama (termoform)
69237	Mat grafit, köşeli lavabolu	MDF üzeri PVC kaplama (termoform)
69238	Mat lacivert, köşeli lavabolu	MDF üzeri PVC kaplama (termoform)
69239	Mat retro yeşil, köşeli lavabolu	MDF üzeri PVC kaplama (termoform)
	GxDxY 60x39x67 cm 7035B003-0001 kodlu Integra lavabo dahildir. Sifon alt grubu ve krom süzgeç ürüne dahildir. Tercihe göre seramik sifon tapası 6392L003-0159 kodu ile ayrıca sipariş edilebilir. Siyah buton kulp dahildir; beyaz kulp istenirse 67557, krom kulp istenirse 68601 kodundan sipariş edilebilir.	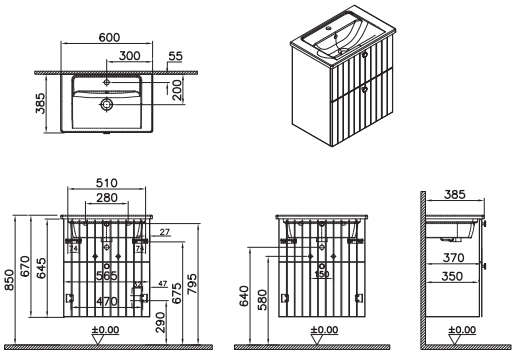
YERLİ ÜRETİM	**Lavabo dolabı, çift çekmeceli, dar, 60 cm** Tek armatür delikli	
69240	Mat beyaz, yuvarlak lavabolu	MDF üzeri PVC kaplama (termoform)
69241	Mat açık gri, yuvarlak lavabolu	MDF üzeri PVC kaplama (termoform)
69242	Mat gri, yuvarlak lavabolu	MDF üzeri PVC kaplama (termoform)
69243	Mat fiyord yeşili, yuvarlak lavabolu	MDF üzeri PVC kaplama (termoform)
69244	Mat grafit, yuvarlak lavabolu	MDF üzeri PVC kaplama (termoform)
69245	Mat lacivert, yuvarlak lavabolu	MDF üzeri PVC kaplama (termoform)
69246	Mat retro yeşil, yuvarlak lavabolu	MDF üzeri PVC kaplama (termoform)
	GxDxY 61x39x67 cm 7790B003-0001 kodlu Zentrum lavabo dahildir. Sifon alt grubu ve krom süzgeç ürüne dahildir. Tercihe göre seramik sifon tapası 6392L003-0159 kodu ile ayrıca sipariş edilebilir. Siyah buton kulp dahildir; beyaz kulp istenirse 67557, krom kulp istenirse 68601 kodundan sipariş edilebilir.	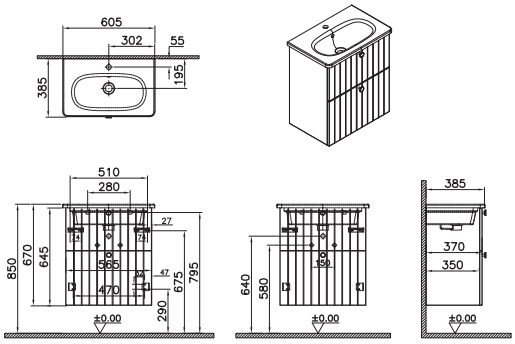

• GxDxY Genişlik, Derinlik, Yüksekliği ifade eder. • Tüm ürünlerin kesin ölçüleri için teknik çizimleri referans alınız. • Tüm mobilyalar 2 yıl garanti kapsamındadır.
• Eczacıbaşı Yapı Gereçleri San. ve Tic. A.Ş'nin ürünler ve teknik detaylarında değişiklik yapma hakkı saklıdır.

VitrA

Root Groove

Ürün kodu	Ürün açıklamaları	Malzeme/Kaplama
YERLİ ÜRETİM	**Lavabo dolabı, çift çekmeceli, dar, 80 cm** Tek armatür delikli	
69247	Mat beyaz, köşeli lavabolu	MDF üzeri PVC kaplama (termoform)
69248	Mat açık gri, köşeli lavabolu	MDF üzeri PVC kaplama (termoform)
69249	Mat gri, köşeli lavabolu	MDF üzeri PVC kaplama (termoform)
69250	Mat fiyord yeşili, köşeli lavabolu	MDF üzeri PVC kaplama (termoform)
69251	Mat grafit, köşeli lavabolu	MDF üzeri PVC kaplama (termoform)
69252	Mat lacivert, köşeli lavabolu	MDF üzeri PVC kaplama (termoform)
69253	Mat retro yeşil, köşeli lavabolu	MDF üzeri PVC kaplama (termoform)
	GxDxY 80x39x67 cm 7036B003-0001 kodlu Integra lavabo dahildir. Sifon alt grubu ve krom süzgeç ürüne dahildir. Tercihe göre seramik sifon tapası 6392L003-0159 kodu ile ayrıca sipariş edilebilir. Siyah buton kulp dahildir; beyaz kulp istenirse 67557, krom kulp istenirse 68601 kodundan sipariş edilebilir.	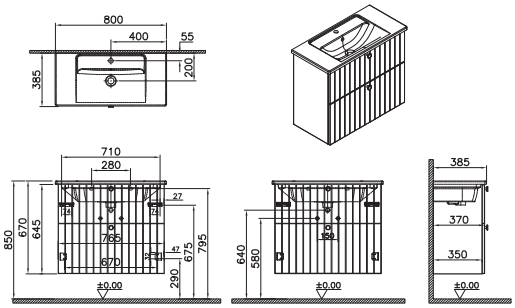
YERLİ ÜRETİM	**Lavabo dolabı, çift çekmeceli, dar, 80 cm** Tek armatür delikli	
69254	Mat beyaz, yuvarlak lavabolu	MDF üzeri PVC kaplama (termoform)
69255	Mat açık gri, yuvarlak lavabolu	MDF üzeri PVC kaplama (termoform)
69256	Mat gri, yuvarlak lavabolu	MDF üzeri PVC kaplama (termoform)
69257	Mat fiyord yeşili, yuvarlak lavabolu	MDF üzeri PVC kaplama (termoform)
69258	Mat grafit, yuvarlak lavabolu	MDF üzeri PVC kaplama (termoform)
69259	Mat lacivert, yuvarlak lavabolu	MDF üzeri PVC kaplama (termoform)
69260	Mat retro yeşil, yuvarlak lavabolu	MDF üzeri PVC kaplama (termoform)
	GxDxY 81x39x67 cm 7792B003-0001 kodlu Zentrum lavabo dahildir. Sifon alt grubu ve krom süzgeç ürüne dahildir. Tercihe göre seramik sifon tapası 6392L003-0159 kodu ile ayrıca sipariş edilebilir. Siyah buton kulp dahildir; beyaz kulp istenirse 67557, krom kulp istenirse 68601 kodundan sipariş edilebilir.	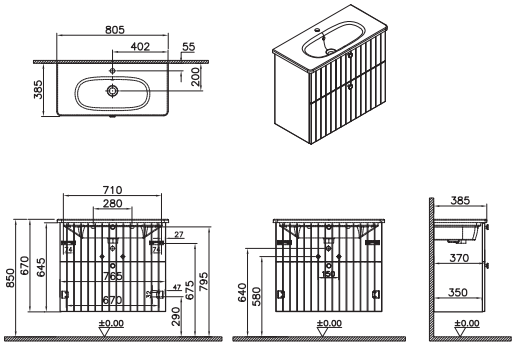

• GxDxY Genişlik, Derinlik, Yüksekliği ifade eder. • Tüm ürünlerin kesin ölçüleri için teknik çizimleri referans alınız. • Tüm mobilyalar 2 yıl garanti kapsamındadır.
• Eczacıbaşı Yapı Gereçleri San. ve Tic. A.Ş'nin ürünler ve teknik detaylarında değişiklik yapma hakkı saklıdır.

VitrA

Root Groove

Ürün kodu	Ürün açıklamaları	Malzeme/Kaplama
YERLİ ÜRETİM	**Lavabo dolabı, kapaklı, 60 cm** Tek armatür delikli	
69261	Mat beyaz, köşeli lavabolu	MDF üzeri PVC kaplama (termoform)
69262	Mat açık gri, köşeli lavabolu	MDF üzeri PVC kaplama (termoform)
69263	Mat gri, köşeli lavabolu	MDF üzeri PVC kaplama (termoform)
69264	Mat fiyord yeşili, köşeli lavabolu	MDF üzeri PVC kaplama (termoform)
69265	Mat grafit, köşeli lavabolu	MDF üzeri PVC kaplama (termoform)
69266	Mat lacivert, köşeli lavabolu	MDF üzeri PVC kaplama (termoform)
69267	Mat retro yeşil, köşeli lavabolu	MDF üzeri PVC kaplama (termoform)
	GxDxY 60x47x57 cm 7055B003-0001 kodlu Integra lavabo dahildir. Sifon alt grubu ve krom süzgeç ürüne dahildir. Tercihe göre seramik sifon tapası 6392L003-0159 kodu ile ayrıca sipariş edilebilir. Siyah buton kulp dahildir; beyaz kulp istenirse 67557, krom kulp istenirse 68601 kodundan sipariş edilebilir	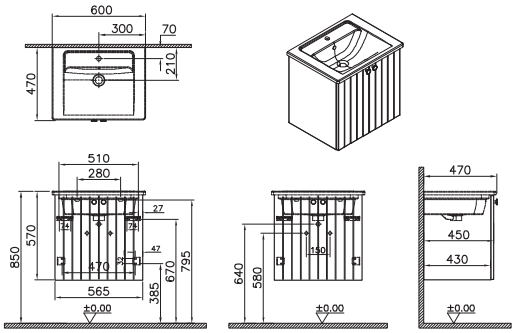
YERLİ ÜRETİM	**Lavabo dolabı, kapaklı, 60 cm** Tek armatür delikli	
69268 ▼	Mat beyaz, yuvarlak lavabolu	MDF üzeri PVC kaplama (termoform)
69269	Mat açık gri, yuvarlak lavabolu	MDF üzeri PVC kaplama (termoform)
69270 ▼	Mat gri, yuvarlak lavabolu	MDF üzeri PVC kaplama (termoform)
69271	Mat fiyord yeşili, yuvarlak lavabolu	MDF üzeri PVC kaplama (termoform)
69272	Mat grafit, yuvarlak lavabolu	MDF üzeri PVC kaplama (termoform)
69273 ▼	Mat lacivert, yuvarlak lavabolu	MDF üzeri PVC kaplama (termoform)
69274 ▼	Mat retro yeşil, yuvarlak lavabolu	MDF üzeri PVC kaplama (termoform)
	GxDxY 61x47x57 cm 7791B003-0001 kodlu Zentrum lavabo dahildir. Sifon alt grubu ve krom süzgeç ürüne dahildir. Tercihe göre seramik sifon tapası 6392L003-0159 kodu ile ayrıca sipariş edilebilir. Siyah buton kulp dahildir; beyaz kulp istenirse 67557, krom kulp istenirse 68601 kodundan sipariş edilebilir. ▼ **VitrA Express kapsamında girilecek perakende siparişlerinde maksimum sipariş adedi 8 olmalıdır.**	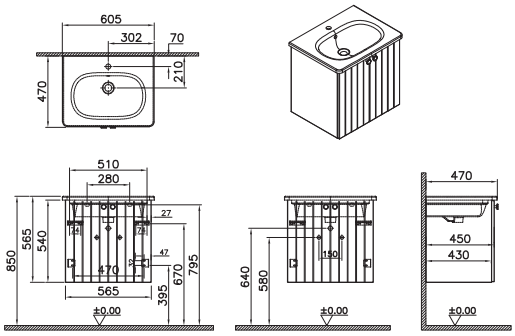

• GxDxY Genişlik, Derinlik, Yüksekliği ifade eder. • Tüm ürünlerin kesin ölçüleri için teknik çizimleri referans alınız. • Tüm mobilyalar 2 yıl garanti kapsamındadır.
• Eczacıbaşı Yapı Gereçleri San. ve Tic. A.Ş'nin ürünler ve teknik detaylarında değişiklik yapma hakkı saklıdır.
▼ Bu sembol ürünlerin stoklu veya hızlı üretim kapsamında olduğunu ve maksimum 2 haftada, Türkiye içerisinde istenilen adrese sevk edileceğini göstermektedir.

VitrA

Root Groove

Ürün kodu	Ürün açıklamaları	Malzeme/Kaplama
YERLİ ÜRETİM	**Lavabo dolabı, kapaklı, 60 cm** Tek armatür delikli	
69275	Mat beyaz, klasik lavabolu	MDF üzeri PVC kaplama (termoform)
69276	Mat açık gri, klasik lavabolu	MDF üzeri PVC kaplama (termoform)
69277	Mat gri, klasik lavabolu	MDF üzeri PVC kaplama (termoform)
69278	Mat fiyord yeşili, klasik lavabolu	MDF üzeri PVC kaplama (termoform)
69279	Mat grafit, klasik lavabolu	MDF üzeri PVC kaplama (termoform)
69280	Mat lacivert, klasik lavabolu	MDF üzeri PVC kaplama (termoform)
69281	Mat retro yeşil, klasik lavabolu	MDF üzeri PVC kaplama (termoform)
	GxDxY 61x47x57 cm 7000B003-0001 kodlu Integra Classic lavabo dahildir. Sifon alt grubu ve krom süzgeç ürüne dahildir. Tercihe göre seramik sifon tapası 6392L003-0159 kodu ile ayrıca sipariş edilebilir. Siyah buton kulp dahildir; beyaz kulp istenirse 67557, krom kulp istenirse 68601 kodundan sipariş edilebilir.	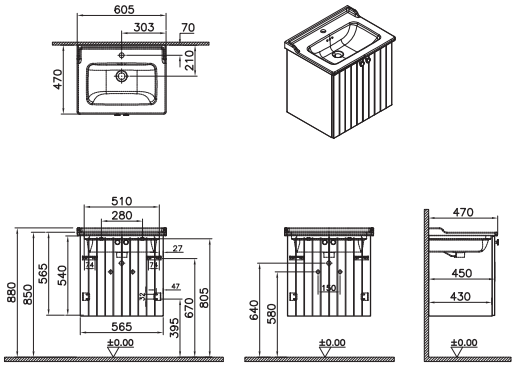
YERLİ ÜRETİM	**Lavabo dolabı, kapaklı, 80 cm** Tek armatür delikli	
69282	Mat beyaz, köşeli lavabolu	MDF üzeri PVC kaplama (termoform)
69283	Mat açık gri, köşeli lavabolu	MDF üzeri PVC kaplama (termoform)
69284	Mat gri, köşeli lavabolu	MDF üzeri PVC kaplama (termoform)
69285	Mat fiyord yeşili, köşeli lavabolu	MDF üzeri PVC kaplama (termoform)
69286	Mat grafit, köşeli lavabolu	MDF üzeri PVC kaplama (termoform)
69287	Mat lacivert, köşeli lavabolu	MDF üzeri PVC kaplama (termoform)
69288	Mat retro yeşil, köşeli lavabolu	MDF üzeri PVC kaplama (termoform)
	GxDxY 80x47x57 cm 7056B003-0001 kodlu Integra lavabo dahildir. Sifon alt grubu ve krom süzgeç ürüne dahildir. Tercihe göre seramik sifon tapası 6392L003-0159 kodu ile ayrıca sipariş edilebilir. Siyah buton kulp dahildir; beyaz kulp istenirse 67557, krom kulp istenirse 68601 kodundan sipariş edilebilir.	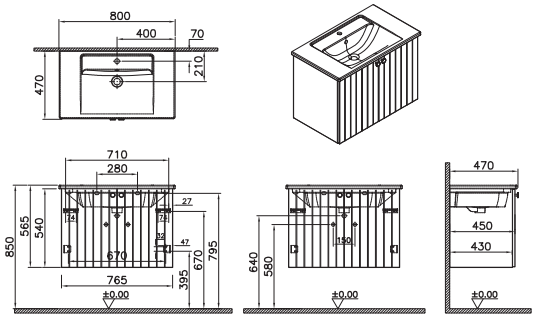

• GxDxY Genişlik, Derinlik, Yüksekliği ifade eder. • Tüm ürünlerin kesin ölçüleri için teknik çizimleri referans alınız. • Tüm mobilyalar 2 yıl garanti kapsamındadır.
• Eczacıbaşı Yapı Gereçleri San. ve Tic. A.Ş'nin ürünler ve teknik detaylarında değişiklik yapma hakkı saklıdır.

VitrA

Root Groove

Ürün kodu	Ürün açıklamaları	Malzeme/Kaplama
YERLİ ÜRETİM	**Lavabo dolabı, kapaklı, 80 cm** Tek armatür delikli	
69289 ▼	Mat beyaz, yuvarlak lavabolu	MDF üzeri PVC kaplama (termoform)
69290	Mat açık gri, yuvarlak lavabolu	MDF üzeri PVC kaplama (termoform)
69291 ▼	Mat gri, yuvarlak lavabolu	MDF üzeri PVC kaplama (termoform)
69292	Mat fiyord yeşili, yuvarlak lavabolu	MDF üzeri PVC kaplama (termoform)
69293	Mat grafit, yuvarlak lavabolu	MDF üzeri PVC kaplama (termoform)
69294 ▼	Mat lacivert, yuvarlak lavabolu	MDF üzeri PVC kaplama (termoform)
69295 ▼	Mat retro yeşil, yuvarlak lavabolu	MDF üzeri PVC kaplama (termoform)
	GxDxY 81x47x57 cm 7793B003-0001 kodlu Zentrum lavabo dahildir. Sifon alt grubu ve krom süzgeç ürüne dahildir. Tercihe göre seramik sifon tapası 6392L003-0159 kodu ile ayrıca sipariş edilebilir. Siyah buton kulp dahildir; beyaz kulp istenirse 67557, krom kulp istenirse 68601 kodundan sipariş edilebilir. ▼ **VitrA Express kapsamında girilecek perakende siparişlerinde maksimum sipariş adedi 8 olmalıdır.**	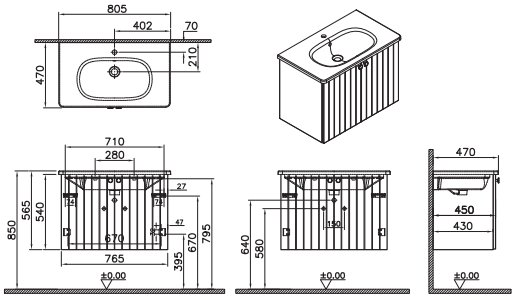
YERLİ ÜRETİM	**Lavabo dolabı, kapaklı, 80 cm** Tek armatür delikli	
69296	Mat beyaz, klasik lavabolu	MDF üzeri PVC kaplama (termoform)
69297	Mat açık gri, klasik lavabolu	MDF üzeri PVC kaplama (termoform)
69298	Mat gri, klasik lavabolu	MDF üzeri PVC kaplama (termoform)
69299	Mat fiyord yeşili, klasik lavabolu	MDF üzeri PVC kaplama (termoform)
69300	Mat grafit, klasik lavabolu	MDF üzeri PVC kaplama (termoform)
69301	Mat lacivert, klasik lavabolu	MDF üzeri PVC kaplama (termoform)
69302	Mat retro yeşil, klasik lavabolu	MDF üzeri PVC kaplama (termoform)
	GxDxY 81x47x57 cm 7001B003-0001 kodlu Integra Classic lavabo dahildir. Sifon alt grubu ve krom süzgeç ürüne dahildir. Tercihe göre seramik sifon tapası 6392L003-0159 kodu ile ayrıca sipariş edilebilir. Siyah buton kulp dahildir; beyaz kulp istenirse 67557, krom kulp istenirse 68601 kodundan sipariş edilebilir.	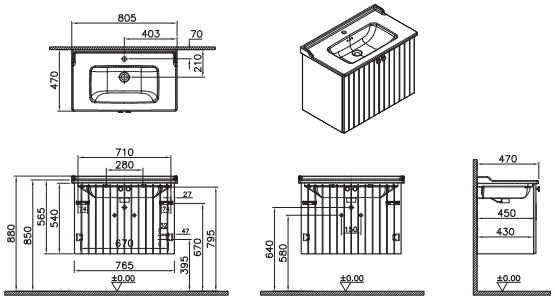

• GxDxY Genişlik, Derinlik, Yüksekliği ifade eder. • Tüm ürünlerin kesin ölçüleri için teknik çizimleri referans alınız. • Tüm mobilyalar 2 yıl garanti kapsamındadır.
• Eczacıbaşı Yapı Gereçleri San. ve Tic. A.Ş'nin ürünler ve teknik detaylarında değişiklik yapma hakkı saklıdır.
▼ Bu sembol ürünlerin stoklu veya hızlı üretim kapsamında olduğunu ve maksimum 2 haftada, Türkiye içerisinde istenilen adrese sevk edileceğini göstermektedir.

VitrA

Root Groove

Ürün kodu	Ürün açıklamaları	Malzeme/Kaplama
YERLİ ÜRETİM	**Lavabo dolabı, kapaklı, 100 cm** Tek armatür delikli	
69303	Mat beyaz, köşeli lavabolu	MDF üzeri PVC kaplama (termoform)
69304	Mat açık gri, köşeli lavabolu	MDF üzeri PVC kaplama (termoform)
69305	Mat gri, köşeli lavabolu	MDF üzeri PVC kaplama (termoform)
69306	Mat fiyord yeşili, köşeli lavabolu	MDF üzeri PVC kaplama (termoform)
69307	Mat grafit, köşeli lavabolu	MDF üzeri PVC kaplama (termoform)
69308	Mat lacivert, köşeli lavabolu	MDF üzeri PVC kaplama (termoform)
69309	Mat retro yeşil, köşeli lavabolu	MDF üzeri PVC kaplama (termoform)
	GxDxY 100x47x57 cm 7057B003-0001 kodlu Integra lavabo dahildir. Sifon alt grubu ve krom süzgeç ürüne dahildir. Tercihe göre seramik sifon tapası 6392L003-0159 kodu ile ayrıca sipariş edilebilir. Siyah buton kulp dahildir; beyaz kulp istenirse 67557, krom kulp istenirse 68601 kodundan sipariş edilebilir.	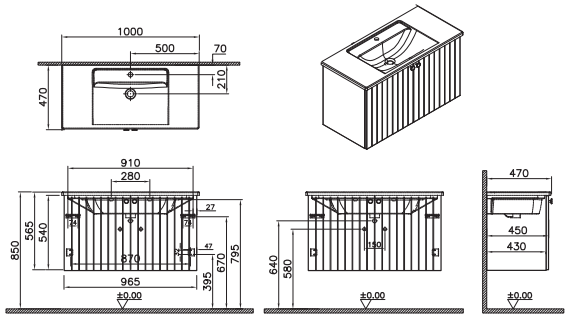
YERLİ ÜRETİM	**Lavabo dolabı, kapaklı, 100 cm** Tek armatür delikli	
69310 ▼	Mat beyaz, yuvarlak lavabolu	MDF üzeri PVC kaplama (termoform)
69311	Mat açık gri, yuvarlak lavabolu	MDF üzeri PVC kaplama (termoform)
69312 ▼	Mat gri, yuvarlak lavabolu	MDF üzeri PVC kaplama (termoform)
69313	Mat fiyord yeşili, yuvarlak lavabolu	MDF üzeri PVC kaplama (termoform)
69314	Mat grafit, yuvarlak lavabolu	MDF üzeri PVC kaplama (termoform)
69315 ▼	Mat lacivert, yuvarlak lavabolu	MDF üzeri PVC kaplama (termoform)
69316 ▼	Mat retro yeşil, yuvarlak lavabolu	MDF üzeri PVC kaplama (termoform)
	GxDxY 101x47x57 cm 7794B003-0001 kodlu Zentrum lavabo dahildir. Sifon alt grubu ve krom süzgeç ürüne dahildir. Tercihe göre seramik sifon tapası 6392L003-0159 kodu ile ayrıca sipariş edilebilir. Siyah buton kulp dahildir; beyaz kulp istenirse 67557, krom kulp istenirse 68601 kodundan sipariş edilebilir. ▼ **VitrA Express kapsamında girilecek perakende siparişlerinde maksimum sipariş adedi 8 olmalıdır.**	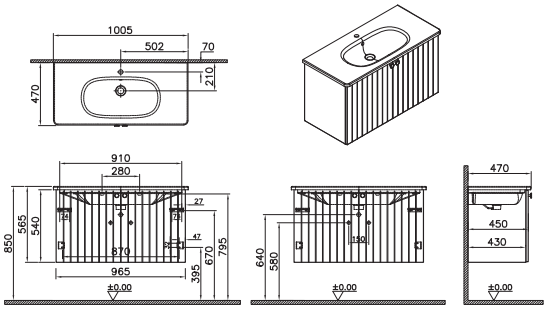

• GxDxY Genişlik, Derinlik, Yüksekliği ifade eder. • Tüm ürünlerin kesin ölçüleri için teknik çizimleri referans alınız. • Tüm mobilyalar 2 yıl garanti kapsamındadır.
• Eczacıbaşı Yapı Gereçleri San. ve Tic. A.Ş'nin ürünler ve teknik detaylarında değişiklik yapma hakkı saklıdır.
▼ Bu sembol ürünlerin stoklu veya hızlı üretim kapsamında olduğunu ve maksimum 2 haftada, Türkiye içerisinde istenilen adrese sevk edileceğini göstermektedir.

Root Groove

Ürün kodu	Ürün açıklamaları	Malzeme/Kaplama
YERLİ ÜRETİM	**Lavabo dolabı, kapaklı, 100 cm** Tek armatür delikli	
69317 ◆	Mat beyaz, klasik lavabolu	MDF üzeri PVC kaplama (termoform)
69318	Mat açık gri, klasik lavabolu	MDF üzeri PVC kaplama (termoform)
69319	Mat gri, klasik lavabolu	MDF üzeri PVC kaplama (termoform)
69320	Mat fiyord yeşili, klasik lavabolu	MDF üzeri PVC kaplama (termoform)
69321	Mat grafit, klasik lavabolu	MDF üzeri PVC kaplama (termoform)
69322	Mat lacivert, klasik lavabolu	MDF üzeri PVC kaplama (termoform)
69323	Mat retro yeşil, klasik lavabolu	MDF üzeri PVC kaplama (termoform)
	GxDxY 101x47x57 7002B003-0001 kodlu Integra Classic lavabo dahildir. Sifon alt grubu ve krom süzgeç ürüne dahildir. Tercihe göre seramik sifon tapası 6392L003-0159 kodu ile ayrıca sipariş edilebilir. Siyah buton kulp dahildir; beyaz kulp istenirse 67557, krom kulp istenirse 68601 kodundan sipariş edilebilir.	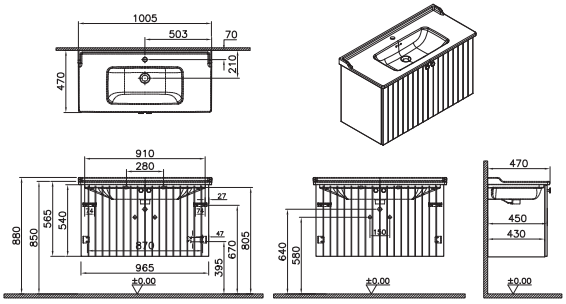
YERLİ ÜRETİM	**Lavabo dolabı, kapaklı, 60 cm, yerden** Tek armatür delikli	
69324	Mat beyaz, köşeli lavabolu	MDF üzeri PVC kaplama (termoform)
69325	Mat açık gri, köşeli lavabolu	MDF üzeri PVC kaplama (termoform)
69326	Mat gri, köşeli lavabolu	MDF üzeri PVC kaplama (termoform)
69327	Mat fiyord yeşili, köşeli lavabolu	MDF üzeri PVC kaplama (termoform)
69328	Mat grafit, köşeli lavabolu	MDF üzeri PVC kaplama (termoform)
69329	Mat lacivert, köşeli lavabolu	MDF üzeri PVC kaplama (termoform)
69330	Mat retro yeşil, köşeli lavabolu	MDF üzeri PVC kaplama (termoform)
	GxDxY 60x47x86 cm 7055B003-0001 kodlu Integra lavabo dahildir. Sifon alt grubu ve krom süzgeç ürüne dahildir. Tercihe göre seramik sifon tapası 6392L003-0159 kodu ile ayrıca sipariş edilebilir. Siyah buton kulp dahildir; beyaz kulp istenirse 67557, krom kulp istenirse 68601 kodundan sipariş edilebilir.	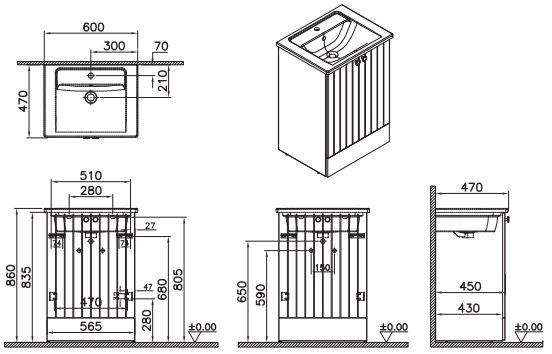

• GxDxY Genişlik, Derinlik, Yüksekliği ifade eder. • Tüm ürünlerin kesin ölçüleri için teknik çizimleri referans alınız. • Tüm mobilyalar 2 yıl garanti kapsamındadır.
• Eczacıbaşı Yapı Gereçleri San. ve Tic. A.Ş'nin ürünler ve teknik detaylarında değişiklik yapma hakkı saklıdır.

Root Groove

Ürün kodu	Ürün açıklamaları	Malzeme/Kaplama
YERLİ ÜRETİM	**Lavabo dolabı, kapaklı, 60 cm, yerden** Tek armatür delikli	
69331	Mat beyaz, yuvarlak lavabolu	MDF üzeri PVC kaplama (termoform)
69332	Mat açık gri, yuvarlak lavabolu	MDF üzeri PVC kaplama (termoform)
69333	Mat gri, yuvarlak lavabolu	MDF üzeri PVC kaplama (termoform)
69334	Mat fiyord yeşili, yuvarlak lavabolu	MDF üzeri PVC kaplama (termoform)
69335	Mat grafit, yuvarlak lavabolu	MDF üzeri PVC kaplama (termoform)
69336	Mat lacivert, yuvarlak lavabolu	MDF üzeri PVC kaplama (termoform)
69337	Mat retro yeşil, yuvarlak lavabolu	MDF üzeri PVC kaplama (termoform)
	GxDxY 61x47x86 cm 7791B003-0001 kodlu Zentrum lavabo dahildir. Sifon alt grubu ve krom süzgeç ürüne dahildir. Tercihe göre seramik sifon tapası 6392L003-0159 kodu ile ayrıca sipariş edilebilir. Siyah buton kulp dahildir; beyaz kulp istenirse 67557, krom kulp istenirse 68601 kodundan sipariş edilebilir.	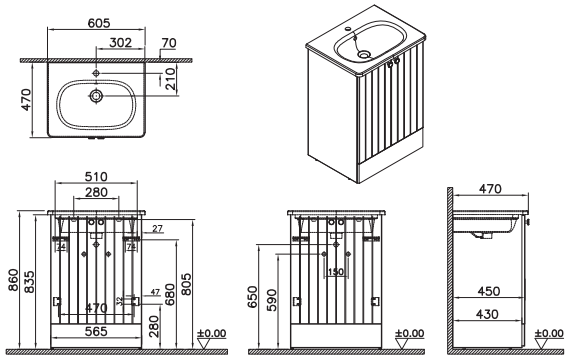
YERLİ ÜRETİM	**Lavabo dolabı, kapaklı, 60 cm, yerden** Tek armatür delikli	
69338	Mat beyaz, klasik lavabolu	MDF üzeri PVC kaplama (termoform)
69339	Mat açık gri, klasik lavabolu	MDF üzeri PVC kaplama (termoform)
69340	Mat gri, klasik lavabolu	MDF üzeri PVC kaplama (termoform)
69341	Mat fiyord yeşili, klasik lavabolu	MDF üzeri PVC kaplama (termoform)
69342	Mat grafit, klasik lavabolu	MDF üzeri PVC kaplama (termoform)
69343	Mat lacivert, klasik lavabolu	MDF üzeri PVC kaplama (termoform)
69344	Mat retro yeşil, klasik lavabolu	MDF üzeri PVC kaplama (termoform)
	GxDxY 61x47x89 cm 7000B003-0001 kodlu Integra Classic lavabo dahildir. Sifon alt grubu ve krom süzgeç ürüne dahildir. Tercihe göre seramik sifon tapası 6392L003-0159 kodu ile ayrıca sipariş edilebilir. Siyah buton kulp dahildir; beyaz kulp istenirse 67557, krom kulp istenirse 68601 kodundan sipariş edilebilir.	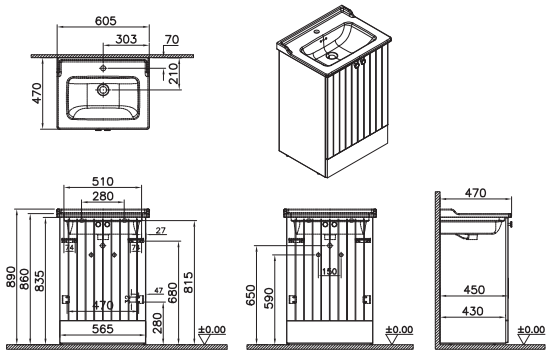

• GxDxY Genişlik, Derinlik, Yüksekliği ifade eder. • Tüm ürünlerin kesin ölçüleri için teknik çizimleri referans alınız. • Tüm mobilyalar 2 yıl garanti kapsamındadır.
• Eczacıbaşı Yapı Gereçleri San. ve Tic. A.Ş'nin ürünler ve teknik detaylarında değişiklik yapma hakkı saklıdır.

Root Groove

Ürün kodu	Ürün açıklamaları	Malzeme/Kaplama
YERLİ ÜRETİM	**Lavabo dolabı, tek çekmeceli, 60 cm** Tek armatür delikli	
69345	Mat beyaz, köşeli lavabolu	MDF üzeri PVC kaplama (termoform)
69346	Mat açık gri, köşeli lavabolu	MDF üzeri PVC kaplama (termoform)
69347	Mat gri, köşeli lavabolu	MDF üzeri PVC kaplama (termoform)
69348	Mat fiyord yeşili, köşeli lavabolu	MDF üzeri PVC kaplama (termoform)
69349	Mat grafit, köşeli lavabolu	MDF üzeri PVC kaplama (termoform)
69350	Mat lacivert, köşeli lavabolu	MDF üzeri PVC kaplama (termoform)
69351	Mat retro yeşil, köşeli lavabolu	MDF üzeri PVC kaplama (termoform)
	GxDxY 60x47x41 cm 7055B003-0001 kodlu Integra lavabo dahildir. Sifon alt grubu ve krom süzgeç ürüne dahildir. Sifon oyuğu bulunmamaktadır. Tercihe göre seramik sifon tapası 6392L003-0159 kodu ile ayrıca sipariş edilebilir. Siyah buton kulp dahildir; beyaz kulp istenirse 67557, krom kulp istenirse 68601 kodundan sipariş edilebilir.	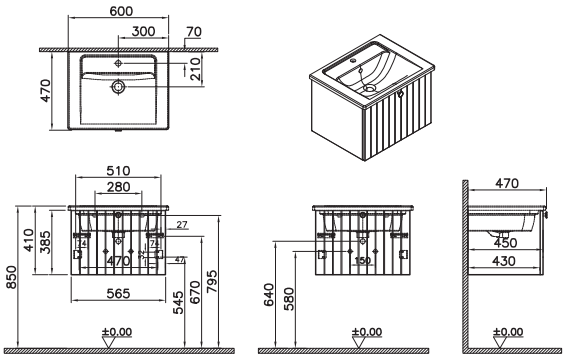
YERLİ ÜRETİM	**Lavabo dolabı, tek çekmeceli, 60 cm** Tek armatür delikli	
69352	Mat beyaz, yuvarlak lavabolu	MDF üzeri PVC kaplama (termoform)
69353	Mat açık gri, yuvarlak lavabolu	MDF üzeri PVC kaplama (termoform)
69354	Mat gri, yuvarlak lavabolu	MDF üzeri PVC kaplama (termoform)
69355	Mat fiyord yeşili, yuvarlak lavabolu	MDF üzeri PVC kaplama (termoform)
69356	Mat grafit, yuvarlak lavabolu	MDF üzeri PVC kaplama (termoform)
69357	Mat lacivert, yuvarlak lavabolu	MDF üzeri PVC kaplama (termoform)
69358	Mat retro yeşil, yuvarlak lavabolu	MDF üzeri PVC kaplama (termoform)
	GxDxY 61x47x41 cm 7791B003-0001 kodlu Zentrum lavabo dahildir. Sifon alt grubu ve krom süzgeç ürüne dahildir. Sifon oyuğu bulunmamaktadır. Tercihe göre seramik sifon tapası 6392L003-0159 kodu ile ayrıca sipariş edilebilir. Siyah buton kulp dahildir; beyaz kulp istenirse 67557, krom kulp istenirse 68601 kodundan sipariş edilebilir.	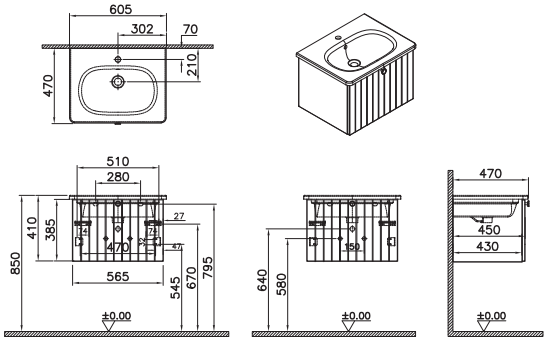

• GxDxY Genişlik, Derinlik, Yüksekliği ifade eder. • Tüm ürünlerin kesin ölçüleri için teknik çizimleri referans alınız. • Tüm mobilyalar 2 yıl garanti kapsamındadır.
• Eczacıbaşı Yapı Gereçleri San. ve Tic. A.Ş'nin ürünler ve teknik detaylarında değişiklik yapma hakkı saklıdır.

Root Groove

Ürün kodu	Ürün açıklamaları	Malzeme/Kaplama
	Lavabo dolabı, tek çekmeceli, 60 cm Tek armatür delikli	
69359	Mat beyaz, klasik lavabolu	MDF üzeri PVC kaplama (termoform)
69360	Mat açık gri, klasik lavabolu	MDF üzeri PVC kaplama (termoform)
69361	Mat gri, klasik lavabolu	MDF üzeri PVC kaplama (termoform)
69362	Mat fiyord yeşili, klasik lavabolu	MDF üzeri PVC kaplama (termoform)
69363	Mat grafit, klasik lavabolu	MDF üzeri PVC kaplama (termoform)
69364	Mat lacivert, klasik lavabolu	MDF üzeri PVC kaplama (termoform)
69365	Mat retro yeşil, klasik lavabolu	MDF üzeri PVC kaplama (termoform)
	GxDxY 61x47x41 cm 7000B003-0001 kodlu Integra Classic lavabo dahildir. Sifon alt grubu ve krom süzgeç ürüne dahildir. Sifon oyuğu bulunmamaktadır. Tercihe göre seramik sifon tapası 6392L003-0159 kodu ile ayrıca sipariş edilebilir. Siyah buton kulp dahildir; beyaz kulp istenirse 67557, krom kulp istenirse 68601 kodundan sipariş edilebilir.	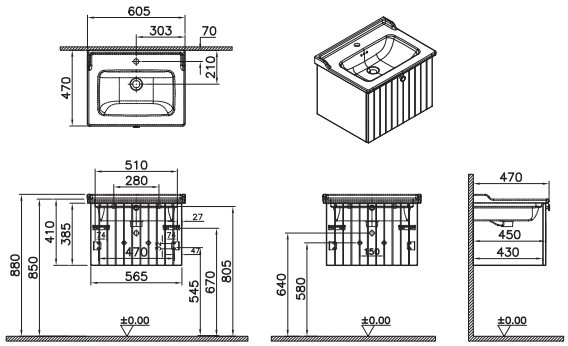
	Lavabo dolabı, tek çekmeceli, 80 cm Tek armatür delikli	
69366	Mat beyaz, köşeli lavabolu	MDF üzeri PVC kaplama (termoform)
69367	Mat açık gri, köşeli lavabolu	MDF üzeri PVC kaplama (termoform)
69368	Mat gri, köşeli lavabolu	MDF üzeri PVC kaplama (termoform)
69369	Mat fiyord yeşili, köşeli lavabolu	MDF üzeri PVC kaplama (termoform)
69370	Mat grafit, köşeli lavabolu	MDF üzeri PVC kaplama (termoform)
69371	Mat lacivert, köşeli lavabolu	MDF üzeri PVC kaplama (termoform)
69372	Mat retro yeşil, köşeli lavabolu	MDF üzeri PVC kaplama (termoform)
	GxDxY 80x47x41 cm 7056B003-0001 kodlu Integra lavabo dahildir. Sifon alt grubu ve krom süzgeç ürüne dahildir. Sifon oyuğu bulunmamaktadır. Tercihe göre seramik sifon tapası 6392L003-0159 kodu ile ayrıca sipariş edilebilir. Siyah buton kulp dahildir; beyaz kulp istenirse 67557, krom kulp istenirse 68601 kodundan sipariş edilebilir.	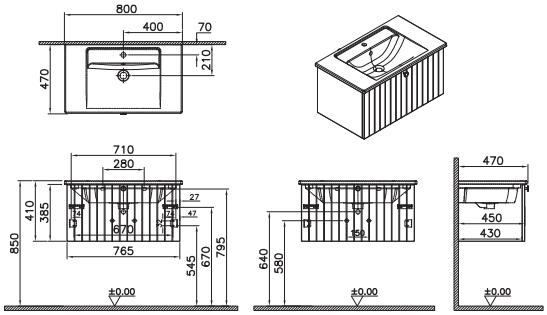

• GxDxY Genişlik, Derinlik, Yüksekliği ifade eder. • Tüm ürünlerin kesin ölçüleri için teknik çizimleri referans alınız. • Tüm mobilyalar 2 yıl garanti kapsamındadır.
• Eczacıbaşı Yapı Gereçleri San. ve Tic. A.Ş'nin ürünler ve teknik detaylarında değişiklik yapma hakkı saklıdır.

VitrA

Root Groove

Ürün kodu	Ürün açıklamaları	Malzeme/Kaplama
YERLİ ÜRETİM	**Lavabo dolabı, tek çekmeceli, 80 cm** Tek armatür delikli	
69373 ▼	Mat beyaz, yuvarlak lavabolu	MDF üzeri PVC kaplama (termoform)
69374	Mat açık gri, yuvarlak lavabolu	MDF üzeri PVC kaplama (termoform)
69375	Mat gri, yuvarlak lavabolu	MDF üzeri PVC kaplama (termoform)
69376	Mat fiyord yeşili, yuvarlak lavabolu	MDF üzeri PVC kaplama (termoform)
69377	Mat grafit, yuvarlak lavabolu	MDF üzeri PVC kaplama (termoform)
69378	Mat lacivert, yuvarlak lavabolu	MDF üzeri PVC kaplama (termoform)
69379	Mat retro yeşil, yuvarlak lavabolu	MDF üzeri PVC kaplama (termoform)
	GxDxY 81x47x41 cm 7793B003-0001 kodlu Zentrum lavabo dahildir. Sifon alt grubu ve krom süzgeç ürüne dahildir. Sifon oyuğu bulunmamaktadır. Tercihe göre seramik sifon tapası 6392L003-0159 kodu ile ayrıca sipariş edilebilir. Siyah buton kulp dahildir; beyaz kulp istenirse 67557, krom kulp istenirse 68601 kodundan sipariş edilebilir. ▼ **VitrA Express kapsamında girilecek perakende siparişlerinde maksimum sipariş adedi 8 olmalıdır.**	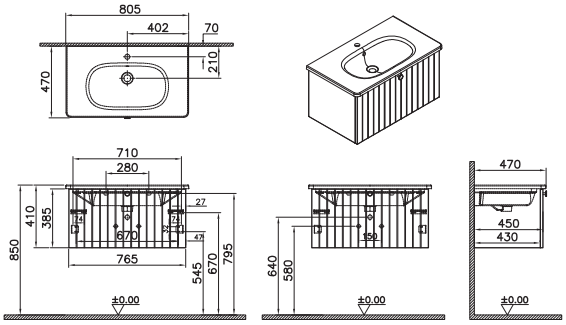
YERLİ ÜRETİM	**Lavabo dolabı, tek çekmeceli, 80 cm** Tek armatür delikli	
69380	Mat beyaz, klasik lavabolu	MDF üzeri PVC kaplama (termoform)
69381	Mat açık gri, klasik lavabolu	MDF üzeri PVC kaplama (termoform)
69382	Mat gri, klasik lavabolu	MDF üzeri PVC kaplama (termoform)
69383	Mat fiyord yeşili, klasik lavabolu	MDF üzeri PVC kaplama (termoform)
69384	Mat grafit, klasik lavabolu	MDF üzeri PVC kaplama (termoform)
69385	Mat lacivert, klasik lavabolu	MDF üzeri PVC kaplama (termoform)
69386	Mat retro yeşil, klasik lavabolu	MDF üzeri PVC kaplama (termoform)
	GxDxY 81x47x41 cm 7001B003-0001 kodlu Integra Classic lavabo dahildir. Sifon alt grubu ve krom süzgeç ürüne dahildir. Sifon oyuğu bulunmamaktadır. Tercihe göre seramik sifon tapası 6392L003-0159 kodu ile ayrıca sipariş edilebilir. Siyah buton kulp dahildir; beyaz kulp istenirse 67557, krom kulp istenirse 68601 kodundan sipariş edilebilir.	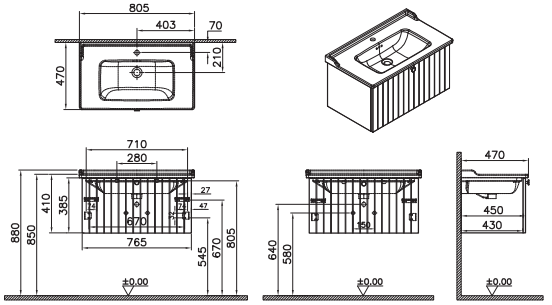

• GxDxY Genişlik, Derinlik, Yüksekliği ifade eder. • Tüm ürünlerin kesin ölçüleri için teknik çizimleri referans alınız. • Tüm mobilyalar 2 yıl garanti kapsamındadır.
• Eczacıbaşı Yapı Gereçleri San. ve Tic. A.Ş'nin ürünler ve teknik detaylarında değişiklik yapma hakkı saklıdır.
▼ Bu sembol ürünlerin stoklu veya hızlı üretim kapsamında olduğunu ve maksimum 2 haftada, Türkiye içerisinde istenilen adrese sevk edileceğini göstermektedir.

VitrA

Root Groove

Ürün kodu	Ürün açıklamaları	Malzeme/Kaplama
YERLİ ÜRETİM	**Lavabo dolabı, tek çekmeceli, 100 cm** Tek armatür delikli	
69387	Mat beyaz, köşeli lavabolu	MDF üzeri PVC kaplama (termoform)
69388	Mat açık gri, köşeli lavabolu	MDF üzeri PVC kaplama (termoform)
69389	Mat gri, köşeli lavabolu	MDF üzeri PVC kaplama (termoform)
69390	Mat fiyord yeşili, köşeli lavabolu	MDF üzeri PVC kaplama (termoform)
69391	Mat grafit, köşeli lavabolu	MDF üzeri PVC kaplama (termoform)
69392	Mat lacivert, köşeli lavabolu	MDF üzeri PVC kaplama (termoform)
69393	Mat retro yeşil, köşeli lavabolu	MDF üzeri PVC kaplama (termoform)
	GxDxY 100x47x41 cm 7057B003-0001 kodlu Integra lavabo dahildir. Sifon alt grubu ve krom süzgeç ürüne dahildir. Sifon oyuğu bulunmamaktadır. Tercihe göre seramik sifon tapası 6392L003-0159 kodu ile ayrıca sipariş edilebilir. Siyah buton kulp dahildir; beyaz kulp istenirse 67557, krom kulp istenirse 68601 kodundan sipariş edilebilir.	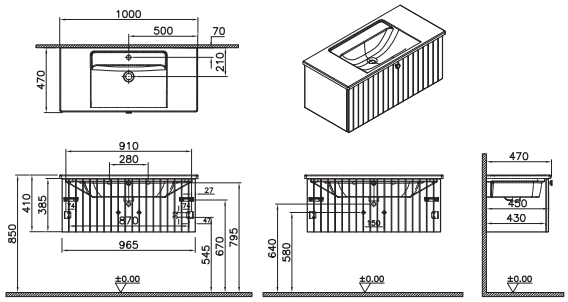
YERLİ ÜRETİM	**Lavabo dolabı, tek çekmeceli, 100 cm** Tek armatür delikli	
69394 ▼	Mat beyaz, yuvarlak lavabolu	MDF üzeri PVC kaplama (termoform)
69395	Mat açık gri, yuvarlak lavabolu	MDF üzeri PVC kaplama (termoform)
69396	Mat gri, yuvarlak lavabolu	MDF üzeri PVC kaplama (termoform)
69397	Mat fiyord yeşili, yuvarlak lavabolu	MDF üzeri PVC kaplama (termoform)
69398	Mat grafit, yuvarlak lavabolu	MDF üzeri PVC kaplama (termoform)
69399	Mat lacivert, yuvarlak lavabolu	MDF üzeri PVC kaplama (termoform)
69400	Mat retro yeşil, yuvarlak lavabolu	MDF üzeri PVC kaplama (termoform)
	GxDxY 101x47x41 cm 7794B003-0001 kodlu Zentrum lavabo dahildir. Sifon alt grubu ve krom süzgeç ürüne dahildir. Sifon oyuğu bulunmamaktadır. Tercihe göre seramik sifon tapası 6392L003-0159 kodu ile ayrıca sipariş edilebilir. Siyah buton kulp dahildir; beyaz kulp istenirse 67557, krom kulp istenirse 68601 kodundan sipariş edilebilir. ▼ **VitrA Express kapsamında girilecek perakende siparişlerinde maksimum sipariş adedi 8 olmalıdır.**	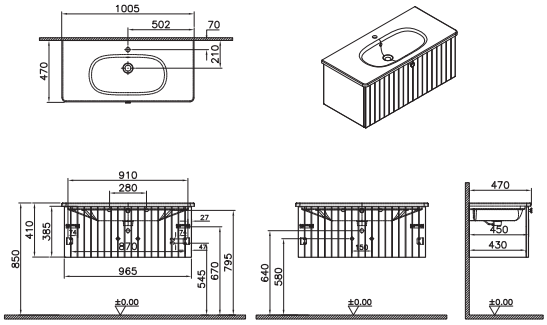

• GxDxY Genişlik, Derinlik, Yüksekliği ifade eder. • Tüm ürünlerin kesin ölçüleri için teknik çizimleri referans alınız. • Tüm mobilyalar 2 yıl garanti kapsamındadır.
• Eczacıbaşı Yapı Gereçleri San. ve Tic. A.Ş'nin ürünler ve teknik detaylarında değişiklik yapma hakkı saklıdır.
▼ Bu sembol ürünlerin stoklu veya hızlı üretim kapsamında olduğunu ve maksimum 2 haftada, Türkiye içerisinde istenilen adrese sevk edileceğini göstermektedir.

Root Groove

Ürün kodu	Ürün açıklamaları	Malzeme/Kaplama
YERLİ ÜRETİM	**Lavabo dolabı, tek çekmeceli, 100 cm** Tek armatür delikli	
69401	Mat beyaz, klasik lavabolu	MDF üzeri PVC kaplama (termoform)
69402	Mat açık gri, klasik lavabolu	MDF üzeri PVC kaplama (termoform)
69403	Mat gri, klasik lavabolu	MDF üzeri PVC kaplama (termoform)
69404	Mat fiyord yeşili, klasik lavabolu	MDF üzeri PVC kaplama (termoform)
69405	Mat grafit, klasik lavabolu	MDF üzeri PVC kaplama (termoform)
69406	Mat lacivert, klasik lavabolu	MDF üzeri PVC kaplama (termoform)
69407	Mat retro yeşil, klasik lavabolu	MDF üzeri PVC kaplama (termoform)
	GxDxY 101x47x41 cm 7002B003-0001 kodlu Integra Classic lavabo dahildir. Sifon alt grubu ve krom süzgeç ürüne dahildir. Sifon oyuğu bulunmamaktadır. Tercihe göre seramik sifon tapası 6392L003-0159 kodu ile ayrıca sipariş edilebilir. Siyah buton kulp dahildir; beyaz kulp istenirse 67557, krom kulp istenirse 68601 kodundan sipariş edilebilir.	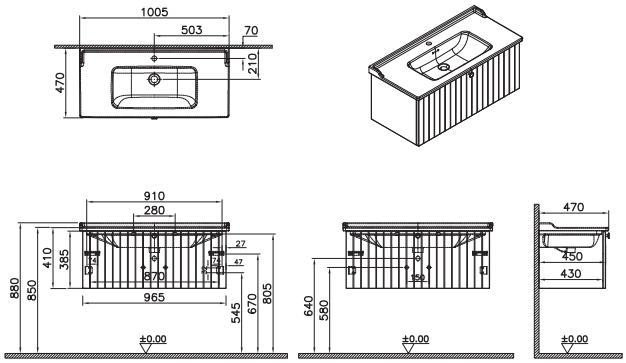
YERLİ ÜRETİM	**Lavabo dolabı, iki çekmeceli, 60 cm** Tek armatür delikli	
69408	Mat beyaz, köşeli lavabolu	MDF üzeri PVC kaplama (termoform)
69409	Mat açık gri, köşeli lavabolu	MDF üzeri PVC kaplama (termoform)
69410	Mat gri, köşeli lavabolu	MDF üzeri PVC kaplama (termoform)
69411	Mat fiyord yeşili, köşeli lavabolu	MDF üzeri PVC kaplama (termoform)
69412	Mat grafit, köşeli lavabolu	MDF üzeri PVC kaplama (termoform)
69413	Mat lacivert, köşeli lavabolu	MDF üzeri PVC kaplama (termoform)
69414	Mat retro yeşil, köşeli lavabolu	MDF üzeri PVC kaplama (termoform)
	GxDxY 60x47x67 cm 7055B003-0001 kodlu Integra lavabo dahildir. Sifon alt grubu ve krom süzgeç ürüne dahildir. Tercihe göre seramik sifon tapası 6392L003-0159 kodu ile ayrıca sipariş edilebilir. Siyah buton kulp dahildir; beyaz kulp istenirse 67557, krom kulp istenirse 68601 kodundan sipariş edilebilir.	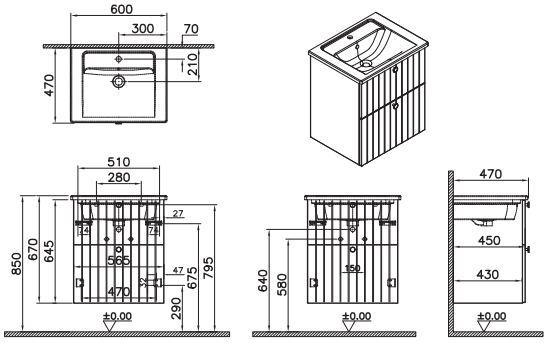

• GxDxY Genişlik, Derinlik, Yüksekliği ifade eder. • Tüm ürünlerin kesin ölçüleri için teknik çizimleri referans alınız. • Tüm mobilyalar 2 yıl garanti kapsamındadır.
• Eczacıbaşı Yapı Gereçleri San. ve Tic. A.Ş'nin ürünler ve teknik detaylarında değişiklik yapma hakkı saklıdır.

VitrA

Root Groove

Ürün kodu	Ürün açıklamaları	Malzeme/Kaplama
YERLİ ÜRETİM	**Lavabo dolabı, iki çekmeceli, 60 cm** Tek armatür delikli	
69415 ▼	Mat beyaz, yuvarlak lavabolu	MDF üzeri PVC kaplama (termoform)
69416	Mat açık gri, yuvarlak lavabolu	MDF üzeri PVC kaplama (termoform)
69417 ▼	Mat gri, yuvarlak lavabolu	MDF üzeri PVC kaplama (termoform)
69418	Mat fiyord yeşili, yuvarlak lavabolu	MDF üzeri PVC kaplama (termoform)
69419	Mat grafit, yuvarlak lavabolu	MDF üzeri PVC kaplama (termoform)
69420 ▼	Mat lacivert, yuvarlak lavabolu	MDF üzeri PVC kaplama (termoform)
69421 ▼	Mat retro yeşil, yuvarlak lavabolu	MDF üzeri PVC kaplama (termoform)
	GxDxY 61x47x67 cm 7791B003-0001 kodlu Zentrum lavabo dahildir. Sifon alt grubu ve krom süzgeç ürüne dahildir. Tercihe göre seramik sifon tapası 6392L003-0159 kodu ile ayrıca sipariş edilebilir. Siyah buton kulp dahildir; beyaz kulp istenirse 67557, krom kulp istenirse 68601 kodundan sipariş edilebilir. ▼ **VitrA Express kapsamında girilecek perakende siparişlerinde maksimum sipariş adedi 8 olmalıdır.**	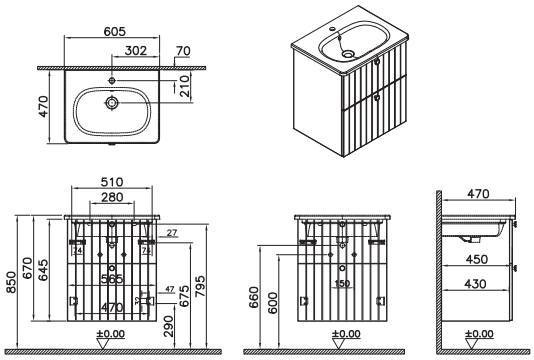
YERLİ ÜRETİM	**Lavabo dolabı, iki çekmeceli, 60 cm** Tek armatür delikli	
69422	Mat beyaz, klasik lavabolu	MDF üzeri PVC kaplama (termoform)
69423	Mat açık gri, klasik lavabolu	MDF üzeri PVC kaplama (termoform)
69424	Mat gri, klasik lavabolu	MDF üzeri PVC kaplama (termoform)
69425	Mat fiyord yeşili, klasik lavabolu	MDF üzeri PVC kaplama (termoform)
69426	Mat grafit, klasik lavabolu	MDF üzeri PVC kaplama (termoform)
69427	Mat lacivert, klasik lavabolu	MDF üzeri PVC kaplama (termoform)
69428	Mat retro yeşil, klasik lavabolu	MDF üzeri PVC kaplama (termoform)
	GxDxY 61x47x67 cm 7000B003-0001 kodlu Integra Classic lavabo dahildir. Sifon alt grubu ve krom süzgeç ürüne dahildir. Tercihe göre seramik sifon tapası 6392L003-0159 kodu ile ayrıca sipariş edilebilir. Siyah buton kulp dahildir; beyaz kulp istenirse 67557, krom kulp istenirse 68601 kodundan sipariş edilebilir.	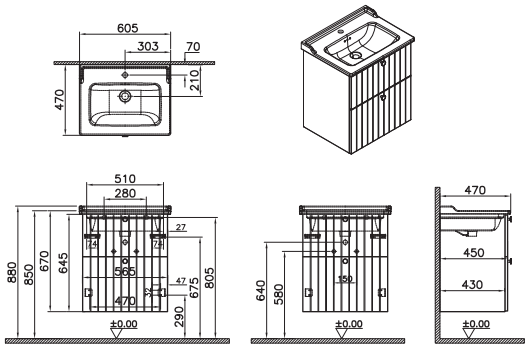

• GxDxY Genişlik, Derinlik, Yüksekliği ifade eder. • Tüm ürünlerin kesin ölçüleri için teknik çizimleri referans alınız. • Tüm mobilyalar 2 yıl garanti kapsamındadır.
• Eczacıbaşı Yapı Gereçleri San. ve Tic. A.Ş'nin ürünler ve teknik detaylarında değişiklik yapma hakkı saklıdır.
▼ Bu sembol ürünlerin stoklu veya hızlı üretim kapsamında olduğunu ve maksimum 2 haftada, Türkiye içerisinde istenilen adrese sevk edileceğini göstermektedir.

VitrA

Root Groove

Ürün kodu	Ürün açıklamaları	Malzeme/Kaplama
YERLİ ÜRETİM	**Lavabo dolabı, iki çekmeceli, 80 cm** Tek armatür delikli	
69429	Mat beyaz, köşeli lavabolu	MDF üzeri PVC kaplama (termoform)
69430	Mat açık gri, köşeli lavabolu	MDF üzeri PVC kaplama (termoform)
69431	Mat gri, köşeli lavabolu	MDF üzeri PVC kaplama (termoform)
69432	Mat fiyord yeşili, köşeli lavabolu	MDF üzeri PVC kaplama (termoform)
69433	Mat grafit, köşeli lavabolu	MDF üzeri PVC kaplama (termoform)
69434	Mat lacivert, köşeli lavabolu	MDF üzeri PVC kaplama (termoform)
69435	Mat retro yeşil, köşeli lavabolu	MDF üzeri PVC kaplama (termoform)
	GxDxY 80x47x67 cm 7056B003-0001 kodlu Integra lavabo dahildir. Sifon alt grubu ve krom süzgeç ürüne dahildir. Tercihe göre seramik sifon tapası 6392L003-0159 kodu ile ayrıca sipariş edilebilir. Siyah buton kulp dahildir; beyaz kulp istenirse 67557, krom kulp istenirse 68601 kodundan sipariş edilebilir.	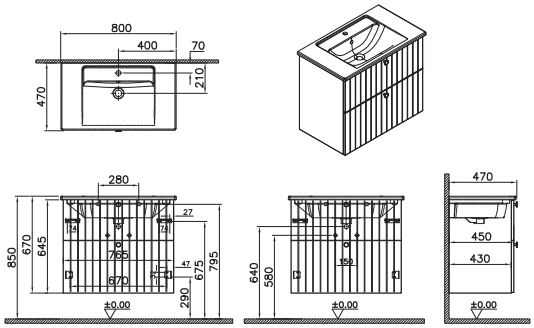
YERLİ ÜRETİM	**Lavabo dolabı, iki çekmeceli, 80 cm** Tek armatür delikli	
69436 ▼ ◆	Mat beyaz, yuvarlak lavabolu	MDF üzeri PVC kaplama (termoform)
69437	Mat açık gri, yuvarlak lavabolu	MDF üzeri PVC kaplama (termoform)
69438 ▼	Mat gri, yuvarlak lavabolu	MDF üzeri PVC kaplama (termoform)
69439	Mat fiyord yeşili, yuvarlak lavabolu	MDF üzeri PVC kaplama (termoform)
69440	Mat grafit, yuvarlak lavabolu	MDF üzeri PVC kaplama (termoform)
69441 ▼	Mat lacivert, yuvarlak lavabolu	MDF üzeri PVC kaplama (termoform)
69442 ▼	Mat retro yeşil, yuvarlak lavabolu	MDF üzeri PVC kaplama (termoform)
	GxDxY 81x47x67 cm 7793B003-0001 kodlu Zentrum lavabo dahildir. Sifon alt grubu ve krom süzgeç ürüne dahildir. Tercihe göre seramik sifon tapası 6392L003-0159 kodu ile ayrıca sipariş edilebilir. Siyah buton kulp dahildir; beyaz kulp istenirse 67557, krom kulp istenirse 68601 kodundan sipariş edilebilir. ▼ **VitrA Express kapsamında girilecek perakende siparişlerinde maksimum sipariş adedi 8 olmalıdır.**	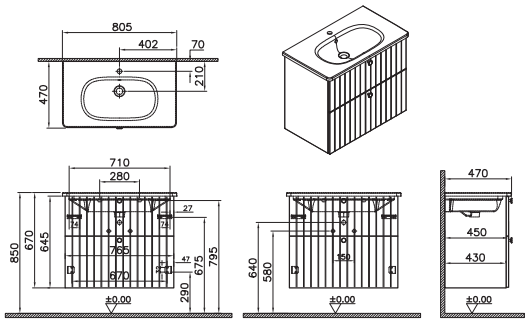

• GxDxY Genişlik, Derinlik, Yüksekliği ifade eder. • Tüm ürünlerin kesin ölçüleri için teknik çizimleri referans alınız. • Tüm mobilyalar 2 yıl garanti kapsamındadır.
• Eczacıbaşı Yapı Gereçleri San. ve Tic. A.Ş'nin ürünler ve teknik detaylarında değişiklik yapma hakkı saklıdır.
▼ Bu sembol ürünlerin stoklu veya hızlı üretim kapsamında olduğunu ve maksimum 2 haftada, Türkiye içerisinde istenilen adrese sevk edileceğini göstermektedir.

Root Groove

Ürün kodu	Ürün açıklamaları	Malzeme/Kaplama
YERLİ ÜRETİM	**Lavabo dolabı, iki çekmeceli, 80 cm** Tek armatür delikli	
69443	Mat beyaz, klasik lavabolu	MDF üzeri PVC kaplama (termoform)
69444	Mat açık gri, klasik lavabolu	MDF üzeri PVC kaplama (termoform)
69445	Mat gri, klasik lavabolu	MDF üzeri PVC kaplama (termoform)
69446	Mat fiyord yeşili, klasik lavabolu	MDF üzeri PVC kaplama (termoform)
69447	Mat grafit, klasik lavabolu	MDF üzeri PVC kaplama (termoform)
69448	Mat lacivert, klasik lavabolu	MDF üzeri PVC kaplama (termoform)
69449	Mat retro yeşil, klasik lavabolu	MDF üzeri PVC kaplama (termoform)
	GxDxY 81x47x67 cm 7001B003-0001 kodlu Integra Classic lavabo dahildir. Sifon alt grubu ve krom süzgeç ürüne dahildir. Tercihe göre seramik sifon tapası 6392L003-0159 kodu ile ayrıca sipariş edilebilir. Siyah buton kulp dahildir; beyaz kulp istenirse 67557, krom kulp istenirse 68601 kodundan sipariş edilebilir.	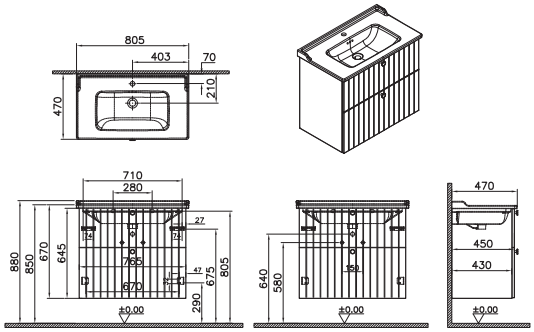
YERLİ ÜRETİM	**Lavabo dolabı, iki çekmeceli, 100 cm** Tek armatür delikli	
69450	Mat beyaz, köşeli lavabolu	MDF üzeri PVC kaplama (termoform)
69451	Mat açık gri, köşeli lavabolu	MDF üzeri PVC kaplama (termoform)
69452	Mat gri, köşeli lavabolu	MDF üzeri PVC kaplama (termoform)
69453	Mat fiyord yeşili, köşeli lavabolu	MDF üzeri PVC kaplama (termoform)
69454	Mat grafit, köşeli lavabolu	MDF üzeri PVC kaplama (termoform)
69455	Mat lacivert, köşeli lavabolu	MDF üzeri PVC kaplama (termoform)
69456	Mat retro yeşil, köşeli lavabolu	MDF üzeri PVC kaplama (termoform)
	GxDxY 100x47x67 cm 7057B003-0001 kodlu Integra lavabo dahildir. Sifon alt grubu ve krom süzgeç ürüne dahildir. Tercihe göre seramik sifon tapası 6392L003-0159 kodu ile ayrıca sipariş edilebilir. Siyah buton kulp dahildir; beyaz kulp istenirse 67557, krom kulp istenirse 68601 kodundan sipariş edilebilir.	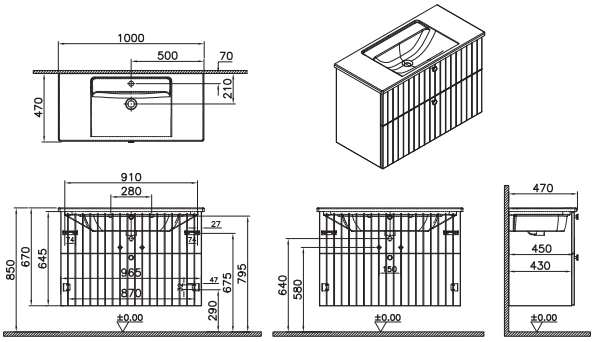

• GxDxY Genişlik, Derinlik, Yüksekliği ifade eder. • Tüm ürünlerin kesin ölçüleri için teknik çizimleri referans alınız. • Tüm mobilyalar 2 yıl garanti kapsamındadır.
• Eczacıbaşı Yapı Gereçleri San. ve Tic. A.Ş'nin ürünler ve teknik detaylarında değişiklik yapma hakkı saklıdır.

Root Groove

Ürün kodu	Ürün açıklamaları	Malzeme/Kaplama
YERLİ ÜRETİM	**Lavabo dolabı, iki çekmeceli, 100 cm** Tek armatür delikli	
69457 ▼	Mat beyaz, yuvarlak lavabolu	MDF üzeri PVC kaplama (termoform)
69458	Mat açık gri, yuvarlak lavabolu	MDF üzeri PVC kaplama (termoform)
69459 ▼	Mat gri, yuvarlak lavabolu	MDF üzeri PVC kaplama (termoform)
69460	Mat fiyord yeşili, yuvarlak lavabolu	MDF üzeri PVC kaplama (termoform)
69461	Mat grafit, yuvarlak lavabolu	MDF üzeri PVC kaplama (termoform)
69462 ▼	Mat lacivert, yuvarlak lavabolu	MDF üzeri PVC kaplama (termoform)
69463 ▼	Mat retro yeşil, yuvarlak lavabolu	MDF üzeri PVC kaplama (termoform)

GxDxY 101x47x67 cm

7794B003-0001 kodlu Zentrum lavabo dahildir.

Sifon alt grubu ve krom süzgeç ürüne dahildir. Tercihe göre seramik sifon tapası 6392L003-0159 kodu ile ayrıca sipariş edilebilir.

Siyah buton kulp dahildir; beyaz kulp istenirse 67557, krom kulp istenirse 68601 kodundan sipariş edilebilir.

▼ **VitrA Express kapsamında girilecek perakende siparişlerinde maksimum sipariş adedi 8 olmalıdır.**

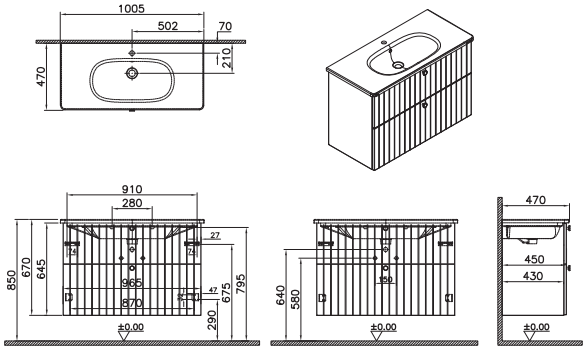

YERLİ ÜRETİM	**Lavabo dolabı, iki çekmeceli, 100 cm** Tek armatür delikli	
69464	Mat beyaz, klasik lavabolu	MDF üzeri PVC kaplama (termoform)
69465	Mat açık gri, klasik lavabolu	MDF üzeri PVC kaplama (termoform)
69466	Mat gri, klasik lavabolu	MDF üzeri PVC kaplama (termoform)
69467	Mat fiyord yeşili, klasik lavabolu	MDF üzeri PVC kaplama (termoform)
69468	Mat grafit, klasik lavabolu	MDF üzeri PVC kaplama (termoform)
69469	Mat lacivert, klasik lavabolu	MDF üzeri PVC kaplama (termoform)
69470	Mat retro yeşil, klasik lavabolu	MDF üzeri PVC kaplama (termoform)

GxDxY 101x47x67 cm

7002B003-0001 kodlu Integra Classic lavabo dahildir.

Sifon alt grubu ve krom süzgeç ürüne dahildir. Tercihe göre seramik sifon tapası 6392L003-0159 kodu ile ayrıca sipariş edilebilir.

Siyah buton kulp dahildir; beyaz kulp istenirse 67557, krom kulp istenirse 68601 kodundan sipariş edilebilir.

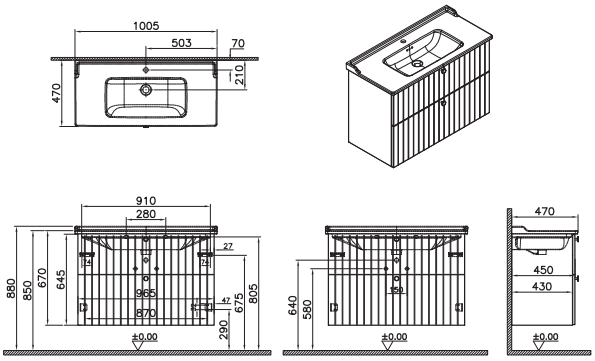

• GxDxY Genişlik, Derinlik, Yüksekliği ifade eder. • Tüm ürünlerin kesin ölçüleri için teknik çizimleri referans alınız. • Tüm mobilyalar 2 yıl garanti kapsamındadır.
• Eczacıbaşı Yapı Gereçleri San. ve Tic. A.Ş'nin ürünler ve teknik detaylarında değişiklik yapma hakkı saklıdır.
▼ Bu sembol ürünlerin stoklu veya hızlı üretim kapsamında olduğunu ve maksimum 2 haftada, Türkiye içerisinde istenilen adrese sevk edileceğini göstermektedir.

Root Groove

Ürün kodu	Ürün açıklamaları	Malzeme/Kaplama
YERLİ ÜRETİM	**Lavabo dolabı, üç çekmeceli, 60 cm** Tek armatür delikli	
69471	Mat beyaz, köşeli lavabolu	MDF üzeri PVC kaplama (termoform)
69472	Mat açık gri, köşeli lavabolu	MDF üzeri PVC kaplama (termoform)
69473	Mat gri, köşeli lavabolu	MDF üzeri PVC kaplama (termoform)
69474	Mat fiyord yeşili, köşeli lavabolu	MDF üzeri PVC kaplama (termoform)
69475	Mat grafit, köşeli lavabolu	MDF üzeri PVC kaplama (termoform)
69476	Mat lacivert, köşeli lavabolu	MDF üzeri PVC kaplama (termoform)
69477	Mat retro yeşil, köşeli lavabolu	MDF üzeri PVC kaplama (termoform)
	GxDxY 60x47x80 cm 7055B003-0001 kodlu Integra lavabo dahildir. Sifon alt grubu ve krom süzgeç ürüne dahildir. Tercihe göre seramik sifon tapası 6392L003-0159 kodu ile ayrıca sipariş edilebilir. Ürün ayaksızdır. Tercihe göre 66520 krom ayak seti ayrıca sipariş edilebilir. Ayak ile kullanımda yükseklik 93 cm olur. Siyah buton kulp dahildir; beyaz kulp istenirse 67557, krom kulp istenirse 68601 kodundan sipariş edilebilir.	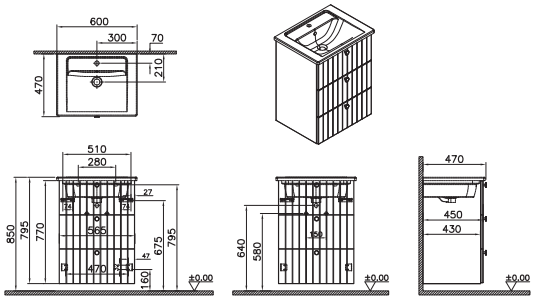
YERLİ ÜRETİM	**Lavabo dolabı, üç çekmeceli, 60 cm** Tek armatür delikli	
69478	Mat beyaz, yuvarlak lavabolu	MDF üzeri PVC kaplama (termoform)
69479	Mat açık gri, yuvarlak lavabolu	MDF üzeri PVC kaplama (termoform)
69480	Mat gri, yuvarlak lavabolu	MDF üzeri PVC kaplama (termoform)
69481	Mat fiyord yeşili, yuvarlak lavabolu	MDF üzeri PVC kaplama (termoform)
69482	Mat grafit, yuvarlak lavabolu	MDF üzeri PVC kaplama (termoform)
69483	Mat lacivert, yuvarlak lavabolu	MDF üzeri PVC kaplama (termoform)
69484	Mat retro yeşil, yuvarlak lavabolu	MDF üzeri PVC kaplama (termoform)
	GxDxY 61x47x80 cm 7791B003-0001 kodlu Zentrum lavabo dahildir. Sifon alt grubu ve krom süzgeç ürüne dahildir. Tercihe göre seramik sifon tapası 6392L003-0159 kodu ile ayrıca sipariş edilebilir. Ürün ayaksızdır. Tercihe göre 66520 krom ayak seti ayrıca sipariş edilebilir. Ayak ile kullanımda yükseklik 93 cm olur. Siyah buton kulp dahildir; beyaz kulp istenirse 67557, krom kulp istenirse 68601 kodundan sipariş edilebilir.	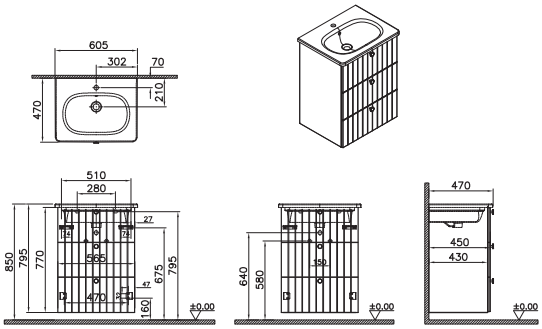

• GxDxY Genişlik, Derinlik, Yüksekliği ifade eder. • Tüm ürünlerin kesin ölçüleri için teknik çizimleri referans alınız. • Tüm mobilyalar 2 yıl garanti kapsamındadır.
• Eczacıbaşı Yapı Gereçleri San. ve Tic. A.Ş'nin ürünler ve teknik detaylarında değişiklik yapma hakkı saklıdır.

Root Groove

Ürün kodu	Ürün açıklamaları	Malzeme/Kaplama
YERLİ ÜRETİM	**Lavabo dolabı, üç çekmeceli, 60 cm** Tek armatür delikli	
69485	Mat beyaz, klasik lavabolu	MDF üzeri PVC kaplama (termoform)
69486	Mat açık gri, klasik lavabolu	MDF üzeri PVC kaplama (termoform)
69487	Mat gri, klasik lavabolu	MDF üzeri PVC kaplama (termoform)
69488	Mat fiyord yeşili, klasik lavabolu	MDF üzeri PVC kaplama (termoform)
69489	Mat grafit, klasik lavabolu	MDF üzeri PVC kaplama (termoform)
69490	Mat lacivert, klasik lavabolu	MDF üzeri PVC kaplama (termoform)
69491	Mat retro yeşil, klasik lavabolu	MDF üzeri PVC kaplama (termoform)
	GxDxY 61x47x80 cm 7000B003-0001 kodlu Integra Classic lavabo dahildir. Sifon alt grubu ve krom süzgeç ürüne dahildir. Tercihe göre seramik sifon tapası 6392L003-0159 kodu ile ayrıca sipariş edilebilir. Ürün ayaksızdır. Tercihe göre 66520 krom ayak seti ayrıca sipariş edilebilir. Ayak ile kullanımda yükseklik 93 cm olur. Siyah buton kulp dahildir; beyaz kulp istenirse 67557, krom kulp istenirse 68601 kodundan sipariş edilebilir.	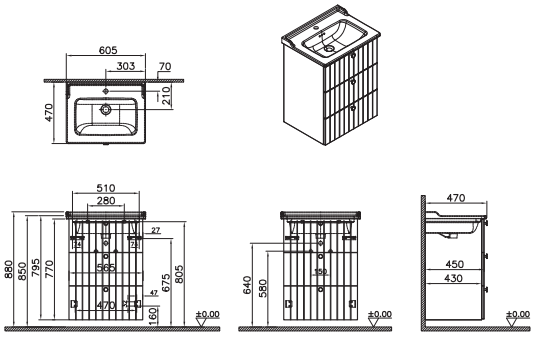
YERLİ ÜRETİM	**Lavabo dolabı, üç çekmeceli, 80 cm** Tek armatür delikli	
69492	Mat beyaz, köşeli lavabolu	MDF üzeri PVC kaplama (termoform)
69493	Mat açık gri, köşeli lavabolu	MDF üzeri PVC kaplama (termoform)
69494	Mat gri, köşeli lavabolu	MDF üzeri PVC kaplama (termoform)
69495	Mat fiyord yeşili, köşeli lavabolu	MDF üzeri PVC kaplama (termoform)
69496	Mat grafit, köşeli lavabolu	MDF üzeri PVC kaplama (termoform)
69497	Mat lacivert, köşeli lavabolu	MDF üzeri PVC kaplama (termoform)
69498	Mat retro yeşil, köşeli lavabolu	MDF üzeri PVC kaplama (termoform)
	GxDxY 80x47x80 cm 7056B003-0001 kodlu Integra lavabo dahildir. Sifon alt grubu ve krom süzgeç ürüne dahildir. Tercihe göre seramik sifon tapası 6392L003-0159 kodu ile ayrıca sipariş edilebilir. Ürün ayaksızdır. Tercihe göre 66520 krom ayak seti ayrıca sipariş edilebilir. Ayak ile kullanımda yükseklik 93 cm olur. Siyah buton kulp dahildir; beyaz kulp istenirse 67557, krom kulp istenirse 68601 kodundan sipariş edilebilir.	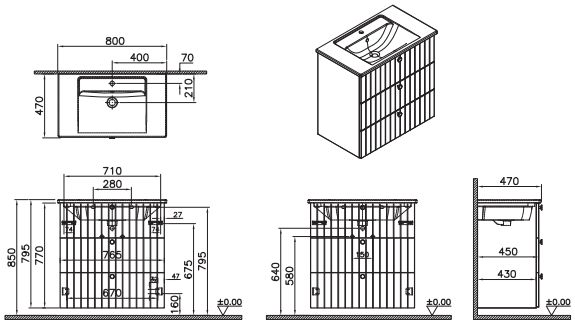

• GxDxY Genişlik, Derinlik, Yüksekliği ifade eder. • Tüm ürünlerin kesin ölçüleri için teknik çizimleri referans alınız. • Tüm mobilyalar 2 yıl garanti kapsamındadır.
• Eczacıbaşı Yapı Gereçleri San. ve Tic. A.Ş'nin ürünler ve teknik detaylarında değişiklik yapma hakkı saklıdır.

VitrA

Root Groove

Ürün kodu	Ürün açıklamaları	Malzeme/Kaplama
YERLİ ÜRETİM	**Lavabo dolabı, üç çekmeceli, 80 cm** Tek armatür delikli	
69499	Mat beyaz, yuvarlak lavabolu	MDF üzeri PVC kaplama (termoform)
69500	Mat açık gri, yuvarlak lavabolu	MDF üzeri PVC kaplama (termoform)
69501	Mat gri, yuvarlak lavabolu	MDF üzeri PVC kaplama (termoform)
69502	Mat fiyord yeşili, yuvarlak lavabolu	MDF üzeri PVC kaplama (termoform)
69503	Mat grafit, yuvarlak lavabolu	MDF üzeri PVC kaplama (termoform)
69504	Mat lacivert, yuvarlak lavabolu	MDF üzeri PVC kaplama (termoform)
69505	Mat retro yeşil, yuvarlak lavabolu	MDF üzeri PVC kaplama (termoform)
	GxDxY 81x47x80 cm 7793B003-0001 kodlu Zentrum lavabo dahildir. Sifon alt grubu ve krom süzgeç ürüne dahildir. Tercihe göre seramik sifon tapası 6392L003-0159 kodu ile ayrıca sipariş edilebilir. Ürün ayaksızdır. Tercihe göre 66520 krom ayak seti ayrıca sipariş edilebilir. Ayak ile kullanımda yükseklik 93 cm olur. Siyah buton kulp dahildir; beyaz kulp istenirse 67557, krom kulp istenirse 68601 kodundan sipariş edilebilir.	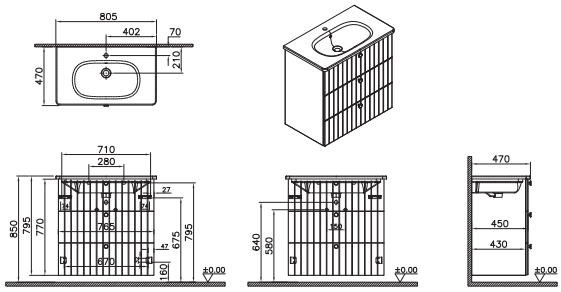
YERLİ ÜRETİM	**Lavabo dolabı, üç çekmeceli, 80 cm** Tek armatür delikli	
69506	Mat beyaz, klasik lavabolu	MDF üzeri PVC kaplama (termoform)
69507	Mat açık gri, klasik lavabolu	MDF üzeri PVC kaplama (termoform)
69508	Mat gri, klasik lavabolu	MDF üzeri PVC kaplama (termoform)
69509	Mat fiyord yeşili, klasik lavabolu	MDF üzeri PVC kaplama (termoform)
69510	Mat grafit, klasik lavabolu	MDF üzeri PVC kaplama (termoform)
69511	Mat lacivert, klasik lavabolu	MDF üzeri PVC kaplama (termoform)
69512	Mat retro yeşil, klasik lavabolu	MDF üzeri PVC kaplama (termoform)
	GxDxY 81x47x80 cm 7001B003-0001 kodlu Integra Classic lavabo dahildir. Sifon alt grubu ve krom süzgeç ürüne dahildir. Tercihe göre seramik sifon tapası 6392L003-0159 kodu ile ayrıca sipariş edilebilir. Ürün ayaksızdır. Tercihe göre 66520 krom ayak seti ayrıca sipariş edilebilir. Ayak ile kullanımda yükseklik 93 cm olur. Siyah buton kulp dahildir; beyaz kulp istenirse 67557, krom kulp istenirse 68601 kodundan sipariş edilebilir.	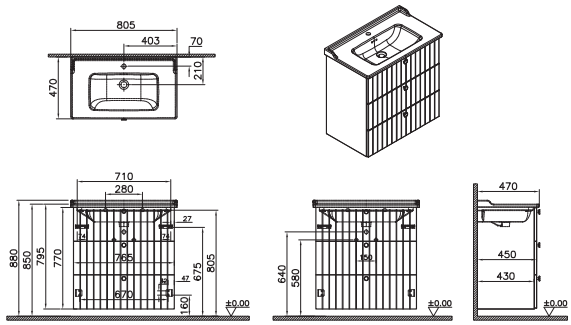

• GxDxY Genişlik, Derinlik, Yüksekliği ifade eder. • Tüm ürünlerin kesin ölçüleri için teknik çizimleri referans alınız. • Tüm mobilyalar 2 yıl garanti kapsamındadır.
• Eczacıbaşı Yapı Gereçleri San. ve Tic. A.Ş'nin ürünler ve teknik detaylarında değişiklik yapma hakkı saklıdır.

Root Groove

Ürün kodu	Ürün açıklamaları	Malzeme/Kaplama
YERLİ ÜRETİM	**Lavabo dolabı, dört çekmeceli, 120 cm** Çift armatür delikli	
69513	Mat beyaz, köşeli lavabolu	MDF üzeri PVC kaplama (termoform)
69514	Mat açık gri, köşeli lavabolu	MDF üzeri PVC kaplama (termoform)
69515	Mat gri, köşeli lavabolu	MDF üzeri PVC kaplama (termoform)
69516	Mat fiyord yeşili, köşeli lavabolu	MDF üzeri PVC kaplama (termoform)
69517	Mat grafit, köşeli lavabolu	MDF üzeri PVC kaplama (termoform)
69518	Mat lacivert, köşeli lavabolu	MDF üzeri PVC kaplama (termoform)
69519	Mat retro yeşil, köşeli lavabolu	MDF üzeri PVC kaplama (termoform)
	GxDxY 120x47x67 cm 7038B003-0001 kodlu Integra lavabo dahildir. Sifon alt grubu ve krom süzgeç ürüne dahildir. Tercihe göre seramik sifon tapası 6392L003-0159 kodu ile ayrıca sipariş edilebilir. Siyah buton kulp dahildir; beyaz kulp istenirse 67557, krom kulp istenirse 68601 kodundan sipariş edilebilir.	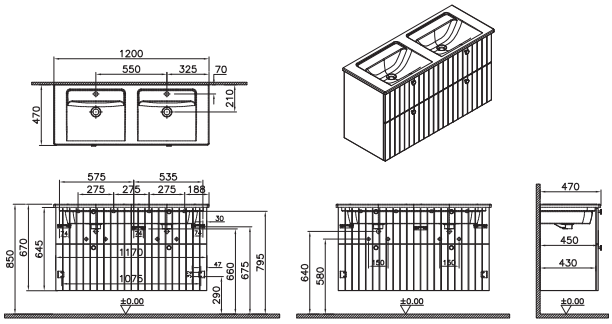
YERLİ ÜRETİM	**Lavabo dolabı, dört çekmeceli, 120 cm** Çift armatür delikli	
69520	Mat beyaz, yuvarlak lavabolu	MDF üzeri PVC kaplama (termoform)
69521	Mat açık gri, yuvarlak lavabolu	MDF üzeri PVC kaplama (termoform)
69522	Mat gri, yuvarlak lavabolu	MDF üzeri PVC kaplama (termoform)
69523	Mat fiyord yeşili, yuvarlak lavabolu	MDF üzeri PVC kaplama (termoform)
69524	Mat grafit, yuvarlak lavabolu	MDF üzeri PVC kaplama (termoform)
69525	Mat lacivert, yuvarlak lavabolu	MDF üzeri PVC kaplama (termoform)
69526	Mat retro yeşil, yuvarlak lavabolu	MDF üzeri PVC kaplama (termoform)
	GxDxY 121x47x67 cm 7795B003-0001 kodlu Zentrum lavabo dahildir. Sifon alt grubu ve krom süzgeç ürüne dahildir. Tercihe göre seramik sifon tapası 6392L003-0159 kodu ile ayrıca sipariş edilebilir. Siyah buton kulp dahildir; beyaz kulp istenirse 67557, krom kulp istenirse 68601 kodundan sipariş edilebilir.	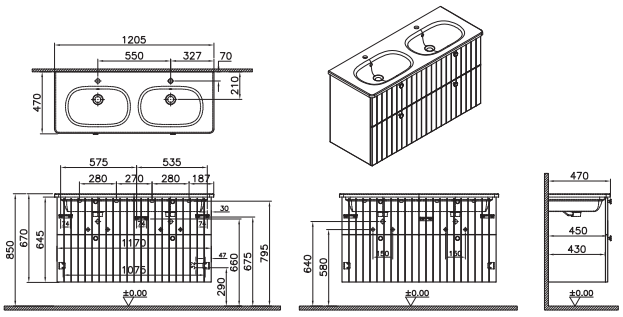

• GxDxY Genişlik, Derinlik, Yüksekliği ifade eder. • Tüm ürünlerin kesin ölçüleri için teknik çizimleri referans alınız. • Tüm mobilyalar 2 yıl garanti kapsamındadır.
• Eczacıbaşı Yapı Gereçleri San. ve Tic. A.Ş'nin ürünler ve teknik detaylarında değişiklik yapma hakkı saklıdır.

VitrA

Root Groove

Ürün kodu	Ürün açıklamaları	Malzeme/Kaplama
YERLİ ÜRETİM	**Boy dolabı, 40 cm**	
69086 ▼	Mat beyaz	MDF üzeri PVC kaplama (termoform)
69087	Mat açık gri	MDF üzeri PVC kaplama (termoform)
69088 ▼	Mat gri	MDF üzeri PVC kaplama (termoform)
69089	Mat fiyord yeşili	MDF üzeri PVC kaplama (termoform)
69090	Mat grafit	MDF üzeri PVC kaplama (termoform)
69091 ▼	Mat lacivert	MDF üzeri PVC kaplama (termoform)
69092 ▼	Mat retro yeşil	MDF üzeri PVC kaplama (termoform)
	GxDxY 42x36x180 cm Siyah buton kulp dahildir; beyaz kulp istenirse 67557, krom kulp istenirse 68601 kodundan sipariş edilebilir. Kapak açılım yönü montaj esnasında sağ/sol istenen yönde ayarlanabilir ▼ **VitrA Express kapsamında girilecek perakende siparişlerinde maksimum sipariş adedi 8 olmalıdır.**	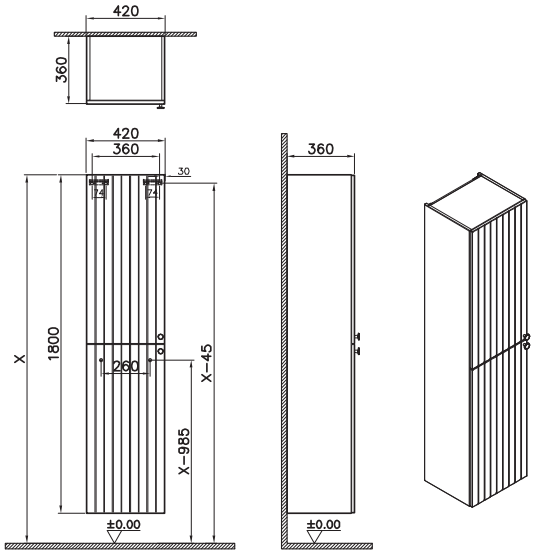

• GxDxY Genişlik, Derinlik, Yüksekliği ifade eder. • Tüm ürünlerin kesin ölçüleri için teknik çizimleri referans alınız. • Tüm mobilyalar 2 yıl garanti kapsamındadır.
• Eczacıbaşı Yapı Gereçleri San. ve Tic. A.Ş'nin ürünler ve teknik detaylarında değişiklik yapma hakkı saklıdır.
▼ Bu sembol ürünlerin stoklu veya hızlı üretim kapsamında olduğunu ve maksimum 2 haftada, Türkiye içerisinde istenilen adrese sevk edileceğini göstermektedir.

Root Groove

Ürün kodu	Ürün açıklamaları	Malzeme/Kaplama
YERLİ ÜRETİM	**Boy dolabı, 40 cm, kısa**	
69093	Mat beyaz, sol	MDF üzeri PVC kaplama (termoform)
69094	Mat açık gri, sol	MDF üzeri PVC kaplama (termoform)
69095	Mat gri, sol	MDF üzeri PVC kaplama (termoform)
69096	Mat fiyord yeşili, sol	MDF üzeri PVC kaplama (termoform)
69097	Mat grafit, sol	MDF üzeri PVC kaplama (termoform)
69098	Mat lacivert, sol	MDF üzeri PVC kaplama (termoform)
69099	Mat retro yeşil, sol	MDF üzeri PVC kaplama (termoform)
69100	Mat beyaz, sağ	MDF üzeri PVC kaplama (termoform)
69101	Mat açık gri, sağ	MDF üzeri PVC kaplama (termoform)
69102	Mat gri, sağ	MDF üzeri PVC kaplama (termoform)
69103	Mat fiyord yeşili, sağ	MDF üzeri PVC kaplama (termoform)
69104	Mat grafit, sağ	MDF üzeri PVC kaplama (termoform)
69105	Mat lacivert, sağ	MDF üzeri PVC kaplama (termoform)
69106	Mat retro yeşil, sağ	MDF üzeri PVC kaplama (termoform)
	GxDxY 42x36x155 cm Siyah buton kulp dahildir; beyaz kulp istenirse 67557, krom kulp istenirse 68601 kodundan sipariş edilebilir. Çamaşır sepeti dahildir. Teknik çizim sol versiyondur.	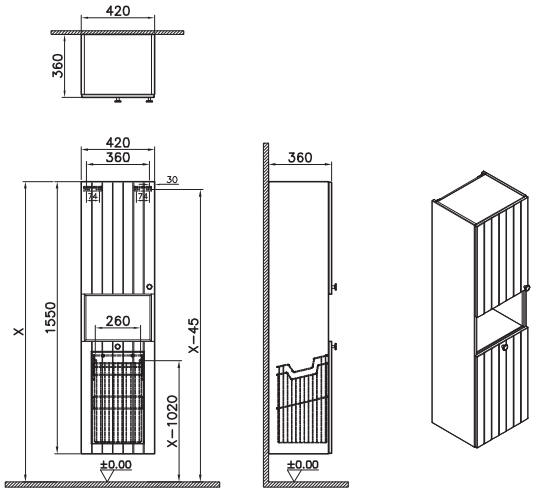

• GxDxY Genişlik, Derinlik, Yüksekliği ifade eder. • Tüm ürünlerin kesin ölçüleri için teknik çizimleri referans alınız. • Tüm mobilyalar 2 yıl garanti kapsamındadır.
• Eczacıbaşı Yapı Gereçleri San. ve Tic. A.Ş'nin ürünler ve teknik detaylarında değişiklik yapma hakkı saklıdır.

Root Groove

Ürün kodu	Ürün açıklamaları	Malzeme/Kaplama
YERLİ ÜRETİM	**Boy dolabı, 55 cm, dar, kısa**	
69107	Mat beyaz	MDF üzeri PVC kaplama (termoform)
69108	Mat açık gri	MDF üzeri PVC kaplama (termoform)
69109	Mat gri	MDF üzeri PVC kaplama (termoform)
69110	Mat fiyord yeşili	MDF üzeri PVC kaplama (termoform)
69111	Mat grafit	MDF üzeri PVC kaplama (termoform)
69112	Mat lacivert	MDF üzeri PVC kaplama (termoform)
69113	Mat retro yeşil	MDF üzeri PVC kaplama (termoform)
	GxDxY 57x27x155 cm Siyah buton kulp dahildir; beyaz kulp istenirse 67557, krom kulp istenirse 68601 kodundan sipariş edilebilir. Kapak açılım yönü montaj esnasında sağ/sol istenen yönde ayarlanabilir.	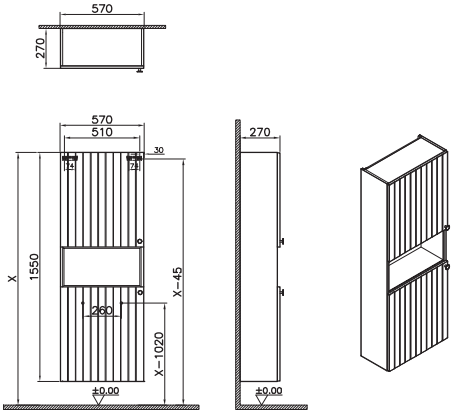
YERLİ ÜRETİM	**Boy dolabı, 55 cm, dar**	
69114	Mat beyaz	MDF üzeri PVC kaplama (termoform)
69115	Mat açık gri	MDF üzeri PVC kaplama (termoform)
69116	Mat gri	MDF üzeri PVC kaplama (termoform)
69117	Mat fiyord yeşili	MDF üzeri PVC kaplama (termoform)
69118	Mat grafit	MDF üzeri PVC kaplama (termoform)
69119	Mat lacivert	MDF üzeri PVC kaplama (termoform)
69120	Mat retro yeşil	MDF üzeri PVC kaplama (termoform)
	GxDxY 57x27x180 cm Siyah buton kulp dahildir; beyaz kulp istenirse 67557, krom kulp istenirse 68601 kodundan sipariş edilebilir. Kapak açılım yönü montaj esnasında sağ/sol istenen yönde ayarlanabilir.	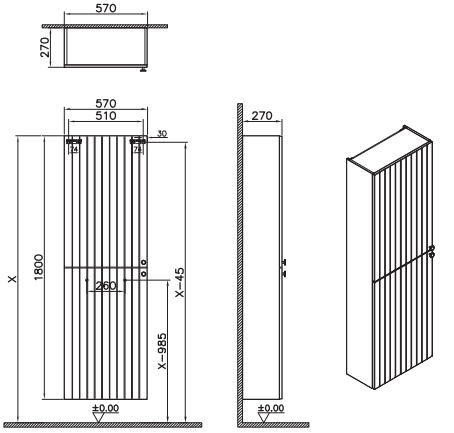

• GxDxY Genişlik, Derinlik, Yüksekliği ifade eder. • Tüm ürünlerin kesin ölçüleri için teknik çizimleri referans alınız. • Tüm mobilyalar 2 yıl garanti kapsamındadır.
• Eczacıbaşı Yapı Gereçleri San. ve Tic. A.Ş'nin ürünler ve teknik detaylarında değişiklik yapma hakkı saklıdır.

Root Groove

Ürün kodu	Ürün açıklamaları	Malzeme/Kaplama
YERLİ ÜRETİM	**Alt ünite, 40 cm**	
69121	Mat beyaz, sol	MDF üzeri PVC kaplama (termoform)
69122	Mat açık gri, sol	MDF üzeri PVC kaplama (termoform)
69123	Mat gri, sol	MDF üzeri PVC kaplama (termoform)
69124	Mat fiyord yeşili, sol	MDF üzeri PVC kaplama (termoform)
69125	Mat grafit, sol	MDF üzeri PVC kaplama (termoform)
69126	Mat lacivert, sol	MDF üzeri PVC kaplama (termoform)
69127	Mat retro yeşil, sol	MDF üzeri PVC kaplama (termoform)
69128	Mat beyaz, sağ	MDF üzeri PVC kaplama (termoform)
69129	Mat açık gri, sağ	MDF üzeri PVC kaplama (termoform)
69130	Mat gri, sağ	MDF üzeri PVC kaplama (termoform)
69131	Mat fiyord yeşili, sağ	MDF üzeri PVC kaplama (termoform)
69132	Mat grafit, sağ	MDF üzeri PVC kaplama (termoform)
69133	Mat lacivert, sağ	MDF üzeri PVC kaplama (termoform)
69134	Mat retro yeşil, sağ	MDF üzeri PVC kaplama (termoform)
	GxDxY 42x36x85 cm Siyah buton kulp dahildir; beyaz kulp istenirse 67557, krom kulp istenirse 68601 kodundan sipariş edilebilir. Teknik çizim sol versiyondur.	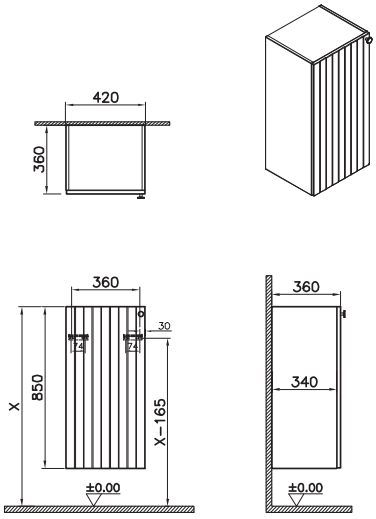

• GxDxY Genişlik, Derinlik, Yüksekliği ifade eder. • Tüm ürünlerin kesin ölçüleri için teknik çizimleri referans alınız. • Tüm mobilyalar 2 yıl garanti kapsamındadır.
• Eczacıbaşı Yapı Gereçleri San. ve Tic. A.Ş'nin ürünler ve teknik detaylarında değişiklik yapma hakkı saklıdır.

Root Groove

Ürün kodu	Ürün açıklamaları	Malzeme/Kaplama
YERLİ ÜRETİM	**Alt ünite, 40 cm, dar**	
69135	Mat beyaz, sol	MDF üzeri PVC kaplama (termoform)
69136	Mat açık gri, sol	MDF üzeri PVC kaplama (termoform)
69137	Mat gri, sol	MDF üzeri PVC kaplama (termoform)
69138	Mat fiyord yeşili, sol	MDF üzeri PVC kaplama (termoform)
69139	Mat grafit, sol	MDF üzeri PVC kaplama (termoform)
69140	Mat lacivert, sol	MDF üzeri PVC kaplama (termoform)
69141	Mat retro yeşil, sol	MDF üzeri PVC kaplama (termoform)
69142	Mat beyaz, sağ	MDF üzeri PVC kaplama (termoform)
69143	Mat açık gri, sağ	MDF üzeri PVC kaplama (termoform)
69144	Mat gri, sağ	MDF üzeri PVC kaplama (termoform)
69145	Mat fiyord yeşili, sağ	MDF üzeri PVC kaplama (termoform)
69146	Mat grafit, sağ	MDF üzeri PVC kaplama (termoform)
69147	Mat lacivert, sağ	MDF üzeri PVC kaplama (termoform)
69148	Mat retro yeşil, sağ	MDF üzeri PVC kaplama (termoform)
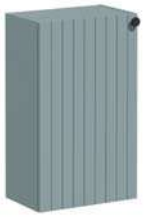	GxDxY 42x27x70 cm Siyah buton kulp dahildir; beyaz kulp istenirse 67557, krom kulp istenirse 68601 kodundan sipariş edilebilir. Teknik çizim sol versiyondur.	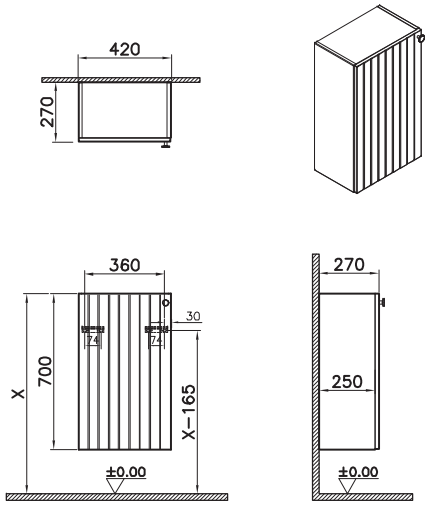

• GxDxY Genişlik, Derinlik, Yüksekliği ifade eder. • Tüm ürünlerin kesin ölçüleri için teknik çizimleri referans alınız. • Tüm mobilyalar 2 yıl garanti kapsamındadır.
• Eczacıbaşı Yapı Gereçleri San. ve Tic. A.Ş'nin ürünler ve teknik detaylarında değişiklik yapma hakkı saklıdır.

Root Groove

Ürün kodu	Ürün açıklamaları	Malzeme/Kaplama
YERLİ ÜRETİM	**Alt ünite, 55 cm, dar**	
69149	Mat beyaz, sol	MDF üzeri PVC kaplama (termoform)
69150	Mat açık gri, sol	MDF üzeri PVC kaplama (termoform)
69151	Mat gri, sol	MDF üzeri PVC kaplama (termoform)
69152	Mat fiyord yeşili, sol	MDF üzeri PVC kaplama (termoform)
69153	Mat grafit, sol	MDF üzeri PVC kaplama (termoform)
69154	Mat lacivert, sol	MDF üzeri PVC kaplama (termoform)
69155	Mat retro yeşil, sol	MDF üzeri PVC kaplama (termoform)
69156	Mat beyaz, sağ	MDF üzeri PVC kaplama (termoform)
69157	Mat açık gri, sağ	MDF üzeri PVC kaplama (termoform)
69158	Mat gri, sağ	MDF üzeri PVC kaplama (termoform)
69159	Mat fiyord yeşili, sağ	MDF üzeri PVC kaplama (termoform)
69160	Mat grafit, sağ	MDF üzeri PVC kaplama (termoform)
69161	Mat lacivert, sağ	MDF üzeri PVC kaplama (termoform)
69162	Mat retro yeşil, sağ	MDF üzeri PVC kaplama (termoform)
	GxDxY 57x27x85 cm Siyah buton kulp dahildir; beyaz kulp istenirse 67557, krom kulp istenirse 68601 kodundan sipariş edilebilir. Teknik çizim sol versiyondur.	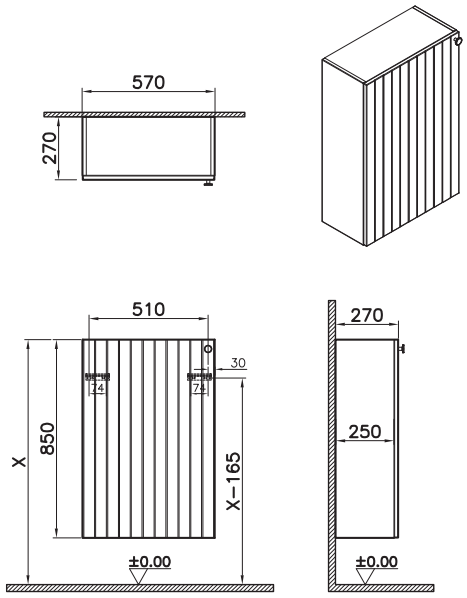

• GxDxY Genişlik, Derinlik, Yüksekliği ifade eder. • Tüm ürünlerin kesin ölçüleri için teknik çizimleri referans alınız. • Tüm mobilyalar 2 yıl garanti kapsamındadır.
• Eczacıbaşı Yapı Gereçleri San. ve Tic. A.Ş'nin ürünler ve teknik detaylarında değişiklik yapma hakkı saklıdır.

Root Groove

Ürün kodu	Ürün açıklamaları	Malzeme/Kaplama
YERLİ ÜRETİM	**Üst ünite, 55 cm, dar**	
69163	Mat beyaz, sol	MDF üzeri PVC kaplama (termoform)
69164	Mat açık gri, sol	MDF üzeri PVC kaplama (termoform)
69165	Mat gri, sol	MDF üzeri PVC kaplama (termoform)
69166	Mat fiyord yeşili, sol	MDF üzeri PVC kaplama (termoform)
69167	Mat grafit, sol	MDF üzeri PVC kaplama (termoform)
69168	Mat lacivert, sol	MDF üzeri PVC kaplama (termoform)
69169	Mat retro yeşil, sol	MDF üzeri PVC kaplama (termoform)
69170	Mat beyaz, sağ	MDF üzeri PVC kaplama (termoform)
69171	Mat açık gri, sağ	MDF üzeri PVC kaplama (termoform)
69172	Mat gri, sağ	MDF üzeri PVC kaplama (termoform)
69173	Mat fiyord yeşili, sağ	MDF üzeri PVC kaplama (termoform)
69174	Mat grafit, sağ	MDF üzeri PVC kaplama (termoform)
69175	Mat lacivert, sağ	MDF üzeri PVC kaplama (termoform)
69176	Mat retro yeşil, sağ	MDF üzeri PVC kaplama (termoform)
	GxDxY 57x27x85 cm Siyah buton kulp dahildir; beyaz kulp istenirse 67557, krom kulp istenirse 68601 kodundan sipariş edilebilir. Teknik çizim sol versiyondur.	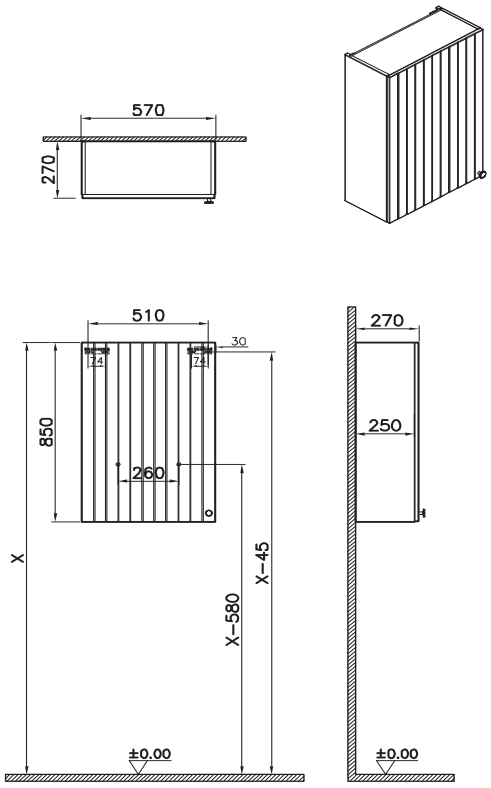

• GxDxY Genişlik, Derinlik, Yüksekliği ifade eder. • Tüm ürünlerin kesin ölçüleri için teknik çizimleri referans alınız. • Tüm mobilyalar 2 yıl garanti kapsamındadır.
• Eczacıbaşı Yapı Gereçleri San. ve Tic. A.Ş'nin ürünler ve teknik detaylarında değişiklik yapma hakkı saklıdır.

Root Groove

Ürün kodu	Ürün açıklamaları	Malzeme
YERLİ ÜRETİM	**Kulp**	
68601 ◆	Krom	Zamak
67557 ◆	Mat beyaz	Zamak
	Mat siyah kulp ürünlere dahildir. Mat beyaz veya krom kulp istenirse ayrıca sipariş edilmelidir.	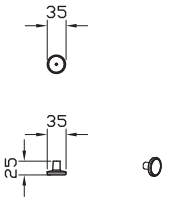
YERLİ ÜRETİM	**Ayak seti**	
66520	Krom	Zamak
66937	Mat siyah	Zamak
66938	Mat beyaz	Zamak
	GxDxY 4x8x14 cm Ayak seti istenirse ayrıca sipariş edilmelidir. Kod içerisinde 2 adet ayak içermektedir.	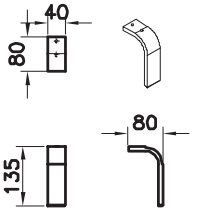

• GxDxY Genişlik, Derinlik, Yüksekliği ifade eder. • Tüm ürünlerin kesin ölçüleri için teknik çizimleri referans alınız. • Tüm mobilyalar 2 yıl garanti kapsamındadır.
• Eczacıbaşı Yapı Gereçleri San. ve Tic. A.Ş'nin ürünler ve teknik detaylarında değişiklik yapma hakkı saklıdır.

Root Flat

Melamin

Ceviz

Doğal meşe

Cordoba

Pet lamine

Parlak beyaz

Parlak inci grisi

Parlak sahara beji

Parlak antrasit

Mat kaya gri

Mat fırtına gri

Mat lacivert

FSC™

Yavaş kapanır

Cam raflar

Tam açılır

Root Flat - Lavabo dolapları

			Integra Lavabo							Zentrum Lavabo							Integra Classic Lavabo		
			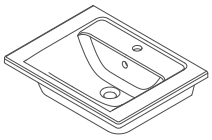							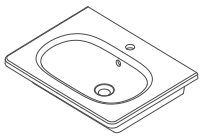							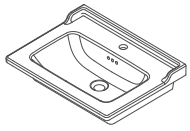		
Görsel	**Tip**	**Renkler**	**45x28**	**60x38**	**60x46**	**80x38**	**80x46**	**100x46**	**120x46**	**45x28**	**60x38**	**60x46**	**80x38**	**80x46**	**100x46**	**120x46**	**60x46**	**80x46**	**100x46**
	Kapaklı	Parlak beyaz	66342 - sol 66330 - sağ	66366	66354	66402	66390	66318	-	66343 - sol 66331 - sağ	66367	66355	66403	66391	66319	-	68138	68156	68174
		Parlak inci grisi	66346 - sol 66334 - sağ	66370	66358	66406	66394	66322	-	66347 - sol 66335 - sağ	66371	66359	66407	66395	66323	-	68139	68157	68175
		Parlak antrasit	66340 - sol 66328 - sağ	66364	66352	66400	66388	66316	-	66341 - sol 66329 - sağ	66365	66353	66401	66389	66317	-	68140	68158	68176
		Parlak sahra beji	66344 - sol 66332 - sağ	66368	66356	66404	66392	66320	-	66345 - sol 66333 - sağ	66369	66357	66405	66393	66321	-	68141	68159	68177
		Mat kaya gri	68058 - sol 68062 - sağ	68074	68130	68082	68148	68166	-	68066 - sol 68070 - sağ	68078	68134	68086	68152	68170	-	68142	68160	68178
		Mat fırtına gri	68059 - sol 68063 - sağ	68075	68131	68083	68149	68167	-	68067 - sol 68071 -sağ	68079	68135	68087	68153	68171	-	68143	68161	68179
		Mat lacivert	68060 - sol 68064 - sağ	68076	68132	68084	68150	68168	-	68068 - sol 68072 - sağ	68080	68136	68088	68154	68172	-	68144	68162	68180
		Doğal meşe	66338 - sol 66326 - sağ	66362	66350	66398	66386	66314	-	66339 - sol 66327 - sağ	66363	66351	66399	66387	66315	-	68145	68163	68181
		Ceviz	66336 - sol 66324 - sağ	66360	66348	66396	66384	66312	-	66337 - sol 66325 - sağ	66361	66349	66397	66385	66313	-	68146	68164	68182
		Cordoba	68061 - sol 68065 - sağ	68077	68133	68085	68151	68169	-	68069 - sol 68073 - sağ	68081	68137	68089	68155	68173	-	68147	68165	68183
	Kapaklı yerden	Parlak beyaz	-	-	66378	-	-	-	-	-	-	66379	-	-	-	-	68192	-	-
		Parlak inci grisi	-	-	66382	-	-	-	-	-	-	66383	-	-	-	-	68193	-	-
		Parlak antrasit	-	-	66376	-	-	-	-	-	-	66377	-	-	-	-	68194	-	-
		Parlak sahra beji	-	-	66380	-	-	-	-	-	-	66381	-	-	-	-	68195	-	-
		Mat kaya gri	-	-	68184	-	-	-	-	-	-	68188	-	-	-	-	68196	-	-
		Mat fırtına gri	-	-	68185	-	-	-	-	-	-	68189	-	-	-	-	68197	-	-
		Mat lacivert	-	-	68186	-	-	-	-	-	-	68190	-	-	-	-	68198	-	-
		Doğal meşe	-	-	66374	-	-	-	-	-	-	66375	-	-	-	-	68199	-	-
		Ceviz	-	-	66372	-	-	-	-	-	-	66373	-	-	-	-	68200	-	-
		Cordoba	-	-	68187	-	-	-	-	-	-	68191	-	-	-	-	68201	-	-
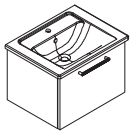	**Tek çekmeceli**	Parlak beyaz	-	-	66414	-	66426	68238	-	-	-	66415	-	66427	68248	-	68210	68228	68258
		Parlak inci grisi	-	-	66418	-	66430	68239	-	-	-	66419	-	66431	68249	-	68211	68229	68259
		Parlak antrasit	-	-	66412	-	66424	68240	-	-	-	66413	-	66425	68250	-	68212	68230	68260
		Parlak sahra beji	-	-	66416	-	66428	68241	-	-	-	66417	-	66429	68251	-	68213	68231	68261
		Mat kaya gri	-	-	68202	-	68220	68242	-	-	-	68206	-	68224	68252	-	68214	68232	68262
		Mat fırtına gri	-	-	68203	-	68221	68243	-	-	-	68207	-	68225	68253	-	68215	68233	68263
		Mat lacivert	-	-	68204	-	68222	68244	-	-	-	68208	-	68226	68254	-	68216	68234	68264
		Doğal meşe	-	-	66410	-	66422	68245	-	-	-	66411	-	66423	68255	-	68217	68235	68265
		Ceviz	-	-	66408	-	66420	68246	-	-	-	66409	-	66421	68256	-	68218	68236	68266
		Cordoba	-	-	68205	-	68223	68247	-	-	-	68209	-	68227	68257	-	68219	68237	68267
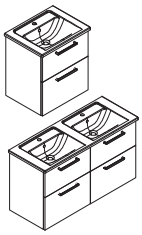	**İki çekmeceli** **Dört çekmeceli**	Parlak beyaz	-	68090	66294	68110	66306	68303	66282*	-	68100	66295	68120	66307	68313	66283*	68275	68293	68323
		Parlak inci grisi	-	68091	66298	68111	66310	68304	66286*	-	68101	66299	68121	66311	68314	66287*	68276	68294	68324
		Parlak antrasit	-	68092	66292	68112	66304	68305	66280*	-	68102	66293	68122	66305	68315	66281*	68277	68295	68325
		Parlak sahra beji	-	68093	66296	68113	66308	68306	66284*	-	68103	66297	68123	66309	68316	66285*	68278	68296	68326
		Mat kaya gri	-	68094	68268	68114	68285	68307	68369*	-	68104	69527	68124	68289	68317	68373*	68279	68297	68327
		Mat fırtına gri	-	68095	68269	68115	68286	68308	68370*	-	68105	68272	68125	68290	68318	68374*	68280	68298	68328
		Mat lacivert	-	68096	68270	68116	68287	68309	68371*	-	68106	68273	68126	68291	68319	68375*	68281	68299	68329
		Doğal meşe	-	68097	66290	68117	66302	68310	66278*	-	68107	66291	68127	66303	68320	66279*	68282	68300	68330
		Ceviz	-	68098	66288	68118	66300	68311	66276*	-	68108	66289	68128	66301	68321	66277*	68283	68301	68331
		Cordoba	-	68099	68271	68119	68288	68312	68372*	-	68109	68274	68129	68292	68322	68376*	68284	68302	68332
	Üç çekmeceli	Parlak beyaz	-	-	66462	-	66474	-		-	-	66463	-	66475	-		68341	68359	-
		Parlak inci grisi	-	-	66466	-	66478	-		-	-	66467	-	66479	-		68342	68360	-
		Parlak antrasit	-	-	66460	-	66472	-		-	-	66461	-	66473	-		68343	68361	-
		Parlak sahra beji	-	-	66464	-	66476	-		-	-	66465	-	66477	-		68344	68362	-
		Mat kaya gri	-	-	68333	-	68351	-		-	-	68337	-	68355	-		68345	68363	-
		Mat fırtına gri	-	-	68334	-	68352	-		-	-	68338	-	68356	-		68346	68364	-
		Mat lacivert	-	-	68335	-	68353	-		-	-	68339	-	68357	-		68347	68365	-
		Doğal meşe	-	-	66458	-	66470	-		-	-	66459	-	66471	-		68348	68366	-
		Ceviz	-	-	66456	-	66468	-		-	-	66457	-	66469	-		68349	68367	-
		Cordoba	-	-	68336	-	68354	-		-	-	68340	-	68358	-		68350	68368	-

* 120x46, dört çekmeceli ünitelerin ürün kodlarıdır.

Root Flat - Saklama dolapları

Dolap çeşitleri	Görseller	Boyutlar DxGxY (cm)	Renkler	Sol kapaklı	Sağ kapaklı
Üst ünite	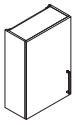	25x55x85 cm cm	Parlak beyaz	66513	66507
			Parlak inci grisi	66515	66509
			Parlak antrasit	66512	66506
			Parlak sahra beji	66514	66508
			Mat kaya gri	68050	68054
			Mat fırtına gri	68051	68055
			Mat lacivert	68052	68056
			Doğal meşe	66511	66505
			Ceviz	66510	66504
			Cordoba	68053	68057
Alt dolaplar		25x40x70 cm	Parlak beyaz	66219	66213
			Parlak inci grisi	66221	66215
			Parlak antrasit	66218	66212
			Parlak sahra beji	66220	66214
			Mat kaya gri	68034	68038
			Mat fırtına gri	68035	68039
			Mat lacivert	68036	68040
			Doğal meşe	66217	66211
			Ceviz	66216	66210
			Cordoba	68037	68041
		25x55x85 cm	Parlak beyaz	66501	66495
			Parlak inci grisi	66503	66497
			Parlak antrasit	66500	66494
			Parlak sahra beji	66502	66496
			Mat kaya gri	68042	68046
			Mat fırtına gri	68043	68047
			Mat lacivert	68044	68048
			Doğal meşe	66499	66493
			Ceviz	66498	66492
			Cordoba	68045	68049
	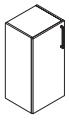	35x40x85 cm	Parlak beyaz	66489	66483
			Parlak inci grisi	66491	66485
			Parlak antrasit	66488	66482
			Parlak sahra beji	66490	66484
			Mat kaya gri	68026	68030
			Mat fırtına gri	68027	68031
			Mat lacivert	68028	68032
			Doğal meşe	66487	66481
			Ceviz	66486	66480
			Cordoba	68029	68033
Boy dolapları	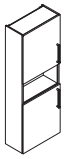	25x55x155	Parlak beyaz	66249	-
			Parlak inci grisi	66251	-
			Parlak antrasit	66248	-
			Parlak sahra beji	66250	-
			Mat kaya gri	68014	-
			Mat fırtına gri	68015	-
			Mat lacivert	68016	-
			Doğal meşe	66247	-
			Ceviz	66246	-
			Cordoba	68017	-
	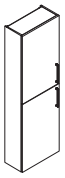	25x55x180	Parlak beyaz	66243	-
			Parlak inci grisi	66245	-
			Parlak antrasit	66242	-
			Parlak sahra beji	66244	-
			Mat kaya gri	68018	-
			Mat fırtına gri	68019	-
			Mat lacivert	68024	-
			Doğal meşe	66241	-
			Ceviz	66240	-
			Cordoba	68025	-
	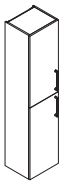	35x40x180	Parlak beyaz	66225	-
			Parlak inci grisi	66227	-
			Parlak antrasit	66224	-
			Parlak sahra beji	66226	-
			Mat kaya gri	68002	-
			Mat fırtına gri	68003	-
			Mat lacivert	68004	-
			Doğal meşe	66223	-
			Ceviz	66222	-
			Cordoba	68005	-
	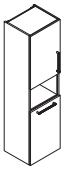	35x40x155 çamaşır sepetli	Parlak beyaz	66237	66231
			Parlak inci grisi	66239	66233
			Parlak antrasit	66236	66230
			Parlak sahra beji	66238	66232
			Mat kaya gri	68006	68010
			Mat fırtına gri	68007	68011
			Mat lacivert	68008	68012
			Doğal meşe	66235	66229
			Ceviz	66234	66228
			Cordoba	68009	68013

Root Flat

Ürün kodu	Ürün açıklamaları	Malzeme/Kaplama
	Lavabo dolabı, kapaklı, 45 cm, kompakt Sağdan armatür delikli	
66342	Parlak beyaz, köşeli lavabolu, sol	MDF üzeri PET lamine kaplama
66346	Parlak inci grisi, köşeli lavabolu, sol	MDF üzeri PET lamine kaplama
66340	Parlak antrasit, köşeli lavabolu, sol	MDF üzeri PET lamine kaplama
66344	Parlak sahra beji, köşeli lavabolu, sol	MDF üzeri PET lamine kaplama
68058	Mat kaya gri, köşeli lavabolu, sol	MDF üzeri PET lamine kaplama
68059	Mat fırtına gri, köşeli lavabolu, sol	MDF üzeri PET lamine kaplama
68060	Mat lacivert, köşeli lavabolu, sol	MDF üzeri PET lamine kaplama
66338	Doğal meşe, köşeli lavabolu, sol	MDF üzeri melamin kaplama
66336	Ceviz, köşeli lavabolu, sol	MDF üzeri melamin kaplama
68061	Cordoba, köşeli lavabolu, sol	Sunta üzeri melamin kaplama
66330	Parlak beyaz, köşeli lavabolu, sağ	MDF üzeri PET lamine kaplama
66334	Parlak inci grisi, köşeli lavabolu, sağ	MDF üzeri PET lamine kaplama
66328	Parlak antrasit, köşeli lavabolu, sağ	MDF üzeri PET lamine kaplama
66332	Parlak sahra beji, köşeli lavabolu, sağ	MDF üzeri PET lamine kaplama
68062	Mat kaya gri, köşeli lavabolu, sağ	MDF üzeri PET lamine kaplama
68063	Mat fırtına gri, köşeli lavabolu, sağ	MDF üzeri PET lamine kaplama
68064	Mat lacivert, köşeli lavabolu, sağ	MDF üzeri PET lamine kaplama
66326	Doğal meşe, köşeli lavabolu, sağ	MDF üzeri melamin kaplama
66324	Ceviz, köşeli lavabolu, sağ	MDF üzeri melamin kaplama
68065	Cordoba, köşeli lavabolu, sağ	Sunta üzeri melamin kaplama

GxDxY 45x29x58 cm

7034B003-0001 Köşeli etajerli lavabo dahildir.

Tercihe göre lavabo armatür deliği sağa veya sola gelecek şekilde kurulum yapılabilir.

Sifon alt grubu ve krom süzgeç ürüne dahildir. Tercihe göre seramik sifon tapası 6392L003-0159 kodu ile ayrıca sipariş edilebilir.

Krom bar kulp dahildir; siyah kulp istenirse 67555, beyaz kulp istenirse 67556 kodundan sipariş edilebilir.

Teknik çizim sol versiyondur.

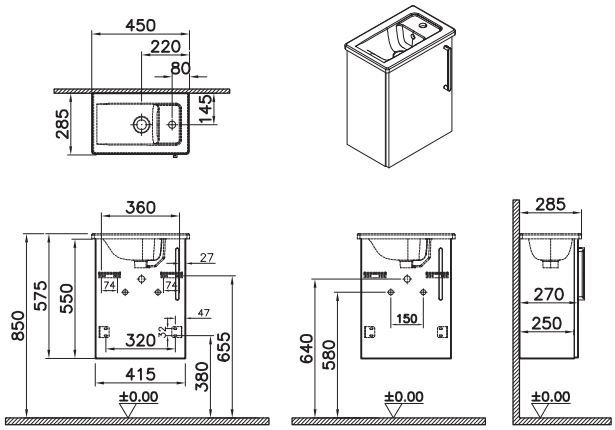

• GxDxY Genişlik, Derinlik, Yüksekliği ifade eder. • Tüm ürünlerin kesin ölçüleri için teknik çizimleri referans alınız. • Tüm mobilyalar 2 yıl garanti kapsamındadır.
• Eczacıbaşı Yapı Gereçleri San. ve Tic. A.Ş'nin ürünler ve teknik detaylarında değişiklik yapma hakkı saklıdır.

Root Flat

Ürün kodu	Ürün açıklamaları	Malzeme/Kaplama
	Lavabo dolabı, kapaklı, 45 cm, kompakt Sağdan tek armatür delikli	
66343	Parlak beyaz, yuvarlak lavabolu, sol	MDF üzeri PET lamine kaplama
66347	Parlak inci grisi, yuvarlak lavabolu, sol	MDF üzeri PET lamine kaplama
66341	Parlak antrasit, yuvarlak lavabolu, sol	MDF üzeri PET lamine kaplama
66345	Parlak sahra beji, yuvarlak lavabolu, sol	MDF üzeri PET lamine kaplama
68066	Mat kaya gri, yuvarlak lavabolu, sol	MDF üzeri PET lamine kaplama
68067	Mat fırtına gri, yuvarlak lavabolu, sol	MDF üzeri PET lamine kaplama
68068	Mat lacivert, yuvarlak lavabolu, sol	MDF üzeri PET lamine kaplama
66339	Doğal meşe, yuvarlak lavabolu, sol	MDF üzeri melamin kaplama
66337	Ceviz, yuvarlak lavabolu, sol	MDF üzeri melamin kaplama
68069	Cordoba, yuvarlak lavabolu, sol	Sunta üzeri melamin kaplama
66331	Parlak beyaz, yuvarlak lavabolu, sağ	MDF üzeri PET lamine kaplama
66335	Parlak inci grisi, yuvarlak lavabolu, sağ	MDF üzeri PET lamine kaplama
66329	Parlak antrasit, yuvarlak lavabolu, sağ	MDF üzeri PET lamine kaplama
66333	Parlak sahra beji, yuvarlak lavabolu, sağ	MDF üzeri PET lamine kaplama
68070	Mat kaya gri, yuvarlak lavabolu, sağ	MDF üzeri PET lamine kaplama
68071	Mat fırtına gri, yuvarlak lavabolu, sağ	MDF üzeri PET lamine kaplama
68072	Mat lacivert, yuvarlak lavabolu, sağ	MDF üzeri PET lamine kaplama
66327	Doğal meşe, yuvarlak lavabolu, sağ	MDF üzeri melamin kaplama
66325	Ceviz, yuvarlak lavabolu, sağ	MDF üzeri melamin kaplama
68073	Cordoba, yuvarlak lavabolu, sağ	Sunta üzeri melamin kaplama

GxDxY 46x29x58 cm

7789B003-0029 kodlu Zentrum lavabo dahildir.

Sifon alt grubu ve krom süzgeç ürüne dahildir. Tercihe göre seramik sifon tapası 6392L003-0159 kodu ile ayrıca sipariş edilebilir.

Krom bar kulp dahildir; siyah kulp istenirse 67555, beyaz kulp istenirse 67556 kodundan sipariş edilebilir.

Teknik çizim sol versiyondur.

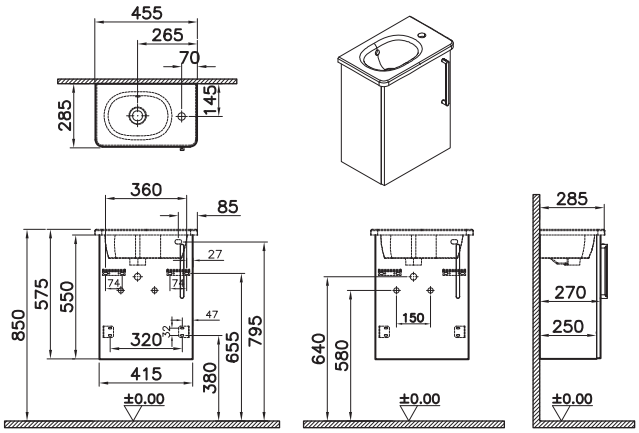

• GxDxY Genişlik, Derinlik, Yüksekliği ifade eder. • Tüm ürünlerin kesin ölçüleri için teknik çizimleri referans alınız. • Tüm mobilyalar 2 yıl garanti kapsamındadır.
• Eczacıbaşı Yapı Gereçleri San. ve Tic. A.Ş'nin ürünler ve teknik detaylarında değişiklik yapma hakkı saklıdır.

Root Flat

Ürün kodu	Ürün açıklamaları	Malzeme/Kaplama
YERLİ ÜRETİM	**Lavabo dolabı, kapaklı, 60 cm, dar** Tek armatür delikli	
66366	Parlak beyaz, köşeli lavabolu	MDF üzeri PET lamine kaplama
66370	Parlak inci grisi, köşeli lavabolu	MDF üzeri PET lamine kaplama
66364	Parlak antrasit, köşeli lavabolu	MDF üzeri PET lamine kaplama
66368	Parlak sahra beji, köşeli lavabolu	MDF üzeri PET lamine kaplama
68074	Mat kaya gri, köşeli lavabolu	MDF üzeri PET lamine kaplama
68075	Mat fırtına gri, köşeli lavabolu	MDF üzeri PET lamine kaplama
68076	Mat lacivert, köşeli lavabolu	MDF üzeri PET lamine kaplama
66362	Doğal meşe, köşeli lavabolu	MDF üzeri melamin kaplama
66360	Ceviz, köşeli lavabolu	MDF üzeri melamin kaplama
68077	Cordoba, köşeli lavabolu	Sunta üzeri melamin kaplama
	GxDxY 60x39x57 cm 7035B003-0001 kodlu Integra lavabo dahildir. Sifon alt grubu ve krom süzgeç ürüne dahildir. Tercihe göre seramik sifon tapası 6392L003-0159 kodu ile ayrıca sipariş edilebilir. Krom bar kulp dahildir; siyah kulp istenirse 67555, beyaz kulp istenirse 67556 kodundan sipariş edilebilir.	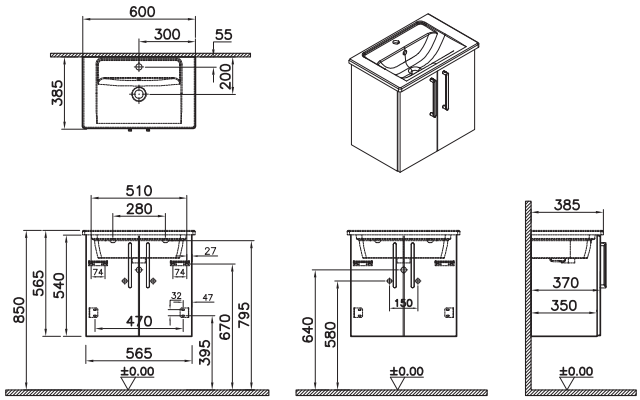

• GxDxY Genişlik, Derinlik, Yüksekliği ifade eder. • Tüm ürünlerin kesin ölçüleri için teknik çizimleri referans alınız. • Tüm mobilyalar 2 yıl garanti kapsamındadır.
• Eczacıbaşı Yapı Gereçleri San. ve Tic. A.Ş'nin ürünler ve teknik detaylarında değişiklik yapma hakkı saklıdır.

VitrA

Root Flat

Ürün kodu	Ürün açıklamaları	Malzeme/Kaplama
YERLİ ÜRETİM	**Lavabo dolabı, kapaklı, 60 cm, dar** Tek armatür delikli	
66367	Parlak beyaz, yuvarlak lavabolu	MDF üzeri PET lamine kaplama
66371	Parlak inci grisi, yuvarlak lavabolu	MDF üzeri PET lamine kaplama
66365	Parlak antrasit, yuvarlak lavabolu	MDF üzeri PET lamine kaplama
66369	Parlak sahra beji, yuvarlak lavabolu	MDF üzeri PET lamine kaplama
68078	Mat kaya gri, yuvarlak lavabolu	MDF üzeri PET lamine kaplama
68079	Mat fırtına gri, yuvarlak lavabolu	MDF üzeri PET lamine kaplama
68080	Mat lacivert, yuvarlak lavabolu	MDF üzeri PET lamine kaplama
66363	Doğal meşe, yuvarlak lavabolu	MDF üzeri melamin kaplama
66361	Ceviz, yuvarlak lavabolu	MDF üzeri melamin kaplama
68081	Cordoba, yuvarlak lavabolu	Sunta üzeri melamin kaplama
	GxDxY 61x39x57 cm 7790B003-0001 kodlu Zentrum lavabo dahildir. Sifon alt grubu ve krom süzgeç ürüne dahildir. Tercihe göre seramik sifon tapası 6392L003-0159 kodu ile ayrıca sipariş edilebilir. Krom bar kulp dahildir; siyah kulp istenirse 67555, beyaz kulp istenirse 67556 kodundan sipariş edilebilir.	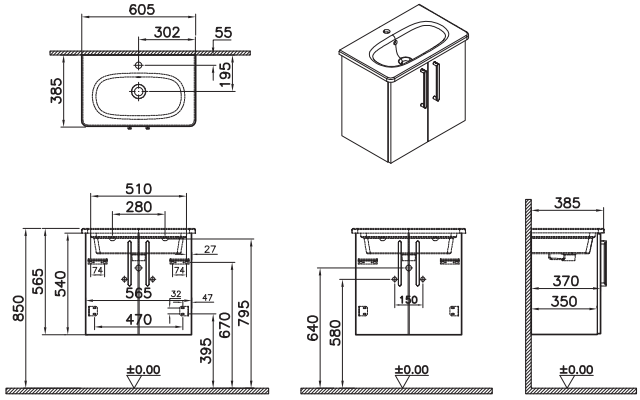

• GxDxY Genişlik, Derinlik, Yüksekliği ifade eder. • Tüm ürünlerin kesin ölçüleri için teknik çizimleri referans alınız. • Tüm mobilyalar 2 yıl garanti kapsamındadır.
• Eczacıbaşı Yapı Gereçleri San. ve Tic. A.Ş'nin ürünler ve teknik detaylarında değişiklik yapma hakkı saklıdır.

Root Flat

Ürün kodu	Ürün açıklamaları	Malzeme/Kaplama
YERLİ ÜRETİM	**Lavabo dolabı, kapaklı, 80 cm, dar** Tek armatür delikli	
66402	Parlak beyaz, köşeli lavabolu	MDF üzeri PET lamine kaplama
66406	Parlak inci grisi, köşeli lavabolu	MDF üzeri PET lamine kaplama
66400	Parlak antrasit, köşeli lavabolu	MDF üzeri PET lamine kaplama
66404	Parlak sahra beji, köşeli lavabolu	MDF üzeri PET lamine kaplama
68082	Mat kaya gri, köşeli lavabolu	MDF üzeri PET lamine kaplama
68083	Mat fırtına gri, köşeli lavabolu	MDF üzeri PET lamine kaplama
68084	Mat lacivert, köşeli lavabolu	MDF üzeri PET lamine kaplama
66398	Doğal meşe, köşeli lavabolu	MDF üzeri melamin kaplama
66396	Ceviz, köşeli lavabolu	MDF üzeri melamin kaplama
68085	Cordoba, köşeli lavabolu	Sunta üzeri melamin kaplama
	GxDxY 80x39x57 cm 7036B003-0001 kodlu Integra lavabo dahildir. Sifon alt grubu ve krom süzgeç ürüne dahildir. Tercihe göre seramik sifon tapası 6392L003-0159 kodu ile ayrıca sipariş edilebilir. Krom bar kulp dahildir; siyah kulp istenirse 67555, beyaz kulp istenirse 67556 kodundan sipariş edilebilir.	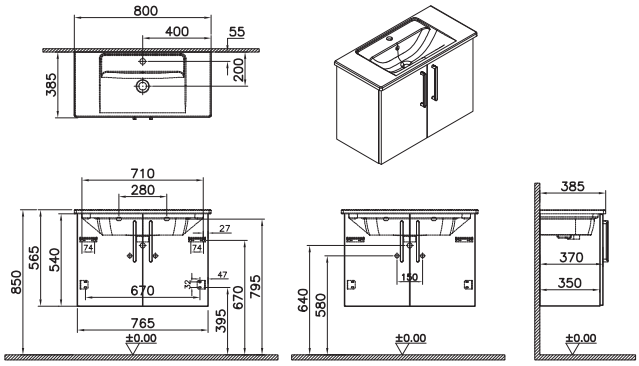

• GxDxY Genişlik, Derinlik, Yüksekliği ifade eder. • Tüm ürünlerin kesin ölçüleri için teknik çizimleri referans alınız. • Tüm mobilyalar 2 yıl garanti kapsamındadır.
• Eczacıbaşı Yapı Gereçleri San. ve Tic. A.Ş'nin ürünler ve teknik detaylarında değişiklik yapma hakkı saklıdır.

Root Flat

Ürün kodu	Ürün açıklamaları	Malzeme/Kaplama
YERLİ ÜRETİM	**Lavabo dolabı, kapaklı, 80 cm, dar** Tek armatür delikli	
66403	Parlak beyaz, yuvarlak lavabolu	MDF üzeri PET lamine kaplama
66407	Parlak inci grisi, yuvarlak lavabolu	MDF üzeri PET lamine kaplama
66401	Parlak antrasit, yuvarlak lavabolu	MDF üzeri PET lamine kaplama
66405	Parlak sahra beji, yuvarlak lavabolu	MDF üzeri PET lamine kaplama
68086	Mat kaya gri, yuvarlak lavabolu	MDF üzeri PET lamine kaplama
68087	Mat fırtına gri, yuvarlak lavabolu	MDF üzeri PET lamine kaplama
68088	Mat lacivert, yuvarlak lavabolu	MDF üzeri PET lamine kaplama
66399	Doğal meşe, yuvarlak lavabolu	MDF üzeri melamin kaplama
66397	Ceviz, yuvarlak lavabolu	MDF üzeri melamin kaplama
68089	Cordoba, yuvarlak lavabolu	Sunta üzeri melamin kaplama
	GxDxY 81x39x57 cm 7792B003-0001 kodlu Zentrum lavabo dahildir. Sifon alt grubu ve krom süzgeç ürüne dahildir. Tercihe göre seramik sifon tapası 6392L003-0159 kodu ile ayrıca sipariş edilebilir. Krom bar kulp dahildir; siyah kulp istenirse 67555, beyaz kulp istenirse 67556 kodundan sipariş edilebilir.	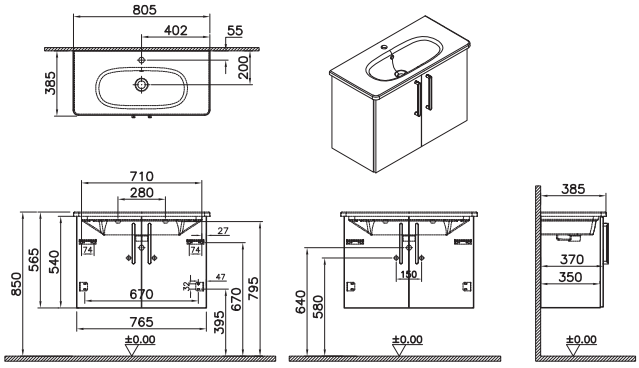

• GxDxY Genişlik, Derinlik, Yüksekliği ifade eder. • Tüm ürünlerin kesin ölçüleri için teknik çizimleri referans alınız. • Tüm mobilyalar 2 yıl garanti kapsamındadır.
• Eczacıbaşı Yapı Gereçleri San. ve Tic. A.Ş'nin ürünler ve teknik detaylarında değişiklik yapma hakkı saklıdır.

Root Flat

Ürün kodu	Ürün açıklamaları	Malzeme/Kaplama
YERLİ ÜRETİM	**Lavabo dolabı, çift çekmeceli, dar, 60 cm** Tek armatür delikli	
68090	Parlak beyaz, köşeli lavabolu	MDF üzeri PET lamine kaplama
68091	Parlak inci grisi, köşeli lavabolu	MDF üzeri PET lamine kaplama
68092	Parlak antrasit, köşeli lavabolu	MDF üzeri PET lamine kaplama
68093	Parlak sahra beji, köşeli lavabolu	MDF üzeri PET lamine kaplama
68094	Mat kaya gri, köşeli lavabolu	MDF üzeri PET lamine kaplama
68095	Mat fırtına gri, köşeli lavabolu	MDF üzeri PET lamine kaplama
68096	Mat lacivert, köşeli lavabolu	MDF üzeri PET lamine kaplama
68097	Doğal meşe, köşeli lavabolu	MDF üzeri melamin kaplama
68098	Ceviz, köşeli lavabolu	MDF üzeri melamin kaplama
68099	Cordoba, köşeli lavabolu	Sunta üzeri melamin kaplama
	GxDxY 60x39x67 cm 7035B003-0001 kodlu Integra lavabo dahildir. Sifon alt grubu ve krom süzgeç ürüne dahildir. Tercihe göre seramik sifon tapası 6392L003-0159 kodu ile ayrıca sipariş edilebilir. Krom bar kulp dahildir; siyah kulp istenirse 67555, beyaz kulp istenirse 67556 kodundan sipariş edilebilir.	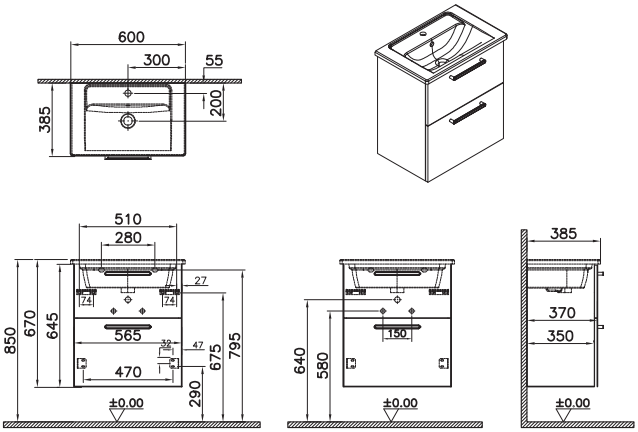

• GxDxY Genişlik, Derinlik, Yüksekliği ifade eder. • Tüm ürünlerin kesin ölçüleri için teknik çizimleri referans alınız. • Tüm mobilyalar 2 yıl garanti kapsamındadır.
• Eczacıbaşı Yapı Gereçleri San. ve Tic. A.Ş'nin ürünler ve teknik detaylarında değişiklik yapma hakkı saklıdır.

Root Flat

Ürün kodu	Ürün açıklamaları	Malzeme/Kaplama
YERLİ ÜRETİM	**Lavabo dolabı, çift çekmeceli, dar, 60 cm** Tek armatür delikli	
68100	Parlak beyaz, yuvarlak lavabolu	MDF üzeri PET lamine kaplama
68101	Parlak inci grisi, yuvarlak lavabolu	MDF üzeri PET lamine kaplama
68102	Parlak antrasit, yuvarlak lavabolu	MDF üzeri PET lamine kaplama
68103	Parlak sahra beji, yuvarlak lavabolu	MDF üzeri PET lamine kaplama
68104	Mat kaya gri, yuvarlak lavabolu	MDF üzeri PET lamine kaplama
68105	Mat fırtına gri, yuvarlak lavabolu	MDF üzeri PET lamine kaplama
68106	Mat lacivert, yuvarlak lavabolu	MDF üzeri PET lamine kaplama
68107	Doğal meşe, yuvarlak lavabolu	MDF üzeri melamin kaplama
68108	Ceviz, yuvarlak lavabolu	MDF üzeri melamin kaplama
68109	Cordoba, yuvarlak lavabolu	Sunta üzeri melamin kaplama
	GxDxY 61x39x67 cm 7790B003-0001 kodlu Zentrum lavabo dahildir. Sifon alt grubu ve krom süzgeç ürüne dahildir. Tercihe göre seramik sifon tapası 6392L003-0159 kodu ile ayrıca sipariş edilebilir. Krom bar kulp dahildir; siyah kulp istenirse 67555, beyaz kulp istenirse 67556 kodundan sipariş edilebilir.	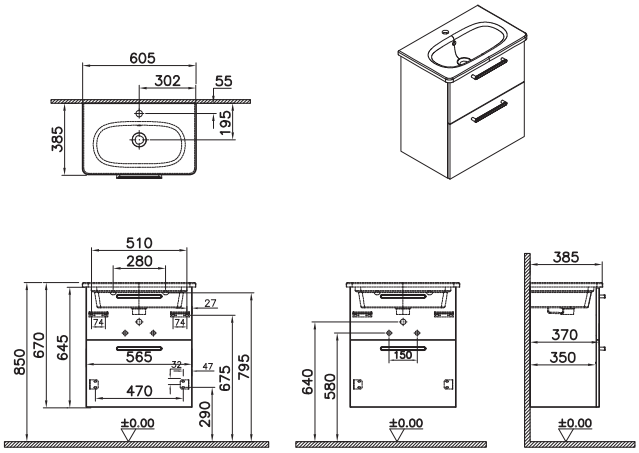

• GxDxY Genişlik, Derinlik, Yüksekliği ifade eder. • Tüm ürünlerin kesin ölçüleri için teknik çizimleri referans alınız. • Tüm mobilyalar 2 yıl garanti kapsamındadır.
• Eczacıbaşı Yapı Gereçleri San. ve Tic. A.Ş'nin ürünler ve teknik detaylarında değişiklik yapma hakkı saklıdır.

Root Flat

Ürün kodu	Ürün açıklamaları	Malzeme/Kaplama
YERLİ ÜRETİM	**Lavabo dolabı, çift çekmeceli, dar, 80 cm** Tek armatür delikli	
68110	Parlak beyaz, köşeli lavabolu	MDF üzeri PET lamine kaplama
68111	Parlak inci grisi, köşeli lavabolu	MDF üzeri PET lamine kaplama
68112	Parlak antrasit, köşeli lavabolu	MDF üzeri PET lamine kaplama
68113	Parlak sahra beji, köşeli lavabolu	MDF üzeri PET lamine kaplama
68114	Mat kaya gri, köşeli lavabolu	MDF üzeri PET lamine kaplama
68115	Mat fırtına gri, köşeli lavabolu	MDF üzeri PET lamine kaplama
68116	Mat lacivert, köşeli lavabolu	MDF üzeri PET lamine kaplama
68117	Doğal meşe, köşeli lavabolu	MDF üzeri melamin kaplama
68118	Ceviz, köşeli lavabolu	MDF üzeri melamin kaplama
68119	Cordoba, köşeli lavabolu	Sunta üzeri melamin kaplama
	GxDxY 80x39x67 cm 7036B003-0001 kodlu Integra lavabo dahildir. Sifon alt grubu ve krom süzgeç ürüne dahildir. Tercihe göre seramik sifon tapası 6392L003-0159 kodu ile ayrıca sipariş edilebilir. Krom bar kulp dahildir; siyah kulp istenirse 67555, beyaz kulp istenirse 67556 kodundan sipariş edilebilir.	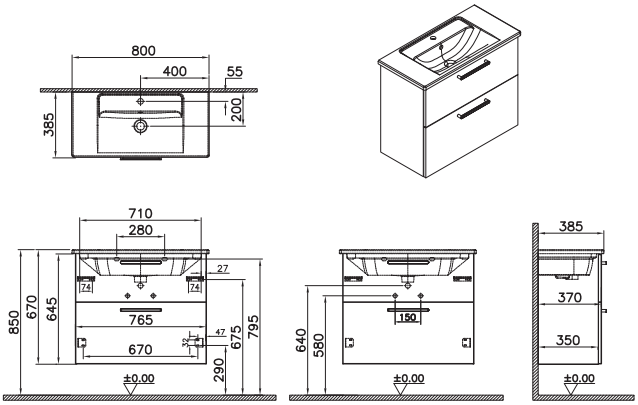

• GxDxY Genişlik, Derinlik, Yüksekliği ifade eder. • Tüm ürünlerin kesin ölçüleri için teknik çizimleri referans alınız. • Tüm mobilyalar 2 yıl garanti kapsamındadır.
• Eczacıbaşı Yapı Gereçleri San. ve Tic. A.Ş'nin ürünler ve teknik detaylarında değişiklik yapma hakkı saklıdır.

Root Flat

Ürün kodu	Ürün açıklamaları	Malzeme/Kaplama
YERLİ ÜRETİM	**Lavabo dolabı, çift çekmeceli, dar, 80 cm** Tek armatür delikli	
68120	Parlak beyaz, yuvarlak lavabolu	MDF üzeri PET lamine kaplama
68121	Parlak inci grisi, yuvarlak lavabolu	MDF üzeri PET lamine kaplama
68122	Parlak antrasit, yuvarlak lavabolu	MDF üzeri PET lamine kaplama
68123	Parlak sahra beji, yuvarlak lavabolu	MDF üzeri PET lamine kaplama
68124	Mat kaya gri, yuvarlak lavabolu	MDF üzeri PET lamine kaplama
68125	Mat fırtına gri, yuvarlak lavabolu	MDF üzeri PET lamine kaplama
68126	Mat lacivert, yuvarlak lavabolu	MDF üzeri PET lamine kaplama
68127	Doğal meşe, yuvarlak lavabolu	MDF üzeri melamin kaplama
68128	Ceviz, yuvarlak lavabolu	MDF üzeri melamin kaplama
68129	Cordoba, yuvarlak lavabolu	Sunta üzeri melamin kaplama
	GxDxY 81x39x67 cm 7792B003-0001 kodlu Zentrum lavabo dahildir. Sifon alt grubu ve krom süzgeç ürüne dahildir. Tercihe göre seramik sifon tapası 6392L003-0159 kodu ile ayrıca sipariş edilebilir. Krom bar kulp dahildir; siyah kulp istenirse 67555, beyaz kulp istenirse 67556 kodundan sipariş edilebilir.	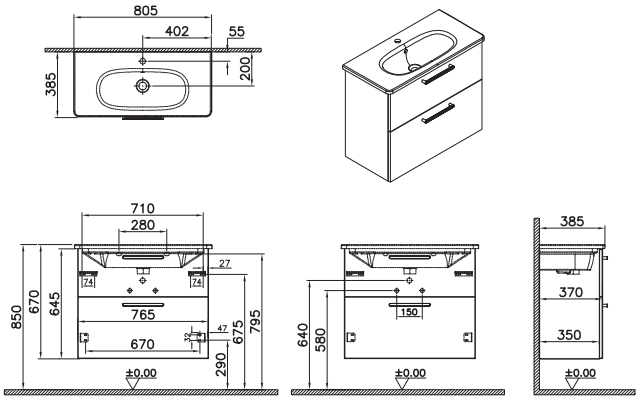

• GxDxY Genişlik, Derinlik, Yüksekliği ifade eder. • Tüm ürünlerin kesin ölçüleri için teknik çizimleri referans alınız. • Tüm mobilyalar 2 yıl garanti kapsamındadır.
• Eczacıbaşı Yapı Gereçleri San. ve Tic. A.Ş'nin ürünler ve teknik detaylarında değişiklik yapma hakkı saklıdır.

VitrA

Root Flat

Ürün kodu	Ürün açıklamaları	Malzeme/Kaplama
YERLİ ÜRETİM	**Lavabo dolabı, kapaklı, 60 cm** Tek armatür delikli	
66354 ▼	Parlak beyaz, köşeli lavabolu	MDF üzeri PET lamine kaplama
66358	Parlak inci grisi, köşeli lavabolu	MDF üzeri PET lamine kaplama
66352	Parlak antrasit, köşeli lavabolu	MDF üzeri PET lamine kaplama
66356	Parlak sahra beji, köşeli lavabolu	MDF üzeri PET lamine kaplama
68130	Mat kaya gri, köşeli lavabolu	MDF üzeri PET lamine kaplama
68131 ▼	Mat fırtına gri, köşeli lavabolu	MDF üzeri PET lamine kaplama
68132	Mat lacivert, köşeli lavabolu	MDF üzeri PET lamine kaplama
66350 ▼	Doğal meşe, köşeli lavabolu	MDF üzeri melamin kaplama
66348	Ceviz, köşeli lavabolu	MDF üzeri melamin kaplama
68133	Cordoba, köşeli lavabolu	Sunta üzeri melamin kaplama

GxDxY 60x47x57 cm

7055B003-0001 kodlu Integra lavabo dahildir.

Sifon alt grubu ve krom süzgeç ürüne dahildir. Tercihe göre seramik sifon tapası 6392L003-0159 kodu ile ayrıca sipariş edilebilir.

Krom bar kulp dahildir; siyah kulp istenirse 67555, beyaz kulp istenirse 67556 kodundan sipariş edilebilir.

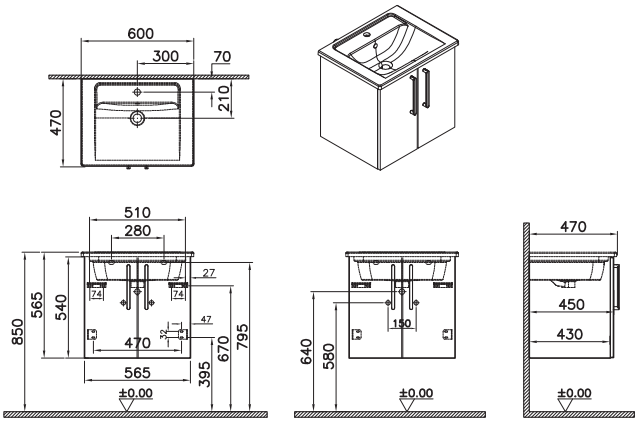

▼ **VitrA Express kapsamında girilecek perakende siparişlerinde maksimum sipariş adedi 8 olmalıdır.**

• GxDxY Genişlik, Derinlik, Yüksekliği ifade eder. • Tüm ürünlerin kesin ölçüleri için teknik çizimleri referans alınız. • Tüm mobilyalar 2 yıl garanti kapsamındadır.
• Eczacıbaşı Yapı Gereçleri San. ve Tic. A.Ş'nin ürünler ve teknik detaylarında değişiklik yapma hakkı saklıdır.
▼ Bu sembol ürünlerin stoklu veya hızlı üretim kapsamında olduğunu ve maksimum 2 haftada, Türkiye içerisinde istenilen adrese sevk edileceğini göstermektedir.

Root Flat

Ürün kodu	Ürün açıklamaları	Malzeme/Kaplama
YERLİ ÜRETİM	**Lavabo dolabı, kapaklı, 60 cm** Tek armatür delikli	
66355	Parlak beyaz, yuvarlak lavabolu	MDF üzeri PET lamine kaplama
66359	Parlak inci grisi, yuvarlak lavabolu	MDF üzeri PET lamine kaplama
66353	Parlak antrasit, yuvarlak lavabolu	MDF üzeri PET lamine kaplama
66357	Parlak sahra beji, yuvarlak lavabolu	MDF üzeri PET lamine kaplama
68134	Mat kaya gri, yuvarlak lavabolu	MDF üzeri PET lamine kaplama
68135	Mat fırtına gri, yuvarlak lavabolu	MDF üzeri PET lamine kaplama
68136	Mat lacivert, yuvarlak lavabolu	MDF üzeri PET lamine kaplama
66351	Doğal meşe, yuvarlak lavabolu	MDF üzeri melamin kaplama
66349	Ceviz, yuvarlak lavabolu	MDF üzeri melamin kaplama
68137	Cordoba, yuvarlak lavabolu	Sunta üzeri melamin kaplama
	GxDxY 61x47x57 cm 7791B003-0001 kodlu Zentrum lavabo dahildir. Sifon alt grubu ve krom süzgeç ürüne dahildir. Tercihe göre seramik sifon tapası 6392L003-0159 kodu ile ayrıca sipariş edilebilir. Krom bar kulp dahildir; siyah kulp istenirse 67555, beyaz kulp istenirse 67556 kodundan sipariş edilebilir.	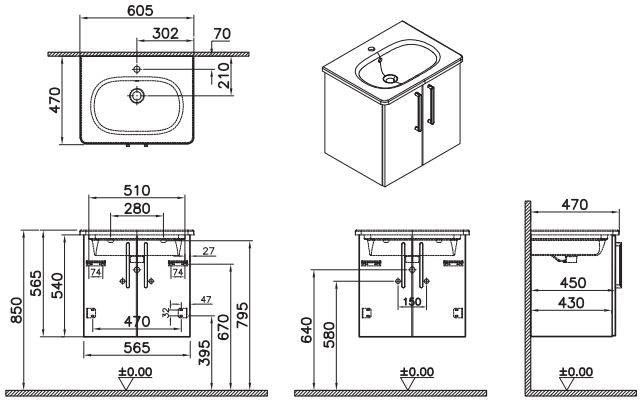

• GxDxY Genişlik, Derinlik, Yüksekliği ifade eder. • Tüm ürünlerin kesin ölçüleri için teknik çizimleri referans alınız. • Tüm mobilyalar 2 yıl garanti kapsamındadır.
• Eczacıbaşı Yapı Gereçleri San. ve Tic. A.Ş'nin ürünler ve teknik detaylarında değişiklik yapma hakkı saklıdır.

Root Flat

Ürün kodu	Ürün açıklamaları	Malzeme/Kaplama
YERLİ ÜRETİM	**Lavabo dolabı, kapaklı, 60 cm** Tek armatür delikli	
68138	Parlak beyaz, klasik lavabolu	MDF üzeri PET lamine kaplama
68139	Parlak inci grisi, klasik lavabolu	MDF üzeri PET lamine kaplama
68140	Parlak antrasit, klasik lavabolu	MDF üzeri PET lamine kaplama
68141	Parlak sahra beji, klasik lavabolu	MDF üzeri PET lamine kaplama
68142	Mat kaya gri, klasik lavabolu	MDF üzeri PET lamine kaplama
68143	Mat fırtına gri, klasik lavabolu	MDF üzeri PET lamine kaplama
68144	Mat lacivert, klasik lavabolu	MDF üzeri PET lamine kaplama
68145	Doğal meşe, klasik lavabolu	MDF üzeri melamin kaplama
68146	Ceviz, klasik lavabolu	MDF üzeri melamin kaplama
68147	Cordoba, klasik lavabolu	Sunta üzeri melamin kaplama
	GxDxY 61x47x57 cm 7000B003-0001 kodlu Integra Classic lavabo dahildir. Sifon alt grubu ve krom süzgeç ürüne dahildir. Tercihe göre seramik sifon tapası 6392L003-0159 kodu ile ayrıca sipariş edilebilir. Krom bar kulp dahildir; siyah kulp istenirse 67555, beyaz kulp istenirse 67556 kodundan sipariş edilebilir.	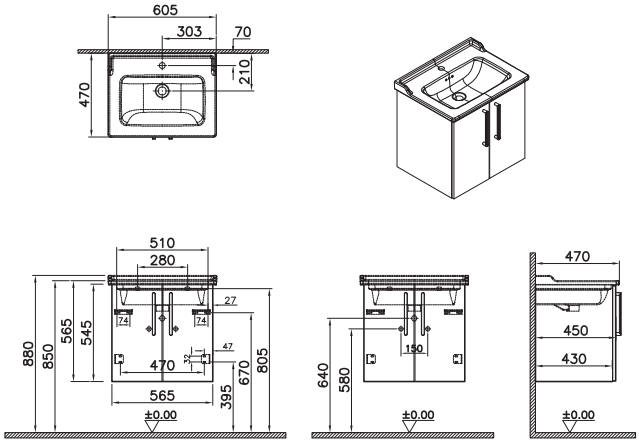

• GxDxY Genişlik, Derinlik, Yüksekliği ifade eder. • Tüm ürünlerin kesin ölçüleri için teknik çizimleri referans alınız. • Tüm mobilyalar 2 yıl garanti kapsamındadır.
• Eczacıbaşı Yapı Gereçleri San. ve Tic. A.Ş'nin ürünler ve teknik detaylarında değişiklik yapma hakkı saklıdır.

VitrA

Root Flat

Ürün kodu	Ürün açıklamaları	Malzeme/Kaplama
YERLİ ÜRETİM	**Lavabo dolabı, kapaklı, 80 cm** Tek armatür delikli	
66390 ▼	Parlak beyaz, köşeli lavabolu	MDF üzeri PET lamine kaplama
66394	Parlak inci grisi, köşeli lavabolu	MDF üzeri PET lamine kaplama
66388	Parlak antrasit, köşeli lavabolu	MDF üzeri PET lamine kaplama
66392	Parlak sahra beji, köşeli lavabolu	MDF üzeri PET lamine kaplama
68148	Mat kaya gri, köşeli lavabolu	MDF üzeri PET lamine kaplama
68149 ▼	Mat fırtına gri, köşeli lavabolu	MDF üzeri PET lamine kaplama
68150	Mat lacivert, köşeli lavabolu	MDF üzeri PET lamine kaplama
66386 ▼	Doğal meşe, köşeli lavabolu	MDF üzeri melamin kaplama
66384	Ceviz, köşeli lavabolu	MDF üzeri melamin kaplama
68151	Cordoba, köşeli lavabolu	Sunta üzeri melamin kaplama
	GxDxY 80x47x57 cm 7056B003-0001 kodlu Integra lavabo dahildir. Sifon alt grubu ve krom süzgeç ürüne dahildir. Tercihe göre seramik sifon tapası 6392L003-0159 kodu ile ayrıca sipariş edilebilir. Krom bar kulp dahildir; siyah kulp istenirse 67555, beyaz kulp istenirse 67556 kodundan sipariş edilebilir. ▼ **VitrA Express kapsamında girilecek perakende siparişlerinde maksimum sipariş adedi 8 olmalıdır.**	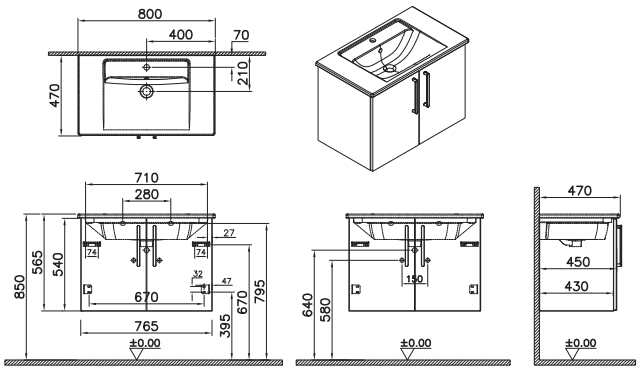

• GxDxY Genişlik, Derinlik, Yüksekliği ifade eder. • Tüm ürünlerin kesin ölçüleri için teknik çizimleri referans alınız. • Tüm mobilyalar 2 yıl garanti kapsamındadır.
• Eczacıbaşı Yapı Gereçleri San. ve Tic. A.Ş'nin ürünler ve teknik detaylarında değişiklik yapma hakkı saklıdır.
▼ Bu sembol ürünlerin stoklu veya hızlı üretim kapsamında olduğunu ve maksimum 2 haftada, Türkiye içerisinde istenilen adrese sevk edileceğini göstermektedir.

Root Flat

Ürün kodu	Ürün açıklamaları	Malzeme/Kaplama
	Lavabo dolabı, kapaklı, 80 cm Tek armatür delikli	
66391	Parlak beyaz, yuvarlak lavabolu	MDF üzeri PET lamine kaplama
66395	Parlak inci grisi, yuvarlak lavabolu	MDF üzeri PET lamine kaplama
66389	Parlak antrasit, yuvarlak lavabolu	MDF üzeri PET lamine kaplama
66393	Parlak sahra beji, yuvarlak lavabolu	MDF üzeri PET lamine kaplama
68152	Mat kaya gri, yuvarlak lavabolu	MDF üzeri PET lamine kaplama
68153	Mat fırtına gri, yuvarlak lavabolu	MDF üzeri PET lamine kaplama
68154	Mat lacivert, yuvarlak lavabolu	MDF üzeri PET lamine kaplama
66387	Doğal meşe, yuvarlak lavabolu	MDF üzeri melamin kaplama
66385	Ceviz, yuvarlak lavabolu	MDF üzeri melamin kaplama
68155	Cordoba, yuvarlak lavabolu	Sunta üzeri melamin kaplama
	GxDxY 81x47x57 cm 7793B003-0001 kodlu Zentrum lavabo dahildir. Sifon alt grubu ve krom süzgeç ürüne dahildir. Tercihe göre seramik sifon tapası 6392L003-0159 kodu ile ayrıca sipariş edilebilir. Krom bar kulp dahildir; siyah kulp istenirse 67555, beyaz kulp istenirse 67556 kodundan sipariş edilebilir.	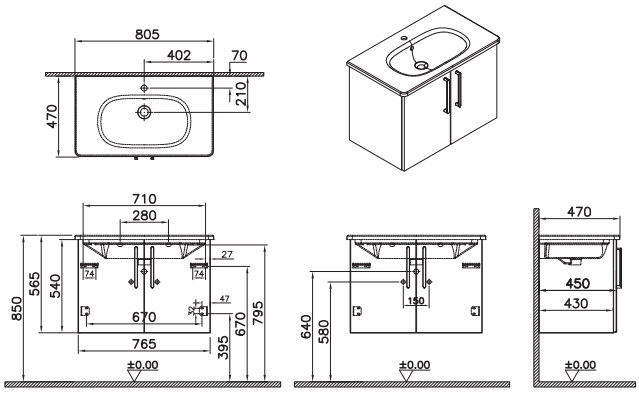

• GxDxY Genişlik, Derinlik, Yüksekliği ifade eder. • Tüm ürünlerin kesin ölçüleri için teknik çizimleri referans alınız. • Tüm mobilyalar 2 yıl garanti kapsamındadır.
• Eczacıbaşı Yapı Gereçleri San. ve Tic. A.Ş'nin ürünler ve teknik detaylarında değişiklik yapma hakkı saklıdır.

VitrA

Root Flat

Ürün kodu	Ürün açıklamaları	Malzeme/Kaplama
YERLİ ÜRETİM	**Lavabo dolabı, kapaklı, 80 cm** Tek armatür delikli	
68156	Parlak beyaz, klasik lavabolu	MDF üzeri PET lamine kaplama
68157	Parlak inci grisi, klasik lavabolu	MDF üzeri PET lamine kaplama
68158	Parlak antrasit, klasik lavabolu	MDF üzeri PET lamine kaplama
68159	Parlak sahra beji, klasik lavabolu	MDF üzeri PET lamine kaplama
68160	Mat kaya gri, klasik lavabolu	MDF üzeri PET lamine kaplama
68161	Mat fırtına gri, klasik lavabolu	MDF üzeri PET lamine kaplama
68162	Mat lacivert, klasik lavabolu	MDF üzeri PET lamine kaplama
68163	Doğal meşe, klasik lavabolu	MDF üzeri melamin kaplama
68164	Ceviz, klasik lavabolu	MDF üzeri melamin kaplama
68165	Cordoba, klasik lavabolu	Sunta üzeri melamin kaplama
	GxDxY 81x47x57 cm 7001B003-0001 kodlu Integra Classic lavabo dahildir. Sifon alt grubu ve krom süzgeç ürüne dahildir. Tercihe göre seramik sifon tapası 6392L003-0159 kodu ile ayrıca sipariş edilebilir. Krom bar kulp dahildir; siyah kulp istenirse 67555, beyaz kulp istenirse 67556 kodundan sipariş edilebilir.	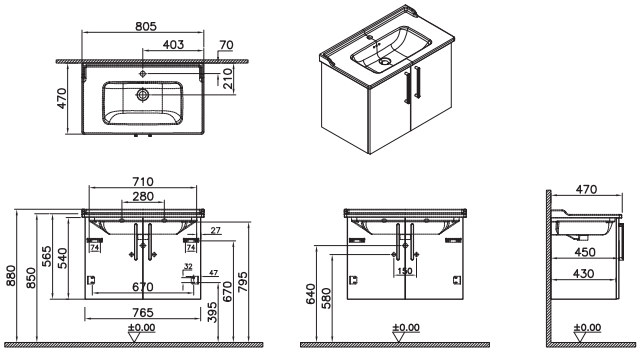

• GxDxY Genişlik, Derinlik, Yüksekliği ifade eder. • Tüm ürünlerin kesin ölçüleri için teknik çizimleri referans alınız. • Tüm mobilyalar 2 yıl garanti kapsamındadır.
• Eczacıbaşı Yapı Gereçleri San. ve Tic. A.Ş'nin ürünler ve teknik detaylarında değişiklik yapma hakkı saklıdır.

VitrA

Root Flat

Ürün kodu	Ürün açıklamaları	Malzeme/Kaplama
YERLİ ÜRETİM	**Lavabo dolabı, kapaklı, 100 cm** Tek armatür delikli	
66318 ▼	Parlak beyaz, köşeli lavabolu	MDF üzeri PET lamine kaplama
66322	Parlak inci grisi, köşeli lavabolu	MDF üzeri PET lamine kaplama
66316	Parlak antrasit, köşeli lavabolu	MDF üzeri PET lamine kaplama
66320	Parlak sahra beji, köşeli lavabolu	MDF üzeri PET lamine kaplama
68166	Mat kaya gri, köşeli lavabolu	MDF üzeri PET lamine kaplama
68167 ▼	Mat fırtına gri, köşeli lavabolu	MDF üzeri PET lamine kaplama
68168	Mat lacivert, köşeli lavabolu	MDF üzeri PET lamine kaplama
66314 ▼	Doğal meşe, köşeli lavabolu	MDF üzeri melamin kaplama
66312	Ceviz, köşeli lavabolu	MDF üzeri melamin kaplama
68169	Cordoba, köşeli lavabolu	Sunta üzeri melamin kaplama
	GxDxY 100x47x57 cm 7057B003-0001 kodlu Integra lavabo dahildir. Sifon alt grubu ve krom süzgeç ürüne dahildir. Tercihe göre seramik sifon tapası 6392L003-0159 kodu ile ayrıca sipariş edilebilir. Krom bar kulp dahildir; siyah kulp istenirse 67555, beyaz kulp istenirse 67556 kodundan sipariş edilebilir.	

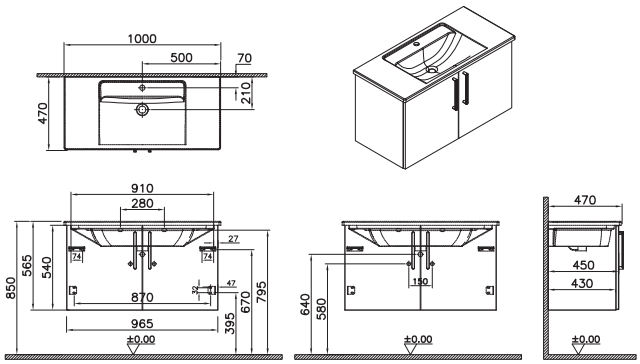

▼ **VitrA Express kapsamında girilecek perakende siparişlerinde maksimum sipariş adedi 8 olmalıdır.**

• GxDxY Genişlik, Derinlik, Yüksekliği ifade eder. • Tüm ürünlerin kesin ölçüleri için teknik çizimleri referans alınız. • Tüm mobilyalar 2 yıl garanti kapsamındadır.
• Eczacıbaşı Yapı Gereçleri San. ve Tic. A.Ş'nin ürünler ve teknik detaylarında değişiklik yapma hakkı saklıdır.
▼ Bu sembol ürünlerin stoklu veya hızlı üretim kapsamında olduğunu ve maksimum 2 haftada, Türkiye içerisinde istenilen adrese sevk edileceğini göstermektedir.

Root Flat

Ürün kodu	Ürün açıklamaları	Malzeme/Kaplama
YERLİ ÜRETİM	**Lavabo dolabı, kapaklı, 100 cm** Tek armatür delikli	
66319	Parlak beyaz, yuvarlak lavabolu	MDF üzeri PET lamine kaplama
66323	Parlak inci grisi, yuvarlak lavabolu	MDF üzeri PET lamine kaplama
66317	Parlak antrasit, yuvarlak lavabolu	MDF üzeri PET lamine kaplama
66321	Parlak sahra beji, yuvarlak lavabolu	MDF üzeri PET lamine kaplama
68170	Mat kaya gri, yuvarlak lavabolu	MDF üzeri PET lamine kaplama
68171	Mat fırtına gri, yuvarlak lavabolu	MDF üzeri PET lamine kaplama
68172	Mat lacivert, yuvarlak lavabolu	MDF üzeri PET lamine kaplama
66315	Doğal meşe, yuvarlak lavabolu	MDF üzeri melamin kaplama
66313	Ceviz, yuvarlak lavabolu	MDF üzeri melamin kaplama
68173	Cordoba, yuvarlak lavabolu	Sunta üzeri melamin kaplama
	GxDxY 101x47x57 cm 7794B003-0001 kodlu Zentrum lavabo dahildir. Sifon alt grubu ve krom süzgeç ürüne dahildir. Tercihe göre seramik sifon tapası 6392L003-0159 kodu ile ayrıca sipariş edilebilir. Krom bar kulp dahildir; siyah kulp istenirse 67555, beyaz kulp istenirse 67556 kodundan sipariş edilebilir.	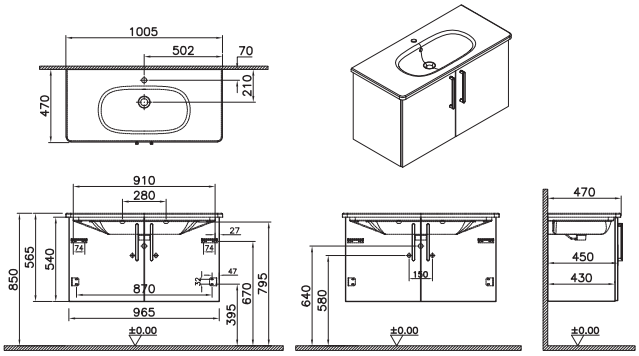

• GxDxY Genişlik, Derinlik, Yüksekliği ifade eder. • Tüm ürünlerin kesin ölçüleri için teknik çizimleri referans alınız. • Tüm mobilyalar 2 yıl garanti kapsamındadır.
• Eczacıbaşı Yapı Gereçleri San. ve Tic. A.Ş'nin ürünler ve teknik detaylarında değişiklik yapma hakkı saklıdır.

VitrA

Root Flat

Ürün kodu	Ürün açıklamaları	Malzeme/Kaplama
YERLİ ÜRETİM	**Lavabo dolabı, kapaklı, 100 cm** Tek armatür delikli	
68174	Parlak beyaz, klasik lavabolu	MDF üzeri PET lamine kaplama
68175	Parlak inci grisi, klasik lavabolu	MDF üzeri PET lamine kaplama
68176	Parlak antrasit, klasik lavabolu	MDF üzeri PET lamine kaplama
68177	Parlak sahra beji, klasik lavabolu	MDF üzeri PET lamine kaplama
68178	Mat kaya gri, klasik lavabolu	MDF üzeri PET lamine kaplama
68179	Mat fırtına gri, klasik lavabolu	MDF üzeri PET lamine kaplama
68180	Mat lacivert, klasik lavabolu	MDF üzeri PET lamine kaplama
68181	Doğal meşe, klasik lavabolu	MDF üzeri melamin kaplama
68182	Ceviz, klasik lavabolu	MDF üzeri melamin kaplama
68183	Cordoba, klasik lavabolu	Sunta üzeri melamin kaplama
	GxDxY 101x47x57 cm 7002B003-0001 kodlu Integra Classic lavabo dahildir. Sifon alt grubu ve krom süzgeç ürüne dahildir. Tercihe göre seramik sifon tapası 6392L003-0159 kodu ile ayrıca sipariş edilebilir. Krom bar kulp dahildir; siyah kulp istenirse 67555, beyaz kulp istenirse 67556 kodundan sipariş edilebilir.	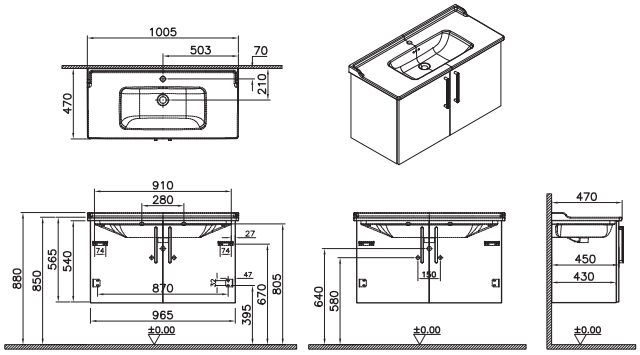

• GxDxY Genişlik, Derinlik, Yüksekliği ifade eder. • Tüm ürünlerin kesin ölçüleri için teknik çizimleri referans alınız. • Tüm mobilyalar 2 yıl garanti kapsamındadır.
• Eczacıbaşı Yapı Gereçleri San. ve Tic. A.Ş'nin ürünler ve teknik detaylarında değişiklik yapma hakkı saklıdır.

Root Flat

Ürün kodu	Ürün açıklamaları	Malzeme/Kaplama
YERLİ ÜRETİM	**Lavabo dolabı, kapaklı, 60 cm, yerden** Tek armatür delikli	
66378	Parlak beyaz, köşeli lavabolu	MDF üzeri PET lamine kaplama
66382	Parlak inci grisi, köşeli lavabolu	MDF üzeri PET lamine kaplama
66376	Parlak antrasit, köşeli lavabolu	MDF üzeri PET lamine kaplama
66380	Parlak sahra beji, köşeli lavabolu	MDF üzeri PET lamine kaplama
68184	Mat kaya gri, köşeli lavabolu	MDF üzeri PET lamine kaplama
68185	Mat fırtına gri, köşeli lavabolu	MDF üzeri PET lamine kaplama
68186	Mat lacivert, köşeli lavabolu	MDF üzeri PET lamine kaplama
66374	Doğal meşe, köşeli lavabolu	MDF üzeri melamin kaplama
66372	Ceviz, köşeli lavabolu	MDF üzeri melamin kaplama
68187	Cordoba, köşeli lavabolu	Sunta üzeri melamin kaplama
	GxDxY 60x47x86 cm 7055B003-0001 kodlu Integra lavabo dahildir. Sifon alt grubu ve krom süzgeç ürüne dahildir. Tercihe göre seramik sifon tapası 6392L003-0159 kodu ile ayrıca sipariş edilebilir. Krom bar kulp dahildir; siyah kulp istenirse 67555, beyaz kulp istenirse 67556 kodundan sipariş edilebilir.	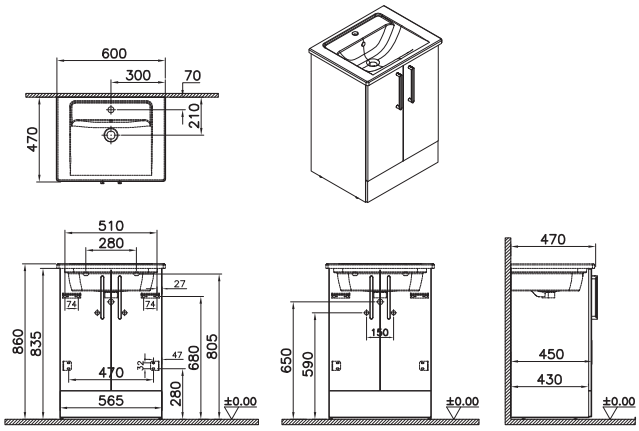

• GxDxY Genişlik, Derinlik, Yüksekliği ifade eder. • Tüm ürünlerin kesin ölçüleri için teknik çizimleri referans alınız. • Tüm mobilyalar 2 yıl garanti kapsamındadır.
• Eczacıbaşı Yapı Gereçleri San. ve Tic. A.Ş'nin ürünler ve teknik detaylarında değişiklik yapma hakkı saklıdır.

Root Flat

Ürün kodu	Ürün açıklamaları	Malzeme/Kaplama
	Lavabo dolabı, kapaklı, 60 cm, yerden Tek armatür delikli	
66379	Parlak beyaz, yuvarlak lavabolu	MDF üzeri PET lamine kaplama
66383	Parlak inci grisi, yuvarlak lavabolu	MDF üzeri PET lamine kaplama
66377	Parlak antrasit, yuvarlak lavabolu	MDF üzeri PET lamine kaplama
66381	Parlak sahra beji, yuvarlak lavabolu	MDF üzeri PET lamine kaplama
68188	Mat kaya gri, yuvarlak lavabolu	MDF üzeri PET lamine kaplama
68189	Mat fırtına gri, yuvarlak lavabolu	MDF üzeri PET lamine kaplama
68190	Mat lacivert, yuvarlak lavabolu	MDF üzeri PET lamine kaplama
66375	Doğal meşe, yuvarlak lavabolu	MDF üzeri melamin kaplama
66373	Ceviz, yuvarlak lavabolu	MDF üzeri melamin kaplama
68191	Cordoba, yuvarlak lavabolu	Sunta üzeri melamin kaplama
	GxDxY 61x47x86 cm 7791B003-0001 kodlu Zentrum lavabo dahildir. Sifon alt grubu ve krom süzgeç ürüne dahildir. Tercihe göre seramik sifon tapası 6392L003-0159 kodu ile ayrıca sipariş edilebilir. Krom bar kulp dahildir; siyah kulp istenirse 67555, beyaz kulp istenirse 67556 kodundan sipariş edilebilir.	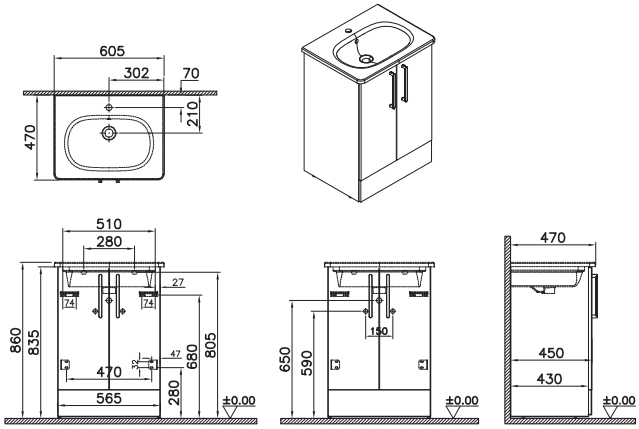

• GxDxY Genişlik, Derinlik, Yüksekliği ifade eder. • Tüm ürünlerin kesin ölçüleri için teknik çizimleri referans alınız. • Tüm mobilyalar 2 yıl garanti kapsamındadır.
• Eczacıbaşı Yapı Gereçleri San. ve Tic. A.Ş'nin ürünler ve teknik detaylarında değişiklik yapma hakkı saklıdır.

Root Flat

Ürün kodu	Ürün açıklamaları	Malzeme/Kaplama
YERLİ ÜRETİM	**Lavabo dolabı, kapaklı, 60 cm, yerden** Tek armatür delikli	
68192	Parlak beyaz, klasik lavabolu	MDF üzeri PET lamine kaplama
68193	Parlak inci grisi, klasik lavabolu	MDF üzeri PET lamine kaplama
68194	Parlak antrasit, klasik lavabolu	MDF üzeri PET lamine kaplama
68195	Parlak sahra beji, klasik lavabolu	MDF üzeri PET lamine kaplama
68196	Mat kaya gri, klasik lavabolu	MDF üzeri PET lamine kaplama
68197	Mat fırtına gri, klasik lavabolu	MDF üzeri PET lamine kaplama
68198	Mat lacivert, klasik lavabolu	MDF üzeri PET lamine kaplama
68199	Doğal meşe, klasik lavabolu	MDF üzeri melamin kaplama
68200	Ceviz, klasik lavabolu	MDF üzeri melamin kaplama
68201	Cordoba, klasik lavabolu	Sunta üzeri melamin kaplama
	GxDxY 61x47x89 cm 7000B003-0001 kodlu Integra Classic lavabo dahildir. Sifon alt grubu ve krom süzgeç ürüne dahildir. Tercihe göre seramik sifon tapası 6392L003-0159 kodu ile ayrıca sipariş edilebilir. Krom bar kulp dahildir; siyah kulp istenirse 67555, beyaz kulp istenirse 67556 kodundan sipariş edilebilir.	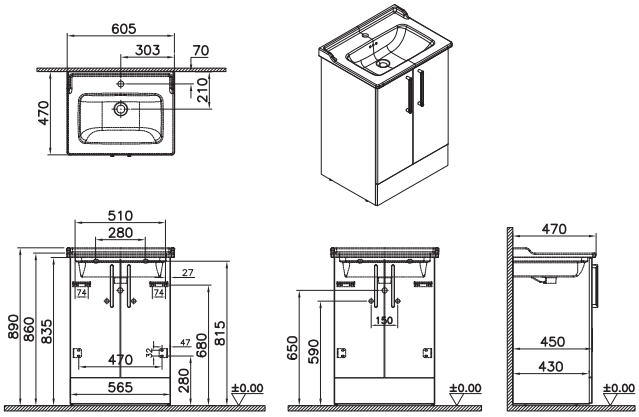

• GxDxY Genişlik, Derinlik, Yüksekliği ifade eder. • Tüm ürünlerin kesin ölçüleri için teknik çizimleri referans alınız. • Tüm mobilyalar 2 yıl garanti kapsamındadır.
• Eczacıbaşı Yapı Gereçleri San. ve Tic. A.Ş'nin ürünler ve teknik detaylarında değişiklik yapma hakkı saklıdır.

VitrA

Root Flat

Ürün kodu	Ürün açıklamaları	Malzeme/Kaplama
YERLİ ÜRETİM	**Lavabo dolabı, tek çekmeceli, 60 cm** Tek armatür delikli	
66414 ▼	Parlak beyaz, köşeli lavabolu	MDF üzeri PET lamine kaplama
66418	Parlak inci grisi, köşeli lavabolu	MDF üzeri PET lamine kaplama
66412	Parlak antrasit, köşeli lavabolu	MDF üzeri PET lamine kaplama
66416	Parlak sahra beji, köşeli lavabolu	MDF üzeri PET lamine kaplama
68202	Mat kaya gri, köşeli lavabolu	MDF üzeri PET lamine kaplama
68203	Mat fırtına gri, köşeli lavabolu	MDF üzeri PET lamine kaplama
68204	Mat lacivert, köşeli lavabolu	MDF üzeri PET lamine kaplama
66410 ▼	Doğal meşe, köşeli lavabolu	MDF üzeri melamin kaplama
66408	Ceviz, köşeli lavabolu	MDF üzeri melamin kaplama
68205	Cordoba, köşeli lavabolu	Sunta üzeri melamin kaplama
	GxDxY 60x47x41 cm 7055B003-0001 kodlu Integra lavabo dahildir. Sifon alt grubu ve krom süzgeç ürüne dahildir. Sifon oyuğu bulunmamaktadır. Tercihe göre seramik sifon tapası 6392L003-0159 kodu ile ayrıca sipariş edilebilir. Krom bar kulp dahildir; siyah kulp istenirse 67555, beyaz kulp istenirse 67556 kodundan sipariş edilebilir.	

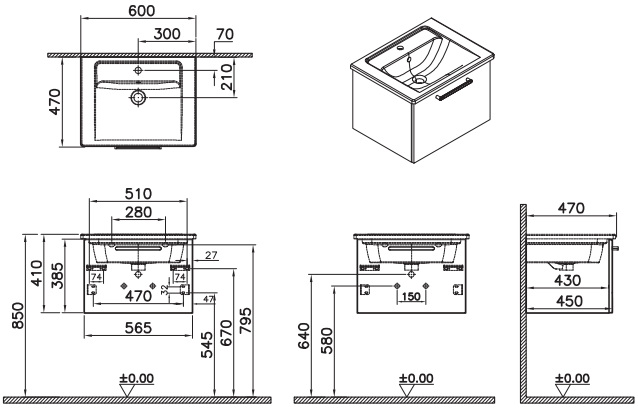

▼ **VitrA Express kapsamında girilecek perakende siparişlerinde maksimum sipariş adedi 8 olmalıdır.**

• GxDxY Genişlik, Derinlik, Yüksekliği ifade eder. • Tüm ürünlerin kesin ölçüleri için teknik çizimleri referans alınız. • Tüm mobilyalar 2 yıl garanti kapsamındadır.
• Eczacıbaşı Yapı Gereçleri San. ve Tic. A.Ş'nin ürünler ve teknik detaylarında değişiklik yapma hakkı saklıdır.
▼ Bu sembol ürünlerin stoklu veya hızlı üretim kapsamında olduğunu ve maksimum 2 haftada, Türkiye içerisinde istenilen adrese sevk edileceğini göstermektedir.

Root Flat

Ürün kodu	Ürün açıklamaları	Malzeme/Kaplama
YERLİ ÜRETİM	**Lavabo dolabı, tek çekmeceli, 60 cm** Tek armatür delikli	
66415	Parlak beyaz, yuvarlak lavabolu	MDF üzeri PET lamine kaplama
66419	Parlak inci grisi, yuvarlak lavabolu	MDF üzeri PET lamine kaplama
66413	Parlak antrasit, yuvarlak lavabolu	MDF üzeri PET lamine kaplama
66417	Parlak sahra beji, yuvarlak lavabolu	MDF üzeri PET lamine kaplama
68206	Mat kaya gri, yuvarlak lavabolu	MDF üzeri PET lamine kaplama
68207	Mat fırtına gri, yuvarlak lavabolu	MDF üzeri PET lamine kaplama
68208	Mat lacivert, yuvarlak lavabolu	MDF üzeri PET lamine kaplama
66411	Doğal meşe, yuvarlak lavabolu	MDF üzeri melamin kaplama
66409	Ceviz, yuvarlak lavabolu	MDF üzeri melamin kaplama
68209	Cordoba, yuvarlak lavabolu	Sunta üzeri melamin kaplama
	GxDxY 61x47x41 cm 7791B003-0001 kodlu Zentrum lavabo dahildir. Sifon alt grubu ve krom süzgeç ürüne dahildir. Sifon oyuğu bulunmamaktadır. Tercihe göre seramik sifon tapası 6392L003-0159 kodu ile ayrıca sipariş edilebilir. Krom bar kulp dahildir; siyah kulp istenirse 67555, beyaz kulp istenirse 67556 kodundan sipariş edilebilir.	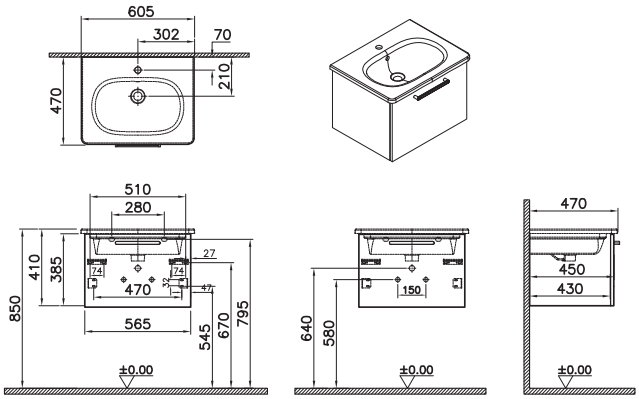

• GxDxY Genişlik, Derinlik, Yüksekliği ifade eder. • Tüm ürünlerin kesin ölçüleri için teknik çizimleri referans alınız. • Tüm mobilyalar 2 yıl garanti kapsamındadır.
• Eczacıbaşı Yapı Gereçleri San. ve Tic. A.Ş'nin ürünler ve teknik detaylarında değişiklik yapma hakkı saklıdır.

Root Flat

Ürün kodu	Ürün açıklamaları	Malzeme/Kaplama
	Lavabo dolabı, tek çekmeceli, 60 cm Tek armatür delikli	
68210	Parlak beyaz, klasik lavabolu	MDF üzeri PET lamine kaplama
68211	Parlak inci grisi, klasik lavabolu	MDF üzeri PET lamine kaplama
68212	Parlak antrasit, klasik lavabolu	MDF üzeri PET lamine kaplama
68213	Parlak sahra beji, klasik lavabolu	MDF üzeri PET lamine kaplama
68214	Mat kaya gri, klasik lavabolu	MDF üzeri PET lamine kaplama
68215	Mat fırtına gri, klasik lavabolu	MDF üzeri PET lamine kaplama
68216	Mat lacivert, klasik lavabolu	MDF üzeri PET lamine kaplama
68217	Doğal meşe, klasik lavabolu	MDF üzeri melamin kaplama
68218	Ceviz, klasik lavabolu	MDF üzeri melamin kaplama
68219	Cordoba, klasik lavabolu	Sunta üzeri melamin kaplama
	GxDxY 61x47x41 cm 7000B003-0001 kodlu Integra Classic lavabo dahildir. Sifon alt grubu ve krom süzgeç ürüne dahildir. Sifon oyuğu bulunmamaktadır. Tercihe göre seramik sifon tapası 6392L003-0159 kodu ile ayrıca sipariş edilebilir. Krom bar kulp dahildir; siyah kulp istenirse 67555, beyaz kulp istenirse 67556 kodundan sipariş edilebilir.	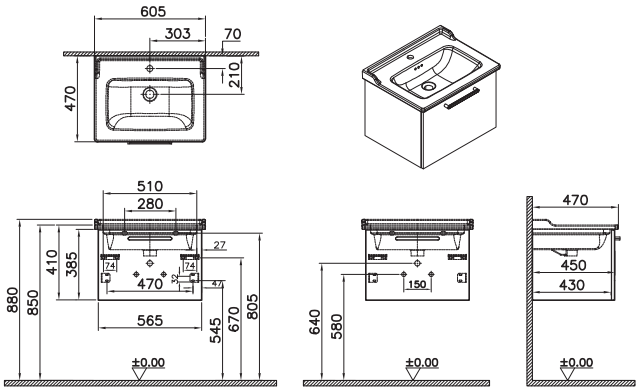

• GxDxY Genişlik, Derinlik, Yüksekliği ifade eder. • Tüm ürünlerin kesin ölçüleri için teknik çizimleri referans alınız. • Tüm mobilyalar 2 yıl garanti kapsamındadır.
• Eczacıbaşı Yapı Gereçleri San. ve Tic. A.Ş'nin ürünler ve teknik detaylarında değişiklik yapma hakkı saklıdır.

VitrA

Root Flat

Ürün kodu	Ürün açıklamaları	Malzeme/Kaplama
YERLİ ÜRETİM	**Lavabo dolabı, tek çekmeceli, 80 cm** Tek armatür delikli	
66426 ▼	Parlak beyaz, köşeli lavabolu	MDF üzeri PET lamine kaplama
66430	Parlak inci grisi, köşeli lavabolu	MDF üzeri PET lamine kaplama
66424	Parlak antrasit, köşeli lavabolu	MDF üzeri PET lamine kaplama
66428	Parlak sahra beji, köşeli lavabolu	MDF üzeri PET lamine kaplama
68220	Mat kaya gri, köşeli lavabolu	MDF üzeri PET lamine kaplama
68221	Mat fırtına gri, köşeli lavabolu	MDF üzeri PET lamine kaplama
68222	Mat lacivert, köşeli lavabolu	MDF üzeri PET lamine kaplama
66422 ▼	Doğal meşe, köşeli lavabolu	MDF üzeri melamin kaplama
66420	Ceviz, köşeli lavabolu	MDF üzeri melamin kaplama
68223	Cordoba, köşeli lavabolu	Sunta üzeri melamin kaplama
	GxDxY 80x47x41 cm 7056B003-0001 kodlu Integra lavabo dahildir. Sifon alt grubu ve krom süzgeç ürüne dahildir. Sifon oyuğu bulunmamaktadır. Tercihe göre seramik sifon tapası 6392L003-0159 kodu ile ayrıca sipariş edilebilir. Krom bar kulp dahildir; siyah kulp istenirse 67555, beyaz kulp istenirse 67556 kodundan sipariş edilebilir.	

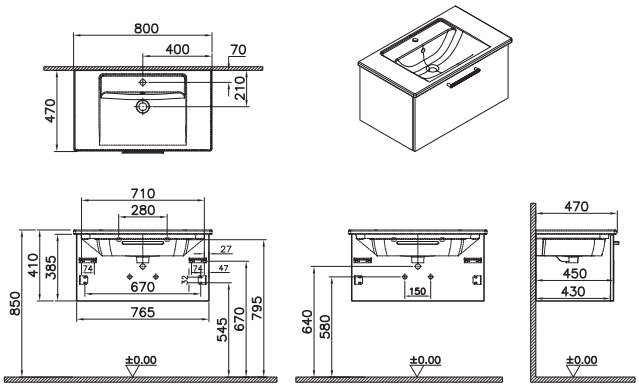

▼ **VitrA Express kapsamında girilecek perakende siparişlerinde maksimum sipariş adedi 8 olmalıdır.**

• GxDxY Genişlik, Derinlik, Yüksekliği ifade eder. • Tüm ürünlerin kesin ölçüleri için teknik çizimleri referans alınız. • Tüm mobilyalar 2 yıl garanti kapsamındadır.
• Eczacıbaşı Yapı Gereçleri San. ve Tic. A.Ş'nin ürünler ve teknik detaylarında değişiklik yapma hakkı saklıdır.
▼ Bu sembol ürünlerin stoklu veya hızlı üretim kapsamında olduğunu ve maksimum 2 haftada, Türkiye içerisinde istenilen adrese sevk edileceğini göstermektedir.

Root Flat

Ürün kodu	Ürün açıklamaları	Malzeme/Kaplama
	Lavabo dolabı, tek çekmeceli, 80 cm Tek armatür delikli	
66427	Parlak beyaz, yuvarlak lavabolu	MDF üzeri PET lamine kaplama
66431	Parlak inci grisi, yuvarlak lavabolu	MDF üzeri PET lamine kaplama
66425	Parlak antrasit, yuvarlak lavabolu	MDF üzeri PET lamine kaplama
66429	Parlak sahra beji, yuvarlak lavabolu	MDF üzeri PET lamine kaplama
68224	Mat kaya gri, yuvarlak lavabolu	MDF üzeri PET lamine kaplama
68225	Mat fırtına gri, yuvarlak lavabolu	MDF üzeri PET lamine kaplama
68226	Mat lacivert, yuvarlak lavabolu	MDF üzeri PET lamine kaplama
66423	Doğal meşe, yuvarlak lavabolu	MDF üzeri melamin kaplama
66421	Ceviz, yuvarlak lavabolu	MDF üzeri melamin kaplama
68227	Cordoba, yuvarlak lavabolu	Sunta üzeri melamin kaplama
	GxDxY 81x47x41 cm 7793B003-0001 kodlu Zentrum lavabo dahildir. Sifon alt grubu ve krom süzgeç ürüne dahildir. Sifon oyuğu bulunmamaktadır. Tercihe göre seramik sifon tapası 6392L003-0159 kodu ile ayrıca sipariş edilebilir. Krom bar kulp dahildir; siyah kulp istenirse 67555, beyaz kulp istenirse 67556 kodundan sipariş edilebilir.	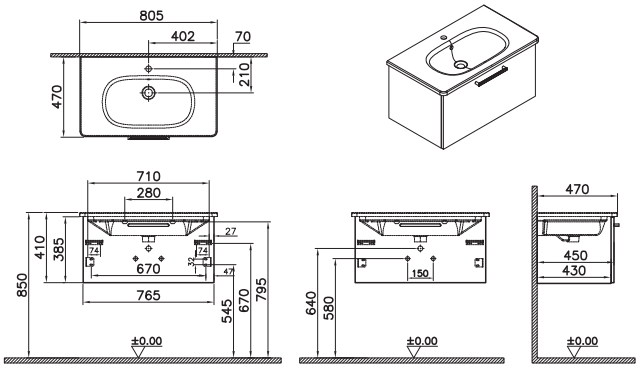

• GxDxY Genişlik, Derinlik, Yüksekliği ifade eder. • Tüm ürünlerin kesin ölçüleri için teknik çizimleri referans alınız. • Tüm mobilyalar 2 yıl garanti kapsamındadır.
• Eczacıbaşı Yapı Gereçleri San. ve Tic. A.Ş'nin ürünler ve teknik detaylarında değişiklik yapma hakkı saklıdır.

Root Flat

Ürün kodu	Ürün açıklamaları	Malzeme/Kaplama
YERLİ ÜRETİM	**Lavabo dolabı, tek çekmeceli, 80 cm** Tek armatür delikli	
68228	Parlak beyaz, klasik lavabolu	MDF üzeri PET lamine kaplama
68229	Parlak inci grisi, klasik lavabolu	MDF üzeri PET lamine kaplama
68230	Parlak antrasit, klasik lavabolu	MDF üzeri PET lamine kaplama
68231	Parlak sahra beji, klasik lavabolu	MDF üzeri PET lamine kaplama
68232	Mat kaya gri, klasik lavabolu	MDF üzeri PET lamine kaplama
68233	Mat fırtına gri, klasik lavabolu	MDF üzeri PET lamine kaplama
68234	Mat lacivert, klasik lavabolu	MDF üzeri PET lamine kaplama
68235	Doğal meşe, klasik lavabolu	MDF üzeri melamin kaplama
68236	Ceviz, klasik lavabolu	MDF üzeri melamin kaplama
68237	Cordoba, klasik lavabolu	Sunta üzeri melamin kaplama
	GxDxY 81x47x41 cm 7001B003-0001 kodlu Integra Classic lavabo dahildir. Sifon alt grubu ve krom süzgeç ürüne dahildir. Sifon oyuğu bulunmamaktadır. Tercihe göre seramik sifon tapası 6392L003-0159 kodu ile ayrıca sipariş edilebilir. Krom bar kulp dahildir; siyah kulp istenirse 67555, beyaz kulp istenirse 67556 kodundan sipariş edilebilir.	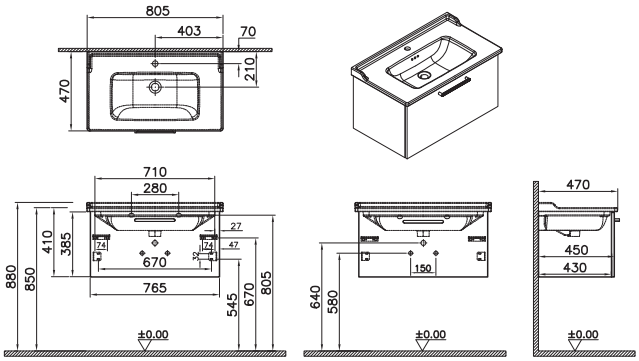

• GxDxY Genişlik, Derinlik, Yüksekliği ifade eder. • Tüm ürünlerin kesin ölçüleri için teknik çizimleri referans alınız. • Tüm mobilyalar 2 yıl garanti kapsamındadır.
• Eczacıbaşı Yapı Gereçleri San. ve Tic. A.Ş'nin ürünler ve teknik detaylarında değişiklik yapma hakkı saklıdır.

VitrA

Root Flat

Ürün kodu	Ürün açıklamaları	Malzeme/Kaplama
YERLİ ÜRETİM	**Lavabo dolabı, tek çekmeceli, 100 cm** Tek armatür delikli	
68238 ▼	Parlak beyaz, köşeli lavabolu	MDF üzeri PET lamine kaplama
68239	Parlak inci grisi, köşeli lavabolu	MDF üzeri PET lamine kaplama
68240	Parlak antrasit, köşeli lavabolu	MDF üzeri PET lamine kaplama
68241	Parlak sahra beji, köşeli lavabolu	MDF üzeri PET lamine kaplama
68242	Mat kaya gri, köşeli lavabolu	MDF üzeri PET lamine kaplama
68243	Mat fırtına gri, köşeli lavabolu	MDF üzeri PET lamine kaplama
68244	Mat lacivert, köşeli lavabolu	MDF üzeri PET lamine kaplama
68245 ▼	Doğal meşe, köşeli lavabolu	MDF üzeri melamin kaplama
68246	Ceviz, köşeli lavabolu	MDF üzeri melamin kaplama
68247	Cordoba, köşeli lavabolu	Sunta üzeri melamin kaplama
	GxDxY 100x47x41 cm 7057B003-0001 kodlu Integra lavabo dahildir. Sifon alt grubu ve krom süzgeç ürüne dahildir. Sifon oyuğu bulunmamaktadır. Tercihe göre seramik sifon tapası 6392L003-0159 kodu ile ayrıca sipariş edilebilir. Krom bar kulp dahildir; siyah kulp istenirse 67555, beyaz kulp istenirse 67556 kodundan sipariş edilebilir.	

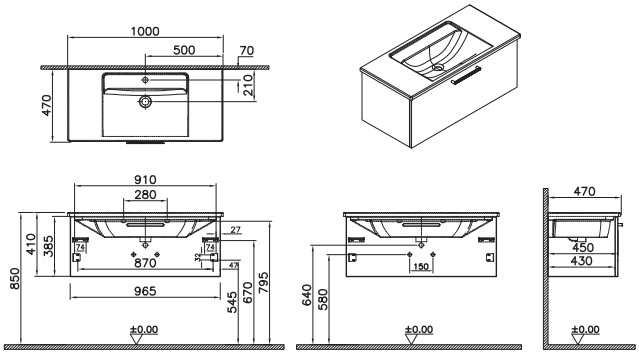

▼ **VitrA Express kapsamında girilecek perakende siparişlerinde maksimum sipariş adedi 8 olmalıdır.**

• GxDxY Genişlik, Derinlik, Yüksekliği ifade eder. • Tüm ürünlerin kesin ölçüleri için teknik çizimleri referans alınız. • Tüm mobilyalar 2 yıl garanti kapsamındadır.
• Eczacıbaşı Yapı Gereçleri San. ve Tic. A.Ş'nin ürünler ve teknik detaylarında değişiklik yapma hakkı saklıdır.
▼ Bu sembol ürünlerin stoklu veya hızlı üretim kapsamında olduğunu ve maksimum 2 haftada, Türkiye içerisinde istenilen adrese sevk edileceğini göstermektedir.

Root Flat

Ürün kodu	Ürün açıklamaları	Malzeme/Kaplama
	Lavabo dolabı, tek çekmeceli, 100 cm Tek armatür delikli	
68248	Parlak beyaz, yuvarlak lavabolu	MDF üzeri PET lamine kaplama
68249	Parlak inci grisi, yuvarlak lavabolu	MDF üzeri PET lamine kaplama
68250	Parlak antrasit, yuvarlak lavabolu	MDF üzeri PET lamine kaplama
68251	Parlak sahra beji, yuvarlak lavabolu	MDF üzeri PET lamine kaplama
68252	Mat kaya gri, yuvarlak lavabolu	MDF üzeri PET lamine kaplama
68253	Mat fırtına gri, yuvarlak lavabolu	MDF üzeri PET lamine kaplama
68254	Mat lacivert, yuvarlak lavabolu	MDF üzeri PET lamine kaplama
68255	Doğal meşe, yuvarlak lavabolu	MDF üzeri melamin kaplama
68256	Ceviz, yuvarlak lavabolu	MDF üzeri melamin kaplama
68257	Cordoba, yuvarlak lavabolu	Sunta üzeri melamin kaplama
	GxDxY 101x47x41 cm 7794B003-0001 kodlu Zentrum lavabo dahildir. Sifon alt grubu ve krom süzgeç ürüne dahildir. Sifon oyuğu bulunmamaktadır. Tercihe göre seramik sifon tapası 6392L003-0159 kodu ile ayrıca sipariş edilebilir. Krom bar kulp dahildir; siyah kulp istenirse 67555, beyaz kulp istenirse 67556 kodundan sipariş edilebilir.	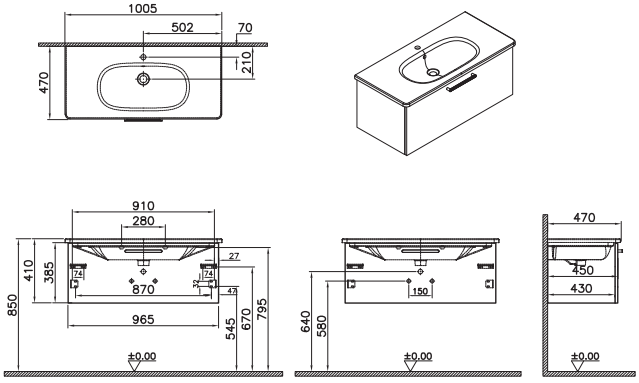

• GxDxY Genişlik, Derinlik, Yüksekliği ifade eder. • Tüm ürünlerin kesin ölçüleri için teknik çizimleri referans alınız. • Tüm mobilyalar 2 yıl garanti kapsamındadır.
• Eczacıbaşı Yapı Gereçleri San. ve Tic. A.Ş'nin ürünler ve teknik detaylarında değişiklik yapma hakkı saklıdır.

Root Flat

Ürün kodu	Ürün açıklamaları	Malzeme/Kaplama
	Lavabo dolabı, tek çekmeceli, 100 cm Tek armatür delikli	
68258	Parlak beyaz, klasik lavabolu	MDF üzeri PET lamine kaplama
68259	Parlak inci grisi, klasik lavabolu	MDF üzeri PET lamine kaplama
68260	Parlak antrasit, klasik lavabolu	MDF üzeri PET lamine kaplama
68261	Parlak sahra beji, klasik lavabolu	MDF üzeri PET lamine kaplama
68262	Mat kaya gri, klasik lavabolu	MDF üzeri PET lamine kaplama
68263	Mat fırtına gri, klasik lavabolu	MDF üzeri PET lamine kaplama
68264	Mat lacivert, klasik lavabolu	MDF üzeri PET lamine kaplama
68265	Doğal meşe, klasik lavabolu	MDF üzeri melamin kaplama
68266	Ceviz, klasik lavabolu	MDF üzeri melamin kaplama
68267	Cordoba, klasik lavabolu	Sunta üzeri melamin kaplama
	GxDxY 101x47x41 cm 7002B003-0001 kodlu Integra Classic lavabo dahildir. Sifon alt grubu ve krom süzgeç ürüne dahildir. Sifon oyuğu bulunmamaktadır. Tercihe göre seramik sifon tapası 6392L003-0159 kodu ile ayrıca sipariş edilebilir. Krom bar kulp dahildir; siyah kulp istenirse 67555, beyaz kulp istenirse 67556 kodundan sipariş edilebilir.	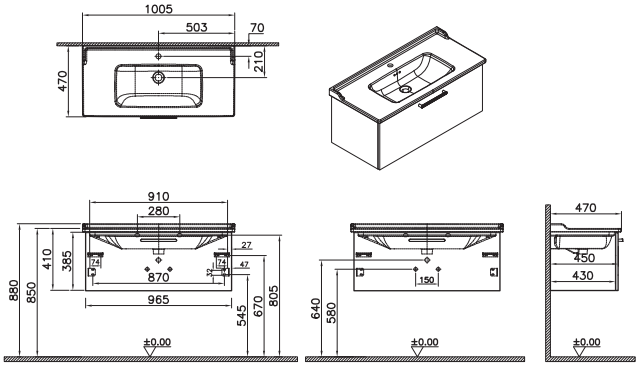

• GxDxY Genişlik, Derinlik, Yüksekliği ifade eder. • Tüm ürünlerin kesin ölçüleri için teknik çizimleri referans alınız. • Tüm mobilyalar 2 yıl garanti kapsamındadır.
• Eczacıbaşı Yapı Gereçleri San. ve Tic. A.Ş'nin ürünler ve teknik detaylarında değişiklik yapma hakkı saklıdır.

VitrA

Root Flat

Ürün kodu	Ürün açıklamaları	Malzeme/Kaplama
YERLİ ÜRETİM	**Lavabo dolabı, iki çekmeceli, 60 cm** Tek armatür delikli	
66294 ▼	Parlak beyaz, köşeli lavabolu	MDF üzeri PET lamine kaplama
66298	Parlak inci grisi, köşeli lavabolu	MDF üzeri PET lamine kaplama
66292	Parlak antrasit, köşeli lavabolu	MDF üzeri PET lamine kaplama
66296	Parlak sahra beji, köşeli lavabolu	MDF üzeri PET lamine kaplama
68268	Mat kaya gri, köşeli lavabolu	MDF üzeri PET lamine kaplama
68269 ▼	Mat fırtına gri, köşeli lavabolu	MDF üzeri PET lamine kaplama
68270	Mat lacivert, köşeli lavabolu	MDF üzeri PET lamine kaplama
66290 ▼	Doğal meşe, köşeli lavabolu	MDF üzeri melamin kaplama
66288	Ceviz, köşeli lavabolu	MDF üzeri melamin kaplama
68271	Cordoba, köşeli lavabolu	Sunta üzeri melamin kaplama

GxDxY 60x47x67 cm

7055B003-0001 kodlu Integra lavabo dahildir.

Sifon alt grubu ve krom süzgeç ürüne dahildir. Tercihe göre seramik sifon tapası 6392L003-0159 kodu ile ayrıca sipariş edilebilir.

Krom bar kulp dahildir; siyah kulp istenirse 67555, beyaz kulp istenirse 67556 kodundan sipariş edilebilir.

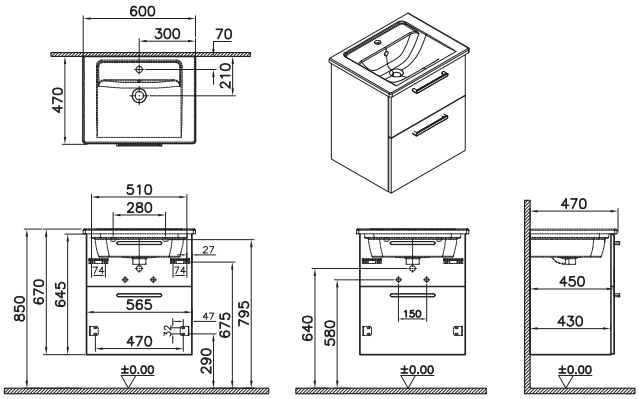

▼ **VitrA Express kapsamında girilecek perakende siparişlerinde maksimum sipariş adedi 8 olmalıdır.**

• GxDxY Genişlik, Derinlik, Yüksekliği ifade eder. • Tüm ürünlerin kesin ölçüleri için teknik çizimleri referans alınız. • Tüm mobilyalar 2 yıl garanti kapsamındadır.
• Eczacıbaşı Yapı Gereçleri San. ve Tic. A.Ş'nin ürünler ve teknik detaylarında değişiklik yapma hakkı saklıdır.
▼ Bu sembol ürünlerin stoklu veya hızlı üretim kapsamında olduğunu ve maksimum 2 haftada, Türkiye içerisinde istenilen adrese sevk edileceğini göstermektedir.

Root Flat

Ürün kodu	Ürün açıklamaları	Malzeme/Kaplama
YERLİ ÜRETİM	**Lavabo dolabı, iki çekmeceli, 60 cm** Tek armatür delikli	
66295	Parlak beyaz, yuvarlak lavabolu	MDF üzeri PET lamine kaplama
66299	Parlak inci grisi, yuvarlak lavabolu	MDF üzeri PET lamine kaplama
66293	Parlak antrasit, yuvarlak lavabolu	MDF üzeri PET lamine kaplama
66297	Parlak sahra beji, yuvarlak lavabolu	MDF üzeri PET lamine kaplama
69527	Mat kaya gri, yuvarlak lavabolu	MDF üzeri PET lamine kaplama
68272	Mat fırtına gri, yuvarlak lavabolu	MDF üzeri PET lamine kaplama
68273	Mat lacivert, yuvarlak lavabolu	MDF üzeri PET lamine kaplama
66291	Doğal meşe, yuvarlak lavabolu	MDF üzeri melamin kaplama
66289	Ceviz, yuvarlak lavabolu	MDF üzeri melamin kaplama
68274	Cordoba, yuvarlak lavabolu	Sunta üzeri melamin kaplama
	GxDxY 61x47x67 cm 7791B003-0001 kodlu Zentrum lavabo dahildir. Sifon alt grubu ve krom süzgeç ürüne dahildir. Tercihe göre seramik sifon tapası 6392L003-0159 kodu ile ayrıca sipariş edilebilir. Krom bar kulp dahildir; siyah kulp istenirse 67555, beyaz kulp istenirse 67556 kodundan sipariş edilebilir.	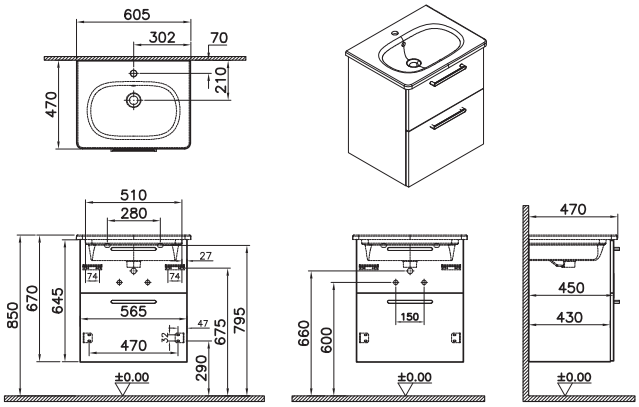

• GxDxY Genişlik, Derinlik, Yüksekliği ifade eder. • Tüm ürünlerin kesin ölçüleri için teknik çizimleri referans alınız. • Tüm mobilyalar 2 yıl garanti kapsamındadır.
• Eczacıbaşı Yapı Gereçleri San. ve Tic. A.Ş'nin ürünler ve teknik detaylarında değişiklik yapma hakkı saklıdır.

Root Flat

Ürün kodu	Ürün açıklamaları	Malzeme/Kaplama
YERLİ ÜRETİM	**Lavabo dolabı, iki çekmeceli, 60 cm** Tek armatür delikli	
68275	Parlak beyaz, klasik lavabolu	MDF üzeri PET lamine kaplama
68276	Parlak inci grisi, klasik lavabolu	MDF üzeri PET lamine kaplama
68277	Parlak antrasit, klasik lavabolu	MDF üzeri PET lamine kaplama
68278	Parlak sahra beji, klasik lavabolu	MDF üzeri PET lamine kaplama
68279	Mat kaya gri, klasik lavabolu	MDF üzeri PET lamine kaplama
68280	Mat fırtına gri, klasik lavabolu	MDF üzeri PET lamine kaplama
68281	Mat lacivert, klasik lavabolu	MDF üzeri PET lamine kaplama
68282	Doğal meşe, klasik lavabolu	MDF üzeri melamin kaplama
68283	Ceviz, klasik lavabolu	MDF üzeri melamin kaplama
68284	Cordoba, klasik lavabolu	Sunta üzeri melamin kaplama
	GxDxY 61x47x67 cm 7000B003-0001 kodlu Integra Classic lavabo dahildir. Sifon alt grubu ve krom süzgeç ürüne dahildir. Tercihe göre seramik sifon tapası 6392L003-0159 kodu ile ayrıca sipariş edilebilir. Krom bar kulp dahildir; siyah kulp istenirse 67555, beyaz kulp istenirse 67556 kodundan sipariş edilebilir.	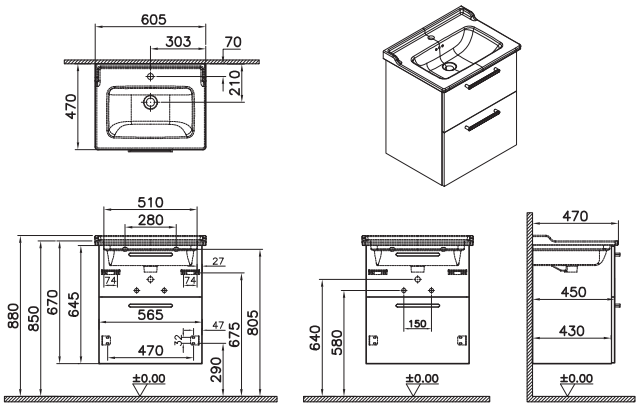

• GxDxY Genişlik, Derinlik, Yüksekliği ifade eder. • Tüm ürünlerin kesin ölçüleri için teknik çizimleri referans alınız. • Tüm mobilyalar 2 yıl garanti kapsamındadır.
• Eczacıbaşı Yapı Gereçleri San. ve Tic. A.Ş'nin ürünler ve teknik detaylarında değişiklik yapma hakkı saklıdır.

VitrA

Root Flat

Ürün kodu	Ürün açıklamaları	Malzeme/Kaplama
YERLİ ÜRETİM	**Lavabo dolabı, iki çekmeceli, 80 cm** Tek armatür delikli	
66306 ▼	Parlak beyaz, köşeli lavabolu	MDF üzeri PET lamine kaplama
66310	Parlak inci grisi, köşeli lavabolu	MDF üzeri PET lamine kaplama
66304	Parlak antrasit, köşeli lavabolu	MDF üzeri PET lamine kaplama
66308	Parlak sahra beji, köşeli lavabolu	MDF üzeri PET lamine kaplama
68285	Mat kaya gri, köşeli lavabolu	MDF üzeri PET lamine kaplama
68286 ▼	Mat fırtına gri, köşeli lavabolu	MDF üzeri PET lamine kaplama
68287	Mat lacivert, köşeli lavabolu	MDF üzeri PET lamine kaplama
66302 ▼	Doğal meşe, köşeli lavabolu	MDF üzeri melamin kaplama
66300	Ceviz, köşeli lavabolu	MDF üzeri melamin kaplama
68288	Cordoba, köşeli lavabolu	Sunta üzeri melamin kaplama

GxDxY 80x47x67 cm

7056B003-0001 kodlu Integra lavabo dahildir.

Sifon alt grubu ve krom süzgeç ürüne dahildir. Tercihe göre seramik sifon tapası 6392L003-0159 kodu ile ayrıca sipariş edilebilir.

Krom bar kulp dahildir; siyah kulp istenirse 67555, beyaz kulp istenirse 67556 kodundan sipariş edilebilir.

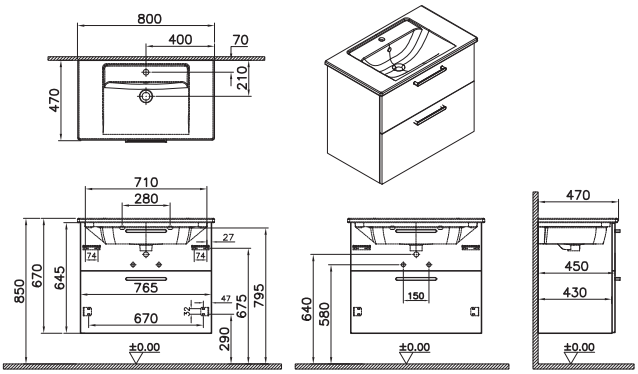

▼ **VitrA Express kapsamında girilecek perakende siparişlerinde maksimum sipariş adedi 8 olmalıdır.**

• GxDxY Genişlik, Derinlik, Yüksekliği ifade eder. • Tüm ürünlerin kesin ölçüleri için teknik çizimleri referans alınız. • Tüm mobilyalar 2 yıl garanti kapsamındadır.
• Eczacıbaşı Yapı Gereçleri San. ve Tic. A.Ş'nin ürünler ve teknik detaylarında değişiklik yapma hakkı saklıdır.
▼ Bu sembol ürünlerin stoklu veya hızlı üretim kapsamında olduğunu ve maksimum 2 haftada, Türkiye içerisinde istenilen adrese sevk edileceğini göstermektedir.

Root Flat

Ürün kodu	Ürün açıklamaları	Malzeme/Kaplama
YERLİ ÜRETİM	**Lavabo dolabı, iki çekmeceli, 80 cm** Tek armatür delikli	
66307	Parlak beyaz, yuvarlak lavabolu	MDF üzeri PET lamine kaplama
66311	Parlak inci grisi, yuvarlak lavabolu	MDF üzeri PET lamine kaplama
66305	Parlak antrasit, yuvarlak lavabolu	MDF üzeri PET lamine kaplama
66309	Parlak sahra beji, yuvarlak lavabolu	MDF üzeri PET lamine kaplama
68289	Mat kaya gri, yuvarlak lavabolu	MDF üzeri PET lamine kaplama
68290	Mat fırtına gri, yuvarlak lavabolu	MDF üzeri PET lamine kaplama
68291	Mat lacivert, yuvarlak lavabolu	MDF üzeri PET lamine kaplama
66303	Doğal meşe, yuvarlak lavabolu	MDF üzeri melamin kaplama
66301	Ceviz, yuvarlak lavabolu	MDF üzeri melamin kaplama
68292	Cordoba, yuvarlak lavabolu	Sunta üzeri melamin kaplama
	GxDxY 81x47x67 cm 7793B003-0001 kodlu Zentrum lavabo dahildir. Sifon alt grubu ve krom süzgeç ürüne dahildir. Tercihe göre seramik sifon tapası 6392L003-0159 kodu ile ayrıca sipariş edilebilir. Krom bar kulp dahildir; siyah kulp istenirse 67555, beyaz kulp istenirse 67556 kodundan sipariş edilebilir.	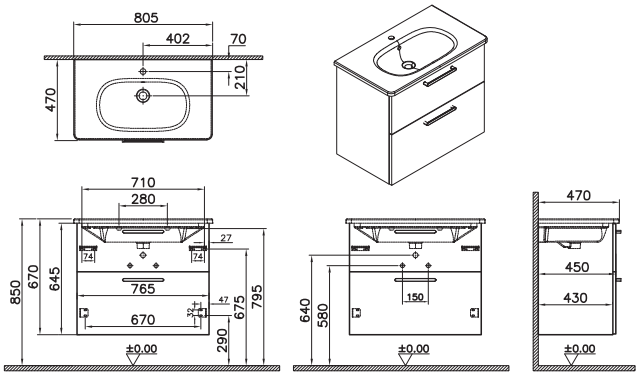

• GxDxY Genişlik, Derinlik, Yüksekliği ifade eder. • Tüm ürünlerin kesin ölçüleri için teknik çizimleri referans alınız. • Tüm mobilyalar 2 yıl garanti kapsamındadır.
• Eczacıbaşı Yapı Gereçleri San. ve Tic. A.Ş'nin ürünler ve teknik detaylarında değişiklik yapma hakkı saklıdır.

Root Flat

Ürün kodu	Ürün açıklamaları	Malzeme/Kaplama
YERLİ ÜRETİM	**Lavabo dolabı, iki çekmeceli, 60 cm** Tek armatür delikli	
68293	Parlak beyaz, klasik lavabolu	MDF üzeri PET lamine kaplama
68294	Parlak inci grisi, klasik lavabolu	MDF üzeri PET lamine kaplama
68295	Parlak antrasit, klasik lavabolu	MDF üzeri PET lamine kaplama
68296	Parlak sahra beji, klasik lavabolu	MDF üzeri PET lamine kaplama
68297	Mat kaya gri, klasik lavabolu	MDF üzeri PET lamine kaplama
68298	Mat fırtına gri, klasik lavabolu	MDF üzeri PET lamine kaplama
68299	Mat lacivert, klasik lavabolu	MDF üzeri PET lamine kaplama
68300	Doğal meşe, klasik lavabolu	MDF üzeri melamin kaplama
68301	Ceviz, klasik lavabolu	MDF üzeri melamin kaplama
68302	Cordoba, klasik lavabolu	Sunta üzeri melamin kaplama
	GxDxY 81x47x67 cm 7001B003-0001 kodlu Integra Classic lavabo dahildir. Sifon alt grubu ve krom süzgeç ürüne dahildir. Tercihe göre seramik sifon tapası 6392L003-0159 kodu ile ayrıca sipariş edilebilir. Krom bar kulp dahildir; siyah kulp istenirse 67555, beyaz kulp istenirse 67556 kodundan sipariş edilebilir.	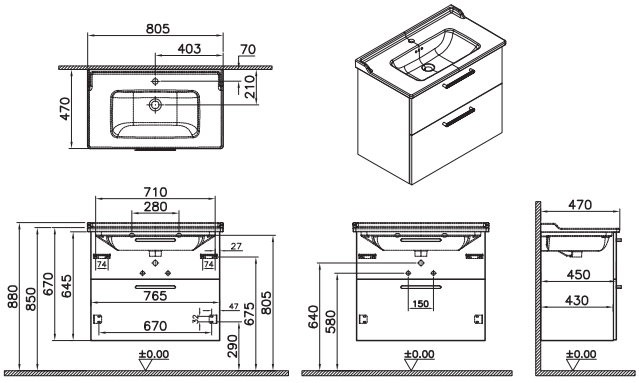

• GxDxY Genişlik, Derinlik, Yüksekliği ifade eder. • Tüm ürünlerin kesin ölçüleri için teknik çizimleri referans alınız. • Tüm mobilyalar 2 yıl garanti kapsamındadır.
• Eczacıbaşı Yapı Gereçleri San. ve Tic. A.Ş'nin ürünler ve teknik detaylarında değişiklik yapma hakkı saklıdır.

VitrA

Root Flat

Ürün kodu	Ürün açıklamaları	Malzeme/Kaplama
YERLİ ÜRETİM	**Lavabo dolabı, iki çekmeceli, 100 cm** Tek armatür delikli	
68303 ▼	Parlak beyaz, köşeli lavabolu	MDF üzeri PET lamine kaplama
68304	Parlak inci grisi, köşeli lavabolu	MDF üzeri PET lamine kaplama
68305	Parlak antrasit, köşeli lavabolu	MDF üzeri PET lamine kaplama
68306	Parlak sahra beji, köşeli lavabolu	MDF üzeri PET lamine kaplama
68307	Mat kaya gri, köşeli lavabolu	MDF üzeri PET lamine kaplama
68308 ▼	Mat fırtına gri, köşeli lavabolu	MDF üzeri PET lamine kaplama
68309	Mat lacivert, köşeli lavabolu	MDF üzeri PET lamine kaplama
68310 ▼	Doğal meşe, köşeli lavabolu	MDF üzeri melamin kaplama
68311	Ceviz, köşeli lavabolu	MDF üzeri melamin kaplama
68312	Cordoba, köşeli lavabolu	Sunta üzeri melamin kaplama
	GxDxY 100x47x67 cm 7057B003-0001 kodlu Integra lavabo dahildir. Sifon alt grubu ve krom süzgeç ürüne dahildir. Tercihe göre seramik sifon tapası 6392L003-0159 kodu ile ayrıca sipariş edilebilir. Krom bar kulp dahildir; siyah kulp istenirse 67555, beyaz kulp istenirse 67556 kodundan sipariş edilebilir.	

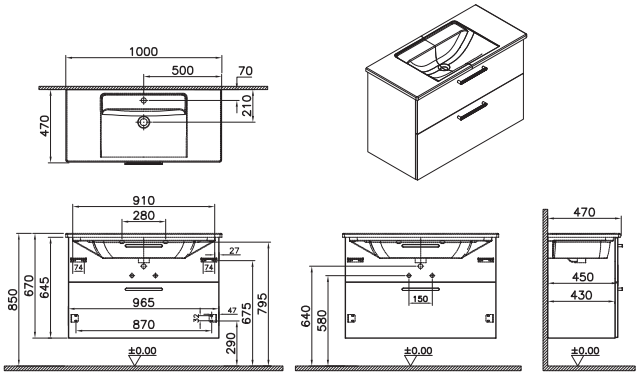

▼ **VitrA Express kapsamında girilecek perakende siparişlerinde maksimum sipariş adedi 8 olmalıdır.**

• GxDxY Genişlik, Derinlik, Yüksekliği ifade eder. • Tüm ürünlerin kesin ölçüleri için teknik çizimleri referans alınız. • Tüm mobilyalar 2 yıl garanti kapsamındadır.
• Eczacıbaşı Yapı Gereçleri San. ve Tic. A.Ş'nin ürünler ve teknik detaylarında değişiklik yapma hakkı saklıdır.
▼ Bu sembol ürünlerin stoklu veya hızlı üretim kapsamında olduğunu ve maksimum 2 haftada, Türkiye içerisinde istenilen adrese sevk edileceğini göstermektedir.

Root Flat

Ürün kodu	Ürün açıklamaları	Malzeme/Kaplama
	Lavabo dolabı, iki çekmeceli, 100 cm Tek armatür delikli	
68313	Parlak beyaz, yuvarlak lavabolu	MDF üzeri PET lamine kaplama
68314	Parlak inci grisi, yuvarlak lavabolu	MDF üzeri PET lamine kaplama
68315	Parlak antrasit, yuvarlak lavabolu	MDF üzeri PET lamine kaplama
68316	Parlak sahra beji, yuvarlak lavabolu	MDF üzeri PET lamine kaplama
68317	Mat kaya gri, yuvarlak lavabolu	MDF üzeri PET lamine kaplama
68318	Mat fırtına gri, yuvarlak lavabolu	MDF üzeri PET lamine kaplama
68319	Mat lacivert, yuvarlak lavabolu	MDF üzeri PET lamine kaplama
68320	Doğal meşe, yuvarlak lavabolu	MDF üzeri melamin kaplama
68321	Ceviz, yuvarlak lavabolu	MDF üzeri melamin kaplama
68322	Cordoba, yuvarlak lavabolu	Sunta üzeri melamin kaplama
	GxDxY 101x47x67 cm 7794B003-0001 kodlu Zentrum lavabo dahildir. Sifon alt grubu ve krom süzgeç ürüne dahildir. Tercihe göre seramik sifon tapası 6392L003-0159 kodu ile ayrıca sipariş edilebilir. Krom bar kulp dahildir; siyah kulp istenirse 67555, beyaz kulp istenirse 67556 kodundan sipariş edilebilir.	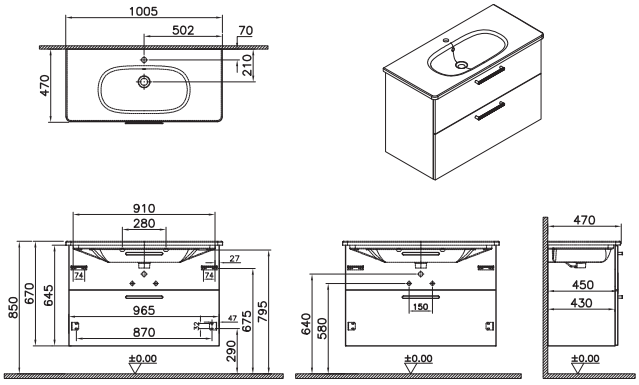

• GxDxY Genişlik, Derinlik, Yüksekliği ifade eder. • Tüm ürünlerin kesin ölçüleri için teknik çizimleri referans alınız. • Tüm mobilyalar 2 yıl garanti kapsamındadır.
• Eczacıbaşı Yapı Gereçleri San. ve Tic. A.Ş'nin ürünler ve teknik detaylarında değişiklik yapma hakkı saklıdır.

Root Flat

Ürün kodu	Ürün açıklamaları	Malzeme/Kaplama
YERLİ ÜRETİM	**Lavabo dolabı, iki çekmeceli, 100 cm** Tek armatür delikli	
68323	Parlak beyaz, klasik lavabolu	MDF üzeri PET lamine kaplama
68324	Parlak inci grisi, klasik lavabolu	MDF üzeri PET lamine kaplama
68325	Parlak antrasit, klasik lavabolu	MDF üzeri PET lamine kaplama
68326	Parlak sahra beji, klasik lavabolu	MDF üzeri PET lamine kaplama
68327	Mat kaya gri, klasik lavabolu	MDF üzeri PET lamine kaplama
68328	Mat fırtına gri, klasik lavabolu	MDF üzeri PET lamine kaplama
68329	Mat lacivert, klasik lavabolu	MDF üzeri PET lamine kaplama
68330	Doğal meşe, klasik lavabolu	MDF üzeri melamin kaplama
68331	Ceviz, klasik lavabolu	MDF üzeri melamin kaplama
68332	Cordoba, klasik lavabolu	Sunta üzeri melamin kaplama
	GxDxY 101x47x67 cm 7002B003-0001 kodlu Integra Classic lavabo dahildir. Sifon alt grubu ve krom süzgeç ürüne dahildir. Tercihe göre seramik sifon tapası 6392L003-0159 kodu ile ayrıca sipariş edilebilir. Krom bar kulp dahildir; siyah kulp istenirse 67555, beyaz kulp istenirse 67556 kodundan sipariş edilebilir.	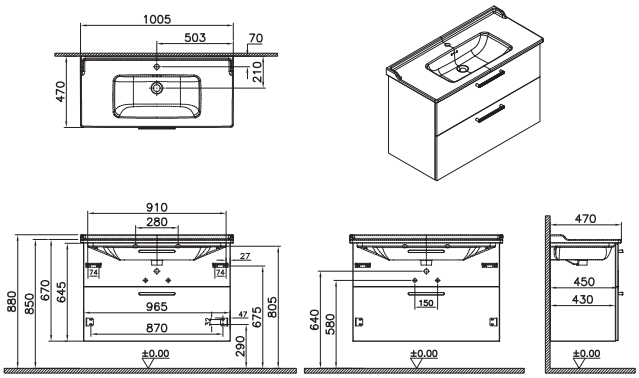

• GxDxY Genişlik, Derinlik, Yüksekliği ifade eder. • Tüm ürünlerin kesin ölçüleri için teknik çizimleri referans alınız. • Tüm mobilyalar 2 yıl garanti kapsamındadır.
• Eczacıbaşı Yapı Gereçleri San. ve Tic. A.Ş'nin ürünler ve teknik detaylarında değişiklik yapma hakkı saklıdır.

Root Flat

Ürün kodu	Ürün açıklamaları	Malzeme/Kaplama
YERLİ ÜRETİM	**Lavabo dolabı, üç çekmeceli, 60 cm** Tek armatür delikli	
66462	Parlak beyaz, köşeli lavabolu	MDF üzeri PET lamine kaplama
66466	Parlak inci grisi, köşeli lavabolu	MDF üzeri PET lamine kaplama
66460	Parlak antrasit, köşeli lavabolu	MDF üzeri PET lamine kaplama
66464	Parlak sahra beji, köşeli lavabolu	MDF üzeri PET lamine kaplama
68333	Mat kaya gri, köşeli lavabolu	MDF üzeri PET lamine kaplama
68334	Mat fırtına gri, köşeli lavabolu	MDF üzeri PET lamine kaplama
68335	Mat lacivert, köşeli lavabolu	MDF üzeri PET lamine kaplama
66458	Doğal meşe, köşeli lavabolu	MDF üzeri melamin kaplama
66456	Ceviz, köşeli lavabolu	MDF üzeri melamin kaplama
68336	Cordoba, köşeli lavabolu	Sunta üzeri melamin kaplama
	GxDxY 60x47x80 cm 7055B003-0001 kodlu Integra lavabo dahildir. Sifon alt grubu ve krom süzgeç ürüne dahildir. Tercihe göre seramik sifon tapası 6392L003-0159 kodu ile ayrıca sipariş edilebilir. Ürün ayaksızdır. Tercihe göre 66520 krom ayak seti ayrıca sipariş edilebilir. Ayak ile kullanımda yükseklik 93 cm olur. Krom bar kulp dahildir; siyah kulp istenirse 67555, beyaz kulp istenirse 67556 kodundan sipariş edilebilir.	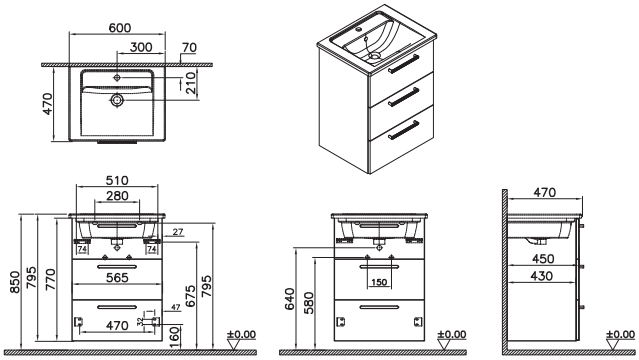

• GxDxY Genişlik, Derinlik, Yüksekliği ifade eder. • Tüm ürünlerin kesin ölçüleri için teknik çizimleri referans alınız. • Tüm mobilyalar 2 yıl garanti kapsamındadır.
• Eczacıbaşı Yapı Gereçleri San. ve Tic. A.Ş'nin ürünler ve teknik detaylarında değişiklik yapma hakkı saklıdır.

Root Flat

Ürün kodu	Ürün açıklamaları	Malzeme/Kaplama
YERLİ ÜRETİM	**Lavabo dolabı, üç çekmeceli, 60 cm** Tek armatür delikli	
66463	Parlak beyaz, yuvarlak lavabolu	MDF üzeri PET lamine kaplama
66467	Parlak inci grisi, yuvarlak lavabolu	MDF üzeri PET lamine kaplama
66461	Parlak antrasit, yuvarlak lavabolu	MDF üzeri PET lamine kaplama
66465	Parlak sahra beji, yuvarlak lavabolu	MDF üzeri PET lamine kaplama
68337	Mat kaya gri, yuvarlak lavabolu	MDF üzeri PET lamine kaplama
68338	Mat fırtına gri, yuvarlak lavabolu	MDF üzeri PET lamine kaplama
68339	Mat lacivert, yuvarlak lavabolu	MDF üzeri PET lamine kaplama
66459	Doğal meşe, yuvarlak lavabolu	MDF üzeri melamin kaplama
66457	Ceviz, yuvarlak lavabolu	MDF üzeri melamin kaplama
68340	Cordoba, yuvarlak lavabolu	Sunta üzeri melamin kaplama
	GxDxY 61x47x80 cm 7791B003-0001 kodlu Zentrum lavabo dahildir. Sifon alt grubu ve krom süzgeç ürüne dahildir. Tercihe göre seramik sifon tapası 6392L003-0159 kodu ile ayrıca sipariş edilebilir. Ürün ayaksızdır. Tercihe göre 66520 krom ayak seti ayrıca sipariş edilebilir. Ayak ile kullanımda yükseklik 93 cm olur. Krom bar kulp dahildir; siyah kulp istenirse 67555, beyaz kulp istenirse 67556 kodundan sipariş edilebilir.	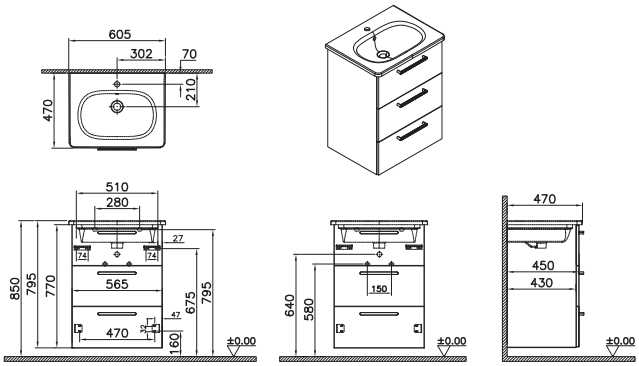

• GxDxY Genişlik, Derinlik, Yüksekliği ifade eder. • Tüm ürünlerin kesin ölçüleri için teknik çizimleri referans alınız. • Tüm mobilyalar 2 yıl garanti kapsamındadır.
• Eczacıbaşı Yapı Gereçleri San. ve Tic. A.Ş'nin ürünler ve teknik detaylarında değişiklik yapma hakkı saklıdır.

Root Flat

Ürün kodu	Ürün açıklamaları	Malzeme/Kaplama
YERLİ ÜRETİM	**Lavabo dolabı, üç çekmeceli, 60 cm** Tek armatür delikli	
68341	Parlak beyaz, klasik lavabolu	MDF üzeri PET lamine kaplama
68342	Parlak inci grisi, klasik lavabolu	MDF üzeri PET lamine kaplama
68343	Parlak antrasit, klasik lavabolu	MDF üzeri PET lamine kaplama
68344	Parlak sahra beji, klasik lavabolu	MDF üzeri PET lamine kaplama
68345	Mat kaya gri, klasik lavabolu	MDF üzeri PET lamine kaplama
68346	Mat fırtına gri, klasik lavabolu	MDF üzeri PET lamine kaplama
68347	Mat lacivert, klasik lavabolu	MDF üzeri PET lamine kaplama
68348	Doğal meşe, klasik lavabolu	MDF üzeri melamin kaplama
68349	Ceviz, klasik lavabolu	MDF üzeri melamin kaplama
68350	Cordoba, klasik lavabolu	Sunta üzeri melamin kaplama
	GxDxY 61x47x80 cm 7000B003-0001 kodlu Integra Classic lavabo dahildir. Sifon alt grubu ve krom süzgeç ürüne dahildir. Tercihe göre seramik sifon tapası 6392L003-0159 kodu ile ayrıca sipariş edilebilir. Ürün ayaksızdır. Tercihe göre 66520 krom ayak seti ayrıca sipariş edilebilir. Ayak ile kullanımda yükseklik 93 cm olur. Krom bar kulp dahildir; siyah kulp istenirse 67555, beyaz kulp istenirse 67556 kodundan sipariş edilebilir.	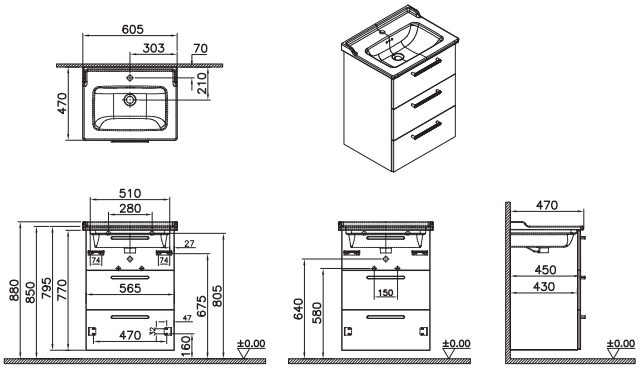

• GxDxY Genişlik, Derinlik, Yüksekliği ifade eder. • Tüm ürünlerin kesin ölçüleri için teknik çizimleri referans alınız. • Tüm mobilyalar 2 yıl garanti kapsamındadır.
• Eczacıbaşı Yapı Gereçleri San. ve Tic. A.Ş'nin ürünler ve teknik detaylarında değişiklik yapma hakkı saklıdır.

Root Flat

Ürün kodu	Ürün açıklamaları	Malzeme/Kaplama
YERLİ ÜRETİM	**Lavabo dolabı, üç çekmeceli, 80 cm** Tek armatür delikli	
66474	Parlak beyaz, köşeli lavabolu	MDF üzeri PET lamine kaplama
66478	Parlak inci grisi, köşeli lavabolu	MDF üzeri PET lamine kaplama
66472	Parlak antrasit, köşeli lavabolu	MDF üzeri PET lamine kaplama
66476	Parlak sahra beji, köşeli lavabolu	MDF üzeri PET lamine kaplama
68351	Mat kaya gri, köşeli lavabolu	MDF üzeri PET lamine kaplama
68352	Mat fırtına gri, köşeli lavabolu	MDF üzeri PET lamine kaplama
68353	Mat lacivert, köşeli lavabolu	MDF üzeri PET lamine kaplama
66470	Doğal meşe, köşeli lavabolu	MDF üzeri melamin kaplama
66468	Ceviz, köşeli lavabolu	MDF üzeri melamin kaplama
68354	Cordoba, köşeli lavabolu	Sunta üzeri melamin kaplama
	GxDxY 80x47x80 cm 7056B003-0001 kodlu Integra lavabo dahildir. Sifon alt grubu ve krom süzgeç ürüne dahildir. Tercihe göre seramik sifon tapası 6392L003-0159 kodu ile ayrıca sipariş edilebilir. Ürün ayaksızdır. Tercihe göre 66520 krom ayak seti ayrıca sipariş edilebilir. Ayak ile kullanımda yükseklik 93 cm olur. Krom bar kulp dahildir; siyah kulp istenirse 67555, beyaz kulp istenirse 67556 kodundan sipariş edilebilir.	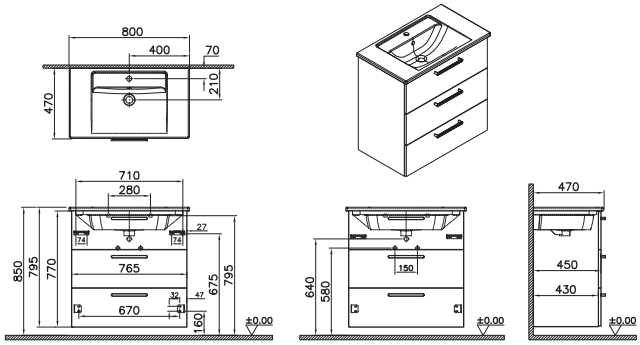

• GxDxY Genişlik, Derinlik, Yüksekliği ifade eder. • Tüm ürünlerin kesin ölçüleri için teknik çizimleri referans alınız. • Tüm mobilyalar 2 yıl garanti kapsamındadır.
• Eczacıbaşı Yapı Gereçleri San. ve Tic. A.Ş'nin ürünler ve teknik detaylarında değişiklik yapma hakkı saklıdır.

Root Flat

Ürün kodu	Ürün açıklamaları	Malzeme/Kaplama
YERLİ ÜRETİM	**Lavabo dolabı, üç çekmeceli, 80 cm** Tek armatür delikli	
66475	Parlak beyaz, yuvarlak lavabolu	MDF üzeri PET lamine kaplama
66479	Parlak inci grisi, yuvarlak lavabolu	MDF üzeri PET lamine kaplama
66473	Parlak antrasit, yuvarlak lavabolu	MDF üzeri PET lamine kaplama
66477	Parlak sahra beji, yuvarlak lavabolu	MDF üzeri PET lamine kaplama
68355	Mat kaya gri, yuvarlak lavabolu	MDF üzeri PET lamine kaplama
68356	Mat fırtına gri, yuvarlak lavabolu	MDF üzeri PET lamine kaplama
68357	Mat lacivert, yuvarlak lavabolu	MDF üzeri PET lamine kaplama
66471	Doğal meşe, yuvarlak lavabolu	MDF üzeri melamin kaplama
66469	Ceviz, yuvarlak lavabolu	MDF üzeri melamin kaplama
68358	Cordoba, yuvarlak lavabolu	Sunta üzeri melamin kaplama
	GxDxY 81x47x80 cm 7793B003-0001 kodlu Zentrum lavabo dahildir. Sifon alt grubu ve krom süzgeç ürüne dahildir. Tercihe göre seramik sifon tapası 6392L003-0159 kodu ile ayrıca sipariş edilebilir. Ürün ayaksızdır. Tercihe göre 66520 krom ayak seti ayrıca sipariş edilebilir. Ayak ile kullanımda yükseklik 93 cm olur. Krom bar kulp dahildir; siyah kulp istenirse 67555, beyaz kulp istenirse 67556 kodundan sipariş edilebilir.	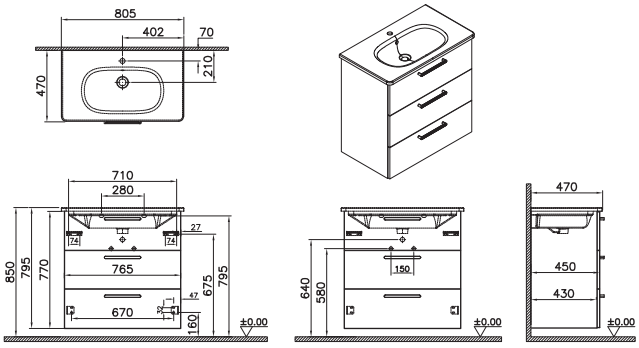

• GxDxY Genişlik, Derinlik, Yüksekliği ifade eder. • Tüm ürünlerin kesin ölçüleri için teknik çizimleri referans alınız. • Tüm mobilyalar 2 yıl garanti kapsamındadır.
• Eczacıbaşı Yapı Gereçleri San. ve Tic. A.Ş'nin ürünler ve teknik detaylarında değişiklik yapma hakkı saklıdır.

Root Flat

Ürün kodu	Ürün açıklamaları	Malzeme/Kaplama
YERLİ ÜRETİM	**Lavabo dolabı, üç çekmeceli, 80 cm** Tek armatür delikli	
68359	Parlak beyaz, klasik lavabolu	MDF üzeri PET lamine kaplama
68360	Parlak inci grisi, klasik lavabolu	MDF üzeri PET lamine kaplama
68361	Parlak antrasit, klasik lavabolu	MDF üzeri PET lamine kaplama
68362	Parlak sahra beji, klasik lavabolu	MDF üzeri PET lamine kaplama
68363	Mat kaya gri, klasik lavabolu	MDF üzeri PET lamine kaplama
68364	Mat fırtına gri, klasik lavabolu	MDF üzeri PET lamine kaplama
68365	Mat lacivert, klasik lavabolu	MDF üzeri PET lamine kaplama
68366	Doğal meşe, klasik lavabolu	MDF üzeri melamin kaplama
68367	Ceviz, klasik lavabolu	MDF üzeri melamin kaplama
68368	Cordoba, klasik lavabolu	Sunta üzeri melamin kaplama
	GxDxY 81x47x80 cm 7001B003-0001 kodlu Integra Classic lavabo dahildir. Sifon alt grubu ve krom süzgeç ürüne dahildir. Tercihe göre seramik sifon tapası 6392L003-0159 kodu ile ayrıca sipariş edilebilir. Ürün ayaksızdır. Tercihe göre 66520 krom ayak seti ayrıca sipariş edilebilir. Ayak ile kullanımda yükseklik 93 cm olur. Krom bar kulp dahildir; siyah kulp istenirse 67555, beyaz kulp istenirse 67556 kodundan sipariş edilebilir.	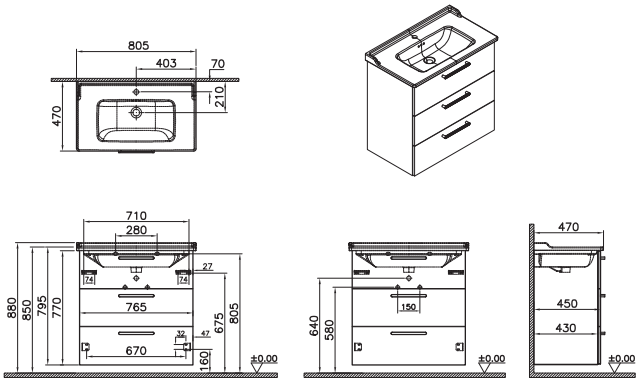

• GxDxY Genişlik, Derinlik, Yüksekliği ifade eder. • Tüm ürünlerin kesin ölçüleri için teknik çizimleri referans alınız. • Tüm mobilyalar 2 yıl garanti kapsamındadır.
• Eczacıbaşı Yapı Gereçleri San. ve Tic. A.Ş'nin ürünler ve teknik detaylarında değişiklik yapma hakkı saklıdır.

Root Flat

Ürün kodu	Ürün açıklamaları	Malzeme/Kaplama
YERLİ ÜRETİM	**Lavabo dolabı, dört çekmeceli, 120 cm** Çift armatür delikli	
66282	Parlak beyaz, köşeli lavabolu	MDF üzeri PET lamine kaplama
66286	Parlak inci grisi, köşeli lavabolu	MDF üzeri PET lamine kaplama
66280	Parlak antrasit, köşeli lavabolu	MDF üzeri PET lamine kaplama
66284	Parlak sahra beji, köşeli lavabolu	MDF üzeri PET lamine kaplama
68369	Mat kaya gri, köşeli lavabolu	MDF üzeri PET lamine kaplama
68370	Mat fırtına gri, köşeli lavabolu	MDF üzeri PET lamine kaplama
68371	Mat lacivert, köşeli lavabolu	MDF üzeri PET lamine kaplama
66278	Doğal meşe, köşeli lavabolu	MDF üzeri melamin kaplama
66276	Ceviz, köşeli lavabolu	MDF üzeri melamin kaplama
68372	Cordoba, köşeli lavabolu	Sunta üzeri melamin kaplama
	GxDxY 120x47x67 cm 7038B003-0001 kodlu Integra lavabo dahildir. Sifon alt grubu ve krom süzgeç ürüne dahildir. Tercihe göre seramik sifon tapası 6392L003-0159 kodu ile ayrıca sipariş edilebilir. Krom bar kulp dahildir; siyah kulp istenirse 67555, beyaz kulp istenirse 67556 kodundan sipariş edilebilir.	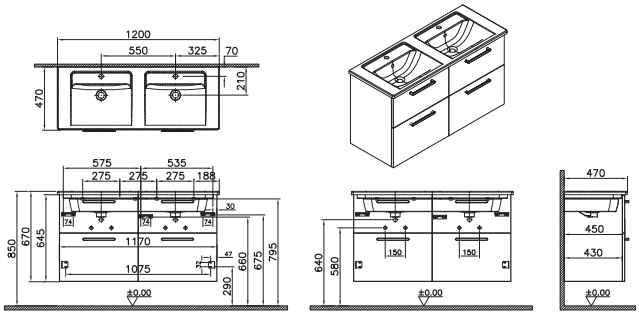

• GxDxY Genişlik, Derinlik, Yüksekliği ifade eder. • Tüm ürünlerin kesin ölçüleri için teknik çizimleri referans alınız. • Tüm mobilyalar 2 yıl garanti kapsamındadır.
• Eczacıbaşı Yapı Gereçleri San. ve Tic. A.Ş'nin ürünler ve teknik detaylarında değişiklik yapma hakkı saklıdır.

Root Flat

Ürün kodu	Ürün açıklamaları	Malzeme/Kaplama
YERLİ ÜRETİM	**Lavabo dolabı, dört çekmeceli, 120 cm** Çift armatür delikli	
66283	Parlak beyaz, yuvarlak lavabolu	MDF üzeri PET lamine kaplama
66287	Parlak inci grisi, yuvarlak lavabolu	MDF üzeri PET lamine kaplama
66281	Parlak antrasit, yuvarlak lavabolu	MDF üzeri PET lamine kaplama
66285	Parlak sahra beji, yuvarlak lavabolu	MDF üzeri PET lamine kaplama
68373	Mat kaya gri, yuvarlak lavabolu	MDF üzeri PET lamine kaplama
68374	Mat fırtına gri, yuvarlak lavabolu	MDF üzeri PET lamine kaplama
68375	Mat lacivert, yuvarlak lavabolu	MDF üzeri PET lamine kaplama
66279	Doğal meşe, yuvarlak lavabolu	MDF üzeri melamin kaplama
66277	Ceviz, yuvarlak lavabolu	MDF üzeri melamin kaplama
68376	Cordoba, yuvarlak lavabolu	Sunta üzeri melamin kaplama
	GxDxY 121x47x67 cm 7795B003-0001 kodlu Zentrum lavabo dahildir. Sifon alt grubu ve krom süzgeç ürüne dahildir. Tercihe göre seramik sifon tapası 6392L003-0159 kodu ile ayrıca sipariş edilebilir. Krom bar kulp dahildir; siyah kulp istenirse 67555, beyaz kulp istenirse 67556 kodundan sipariş edilebilir.	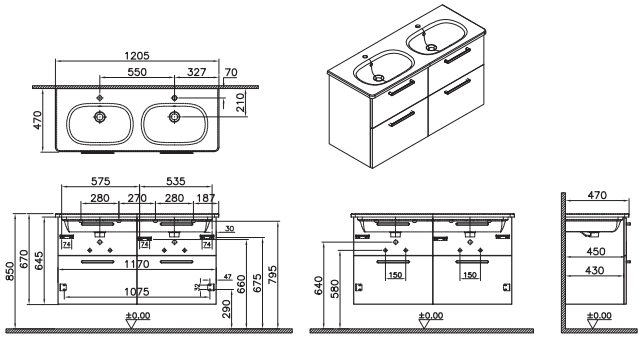

• GxDxY Genişlik, Derinlik, Yüksekliği ifade eder. • Tüm ürünlerin kesin ölçüleri için teknik çizimleri referans alınız. • Tüm mobilyalar 2 yıl garanti kapsamındadır.
• Eczacıbaşı Yapı Gereçleri San. ve Tic. A.Ş'nin ürünler ve teknik detaylarında değişiklik yapma hakkı saklıdır.

VitrA

Root Flat

Ürün kodu	Ürün açıklamaları	Malzeme/Kaplama
YERLİ ÜRETİM	Boy dolabı, 40 cm	
66225 ▼	Parlak beyaz	MDF üzeri PET lamine kaplama
66227	Parlak inci grisi	MDF üzeri PET lamine kaplama
66224	Parlak antrasit	MDF üzeri PET lamine kaplama
66226	Parlak sahra beji	MDF üzeri PET lamine kaplama
68002	Mat kaya gri	MDF üzeri PET lamine kaplama
68003 ▼	Mat fırtına gri	MDF üzeri PET lamine kaplama
68004	Mat lacivert	MDF üzeri PET lamine kaplama
66223 ▼	Doğal meşe	MDF üzeri melamin kaplama
66222	Ceviz	MDF üzeri melamin kaplama
68005	Cordoba	Sunta üzeri melamin kaplama
	GxDxY 42x36x180 cm Krom bar kulp dahildir; siyah kulp istenirse 67555, beyaz kulp istenirse 67556 kodundan sipariş edilebilir. Kapak açılım yönü montaj esnasında sağ/sol istenen yönde ayarlanabilir.	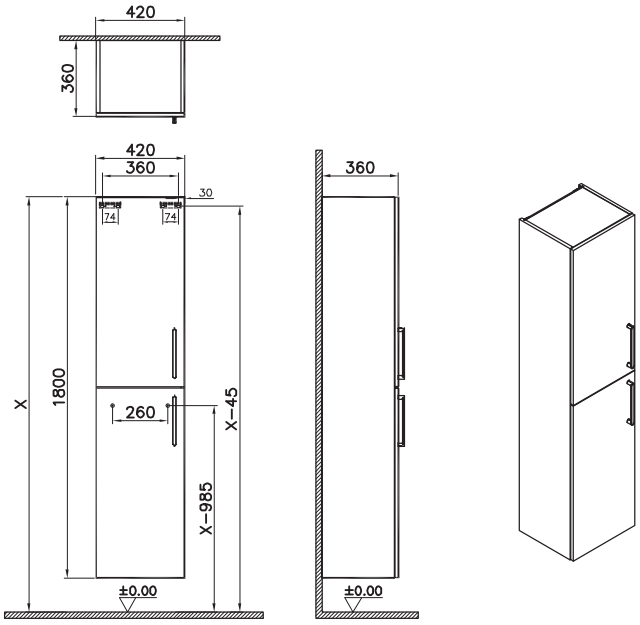
	▼ **VitrA Express kapsamında girilecek perakende siparişlerinde maksimum sipariş adedi 8 olmalıdır.**	

• GxDxY Genişlik, Derinlik, Yüksekliği ifade eder. • Tüm ürünlerin kesin ölçüleri için teknik çizimleri referans alınız. • Tüm mobilyalar 2 yıl garanti kapsamındadır.
• Eczacıbaşı Yapı Gereçleri San. ve Tic. A.Ş'nin ürünler ve teknik detaylarında değişiklik yapma hakkı saklıdır.
▼ Bu sembol ürünlerin stoklu veya hızlı üretim kapsamında olduğunu ve maksimum 2 haftada, Türkiye içerisinde istenilen adrese sevk edileceğini göstermektedir.

Root Flat

Ürün kodu	Ürün açıklamaları	Malzeme/Kaplama
YERLİ ÜRETİM	**Boy dolabı, 40 cm, kısa, çamaşır sepetli**	
66237	Parlak beyaz, sol	MDF üzeri PET lamine kaplama
66239	Parlak inci grisi, sol	MDF üzeri PET lamine kaplama
66236	Parlak antrasit, sol	MDF üzeri PET lamine kaplama
66238	Parlak sahra beji, sol	MDF üzeri PET lamine kaplama
68006	Mat kaya gri, sol	MDF üzeri PET lamine kaplama
68007	Mat fırtına gri, sol	MDF üzeri PET lamine kaplama
68008	Mat lacivert, sol	MDF üzeri PET lamine kaplama
66235	Doğal meşe, sol	MDF üzeri melamin kaplama
66234	Ceviz, sol	MDF üzeri melamin kaplama
68009	Cordoba, sol	Sunta üzeri melamin kaplama
66231	Parlak beyaz, sağ	MDF üzeri PET lamine kaplama
66233	Parlak inci grisi, sağ	MDF üzeri PET lamine kaplama
66230	Parlak antrasit, sağ	MDF üzeri PET lamine kaplama
66232	Parlak sahra beji, sağ	MDF üzeri PET lamine kaplama
68010	Mat kaya gri, sağ	MDF üzeri PET lamine kaplama
68011	Mat fırtına gri, sağ	MDF üzeri PET lamine kaplama
68012	Mat lacivert, sağ	MDF üzeri PET lamine kaplama
66229	Doğal meşe, sağ	MDF üzeri melamin kaplama
66228	Ceviz, sağ	MDF üzeri melamin kaplama
68013	Cordoba, sağ	Sunta üzeri melamin kaplama
	GxDxY 42x36x155 cm Krom bar kulp dahildir; siyah kulp istenirse 67555, beyaz kulp istenirse 67556 kodundan sipariş edilebilir. Çamaşır sepeti dahildir. Teknik çizim sol versiyondur.	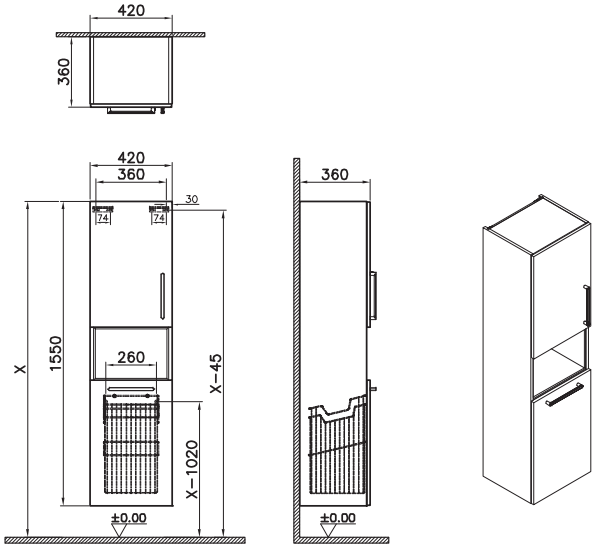

• GxDxY Genişlik, Derinlik, Yüksekliği ifade eder. • Tüm ürünlerin kesin ölçüleri için teknik çizimleri referans alınız. • Tüm mobilyalar 2 yıl garanti kapsamındadır.
• Eczacıbaşı Yapı Gereçleri San. ve Tic. A.Ş'nin ürünler ve teknik detaylarında değişiklik yapma hakkı saklıdır.

Root Flat

Ürün kodu	Ürün açıklamaları	Malzeme/Kaplama
YERLİ ÜRETİM	**Boy dolabı, 55 cm, dar, kısa**	
66249	Parlak beyaz	MDF üzeri PET lamine kaplama
66251	Parlak inci grisi	MDF üzeri PET lamine kaplama
66248	Parlak antrasit	MDF üzeri PET lamine kaplama
66250	Parlak sahra beji	MDF üzeri PET lamine kaplama
68014	Mat kaya gri	MDF üzeri PET lamine kaplama
68015	Mat fırtına gri	MDF üzeri PET lamine kaplama
68016	Mat lacivert	MDF üzeri PET lamine kaplama
66247	Doğal meşe	MDF üzeri melamin kaplama
66246	Ceviz	MDF üzeri melamin kaplama
68017	Cordoba	Sunta üzeri melamin kaplama
	GxDxY 57x27x155 cm Krom bar kulp dahildir; siyah kulp istenirse 67555, beyaz kulp istenirse 67556 kodundan sipariş edilebilir. Kapak açılım yönü montaj esnasında sağ/sol istenen yönde ayarlanabilir.	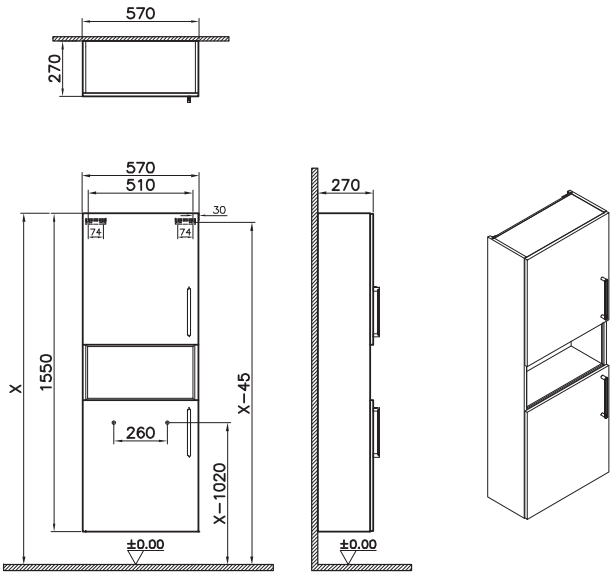

• GxDxY Genişlik, Derinlik, Yüksekliği ifade eder. • Tüm ürünlerin kesin ölçüleri için teknik çizimleri referans alınız. • Tüm mobilyalar 2 yıl garanti kapsamındadır.
• Eczacıbaşı Yapı Gereçleri San. ve Tic. A.Ş'nin ürünler ve teknik detaylarında değişiklik yapma hakkı saklıdır.

Root Flat

Ürün kodu	Ürün açıklamaları	Malzeme/Kaplama
YERLİ ÜRETİM	**Boy dolabı, 55 cm, dar**	
66243	Parlak beyaz	MDF üzeri PET lamine kaplama
66245	Parlak inci grisi	MDF üzeri PET lamine kaplama
66242	Parlak antrasit	MDF üzeri PET lamine kaplama
66244	Parlak sahra beji	MDF üzeri PET lamine kaplama
68018	Mat kaya gri	MDF üzeri PET lamine kaplama
68019	Mat fırtına gri	MDF üzeri PET lamine kaplama
68024	Mat lacivert	MDF üzeri PET lamine kaplama
66241	Doğal meşe	MDF üzeri melamin kaplama
66240	Ceviz	MDF üzeri melamin kaplama
68025	Cordoba	Sunta üzeri melamin kaplama
	GxDxY 57x27x180 cm Krom bar kulp dahildir; siyah kulp istenirse 67555, beyaz kulp istenirse 67556 kodundan sipariş edilebilir. Kapak açılım yönü montaj esnasında sağ/sol istenen yönde ayarlanabilir.	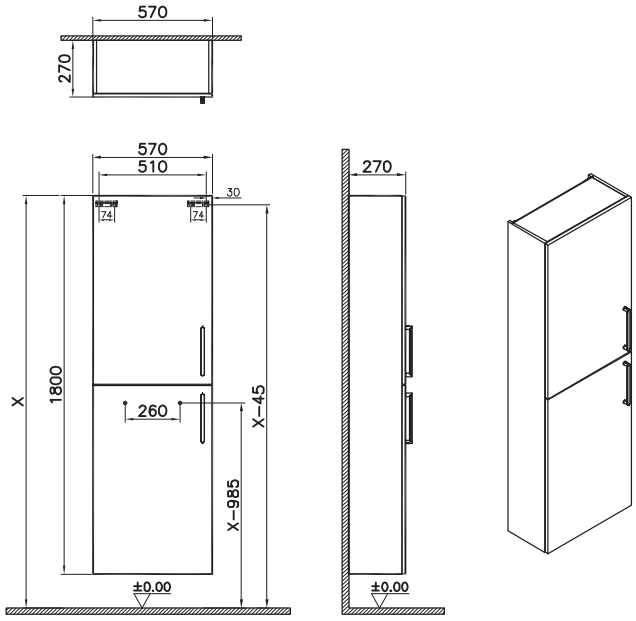

• GxDxY Genişlik, Derinlik, Yüksekliği ifade eder. • Tüm ürünlerin kesin ölçüleri için teknik çizimleri referans alınız. • Tüm mobilyalar 2 yıl garanti kapsamındadır.
• Eczacıbaşı Yapı Gereçleri San. ve Tic. A.Ş'nin ürünler ve teknik detaylarında değişiklik yapma hakkı saklıdır.

Root Flat

Ürün kodu	Ürün açıklamaları	Malzeme/Kaplama
YERLİ ÜRETİM	**Alt ünite, 40 cm**	
66489	Parlak beyaz, sol	MDF üzeri PET lamine kaplama
66491	Parlak inci grisi, sol	MDF üzeri PET lamine kaplama
66488	Parlak antrasit, sol	MDF üzeri PET lamine kaplama
66490	Parlak sahra beji, sol	MDF üzeri PET lamine kaplama
68026	Mat kaya gri, sol	MDF üzeri PET lamine kaplama
68027	Mat fırtına gri, sol	MDF üzeri PET lamine kaplama
68028	Mat lacivert, sol	MDF üzeri PET lamine kaplama
66487	Doğal meşe, sol	MDF üzeri melamin kaplama
66486	Ceviz, sol	MDF üzeri melamin kaplama
68029	Cordoba, sol	Sunta üzeri melamin kaplama
66483	Parlak beyaz, sağ	MDF üzeri PET lamine kaplama
66485	Parlak inci grisi, sağ	MDF üzeri PET lamine kaplama
66482	Parlak antrasit, sağ	MDF üzeri PET lamine kaplama
66484	Parlak sahra beji, sağ	MDF üzeri PET lamine kaplama
68030	Mat kaya gri, sağ	MDF üzeri PET lamine kaplama
68031	Mat fırtına gri, sağ	MDF üzeri PET lamine kaplama
68032	Mat lacivert, sağ	MDF üzeri PET lamine kaplama
66481	Doğal meşe, sağ	MDF üzeri melamin kaplama
66480	Ceviz, sağ	MDF üzeri melamin kaplama
68033	Cordoba, sağ	Sunta üzeri melamin kaplama
	GxDxY 42x36x85 cm Krom bar kulp dahildir; siyah kulp istenirse 67555, beyaz kulp istenirse 67556 kodundan sipariş edilebilir. Teknik çizim sol versiyondur.	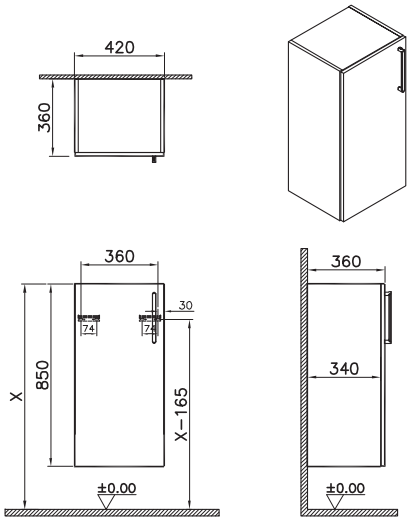

• GxDxY Genişlik, Derinlik, Yüksekliği ifade eder. • Tüm ürünlerin kesin ölçüleri için teknik çizimleri referans alınız. • Tüm mobilyalar 2 yıl garanti kapsamındadır.
• Eczacıbaşı Yapı Gereçleri San. ve Tic. A.Ş'nin ürünler ve teknik detaylarında değişiklik yapma hakkı saklıdır.

Root Flat

Ürün kodu	Ürün açıklamaları	Malzeme/Kaplama
YERLİ ÜRETİM	**Alt ünite, 40 cm, dar**	
66219	Parlak beyaz, sol	MDF üzeri PET lamine kaplama
66221	Parlak inci grisi, sol	MDF üzeri PET lamine kaplama
66218	Parlak antrasit, sol	MDF üzeri PET lamine kaplama
66220	Parlak sahra beji, sol	MDF üzeri PET lamine kaplama
68034	Mat kaya gri, sol	MDF üzeri PET lamine kaplama
68035	Mat fırtına gri, sol	MDF üzeri PET lamine kaplama
68036	Mat lacivert, sol	MDF üzeri PET lamine kaplama
66217	Doğal meşe, sol	MDF üzeri melamin kaplama
66216	Ceviz, sol	MDF üzeri melamin kaplama
68037	Cordoba, sol	Sunta üzeri melamin kaplama
66213	Parlak beyaz, sağ	MDF üzeri PET lamine kaplama
66215	Parlak inci grisi, sağ	MDF üzeri PET lamine kaplama
66212	Parlak antrasit, sağ	MDF üzeri PET lamine kaplama
66214	Parlak sahra beji, sağ	MDF üzeri PET lamine kaplama
68038	Mat kaya gri, sağ	MDF üzeri PET lamine kaplama
68039	Mat fırtına gri, sağ	MDF üzeri PET lamine kaplama
68040	Mat lacivert, sağ	MDF üzeri PET lamine kaplama
66211	Doğal meşe, sağ	MDF üzeri melamin kaplama
66210	Ceviz, sağ	MDF üzeri melamin kaplama
68041	Cordoba, sağ	Sunta üzeri melamin kaplama
	GxDxY 42x27x70 cm Krom bar kulp dahildir; siyah kulp istenirse 67555, beyaz kulp istenirse 67556 kodundan sipariş edilebilir. Teknik çizim sol versiyondur.	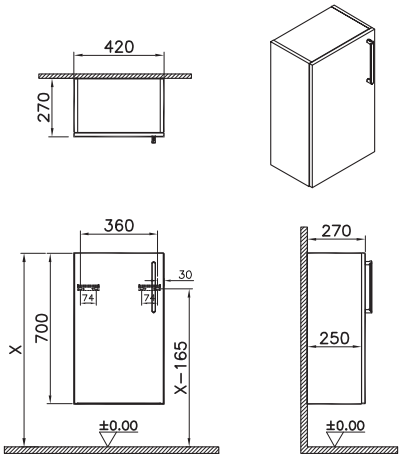

• GxDxY Genişlik, Derinlik, Yüksekliği ifade eder. • Tüm ürünlerin kesin ölçüleri için teknik çizimleri referans alınız. • Tüm mobilyalar 2 yıl garanti kapsamındadır.
• Eczacıbaşı Yapı Gereçleri San. ve Tic. A.Ş'nin ürünler ve teknik detaylarında değişiklik yapma hakkı saklıdır.

Root Flat

Ürün kodu	Ürün açıklamaları	Malzeme/Kaplama
YERLİ ÜRETİM	**Alt ünite, 55 cm, dar**	
66501	Parlak beyaz, sol	MDF üzeri PET lamine kaplama
66503	Parlak inci grisi, sol	MDF üzeri PET lamine kaplama
66500	Parlak antrasit, sol	MDF üzeri PET lamine kaplama
66502	Parlak sahra beji, sol	MDF üzeri PET lamine kaplama
68042	Mat kaya gri, sol	MDF üzeri PET lamine kaplama
68043	Mat fırtına gri, sol	MDF üzeri PET lamine kaplama
68044	Mat lacivert, sol	MDF üzeri PET lamine kaplama
66499	Doğal meşe, sol	MDF üzeri melamin kaplama
66498	Ceviz, sol	MDF üzeri melamin kaplama
68045	Cordoba, sol	Sunta üzeri melamin kaplama
66495	Parlak beyaz, sağ	MDF üzeri PET lamine kaplama
66497	Parlak inci grisi, sağ	MDF üzeri PET lamine kaplama
66494	Parlak antrasit, sağ	MDF üzeri PET lamine kaplama
66496	Parlak sahra beji, sağ	MDF üzeri PET lamine kaplama
68046	Mat kaya gri, sağ	MDF üzeri PET lamine kaplama
68047	Mat fırtına gri, sağ	MDF üzeri PET lamine kaplama
68048	Mat lacivert, sağ	MDF üzeri PET lamine kaplama
66493	Doğal meşe, sağ	MDF üzeri melamin kaplama
66492	Ceviz, sağ	MDF üzeri melamin kaplama
68049	Cordoba, sağ	Sunta üzeri melamin kaplama
	GxDxY 57x27x85 cm Krom bar kulp dahildir; siyah kulp istenirse 67555, beyaz kulp istenirse 67556 kodundan sipariş edilebilir. Teknik çizim sol versiyondur.	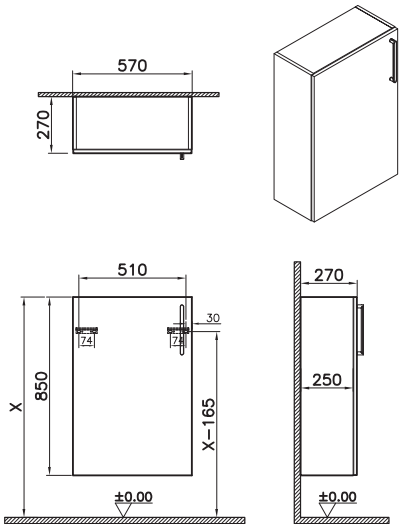

• GxDxY Genişlik, Derinlik, Yüksekliği ifade eder. • Tüm ürünlerin kesin ölçüleri için teknik çizimleri referans alınız. • Tüm mobilyalar 2 yıl garanti kapsamındadır.
• Eczacıbaşı Yapı Gereçleri San. ve Tic. A.Ş'nin ürünler ve teknik detaylarında değişiklik yapma hakkı saklıdır.

Root Flat

Ürün kodu	Ürün açıklamaları	Malzeme/Kaplama
YERLİ ÜRETİM	**Üst ünite, 55 cm, dar**	
66513	Parlak beyaz, sol	MDF üzeri PET lamine kaplama
66515	Parlak inci grisi, sol	MDF üzeri PET lamine kaplama
66512	Parlak antrasit, sol	MDF üzeri PET lamine kaplama
66514	Parlak sahra beji, sol	MDF üzeri PET lamine kaplama
68050	Mat kaya gri, sol	MDF üzeri PET lamine kaplama
68051	Mat fırtına gri, sol	MDF üzeri PET lamine kaplama
68052	Mat lacivert, sol	MDF üzeri PET lamine kaplama
66511	Doğal meşe, sol	MDF üzeri melamin kaplama
66510	Ceviz, sol	MDF üzeri melamin kaplama
68053	Cordoba, sol	Sunta üzeri melamin kaplama
66507	Parlak beyaz, sağ	MDF üzeri PET lamine kaplama
66509	Parlak inci grisi, sağ	MDF üzeri PET lamine kaplama
66506	Parlak antrasit, sağ	MDF üzeri PET lamine kaplama
66508	Parlak sahra beji, sağ	MDF üzeri PET lamine kaplama
68054	Mat kaya gri, sağ	MDF üzeri PET lamine kaplama
68055	Mat fırtına gri, sağ	MDF üzeri PET lamine kaplama
68056	Mat lacivert, sağ	MDF üzeri PET lamine kaplama
66505	Doğal meşe, sağ	MDF üzeri melamin kaplama
66504	Ceviz, sağ	MDF üzeri melamin kaplama
68057	Cordoba, sağ	Sunta üzeri melamin kaplama
	GxDxY 57x27x85 cm Krom bar kulp dahildir; siyah kulp istenirse 67555, beyaz kulp istenirse 67556 kodundan sipariş edilebilir. Teknik çizim sol versiyondur.	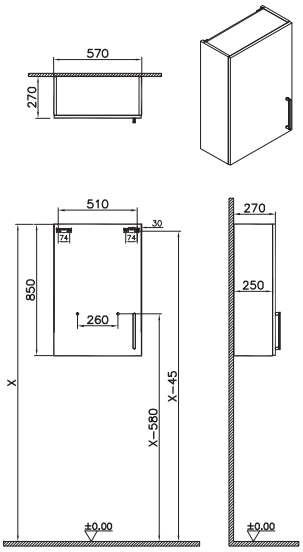

• GxDxY Genişlik, Derinlik, Yüksekliği ifade eder. • Tüm ürünlerin kesin ölçüleri için teknik çizimleri referans alınız. • Tüm mobilyalar 2 yıl garanti kapsamındadır.
• Eczacıbaşı Yapı Gereçleri San. ve Tic. A.Ş'nin ürünler ve teknik detaylarında değişiklik yapma hakkı saklıdır.

Root Flat

Ürün kodu	Ürün açıklamaları	Malzeme
YERLİ ÜRETİM	**Kulp**	
67555	Mat siyah	Zamak
67556	Mat beyaz	Zamak
	Krom renkli kulp ürünlere dahildir, siyah veya beyaz renkli kulp istenirse ayrıca sipariş edilmelidir.	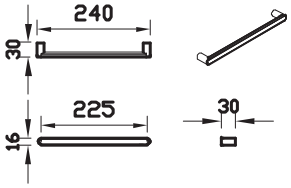
YERLİ ÜRETİM	**Ayak seti**	
66520	Krom	Zamak
66937	Mat siyah	Zamak
66938	Mat beyaz	Zamak
	GxDxY 4x8x14 cm Ayak seti istenirse ayrıca sipariş edilmelidir. Kod içerisinde 2 adet ayak içermektedir.	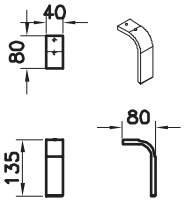

• GxDxY Genişlik, Derinlik, Yüksekliği ifade eder. • Tüm ürünlerin kesin ölçüleri için teknik çizimleri referans alınız. • Tüm mobilyalar 2 yıl garanti kapsamındadır.
• Eczacıbaşı Yapı Gereçleri San. ve Tic. A.Ş'nin ürünler ve teknik detaylarında değişiklik yapma hakkı saklıdır.
▼ Bu sembol ürünlerin stoklu veya hızlı üretim kapsamında olduğunu ve maksimum 2 haftada, Türkiye içerisinde istenilen adrese sevk edileceğini göstermektedir.

Nuo

Melamin

Parlak beyaz

Altın meşe

Parlak antrasit

FSC™

Yavaş kapanır

VitrA

Nuo

Ürün kodu	Ürün açıklamaları	Malzeme/Kaplama	Palet içi adet
YENİ	**Lavabo dolabı, tek çekmeceli, çanak lavabolu, 80 cm** Tek armatür delikli		
67692 ▼	Parlak beyaz	Sunta üzeri melamin kaplama	4
67693 ▼	Parlak antrasit	MDF üzeri melamin kaplama	4
67694	Altın meşe	Sunta üzeri melamin kaplama	4

GxDxY 81x50x40 cm

7432B003-0001 kodlu Nuo çanak lavabo dahildir.

Sifon alt grubu ve süzgeç ürüne dahildir.

Palet içi adedi ya da katları şeklinde sipariş girilmelidir.

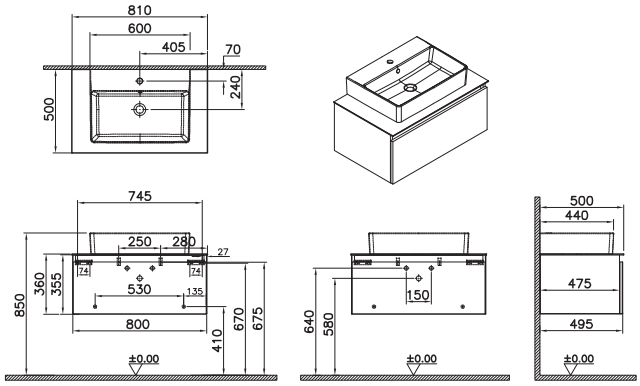

▼ **VitrA Express kapsamında girilecek perakende siparişlerinde maksimum sipariş adedi 8 olmalıdır.**

YENİ	**Lavabo dolabı, tek çekmeceli, çanak lavabolu, 100 cm** Tek armatür delikli		
67695 ▼	Parlak beyaz	Sunta üzeri melamin kaplama	4
67696 ▼	Parlak antrasit	MDF üzeri melamin kaplama	4
67697	Altın meşe	Sunta üzeri melamin kaplama	4

GxDxY 101x50x40 cm

7432B003-0001 kodlu Nuo çanak lavabo dahildir.

Sifon alt grubu ve süzgeç ürüne dahildir.

Palet içi adedi ya da katları şeklinde sipariş girilmelidir.

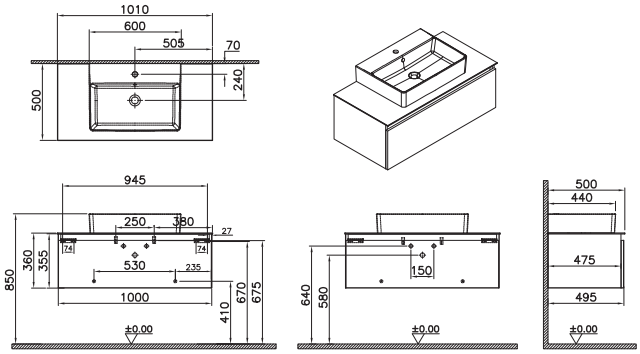

▼ **VitrA Express kapsamında girilecek perakende siparişlerinde maksimum sipariş adedi 8 olmalıdır.**

• GxDxY Genişlik, Derinlik, Yüksekliği ifade eder. • Tüm ürünlerin kesin ölçüleri için teknik çizimleri referans alınız. • Tüm mobilyalar 2 yıl garanti kapsamındadır.
• Eczacıbaşı Yapı Gereçleri San. ve Tic. A.Ş'nin ürünler ve teknik detaylarında değişiklik yapma hakkı saklıdır.
▼ Bu sembol ürünlerin stoklu veya hızlı üretim kapsamında olduğunu ve maksimum 2 haftada, Türkiye içerisinde istenilen adrese sevk edileceğini göstermektedir.

Nuo

Ürün kodu	Ürün açıklamaları	Malzeme/Kaplama	Palet içi adet
YENİ	**Boy dolabı, 35 cm, kapaklı**		
67698	Parlak beyaz	Sunta üzeri melamin kaplama	6
67699	Parlak antrasit	MDF üzeri melamin kaplama	6
67700	Altın meşe	Sunta üzeri melamin kaplama	6

GxDxY 37x34x145 cm

Palet içi adedi ya da katları şeklinde sipariş girilmelidir.

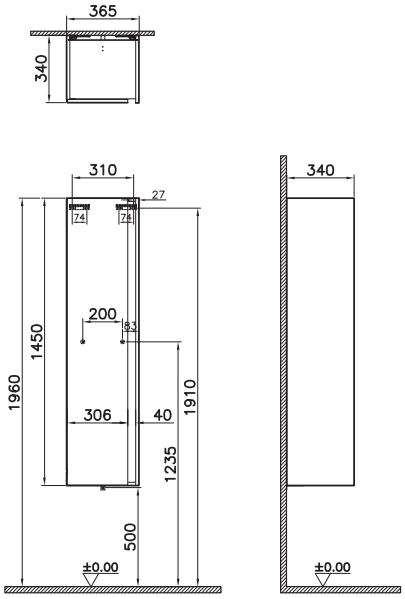

• GxDxY Genişlik, Derinlik, Yüksekliği ifade eder. • Tüm ürünlerin kesin ölçüleri için teknik çizimleri referans alınız. • Tüm mobilyalar 2 yıl garanti kapsamındadır.
• Eczacıbaşı Yapı Gereçleri San. ve Tic. A.Ş'nin ürünler ve teknik detaylarında değişiklik yapma hakkı saklıdır.

Quadrum

Melamin

Parlak beyaz

Altın meşe

Parlak antrasit

FSC™

Yavaş kapanır

Cam raflar

VitrA

Quadrum

Ürün kodu	Ürün açıklamaları	Malzeme/Kaplama	Palet içi adet
YERLİ ÜRETİM	**Lavabo dolabı, kapaklı, 65 cm** Tek armatür delikli		
62539 ▼	Parlak beyaz	Sunta üzeri melamin kaplama	6
62540 ▼	Altın meşe	Sunta üzeri melamin kaplama	6
66164 ▼	Parlak antrasit	MDF üzeri melamin kaplama	6

GxDxY 64x49x54 cm

Ürüne 5245B003-0001 kodlu lavabo dahildir.

Sifon alt grubu ve süzgeç ürüne dahildir.

Palet içi adedi ya da katları şeklinde sipariş girilmelidir.

▼ **VitrA Express kapsamında girilecek perakende siparişlerinde maksimum sipariş adedi 6 olmalıdır.**

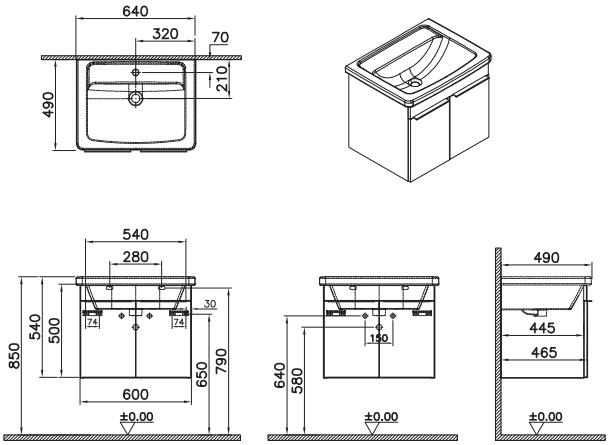

YERLİ ÜRETİM	**Lavabo dolabı, kapaklı, 80 cm** Tek armatür delikli		
62542 ▼	Parlak beyaz	Sunta üzeri melamin kaplama	4
62543 ▼	Altın meşe	Sunta üzeri melamin kaplama	4
66165 ▼	Parlak antrasit	MDF üzeri melamin kaplama	4

GxDxY 80x49x54 cm

Ürüne 5246B003-0001 kodlu lavabo dahildir.

Sifon alt grubu ve süzgeç ürüne dahildir.

Palet içi adedi ya da katları şeklinde sipariş girilmelidir.

▼ **VitrA Express kapsamında girilecek perakende siparişlerinde maksimum sipariş adedi 8 olmalıdır.**

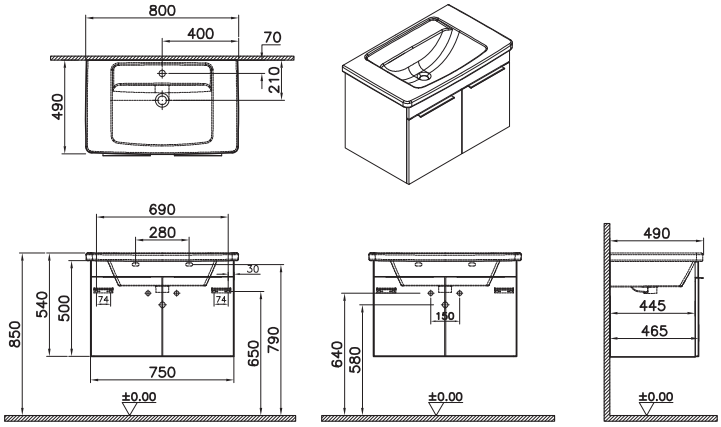

• GxDxY Genişlik, Derinlik, Yüksekliği ifade eder. • Tüm ürünlerin kesin ölçüleri için teknik çizimleri referans alınız. • Tüm mobilyalar 2 yıl garanti kapsamındadır.
• Eczacıbaşı Yapı Gereçleri San. ve Tic. A.Ş'nin ürünler ve teknik detaylarında değişiklik yapma hakkı saklıdır.
▼ Bu sembol ürünlerin stoklu veya hızlı üretim kapsamında olduğunu ve maksimum 2 haftada, Türkiye içerisinde istenilen adrese sevk edileceğini göstermektedir.

Quadrum

Ürün kodu	Ürün açıklamaları	Malzeme/Kaplama	Palet içi adet
YERLİ ÜRETİM	**Banyo dolabı seti, kapaklı, 65 cm**		
67097	Parlak Beyaz	Sunta üzeri melamin kaplama	6
67098	Altın Meşe	Sunta üzeri melamin kaplama	6
67107	Parlak Antrasit	MDF üzeri melamin kaplama	6

Lavabo dolabı:
GxDxY 64x49x54 cm

Ayna: GxDxY 62x16x70 cm

Set, lavabo dolabı, 5245B003-0001 seramik lavabo ve 66900 dolaplı aynadan oluşmaktadır.

Sifon alt grubu ve süzgeç ürüne dahildir.

Palet içi adedi ya da katları şeklinde sipariş girilmelidir.

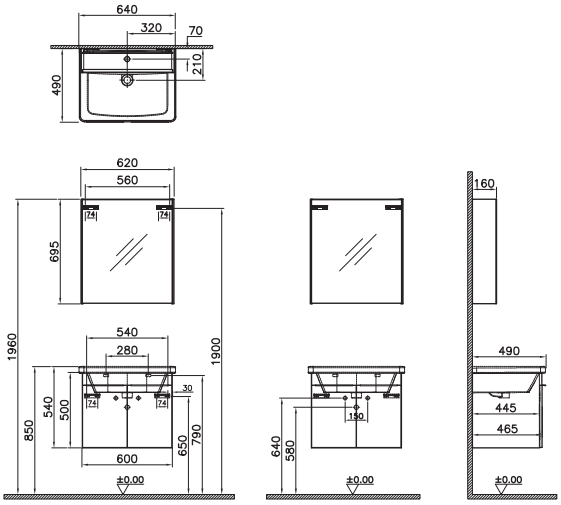

YERLİ ÜRETİM	**Banyo dolabı seti, kapaklı, 80 cm**		
67099	Parlak Beyaz	Sunta üzeri melamin kaplama	4
67100	Altın Meşe	Sunta üzeri melamin kaplama	4
67108	Parlak Antrasit	MDF üzeri melamin kaplama	4

Lavabo dolabı:
GxDxY 80x50x54 cm

Ayna: GxDxY 82x16x70 cm

Set, lavabo dolabı, 5246B003-0001 seramik lavabo ve 66902 dolaplı aynadan oluşmaktadır.

Sifon alt grubu ve süzgeç ürüne dahildir.

Palet içi adedi ya da katları şeklinde sipariş girilmelidir.

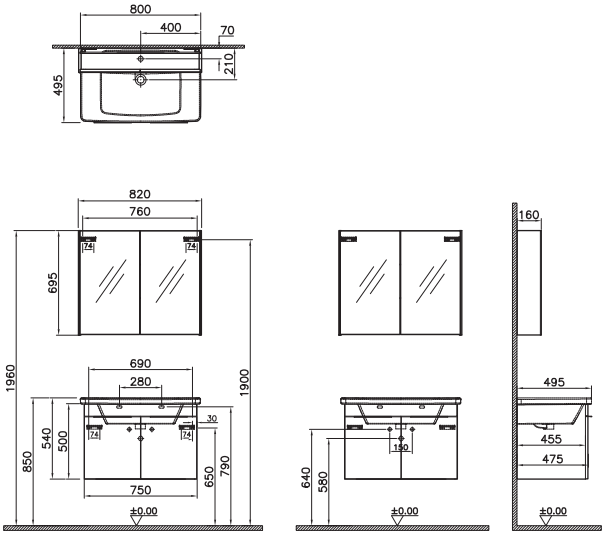

• GxDxY Genişlik, Derinlik, Yüksekliği ifade eder. • Tüm ürünlerin kesin ölçüleri için teknik çizimleri referans alınız. • Tüm mobilyalar 2 yıl garanti kapsamındadır.
• Eczacıbaşı Yapı Gereçleri San. ve Tic. A.Ş'nin ürünler ve teknik detaylarında değişiklik yapma hakkı saklıdır.

VitrA

Quadrum

Ürün kodu	Ürün açıklamaları	Malzeme/Kaplama	Palet içi adet
YENİ	**Banyo dolabı seti, kapaklı, 65 cm**		
69616 ▼	Parlak beyaz	Sunta üzeri melamin kaplama	6
69618 ▼	Altın meşe	Sunta üzeri melamin kaplama	6
69617 ▼	Parlak antrasit	MDF üzeri melamin kaplama	6

Lavabo dolabı:
GxDxY 64x49x54 cm

Ayna: GxDxY 62x16x70 cm

Set, lavabo dolabı, 5245B003-0001 seramik lavabo ve 67709 kodlu kapak açılım yönü sol olan dolaplı aynadan oluşmaktadır.

Sifon alt grubu ve süzgeç ürüne dahildir.

Palet içi adedi ya da katları şeklinde sipariş girilmelidir.

▼ **VitrA Express kapsamında girilecek perakende siparişlerinde maksimum sipariş adedi 6 olmalıdır.**

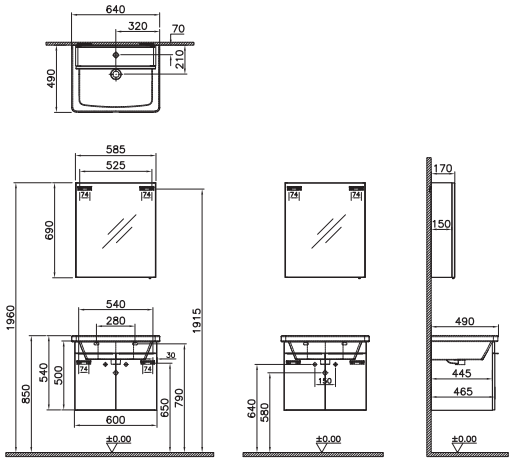

YENİ	**Banyo dolabı seti, kapaklı, 80 cm**		
69619 ▼	Parlak beyaz	Sunta üzeri melamin kaplama	4
69621 ▼	Altın meşe	Sunta üzeri melamin kaplama	4
69620 ▼	Parlak antrasit	MDF üzeri melamin kaplama	4

Lavabo dolabı:
GxDxY 80x50x54 cm

Ayna: GxDxY 82x16x70 cm

Set, lavabo dolabı, 5246B003-0001 seramik lavabo ve 67704 dolaplı aynadan oluşmaktadır.

Sifon alt grubu ve süzgeç ürüne dahildir.

Palet içi adedi ya da katları şeklinde sipariş girilmelidir.

▼ **VitrA Express kapsamında girilecek perakende siparişlerinde maksimum sipariş adedi 8 olmalıdır.**

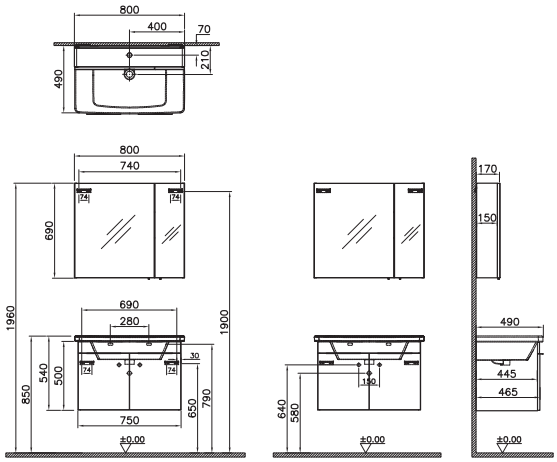

• GxDxY Genişlik, Derinlik, Yüksekliği ifade eder. • Tüm ürünlerin kesin ölçüleri için teknik çizimleri referans alınız. • Tüm mobilyalar 2 yıl garanti kapsamındadır.
• Eczacıbaşı Yapı Gereçleri San. ve Tic. A.Ş'nin ürünler ve teknik detaylarında değişiklik yapma hakkı saklıdır.
▼ Bu sembol ürünlerin stoklu veya hızlı üretim kapsamında olduğunu ve maksimum 2 haftada, Türkiye içerisinde istenilen adrese sevk edileceğini göstermektedir.

VitrA

Quadrum

Ürün kodu	Ürün açıklamaları	Malzeme/Kaplama	Palet içi adet
YERLİ ÜRETİM	**Boy dolabı, 35 cm**		
62554 ▼	Parlak beyaz/Sol	Sunta üzeri melamin kaplama	6
62555 ▼	Altın meşe/Sol	Sunta üzeri melamin kaplama	6
66195 ▼	Parlak antrasit/Sol	MDF üzeri melamin kaplama	6
62557 ▼	Parlak beyaz/Sağ	Sunta üzeri melamin kaplama	6
62558 ▼	Altın meşe/Sağ	Sunta üzeri melamin kaplama	6
66194 ▼	Parlak antrasit/Sağ	MDF üzeri melamin kaplama	6

GxDxY 35x37x176 cm

Teknik çizim sol versiyondur.

Palet içi adedi ya da katları şeklinde sipariş girilmelidir.

▼ **VitrA Express kapsamında girilecek perakende siparişlerinde maksimum sipariş adedi 6 olmalıdır.**

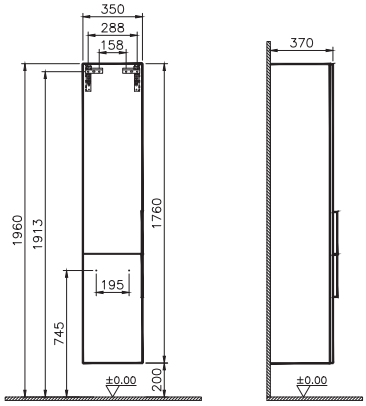

• GxDxY Genişlik, Derinlik, Yüksekliği ifade eder. • Tüm ürünlerin kesin ölçüleri için teknik çizimleri referans alınız. • Tüm mobilyalar 2 yıl garanti kapsamındadır.
• Eczacıbaşı Yapı Gereçleri San. ve Tic. A.Ş'nin ürünler ve teknik detaylarında değişiklik yapma hakkı saklıdır.
▼ Bu sembol ürünlerin stoklu veya hızlı üretim kapsamında olduğunu ve maksimum 2 haftada, Türkiye içerisinde istenilen adrese sevk edileceğini göstermektedir.

Step Demonte

Sunta lam

Parlak beyaz

Altın meşe

FSC™

Yavaş kapanır

Step Demonte

Ürün kodu	Ürün açıklamaları	Malzeme/Kaplama	Palet içi adet
YERLİ ÜRETİM YENİ	**Banyo dolabı seti, kapaklı, 65 cm**		
67707	Parlak beyaz & Altın meşe	Sunta üzeri melamin kaplama	10

Lavabo dolabı:
GxDxY 65x47x57 cm

Ayna: GxDxY 59x17x69 cm

Set, lavabo dolabı, 5522B003-0001 seramik lavabo ve dolaplı aynadan oluşmaktadır.

Sifon alt grubu ve süzgeç ürüne dahildir.

Palet içi adedi ya da katları şeklinde sipariş girilmelidir.

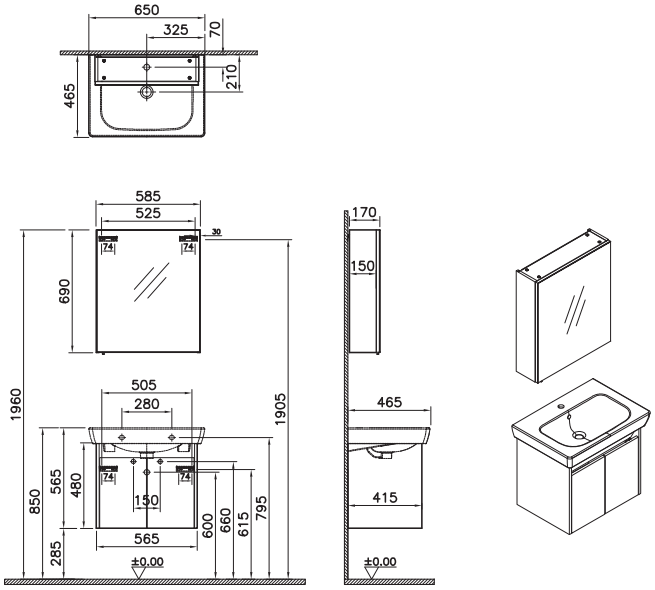

YERLİ ÜRETİM YENİ	**Banyo dolabı seti, kapaklı, 85 cm**		
67708	Parlak beyaz & Altın meşe	Sunta üzeri melamin kaplama	5

Lavabo dolabı:
GxDxY 85x47x57 cm

Ayna: GxDxY 80x17x69 cm

Set, lavabo dolabı, 5523B003-0001 seramik lavabo ve dolaplı aynadan oluşmaktadır.

Sifon alt grubu ve süzgeç ürüne dahildir.

Palet içi adedi ya da katları şeklinde sipariş girilmelidir.

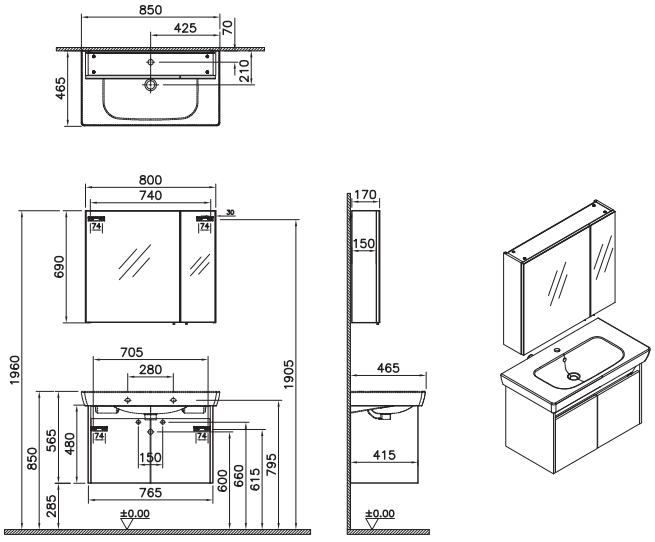

• GxDxY Genişlik, Derinlik, Yüksekliği ifade eder. • Tüm ürünlerin kesin ölçüleri için teknik çizimleri referans alınız. • Tüm mobilyalar 2 yıl garanti kapsamındadır.
• Eczacıbaşı Yapı Gereçleri San. ve Tic. A.Ş'nin ürünler ve teknik detaylarında değişiklik yapma hakkı saklıdır.

Mia

Sunta lam

Parlak beyaz

Cordoba

Altın meşe

Melamin

Parlak antrasit

FSC™

Armatür LED aydınlatma

Yavaş kapanır

VitrA

Mia

Ürün kodu	Ürün açıklamaları	Malzeme/Kaplama	Palet içi adet
YENİ	**Banyo dolabı seti, kapaklı, 40 cm**		
69576 ▼	Parlak beyaz	Sunta üzeri melamin kaplama	15
69582 ▼	Parlak antrasit	MDF üzeri melamin kaplama	15
69581 ▼	Cordoba	Sunta üzeri melamin kaplama	15
69565 ▼	Altın meşe	Sunta üzeri melamin kaplama	15

Lavabo dolabı:
GxDxY 39x28x61 cm

Ayna: GxDxY 39x10x62 cm

SET, lavabo dolabı, 7460L003-0029 seramik lavabo, düz ayna ve LED aydınlatmadan oluşmaktadır.

Sifon alt grubu ve süzgeç ürüne dahildir.

6500 K ve IP44, aplik aydınlatmalıdır. G sınıfı enerji verimliliğine sahiptir.

Oda anahtarına bağlanmalıdır.

Palet içi adedi ya da katları şeklinde sipariş girilmelidir.

▼ **VitrA Express kapsamında girilecek perakende siparişlerinde maksimum sipariş adedi 15 olmalıdır.**

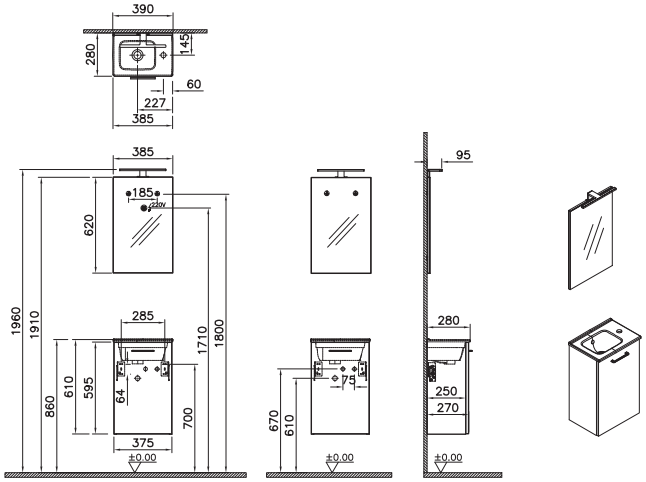

	Banyo dolabı seti, çekmeceli, 60 cm		
75021 ▼	Parlak beyaz	Sunta üzeri melamin kaplama	8
75102 ▼	Parlak antrasit	MDF üzeri melamin kaplama	8
75103 ▼	Cordoba	Sunta üzeri melamin kaplama	8
67092 ▼	Altın meşe	Sunta üzeri melamin kaplama	8

Lavabo dolabı:
GxDxY 60x40x61 cm

Ayna GxDxY 59x10x62 cm

SET, lavabo dolabı, 7461L003-0002 seramik lavabo, düz ayna ve LED aydınlatmadan oluşmaktadır.

Sifon alt grubu ve süzgeç ürüne dahildir.

6500 K ve IP44, aplik aydınlatmalıdır. G sınıfı enerji verimliliğine sahiptir.
Oda anahtarına bağlanmalıdır.

Palet içi adedi ya da katları şeklinde sipariş girilmelidir.

▼ **VitrA Express kapsamında girilecek perakende siparişlerinde maksimum sipariş adedi 8 olmalıdır.**

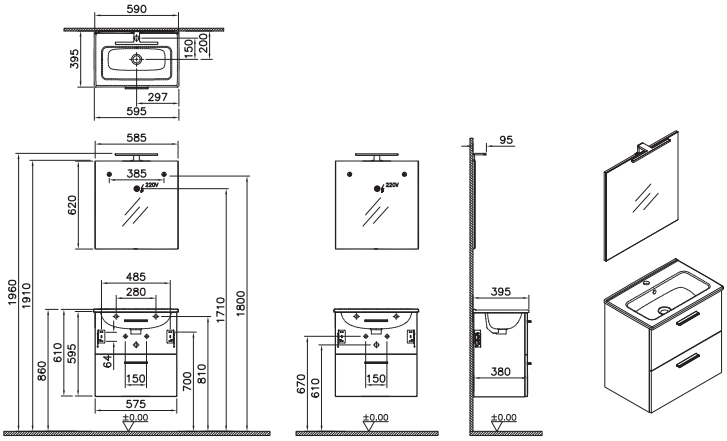

• GxDxY Genişlik, Derinlik, Yüksekliği ifade eder. • Tüm ürünlerin kesin ölçüleri için teknik çizimleri referans alınız. • Tüm mobilyalar 2 yıl garanti kapsamındadır.
• Eczacıbaşı Yapı Gereçleri San. ve Tic. A.Ş'nin ürünler ve teknik detaylarında değişiklik yapma hakkı saklıdır.
▼ Bu sembol ürünlerin stoklu veya hızlı üretim kapsamında olduğunu ve maksimum 2 haftada, Türkiye içerisinde istenilen adrese sevk edileceğini göstermektedir.

VitrA

Mia

Ürün kodu	Ürün açıklamaları	Malzeme/Kaplama	Palet içi adet
YERLİ ÜRETİM	**Banyo dolabı seti, çekmeceli, 80 cm**		
75024 ▼	Parlak beyaz	Sunta üzeri melamin kaplama	6
75100 ▼	Parlak antrasit	MDF üzeri melamin kaplama	6
75101 ▼	Cordoba	Sunta üzeri melamin kaplama	6
67093 ▼	Altın meşe	Sunta üzeri melamin kaplama	6

Lavabo dolabı:
GxDxY 80x40x61 cm

Ayna: GxDxY 79x10x62 cm

SET, lavabo dolabı, 7462L003-0001 seramik lavabo, düz ayna ve LED aydınlatmadan oluşmaktadır.

Sifon alt grubu ve süzgeç ürüne dahildir.

6500 K ve IP44, aplik aydınlatmalıdır. G sınıfı enerji verimliliğine sahiptir.

Oda anahtarına bağlanmalıdır.

Palet içi adedi ya da katları şeklinde sipariş girilmelidir.

▼ **VitrA Express kapsamında girilecek perakende siparişlerinde maksimum sipariş adedi 6 olmalıdır.**

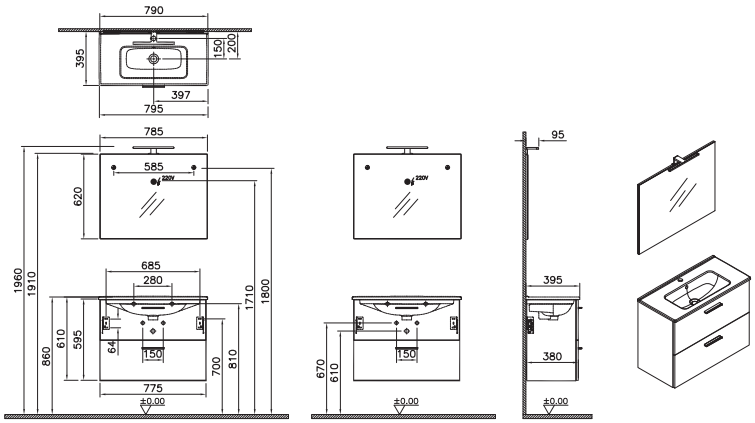

YERLİ ÜRETİM	**Banyo dolabı seti, raflı dolaplı, aynalı, çekmeceli, 60 cm**		
66049 ▼	Parlak beyaz	Sunta üzeri melamin kaplama	8

Lavabo dolabı:
GxDxY 60x40x61 cm

Ayna: GxDxY 60x17x72 cm

Set, lavabo dolabı, 7461L003-0002 seramik lavabo ve raflı dolaplı aynadan oluşmaktadır.

Sifon alt grubu ve süzgeç ürüne dahildir.

Palet içi adedi ya da katları şeklinde sipariş girilmelidir.

▼ **VitrA Express kapsamında girilecek perakende siparişlerinde maksimum sipariş adedi 8 olmalıdır.**

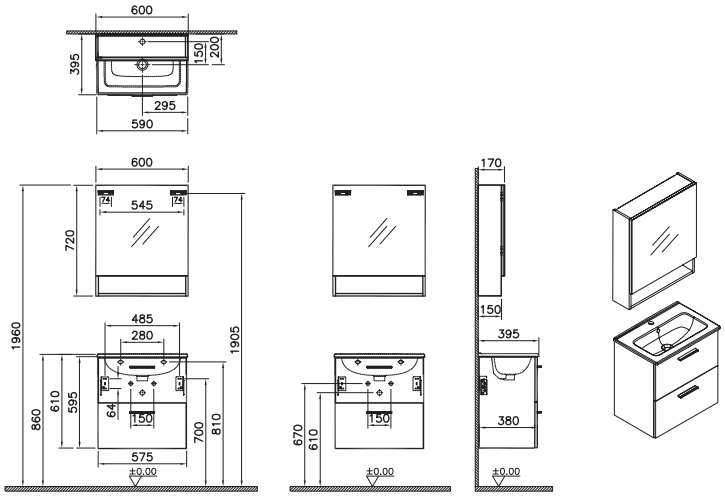

• GxDxY Genişlik, Derinlik, Yüksekliği ifade eder. • Tüm ürünlerin kesin ölçüleri için teknik çizimleri referans alınız. • Tüm mobilyalar 2 yıl garanti kapsamındadır.
• Eczacıbaşı Yapı Gereçleri San. ve Tic. A.Ş'nin ürünler ve teknik detaylarında değişiklik yapma hakkı saklıdır.
▼ Bu sembol ürünlerin stoklu veya hızlı üretim kapsamında olduğunu ve maksimum 2 haftada, Türkiye içerisinde istenilen adrese sevk edileceğini göstermektedir.

Mia

Ürün kodu	Ürün açıklamaları	Malzeme/Kaplama	Palet içi adet
YERLİ ÜRETİM	**Banyo dolabı seti, raflı dolaplı, aynalı, çekmeceli, 80 cm**		
66050 ▼	Parlak beyaz	Sunta üzeri melamin kaplama	6

Lavabo dolabı:
GxDxY 80x40x61 cm

Ayna: GxDxY 80x17x72 cm

Set, lavabo dolabı, 7462L003-0002 seramik lavabo ve raflı dolaplı aynadan oluşmaktadır.

Sifon alt grubu ve süzgeç ürüne dahildir.

Palet içi adedi ya da katları şeklinde sipariş girilmelidir.

▼ **VitrA Express kapsamında girilecek perakende siparişlerinde maksimum sipariş adedi 6 olmalıdır.**

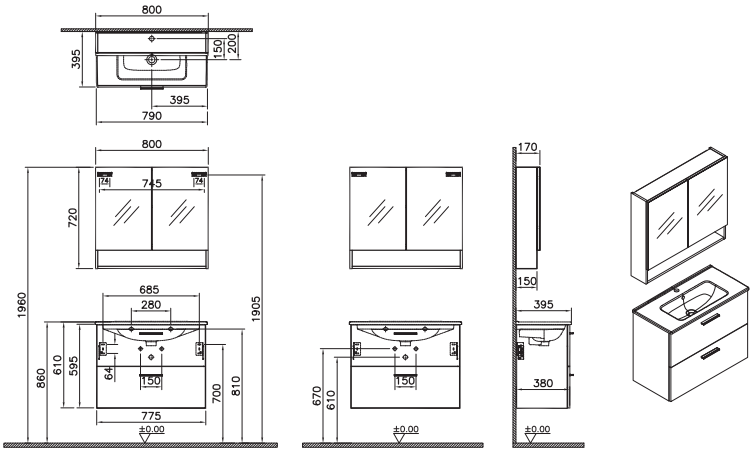

YERLİ ÜRETİM	**Boy dolabı**		
66166 ▼	Parlak beyaz	Sunta üzeri melamin kaplama	6
66167 ▼	Parlak antrasit	MDF üzeri melamin kaplama	6
66168 ▼	Cordoba	Sunta üzeri melamin kaplama	6
67109 ▼	Altın meşe	Sunta üzeri melamin kaplama	6

GxDxY 35x35x145

Kapak açılım yönü montaj esnasında sağ/sol istenen yönde ayarlanabilir.

Palet içi adedi ya da katları şeklinde sipariş girilmelidir.

▼ **VitrA Express kapsamında girilecek perakende siparişlerinde maksimum sipariş adedi 6 olmalıdır.**

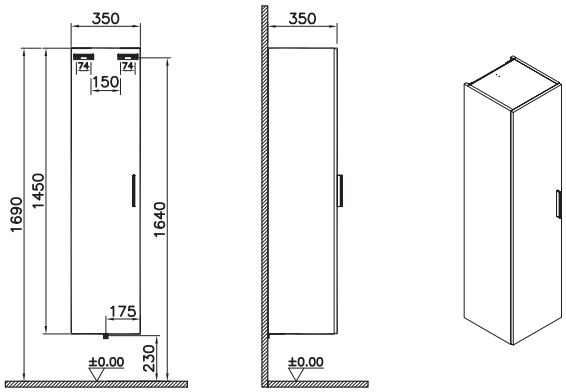

• GxDxY Genişlik, Derinlik, Yüksekliği ifade eder. • Tüm ürünlerin kesin ölçüleri için teknik çizimleri referans alınız. • Tüm mobilyalar 2 yıl garanti kapsamındadır.
• Eczacıbaşı Yapı Gereçleri San. ve Tic. A.Ş'nin ürünler ve teknik detaylarında değişiklik yapma hakkı saklıdır.
▼ Bu sembol ürünlerin stoklu veya hızlı üretim kapsamında olduğunu ve maksimum 2 haftada, Türkiye içerisinde istenilen adrese sevk edileceğini göstermektedir.

Mia

Ürün kodu	Ürün açıklamaları	Malzeme/Kaplama	Palet içi adet
YENİ	**Asimetrik dolaplı ayna, 60 cm**		
67701 ▼	Parlak beyaz, sağ	Sunta üzeri melamin kaplama	6
67702 ▼	Parlak antrasit, sağ	MDF üzeri melamin kaplama	6
67703 ▼	Altın meşe, sağ	Sunta üzeri melamin kaplama	6
67709 ▼	Parlak beyaz, sol	Sunta üzeri melamin kaplama	6
67710 ▼	Parlak antrasit, sol	MDF üzeri melamin kaplama	6
67711 ▼	Altın meşe, sol	Sunta üzeri melamin kaplama	6

GxDxY 60x17x69 cm

Palet içi adedi ya da katları şeklinde sipariş girilmelidir.

▼ **VitrA Express kapsamında girilecek perakende siparişlerinde maksimum sipariş adedi 6 olmalıdır.**

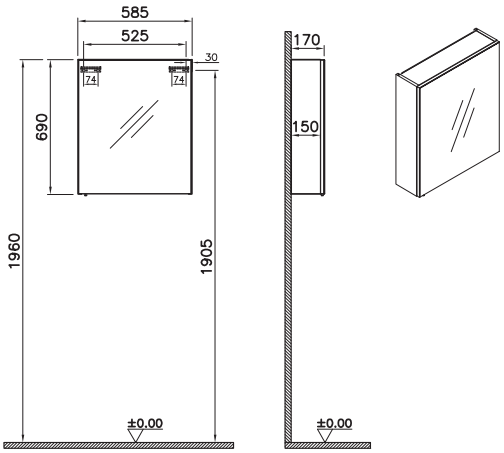

YENİ	**Asimetrik dolaplı ayna, 80 cm**		
67704 ▼	Parlak beyaz	Sunta üzeri melamin kaplama	4
67705 ▼	Parlak antrasit	MDF üzeri melamin kaplama	4
67706 ▼	Altın meşe	Sunta üzeri melamin kaplama	4

GxDxY 80x17x69 cm

Palet içi adedi ya da katları şeklinde sipariş girilmelidir.

▼ **VitrA Express kapsamında girilecek perakende siparişlerinde maksimum sipariş adedi 8 olmalıdır.**

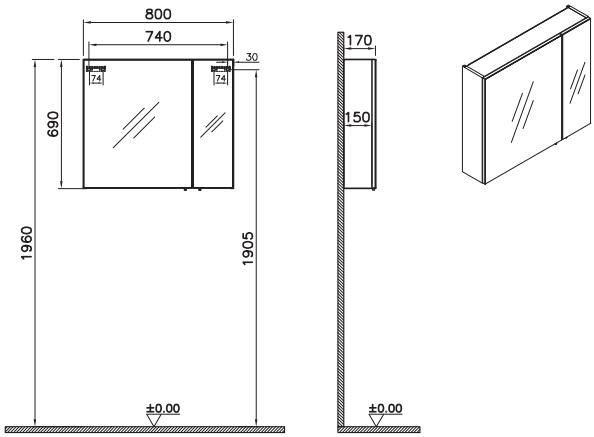

• GxDxY Genişlik, Derinlik, Yüksekliği ifade eder. • Tüm ürünlerin kesin ölçüleri için teknik çizimleri referans alınız. • Tüm mobilyalar 2 yıl garanti kapsamındadır.
• Eczacıbaşı Yapı Gereçleri San. ve Tic. A.Ş'nin ürünler ve teknik detaylarında değişiklik yapma hakkı saklıdır.
▼ Bu sembol ürünlerin stoklu veya hızlı üretim kapsamında olduğunu ve maksimum 2 haftada, Türkiye içerisinde istenilen adrese sevk edileceğini göstermektedir.

VitrA

Mia

Ürün kodu	Ürün açıklamaları	Malzeme/Kaplama	Palet içi adet
YENİ	Asimetrik dolaplı ayna, 100 cm		
67751 ▼	Parlak beyaz	Sunta üzeri melamin kaplama	4
67752 ▼	Parlak antrasit	MDF üzeri melamin kaplama	4
67753 ▼	Altın meşe	Sunta üzeri melamin kaplama	4

GxDxY 100x17x69 cm

Palet içi adedi ya da katları şeklinde sipariş girilmelidir.

▼ **VitrA Express kapsamında girilecek perakende siparişlerinde maksimum sipariş adedi 8 olmalıdır.**

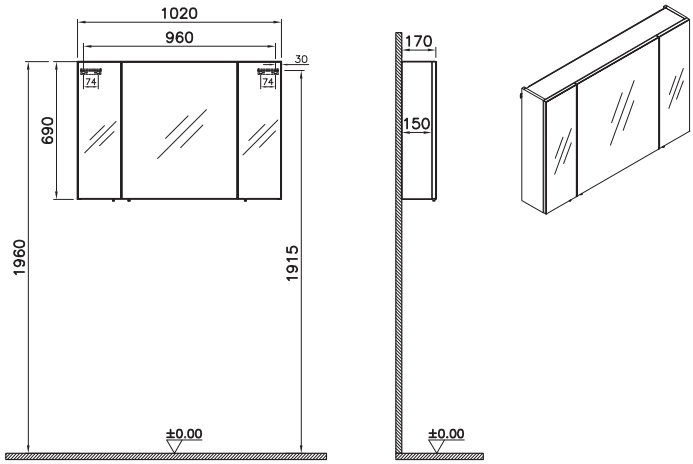

• GxDxY Genişlik, Derinlik, Yüksekliği ifade eder. • Tüm ürünlerin kesin ölçüleri için teknik çizimleri referans alınız. • Tüm mobilyalar 2 yıl garanti kapsamındadır.
• Eczacıbaşı Yapı Gereçleri San. ve Tic. A.Ş'nin ürünler ve teknik detaylarında değişiklik yapma hakkı saklıdır.
▼ Bu sembol ürünlerin stoklu veya hızlı üretim kapsamında olduğunu ve maksimum 2 haftada, Türkiye içerisinde istenilen adrese sevk edileceğini göstermektedir.

Aynalar

Prime

			Aydınlatma özellikleri					Aydınlatma kontrolü	Diğer özellikler				
Dolaplı/ düz	Tasarım	Seri	Ambiyans LED aydınlatma	Armatür LED aydınlatma	Kelvin değeri	Ayarlanabilir ışık	LED IP	Hareket sensörü	Duble ayna	Buğu yapmayan ayna	Normal priz	Yavaş kapanır	Cam raflar
Dolaplı	Dikdörtgen	Prime	-	✓	4000	✓	IP44	✓	✓	-	✓	✓	✓
Düz	Dikdörtgen	Prime	-	✓	4000	✓	IP44	✓	-	✓	-	-	-
	Yuvarlak	Prime	✓	-	3000	-	IP62	✓	-	-	-	-	-

220V'luk güç kaynağına direk hat çekilmelidir. Oda anahtarı ya da başka bir açma/kapama anahtarıyla kontrol edilmemelidir.

Core

			Aydınlatma özellikleri			Aydınlatma kontrolü		Diğer özellikler	
Dolaplı/düz	Tasarım	Seri	Armatür LED aydınlatma	Kelvin değeri	LED IP	Hareket sensörü	Açma kapama tuşu	Yavaş kapanır	Cam raflar
Dolaplı	Köşeli	Core	✓	4000	IP44	-	✓	✓	✓
Düz	Köşeli	Core	✓	4000	IP44	-	✓	-	-

Basis

Dolaplı / Düz	Tasarım	Yavaş kapanır	Cam raflar
Dolaplı ayna	Köşeli	✓	✓
Düz ayna	Köşeli	X	X

Mobilya serileri ile önerilen ayna kategorileri

	Dolaplı ayna	Düz ayna
Prime	Frame, Metropole, Nest Trendy, Metropole Edge	Frame, Metropole, Nest Trendy, Metropole Edge
Core	Frame, Nest Trendy, Root, Metropole Pure	Nest Trendy, Metropole Pure, Root
Basis	Root	Root

VitrA

Aynalar

Ürün kodu	Ürün açıklamaları	Malzeme/Kaplama	Palet içi adet
Bedelsiz montaj · YERLİ ÜRETİM	**Prime Dolaplı Ayna** Aydınlatmalı		
67001	60 cm, sol	MDF üzeri PVC kaplama (termoform)	10
67003	60 cm, sağ	MDF üzeri PVC kaplama (termoform)	10
67005	80 cm	MDF üzeri PVC kaplama (termoform)	7
67007	100 cm	MDF üzeri PVC kaplama (termoform)	6
67009	120 cm	MDF üzeri PVC kaplama (termoform)	5

DxY 16x70 cm

4000K ve IP44, armatür LED aydınlatma bulunmaktadır.
G sınıfı enerji verimliliğine sahiptir.

Açma/kapama ayna altındaki hareket sensörü ile kontrol edilmektedir.

Ayarlanabilir ışık şiddeti özelliği bulunmaktadır.

Hareket sensörü ile kontrol edilmektedir.

Dolap içinde priz bulunmaktadır.

Palet içi adedi veya katları şeklinde sipariş girilmelidir.

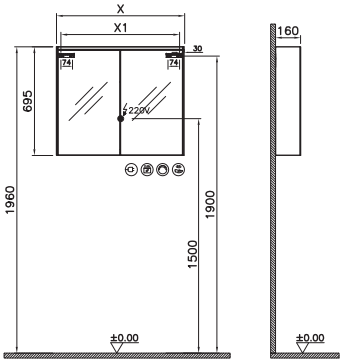

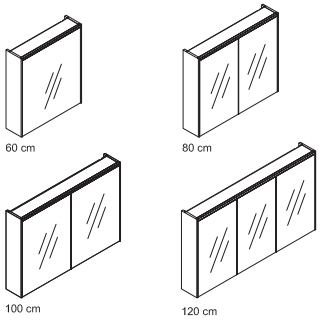

	X (mm)	X1 (mm)
67001	620	560
67003	620	560
67005	820	760
67007	1020	960
67009	1220	1160

YERLİ ÜRETİM	**Core Dolaplı Ayna** Üstten aydınlatmalı		
66909 ▼ ◆	60 cm, sol	MDF üzeri PVC kaplama (termoform)	10
66910 ▼ ◆	60 cm, sağ	MDF üzeri PVC kaplama (termoform)	10
66911 ▼ ◆	80 cm	MDF üzeri PVC kaplama (termoform)	8
66912 ▼ ◆	100 cm	MDF üzeri PVC kaplama (termoform)	6
66913 ▼ ◆	120 cm	MDF üzeri PVC kaplama (termoform)	5

DxY 16x70 cm

4000K ve IP44, armatür LED aydınlatma bulunmaktadır.

G sınıfı enerji verimliliğine sahiptir.

Açma/kapama ayna altındaki tuş ile kontrol edilmektedir.

Palet içi adedi ya da katları şeklinde sipariş girilmelidir.

▼ **VitrA Express kapsamında girilecek parakende siparişlerinde palet katı 4, maksimum sipariş adedi 8 olmalıdır.**

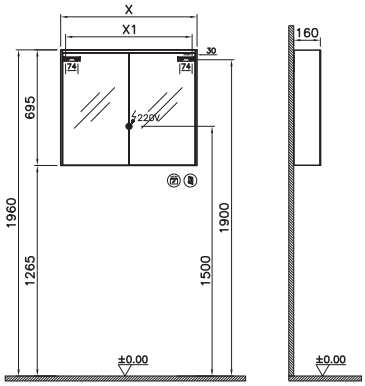

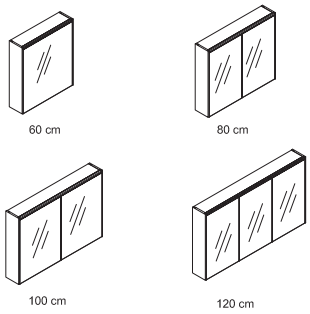

	X (mm)	X1 (mm)
66909	620	560
66910	620	560
66911	820	760
66912	1020	960
66913	1220	1160

• GxDxY Genişlik, Derinlik, Yüksekliği ifade eder. • Tüm ürünlerin kesin ölçüleri için teknik çizimleri referans alınız. • Tüm mobilyalar 2 yıl garanti kapsamındadır.
• Eczacıbaşı Yapı Gereçleri San. ve Tic. A.Ş'nin ürünler ve teknik detaylarında değişiklik yapma hakkı saklıdır.
▼ Bu sembol ürünlerin stoklu veya hızlı üretim kapsamında olduğunu ve maksimum 2 haftada, Türkiye içerisinde istenilen adrese sevk edileceğini göstermektedir.

VitrA

Aynalar

Ürün kodu	Ürün açıklamaları	Malzeme/Kaplama
YERLİ ÜRETİM	**Core Dolaplı Ayna, 60 cm, sol** Aydınlatmalı	
67558 ▼	Parlak beyaz	MDF üzeri PET kaplama
67559	Parlak inci grisi	MDF üzeri PET kaplama
67560	Parlak antrasit	MDF üzeri PET kaplama
67561	Parlak sahra beji	MDF üzeri PET kaplama
67562	Mat kaya gri	MDF üzeri PET kaplama
67563 ▼	Mat fırtına gri	MDF üzeri PET kaplama
67564	Mat lacivert	MDF üzeri PET kaplama
67565 ▼	Doğal meşe	MDF üzeri melamin kaplama
67566	Cordoba	Sunta üzeri melamin kaplama
67567	Ceviz	MDF üzeri melamin kaplama
67568 ▼	Mat beyaz	MDF üzeri PVC kaplama
67569	Mat açık gri	MDF üzeri PVC kaplama
67570 ▼	Mat gri	MDF üzeri PVC kaplama
67571	Mat fiyord yeşili	MDF üzeri PVC kaplama
67572	Mat grafit	MDF üzeri PVC kaplama
67573 ▼	Mat lacivert	MDF üzeri PVC kaplama
67574 ▼	Mat retro yeşil	MDF üzeri PVC kaplama
67575 ▼	Hareli doğal ahşap	MDF üzeri PVC kaplama
67576	Moka meşe	MDF üzeri PVC kaplama
67578	Hareli siyah meşe	MDF üzeri PVC kaplama
	GxDxY 60x18x70 cm 4000K ve IP44, armatür LED aydınlatma bulunmaktadır. G sınıfı enerji verimliliğine sahiptir. Açma/kapama ayna altındaki tuş ile kontrol edilmektedir. ▼ **VitrA Express kapsamında girilecek perakende siparişlerinde maksimum sipariş adedi 8 olmalıdır.**	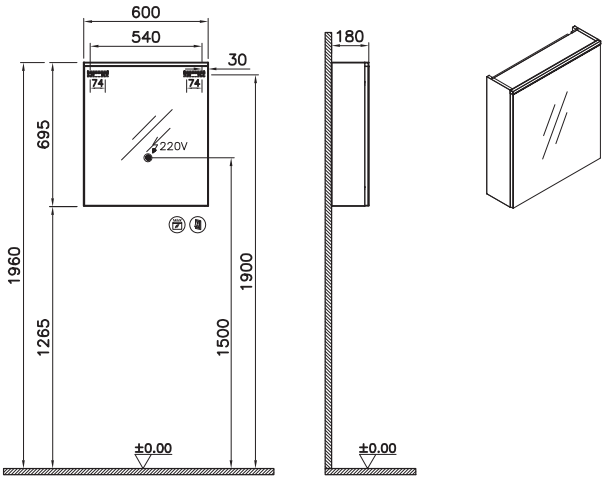

• GxDxY Genişlik, Derinlik, Yüksekliği ifade eder. • Tüm ürünlerin kesin ölçüleri için teknik çizimleri referans alınız. • Tüm mobilyalar 2 yıl garanti kapsamındadır.
• Eczacıbaşı Yapı Gereçleri San. ve Tic. A.Ş'nin ürünler ve teknik detaylarında değişiklik yapma hakkı saklıdır.
▼ Bu sembol ürünlerin stoklu veya hızlı üretim kapsamında olduğunu ve maksimum 2 haftada, Türkiye içerisinde istenilen adrese sevk edileceğini göstermektedir.

VitrA

Aynalar

Ürün kodu	Ürün açıklamaları	Malzeme/Kaplama
YERLİ ÜRETİM	**Core Dolaplı Ayna, 60 cm, sağ** Aydınlatmalı	
67579 ▼	Parlak beyaz	MDF üzeri PET kaplama
67580	Parlak inci grisi	MDF üzeri PET kaplama
67581	Parlak antrasit	MDF üzeri PET kaplama
67582	Parlak sahra beji	MDF üzeri PET kaplama
67583	Mat kaya gri	MDF üzeri PET kaplama
67584 ▼	Mat fırtına gri	MDF üzeri PET kaplama
67585	Mat lacivert	MDF üzeri PET kaplama
67586 ▼	Doğal meşe	MDF üzeri melamin kaplama
67587	Cordoba	Sunta üzeri melamin kaplama
67588	Ceviz	MDF üzeri melamin kaplama
67589 ▼	Mat beyaz	MDF üzeri PVC kaplama
67590	Mat açık gri	MDF üzeri PVC kaplama
67591 ▼	Mat gri	MDF üzeri PVC kaplama
67592	Mat fiyord yeşili	MDF üzeri PVC kaplama
67593	Mat grafit	MDF üzeri PVC kaplama
67594 ▼	Mat lacivert	MDF üzeri PVC kaplama
67595 ▼	Mat retro yeşil	MDF üzeri PVC kaplama
67596 ▼	Hareli doğal ahşap	MDF üzeri PVC kaplama
67597	Moka meşe	MDF üzeri PVC kaplama
67599	Hareli siyah meşe	MDF üzeri PVC kaplama
	GxDxY 60x18x70 cm 4000K ve IP44, armatür LED aydınlatma bulunmaktadır. G sınıfı enerji verimliliğine sahiptir. Açma/kapama ayna altındaki tuş ile kontrol edilmektedir. ▼ **VitrA Express kapsamında girilecek perakende siparişlerinde maksimum sipariş adedi 8 olmalıdır.**	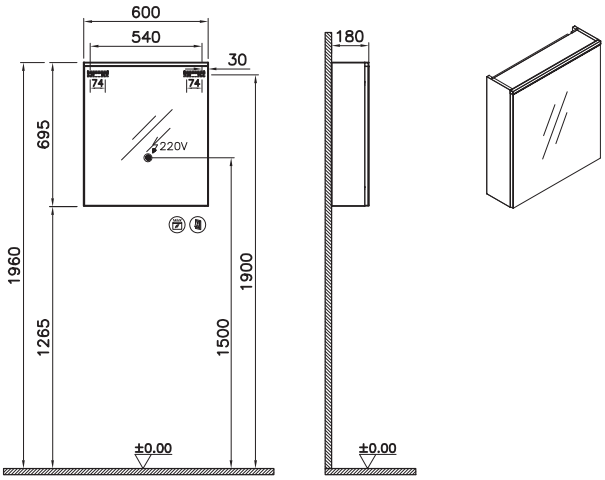

• GxDxY Genişlik, Derinlik, Yüksekliği ifade eder. • Tüm ürünlerin kesin ölçüleri için teknik çizimleri referans alınız. • Tüm mobilyalar 2 yıl garanti kapsamındadır.
• Eczacıbaşı Yapı Gereçleri San. ve Tic. A.Ş'nin ürünler ve teknik detaylarında değişiklik yapma hakkı saklıdır.
▼ Bu sembol ürünlerin stoklu veya hızlı üretim kapsamında olduğunu ve maksimum 2 haftada, Türkiye içerisinde istenilen adrese sevk edileceğini göstermektedir.

VitrA

Aynalar

Ürün kodu	Ürün açıklamaları	Malzeme/Kaplama
	Core Dolaplı Ayna, 80 cm Aydınlatmalı	
67600 ▼	Parlak beyaz	MDF üzeri PET kaplama
67601	Parlak inci grisi	MDF üzeri PET kaplama
67602	Parlak antrasit	MDF üzeri PET kaplama
67603	Parlak sahra beji	MDF üzeri PET kaplama
67604	Mat kaya gri	MDF üzeri PET kaplama
67605 ▼	Mat fırtına gri	MDF üzeri PET kaplama
67606	Mat lacivert	MDF üzeri PET kaplama
67607 ▼	Doğal meşe	MDF üzeri melamin kaplama
67608	Cordoba	Sunta üzeri melamin kaplama
67609	Ceviz	MDF üzeri melamin kaplama
67610 ▼	Mat beyaz	MDF üzeri PVC kaplama
67611 ▼	Mat açık gri	MDF üzeri PVC kaplama
67612 ▼	Mat gri	MDF üzeri PVC kaplama
67613	Mat fiyord yeşili	MDF üzeri PVC kaplama
67614	Mat grafit	MDF üzeri PVC kaplama
67615 ▼	Mat lacivert	MDF üzeri PVC kaplama
67616 ▼	Mat retro yeşil	MDF üzeri PVC kaplama
67617 ▼	Hareli doğal ahşap	MDF üzeri PVC kaplama
67618	Moka meşe	MDF üzeri PVC kaplama
67620	Hareli siyah meşe	MDF üzeri PVC kaplama
	GxDxY 80x18x70 cm 4000K ve IP44, armatür LED aydınlatma bulunmaktadır. G sınıfı enerji verimliliğine sahiptir. Açma/kapama ayna altındaki tuş ile kontrol edilmektedir. ▼ **VitrA Express kapsamında girilecek perakende siparişlerinde maksimum sipariş adedi 8 olmalıdır.**	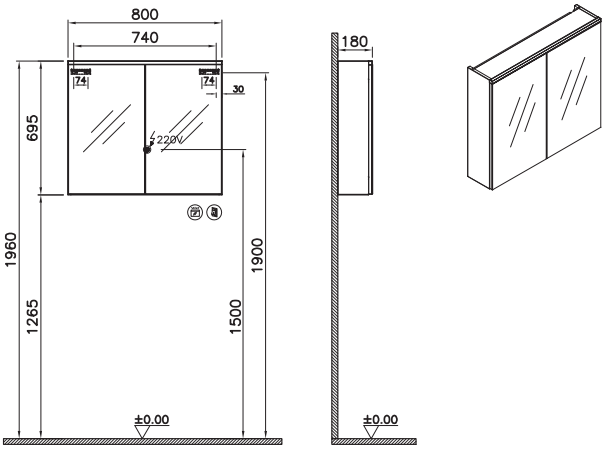

• GxDxY Genişlik, Derinlik, Yüksekliği ifade eder. • Tüm ürünlerin kesin ölçüleri için teknik çizimleri referans alınız. • Tüm mobilyalar 2 yıl garanti kapsamındadır.
• Eczacıbaşı Yapı Gereçleri San. ve Tic. A.Ş'nin ürünler ve teknik detaylarında değişiklik yapma hakkı saklıdır.
▼ Bu sembol ürünlerin stoklu veya hızlı üretim kapsamında olduğunu ve maksimum 2 haftada, Türkiye içerisinde istenilen adrese sevk edileceğini göstermektedir.

VitrA

Aynalar

Ürün kodu	Ürün açıklamaları	Malzeme/Kaplama
YERLİ ÜRETİM	**Core Dolaplı Ayna, 100 cm** Aydınlatmalı	
67621 ▼	Parlak beyaz	MDF üzeri PET kaplama
67622	Parlak inci grisi	MDF üzeri PET kaplama
67623	Parlak antrasit	MDF üzeri PET kaplama
67624	Parlak sahra beji	MDF üzeri PET kaplama
67625	Mat kaya gri	MDF üzeri PET kaplama
67626 ▼	Mat fırtına gri	MDF üzeri PET kaplama
67627	Mat lacivert	MDF üzeri PET kaplama
67628 ▼	Doğal meşe	MDF üzeri melamin kaplama
67629	Cordoba	Sunta üzeri melamin kaplama
67630	Ceviz	MDF üzeri melamin kaplama
67631 ▼	Mat beyaz	MDF üzeri PVC kaplama
67632 ▼	Mat açık gri	MDF üzeri PVC kaplama
67633 ▼	Mat gri	MDF üzeri PVC kaplama
67634	Mat fiyord yeşili	MDF üzeri PVC kaplama
67635	Mat grafit	MDF üzeri PVC kaplama
67636 ▼	Mat lacivert	MDF üzeri PVC kaplama
67637 ▼	Mat retro yeşil	MDF üzeri PVC kaplama
67638 ▼	Hareli doğal ahşap	MDF üzeri PVC kaplama
67639	Moka meşe	MDF üzeri PVC kaplama
67641	Hareli siyah meşe	MDF üzeri PVC kaplama
	GxDxY 100x18x70 cm 4000K ve IP44, armatür LED aydınlatma bulunmaktadır. G sınıfı enerji verimliliğine sahiptir. Açma/kapama ayna altındaki tuş ile kontrol edilmektedir. ▼ **VitrA Express kapsamında girilecek perakende siparişlerinde maksimum sipariş adedi 8 olmalıdır.**	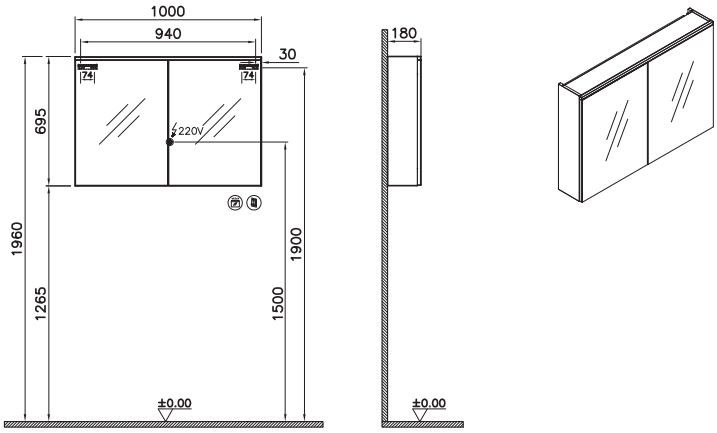

• GxDxY Genişlik, Derinlik, Yüksekliği ifade eder. • Tüm ürünlerin kesin ölçüleri için teknik çizimleri referans alınız. • Tüm mobilyalar 2 yıl garanti kapsamındadır.
• Eczacıbaşı Yapı Gereçleri San. ve Tic. A.Ş'nin ürünler ve teknik detaylarında değişiklik yapma hakkı saklıdır.
▼ Bu sembol ürünlerin stoklu veya hızlı üretim kapsamında olduğunu ve maksimum 2 haftada, Türkiye içerisinde istenilen adrese sevk edileceğini göstermektedir.

VitrA

Aynalar

Ürün kodu	Ürün açıklamaları	Malzeme/Kaplama
YERLİ ÜRETİM	**Core Dolaplı Ayna, 120 cm** Aydınlatmalı	
67642	Parlak beyaz	MDF üzeri PET kaplama
67643	Parlak inci grisi	MDF üzeri PET kaplama
67644	Parlak antrasit	MDF üzeri PET kaplama
67645	Parlak sahra beji	MDF üzeri PET kaplama
67646	Mat kaya gri	MDF üzeri PET kaplama
67647	Mat fırtına gri	MDF üzeri PET kaplama
67648	Mat lacivert	MDF üzeri PET kaplama
67649	Doğal meşe	MDF üzeri melamin kaplama
67650	Cordoba	Sunta üzeri melamin kaplama
67651	Ceviz	MDF üzeri melamin kaplama
67652	Mat beyaz	MDF üzeri PVC kaplama
67653	Mat açık gri	MDF üzeri PVC kaplama
67654	Mat gri	MDF üzeri PVC kaplama
67655	Mat fiyord yeşili	MDF üzeri PVC kaplama
67656	Mat grafit	MDF üzeri PVC kaplama
67657	Mat lacivert	MDF üzeri PVC kaplama
67658	Mat retro yeşil	MDF üzeri PVC kaplama
67659	Hareli doğal ahşap	MDF üzeri PVC kaplama
67660	Moka meşe	MDF üzeri PVC kaplama
67662	Hareli siyah meşe	MDF üzeri PVC kaplama
	GxDxY 120x18x70 cm 4000K ve IP44, armatür LED aydınlatma bulunmaktadır. G sınıfı enerji verimliliğine sahiptir. Açma/kapama ayna altındaki tuş ile kontrol edilmektedir.	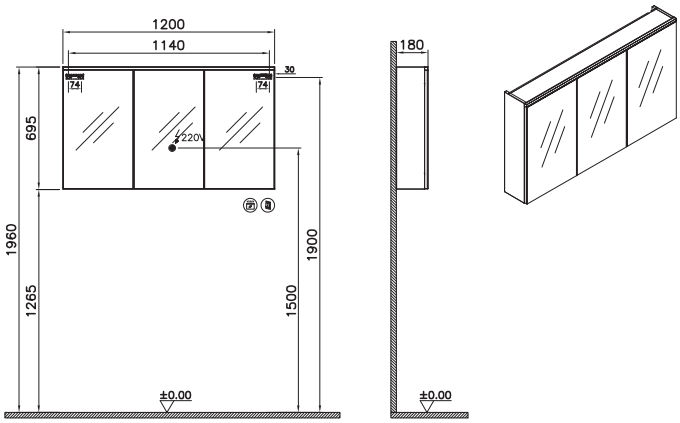

• GxDxY Genişlik, Derinlik, Yüksekliği ifade eder. • Tüm ürünlerin kesin ölçüleri için teknik çizimleri referans alınız. • Tüm mobilyalar 2 yıl garanti kapsamındadır.
• Eczacıbaşı Yapı Gereçleri San. ve Tic. A.Ş'nin ürünler ve teknik detaylarında değişiklik yapma hakkı saklıdır.

VitrA

Aynalar

Ürün kodu	Ürün açıklamaları	Malzeme/Kaplama	Palet içi adet
VERLİ ÜRETİM	**Basis Dolaplı Ayna**		
66900 ▼	60 cm, sol	MDF üzeri PVC kaplama (termoform)	12
66901 ▼	60 cm, sağ	MDF üzeri PVC kaplama (termoform)	12
66902 ▼	80 cm	MDF üzeri PVC kaplama (termoform)	8
66903 ▼	100 cm	MDF üzeri PVC kaplama (termoform)	6
66904 ▼	120 cm	MDF üzeri PVC kaplama (termoform)	5

DxY16x70 cm

Palet içi adedi veya katları şeklinde sipariş girilmelidir.

▼ **VitrA Express kapsamında girilecek parakende siparişlerinde palet katı 4, maksimum sipariş adedi 8 olmalıdır.**

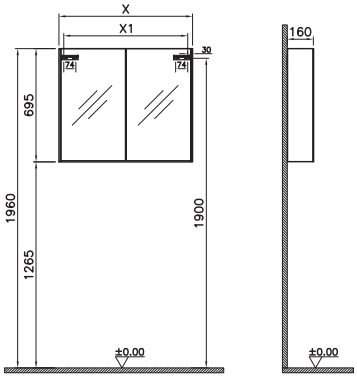

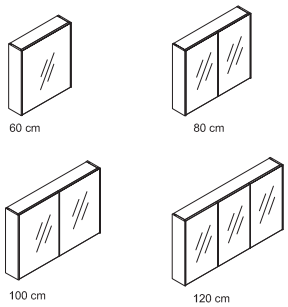

	X (mm)	X1 (mm)
66900	620	560
66901	620	560
66902	820	760
66903	1020	960
66904	1220	1160

Bedelsiz montaj / VERLİ ÜRETİM	**Prime Düz Ayna** Aydınlatmalı, buğu önleyici		
67010	60 cm	MDF üzeri PVC kaplama (termoform)	12
67011	80 cm	MDF üzeri PVC kaplama (termoform)	12
67012	100 cm	MDF üzeri PVC kaplama (termoform)	12
67013	120 cm	MDF üzeri PVC kaplama (termoform)	12

DxY 6x70 cm

4000K ve IP44, armatür LED aydınlatma bulunmaktadır. G sınıfı enerji verimliliğine sahiptir.

Açma/kapama ayna altındaki hareket sensörü ile kontrol edilmektedir.

Ayarlanabilir ışık şiddeti özelliği bulunmaktadır. Hareket sensörü ile kontrol edilmektedir.

Buğu önleyici özellik bulunmaktadır. Dokunmatik sensör ile kontrol edilmektedir.

Palet içi adedi veya katları şeklinde sipariş girilmelidir.

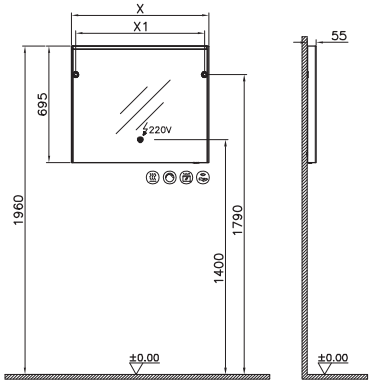

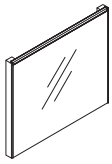

	X (mm)	X1 (mm)
67010	620	570
67011	820	770
67012	1020	970
67013	1220	1170

• GxDxY Genişlik, Derinlik, Yüksekliği ifade eder. • Tüm ürünlerin kesin ölçüleri için teknik çizimleri referans alınız. • Tüm mobilyalar 2 yıl garanti kapsamındadır.
• Eczacıbaşı Yapı Gereçleri San. ve Tic. A.Ş'nin ürünler ve teknik detaylarında değişiklik yapma hakkı saklıdır.
▼ Bu sembol ürünlerin stoklu veya hızlı üretim kapsamında olduğunu ve maksimum 2 haftada, Türkiye içerisinde istenilen adrese sevk edileceğini göstermektedir.

VitrA

Aynalar

Ürün kodu	Ürün açıklamaları	Malzeme/Kaplama	Palet içi adet
Bedelsiz montaj · YERLİ ÜRETİM	**Prime Yuvarlak Ayna** Aydınlatmalı, sensörlü		
67041 ◆ ⊕	60 cm	MDF üzeri melamin kaplama	-
67042 ◆ ⊕	80 cm	MDF üzeri melamin kaplama	-
67043 ◆ ⊕	100 cm	MDF üzeri melamin kaplama	-

3000K ve IP62, ambiyans LED aydınlatma bulunmaktadır.
G sınıfı enerji verimliliğine sahiptir.

Direkt 220V enerjiye bağlanmalı, oda anahtarı ya da ikinci bir anahtardan kumanda edilmemelidir.

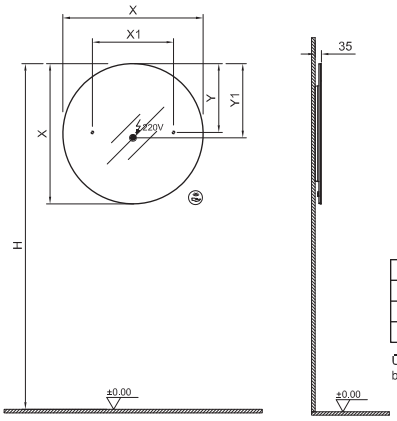

	X (mm)	X1 (mm)	Y (mm)	Y1 (mm)
67041	595	280	290	320
67042	795	460	390	420
67043	995	660	490	520

Ürün asılma yüksekliği (H) kişinin kullanımına uygun belirlenmelidir.

YERLİ ÜRETİM	**Core Düz Ayna** Üstten aydınlatmalı			
66914 ▼ ◆	60 cm	MDF üzeri PVC kaplama (termoform)		13
66915 ▼ ◆	80 cm	MDF üzeri PVC kaplama (termoform)		12
66916 ▼ ◆	100 cm	MDF üzeri PVC kaplama (termoform)		12
66917 ▼ ◆	120 cm	MDF üzeri PVC kaplama (termoform)		12

DxY 6x70 cm

4000K armatür LED aydınlatma bulunmaktadır.
G sınıfı enerji verimliliğine sahiptir.

Açma/kapama ayna altındaki tuş ile kontrol edilmektedir.

Palet içi adedi veya katları şeklinde sipariş girilmelidir.

▼ **VitrA Express kapsamında girilecek parakende siparişlerinde palet katı 4, maksimum sipariş adedi 8 olmalıdır.**

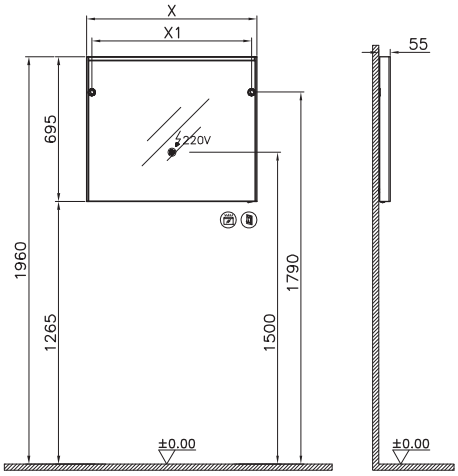

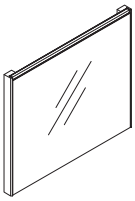

	X (mm)	X1 (mm)
66914	620	570
66915	820	770
66916	1020	970
66917	1220	1170

• GxDxY Genişlik, Derinlik, Yüksekliği ifade eder. • Tüm ürünlerin kesin ölçüleri için teknik çizimleri referans alınız. • Tüm mobilyalar 2 yıl garanti kapsamındadır.
• Eczacıbaşı Yapı Gereçleri San. ve Tic. A.Ş'nin ürünler ve teknik detaylarında değişiklik yapma hakkı saklıdır.
▼ Bu sembol ürünlerin stoklu veya hızlı üretim kapsamında olduğunu ve maksimum 2 haftada, Türkiye içerisinde istenilen adrese sevk edileceğini göstermektedir.

VitrA

Aynalar

Ürün kodu	Ürün açıklamaları	Malzeme/Kaplama	Palet içi adet
YERLİ ÜRETİM	**Basis Yuvarlak Ayna, aydınlatmasız**		
67663 ▼	60 cm	MDF üzeri melamin kaplama	13
67664 ▼	80 cm	MDF üzeri melamin kaplama	10
67665 ▼	100 cm	MDF üzeri melamin kaplama	8

D 2 cm

▼ **VitrA Express kapsamında girilecek perakende siparişlerinde maksimum sipariş adedi 8 olmalıdır.**

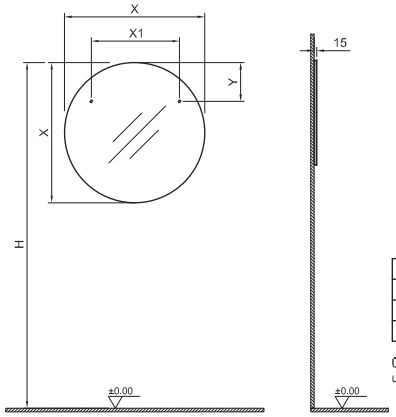

	X (mm)	X1 (mm)	Y (mm)
67663	595	360	170
67664	795	500	220
67665	995	600	280

Ürün asıma yüksekliği (H) kişinin kullanımına uygun bellrlenmelldlr.

YERLİ ÜRETİM	**Basis Düz Ayna**		
66905 ▼	60 cm	MDF üzeri PVC kaplama (termoform)	13
66906 ▼	80 cm	MDF üzeri PVC kaplama (termoform)	12
66907 ▼	100 cm	MDF üzeri PVC kaplama (termoform)	12
66908 ▼	120 cm	MDF üzeri PVC kaplama (termoform)	12

DxY 6x70 cm

Palet içi adedi veya katları şeklinde sipariş girilmelidir.

▼ **VitrA Express kapsamında girilecek parakende siparişlerinde palet katı 4, maksimum sipariş adedi 8 olmalıdır.**

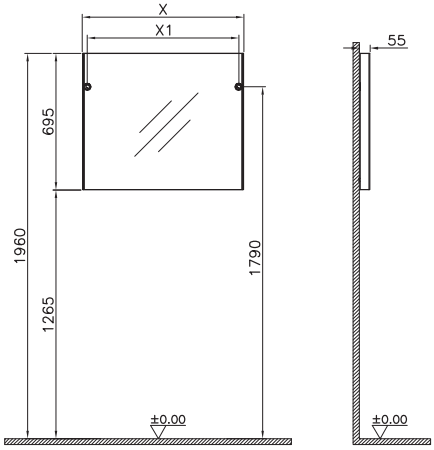

	X (mm)	X1 (mm)
66905	620	570
66906	820	770
66907	1020	970
66908	1220	1170

• GxDxY Genişlik, Derinlik, Yüksekliği ifade eder. • Tüm ürünlerin kesin ölçüleri için teknik çizimleri referans alınız. • Tüm mobilyalar 2 yıl garanti kapsamındadır.
• Eczacıbaşı Yapı Gereçleri San. ve Tic. A.Ş'nin ürünler ve teknik detaylarında değişiklik yapma hakkı saklıdır.
▼ Bu sembol ürünlerin stoklu veya hızlı üretim kapsamında olduğunu ve maksimum 2 haftada, Türkiye içerisinde istenilen adrese sevk edileceğini göstermektedir.

VitrA

Ek modüller

Ürün kodu	Ürün açıklamaları	Malzeme/Kaplama
YERLİ ÜRETİM	**Çamaşır makinesi paneli, 70 cm**	
63445	Parlak beyaz	MDF üzeri PVC kaplama (termoform)
63447	Parlak antrasit	MDF üzeri PVC kaplama (termoform)
63458	Hareli doğal ahşap	MDF üzeri PVC kaplama (termoform)
65555	Altın meşe	Sunta üzeri melamin kaplama
69602 YENİ	Mat Beyaz	MDF üzeri PVC kaplama (termoform)
69603 YENİ	Moka meşe	MDF üzeri PVC kaplama (termoform)
69604 YENİ	Hareli siyah meşe	MDF üzeri PVC kaplama (termoform)
	GxDxY 69x73x91 cm Çamaşır makinesi ile uygunluğu mutlaka ölçülmelidir. Demonte sevk edilmektedir.	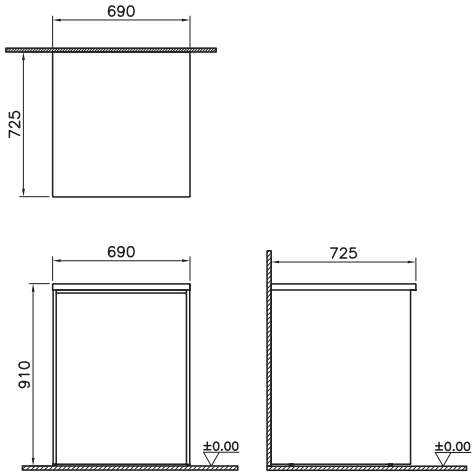
YERLİ ÜRETİM	**Çamaşır makinesi paneli U-oyuklu, 70 cm**	
63472	Parlak beyaz	MDF üzeri PVC kaplama (termoform)
63474	Parlak antrasit	MDF üzeri PVC kaplama (termoform)
	GxDxY 69x73x91 cm Çamaşır makinesi ile uygunluğu mutlaka ölçülmelidir. Demonte sevk edilmektedir.	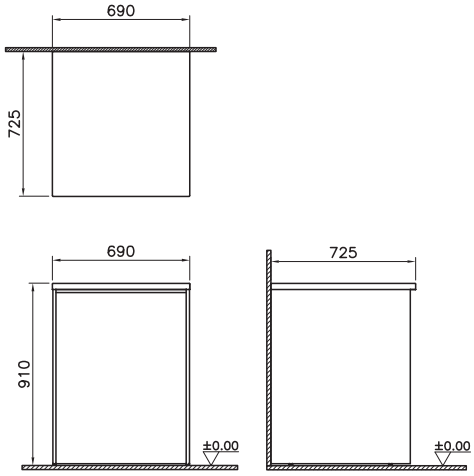

• GxDxY Genişlik, Derinlik, Yüksekliği ifade eder. • Tüm ürünlerin kesin ölçüleri için teknik çizimleri referans alınız. • Tüm mobilyalar 2 yıl garanti kapsamındadır.
• Eczacıbaşı Yapı Gereçleri San. ve Tic. A.Ş'nin ürünler ve teknik detaylarında değişiklik yapma hakkı saklıdır.

VitrA

Ek modüller

Ürün kodu	Ürün açıklamaları	Malzeme/Kaplama
YERLİ ÜRETİM	**Kapaklı çamaşır makinesi dolabı, 70 cm**	
63500	Parlak beyaz	MDF üzeri PVC kaplama (termoform)
63504	Parlak antrasit	MDF üzeri PVC kaplama (termoform)
63515	Hareli doğal ahşap	MDF üzeri PVC kaplama (termoform)
65557	Altın meşe	Sunta üzeri melamin kaplama
69605 YENİ	Mat beyaz	MDF üzeri PVC kaplama (termoform)
69606 YENİ	Moka meşe	MDF üzeri PVC kaplama (termoform)
69607 YENİ	Hareli siyah meşe	MDF üzeri PVC kaplama (termoform)
	GxDxY 69x73x91 cm Çamaşır makinesi ile uygunluğu mutlaka ölçülmelidir. Demonte sevk edilmektedir.	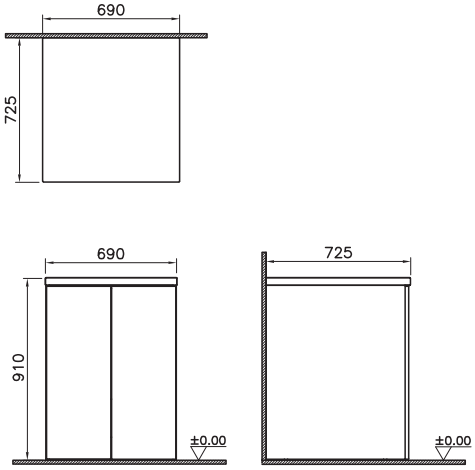
YERLİ ÜRETİM	**Kapaklı çamaşır makinesi dolabı U-oyuklu, 70 cm**	
63530	Parlak beyaz	MDF üzeri PVC kaplama (termoform)
63534	Parlak antrasit	MDF üzeri PVC kaplama (termoform)
	GxDxY 69x73x91 cm Çamaşır makinesi ile uygunluğu mutlaka ölçülmelidir. Demonte sevk edilmektedir.	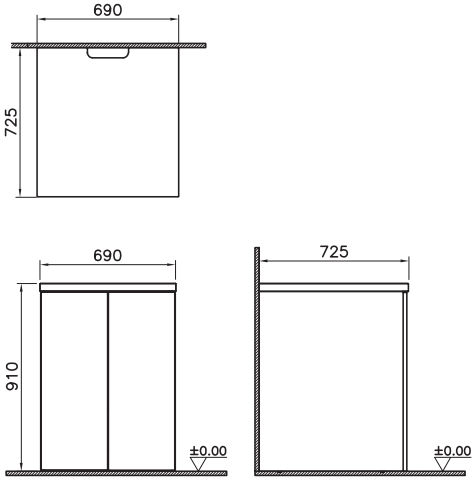

• GxDxY Genişlik, Derinlik, Yüksekliği ifade eder. • Tüm ürünlerin kesin ölçüleri için teknik çizimleri referans alınız. • Tüm mobilyalar 2 yıl garanti kapsamındadır.
• Eczacıbaşı Yapı Gereçleri San. ve Tic. A.Ş'nin ürünler ve teknik detaylarında değişiklik yapma hakkı saklıdır.

VitrA

Teknik bilgiler

Banyo mobilyaları seri-ölçü bilgisi 1303

VitrA

Banyo mobilyaları lavabo dolabı üniteleri seri-ölçü tablosu

Ürün/Ölçü	160 cm	150 cm	135 cm	130 cm	125 cm	120 cm	105 cm	100 cm	95 cm	90 cm	85 cm	80 cm	75 cm	70 cm	65 cm	60 cm	55 cm	50 cm	45 cm	40 cm
Liquid								•												
Plural	•							•						•						
Frame								•				•				•				
Metropole Edge						•		•				•				•		•		
Origin		•				•				•										
Equal				•				•				•				•				•
Valarte Neo		•				•		•				•			•					
Valarte		•				•		•				•			•					
Nest Trendy								•				•				•				
Sento				•				•				•			•			•		
Metropole Pure						•		•				•				•		•		
Root						•		•				•				•			•	
Nuo								•				•								
Quadrum												•			•					
Step Demonte											•				•					
Mia												•				•				•

• Eczacıbaşı Yapı Gereçleri San. ve Tic. A.Ş'nin ürünler ve teknik detaylarında değişiklik yapma hakkı saklıdır.

VitrA

Yıkanma alanları

Genel uyarılar

- Eczacıbaşı Yapı Gereçleri San. ve Tic. A.Ş.'nin ürünler ve teknik detaylarda değişiklik yapma hakkı saklıdır.
- Kompakt sistemler haricinde, ürünlerin hiçbirinde panel fiyata dahil değildir. Panel siparişinizi ayrıca geçmeyi unutmayınız.
- Masajlı küvetlerin garanti kapsamında olabilmesi için, montajlarının VitrA-Artema yetkili servislerine ücretsiz olarak yaptırılması gerekmektedir. Ücretsiz montaj uygulaması kapsamına, standart bir küvet montajında kullanılan "VitrA silikon, dirsek ve 50 cm'lik uzatma hortumu" da dahildir. VitrA-Artema Yetkili Servisleri tarafından sadece perakende satışlarında bedelsiz montaj hizmeti verilmektedir. Bedelsiz montaj hizmeti geçerlilik süresi, fatura tarihinden itibaren 6 aydır.

  Toplu iş kapsamında değerlendirilen projelerde "Bedelsiz Montaj" uygulaması yapılmamaktadır.
- Kompakt duş üniteleri ve kompakt sistemlerin garanti kapsamında olabilmesi için, montajlarının VitrA-Artema yetkili servislerine ücretsiz olarak yaptırılması gerekmektedir. Ücretsiz montaj uygulaması kapsamına, standart bir kompakt sistem montajında kullanılan "VitrA silikon, dirsek ve uzatma hortumu" da dahildir. VitrA-Artema Yetkili Servisleri tarafından sadece perakende satışlarında bedelsiz montaj hizmeti verilmektedir. Bedelsiz montaj hizmeti geçerlilik süresi, fatura tarihinden itibaren 6 aydır.
- Küvet üstü armatür uygulanabilen küvet modellerinde, küvet üstü armatür kullanılacak ise, armatür deliği istendiği ve hangi model armatür kullanılacağı siparişte belirtilmelidir (CRM Müşteri Not kısmında not düşülmelidir).
- Küvet üstü armatür seçimi için sayfa 1443 "Küvet Üstü Armatür Kullanım Tablosu"na bakınız. Ürün teknik föylerinde ve Küvet Üstü Armatür Kullanım Tablosu'nda gösterilen batarya uygulama yerleri düz küvetlere göredir. Hidromasajlı küvetlerde uygulama yerleri değişiklik gösterebilmektedir. Bu tip uygulamalarda VitrA Küvet yetkililerine danışınız.
- Masajlı küvetlerde, küvet üstü armatür uygulanabilen modellerde, küvet üstü armatür istendiği siparişte belirtilirse, küvet üstü armatür montajı da servislerce ücretsiz gerçekleştirilecektir.
- Çıta gibi ilave aksesuarlar ücretsiz montaj uygulaması kapsamında değildir.
- Ürünlerde bulunan masif ahşap kısımlar, doğal ahşap olduğundan renk ve doku farklılıkları olabilir.
- Ahşap tamamlayıcısı (panel, tabanlık, duş sistemi vb.) olan ürünlerin, açık hava şartlarına maruz kalmayacak şekilde kapalı mekanlarda monte edilmesi gerekmektedir. Aksi takdirde, ürün garanti kapsamı dışında kalacaktır.
- Ürünlerin montajı ile ilgili detaylı teknik bilgi ve uyarılar için lütfen VitrA Küvet Teknik Kataloğu'na başvurunuz.

• Eczacıbaşı Yapı Gereçleri San. ve Tic. A.Ş.'nin ürünler ve teknik detaylarda değişiklik yapma hakkı saklıdır.

VitrA

Yıkanma alanları

Duş kabinleri	1310
Kompakt üniteler	1327
Küvetler	1341
Duş tekneleri	1380
V-Flow Duş Kanalları	1416
Tamamlayıcılar	1428
Teknik bilgiler	1432

Yıkanma alanları ikon açıklamaları

VitrA Kaydırmaz
Küvet ve duş teknelerine uygulanan VitrA Kaydırmaz, su ve sabun nedeniyle kayganlaşan akrilik yüzeyleri kaydırmaz hale getirir. Kaza riskini azaltır, güvenli kullanım sağlar.

Özel ihtiyaç
Her türlü yaşlı ve bedensel engelli ihtiyacına yönelik olarak tasarlanan VitrA banyo ürünleri banyo alanında pratiklik sağlarken, tekerlekli sandalye ile kullanıma uygundur.

1 Sabit 1 kayar kapı
Ürünün kabini 1 sabit cam & 1 kayar kapıdan oluşmaktadır. U duvar kurulumlar için uygundur.

2 Sabit 1 kayar kapı
Ürünün kabini 2 sabit cam & 1 kayar kapıdan oluşmaktadır. L duvar kurulumlar için uygundur.

2 Sabit 2 kayar kapı
Ürünün kabini 2 sabit cam & 2 kayar kapıdan oluşmaktadır. L duvar kurulumlar için uygundur.

VitrA

Duş kabinleri

Universal Duş Kabinleri 1310

VitrA

Universal Paneller (Sürgülü)

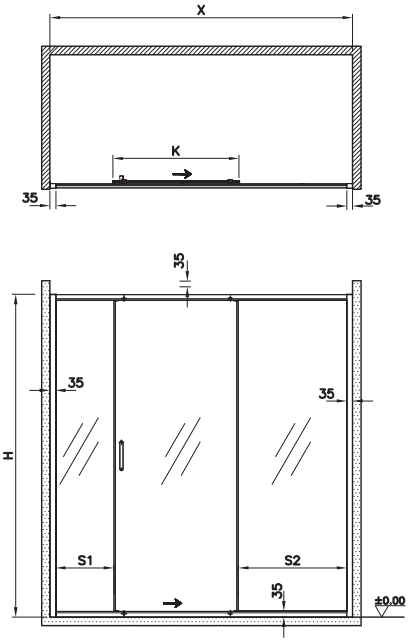

Ebat (cm)	180
X (mm)	1800
H (mm)	1920
K (mm)	750
S1 (mm)	365
S2 (mm)	665
Giriş alanı (mm)	655

Görseller ve teknik çizimler temsilidir.
Ön ve yan paneller ile U, L ve düz duvar kombinasyonları oluşturulabilir.

YERLİ ÜRETİM

Ürün kodu	Ürün	Ürün özellikleri			
		Ölçü	Kapı tipi	Profil rengi	Cam tipi
65650002255	Sürgülü ön panel	180 cm	Ortada kayar kapı, sağ / sol 2 sabit	Parlak gümüş	Şeffaf
65650002291					Degrade
65650002327					Protect Plus
65650002273				Mat siyah	Şeffaf
65650002309					Degrade
65650002345					Protect Plus

Yan Paneller

Ürün kodu	Ürün özellikleri		
	Ölçü	Profil rengi	Cam tipi
65650002259	90 cm	Parlak gümüş	Şeffaf
65650002295			Degrade
65650002331			Protect Plus
65650002277		Mat siyah	Şeffaf
65650002313			Degrade
65650002349			Protect Plus
65650002258	80 cm	Parlak gümüş	Şeffaf
65650002294			Degrade
65650002330			Protect Plus
65650002276		Mat siyah	Şeffaf
65650002312			Degrade
65650002348			Protect Plus

Ürün kodu	Ürün özellikleri		
	Ölçü	Profil rengi	Cam tipi
65650002257	75 cm	Parlak gümüş	Şeffaf
65650002293			Degrade
65650002329			Protect Plus
65650002275		Mat siyah	Şeffaf
65650002311			Degrade
65650002347			Protect Plus
65650002256	70 cm	Parlak gümüş	Şeffaf
65650002292			Degrade
65650002328			Protect Plus
65650002274		Mat siyah	Şeffaf
65650002310			Degrade
65650002346			Protect Plus

• Sağ ve sol ürün kodu aynıdır. • Cam kalınlığı 6 mm'dir. • Karo üstü ve duş teknesi üstüne kurulum yapılabilir.

• Eczacıbaşı Yapı Gereçleri San. ve Tic. A.Ş.'nin ürünler ve teknik detaylarda değişiklik yapma hakkı saklıdır. • VitrA Kompakt Duş Üniteleri 2 yıl garantilidir.
• Sayfa 1306 ve 1433'de belirtilen Genel Uyarılar'ı dikkatle okumanızı tavsiye ederiz. • Montaj altyapı hazırlığı için sayfa 1328'e bakınız.

VitrA

Universal Paneller (Sürgülü)

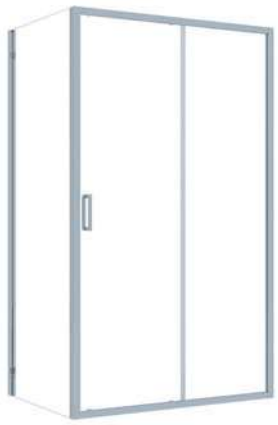

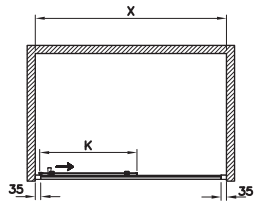

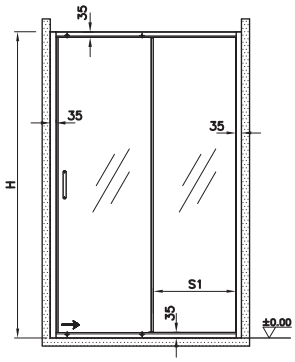

Ebat (cm)	170	160
X (mm)	1700	1600
H (mm)	1920	1920
K (mm)	850	800
S1 (mm)	790	740
Giriş alanı (mm)	760	710

Görseller ve teknik çizimler temsilidir.
Ön ve yan paneller ile U, L ve düz duvar kombinasyonları oluşturulabilir.

YERLİ ÜRETİM

Ürün kodu	Ürün	Ürün özellikleri			
		Ölçü	Kapı tipi	Profil rengi	Cam tipi
65650002254	Sürgülü ön panel	170 cm	1 sabit, 1 kayar kapı	Parlak gümüş	Şeffaf
65650002290					Degrade
65650002326					Protect Plus
65650002272				Mat siyah	Şeffaf
65650002308					Degrade
65650002344					Protect Plus
65650002253	Sürgülü ön panel	160 cm	1 sabit, 1 kayar kapı	Parlak gümüş	Şeffaf
65650002289					Degrade
65650002325					Protect Plus
65650002271				Mat siyah	Şeffaf
65650002307					Degrade
65650002343					Protect Plus

Yan Paneller

Ürün kodu	Ürün özellikleri		
	Ölçü	Profil rengi	Cam tipi
65650002259	90 cm	Parlak gümüş	Şeffaf
65650002295			Degrade
65650002331			Protect Plus
65650002277		Mat siyah	Şeffaf
65650002313			Degrade
65650002349			Protect Plus
65650002258	80 cm	Parlak gümüş	Şeffaf
65650002294			Degrade
65650002330			Protect Plus
65650002276		Mat siyah	Şeffaf
65650002312			Degrade
65650002348			Protect Plus

Ürün kodu	Ürün özellikleri		
	Ölçü	Profil rengi	Cam tipi
65650002257	75 cm	Parlak gümüş	Şeffaf
65650002293			Degrade
65650002329			Protect Plus
65650002275		Mat siyah	Şeffaf
65650002311			Degrade
65650002347			Protect Plus
65650002256	70 cm	Parlak gümüş	Şeffaf
65650002292			Degrade
65650002328			Protect Plus
65650002274		Mat siyah	Şeffaf
65650002310			Degrade
65650002346			Protect Plus

• Sağ ve sol ürün kodu aynıdır. • Cam kalınlığı 6 mm'dir. • Karo üstü ve duş teknesi üstüne kurulum yapılabilir.

• Eczacıbaşı Yapı Gereçleri San. ve Tic. A.Ş.'nin ürünler ve teknik detaylarda değişiklik yapma hakkı saklıdır. • VitrA Kompakt Duş Üniteleri 2 yıl garantilidir.
• Sayfa 1306 ve 1433'de belirtilen Genel Uyarılar'ı dikkatle okumanızı tavsiye ederiz. • Montaj altyapı hazırlığı için sayfa 1328'e bakınız.

VitrA

Universal Paneller (Sürgülü)

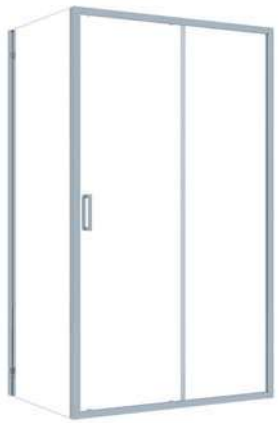

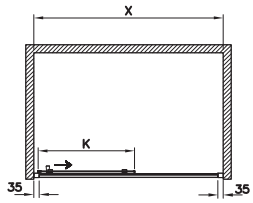

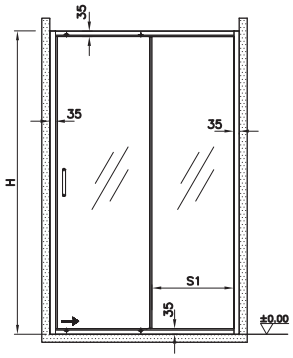

Ebat (cm)	150	140
X (mm)	1500	1400
H (mm)	1920	1920
K (mm)	750	700
S1 (mm)	690	640
Giriş alanı (mm)	660	610

Görseller ve teknik çizimler temsilidir.
Ön ve yan paneller ile U, L ve düz duvar kombinasyonları oluşturulabilir.

YERLİ ÜRETİM

Ürün kodu	Ürün	Ürün özellikleri			
		Ölçü	Kapı tipi	Profil rengi	Cam tipi
65650002252	Sürgülü ön panel	150 cm	1 sabit, 1 kayar kapı	Parlak gümüş	Şeffaf
65650002288					Degrade
65650002324					Protect Plus
65650002270				Mat siyah	Şeffaf
65650002306					Degrade
65650002342					Protect Plus
65650002251	Sürgülü ön panel	140 cm	1 sabit, 1 kayar kapı	Parlak gümüş	Şeffaf
65650002287					Degrade
65650002323					Protect Plus
65650002269				Mat siyah	Şeffaf
65650002305					Degrade
65650002341					Protect Plus

Yan Paneller

Ürün kodu	Ürün özellikleri		
	Ölçü	Profil rengi	Cam tipi
65650002259	90 cm	Parlak gümüş	Şeffaf
65650002295			Degrade
65650002331			Protect Plus
65650002277		Mat siyah	Şeffaf
65650002313			Degrade
65650002349			Protect Plus
65650002258	80 cm	Parlak gümüş	Şeffaf
65650002294			Degrade
65650002330			Protect Plus
65650002276		Mat siyah	Şeffaf
65650002312			Degrade
65650002348			Protect Plus

Ürün kodu	Ürün özellikleri		
	Ölçü	Profil rengi	Cam tipi
65650002257	75 cm	Parlak gümüş	Şeffaf
65650002293			Degrade
65650002329			Protect Plus
65650002275		Mat siyah	Şeffaf
65650002311			Degrade
65650002347			Protect Plus
65650002256	70 cm	Parlak gümüş	Şeffaf
65650002292			Degrade
65650002328			Protect Plus
65650002274		Mat siyah	Şeffaf
65650002310			Degrade
65650002346			Protect Plus

• Sağ ve sol ürün kodu aynıdır. • Cam kalınlığı 6 mm'dir. • Karo üstü ve duş teknesi üstüne kurulum yapılabilir.

• Eczacıbaşı Yapı Gereçleri San. ve Tic. A.Ş.'nin ürünler ve teknik detaylarda değişiklik yapma hakkı saklıdır. • VitrA Kompakt Duş Üniteleri 2 yıl garantilidir.
• Sayfa 1306 ve 1433'de belirtilen Genel Uyarılar'ı dikkatle okumanızı tavsiye ederiz. • Montaj altyapı hazırlığı için sayfa 1328'e bakınız.

VitrA

Universal Paneller (Sürgülü)

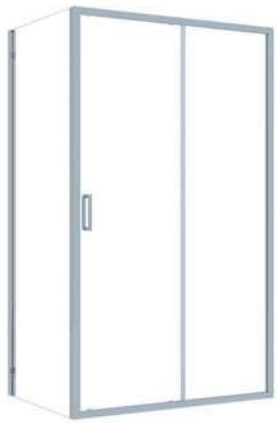

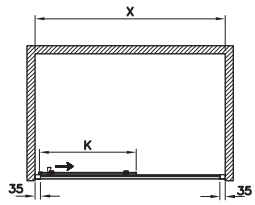

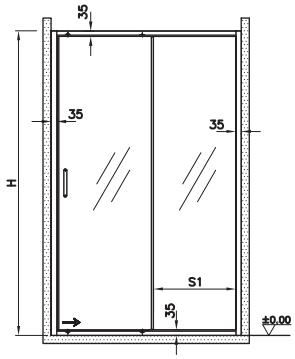

Ebat (cm)	130	120
X (mm)	1300	1200
H (mm)	1920	1920
K (mm)	650	600
S1 (mm)	590	540
Giriş alanı (mm)	560	510

Görseller ve teknik çizimler temsilidir.
Ön ve yan paneller ile U, L ve düz duvar kombinasyonları oluşturulabilir.

YERLİ ÜRETİM

Ürün kodu	Ürün	Ürün özellikleri			
		Ölçü	Kapı tipi	Profil rengi	Cam tipi
65650002250	Sürgülü ön panel	130 cm	1 sabit, 1 kayar kapı	Parlak gümüş	Şeffaf
65650002286					Degrade
65650002322					Protect Plus
65650002268				Mat siyah	Şeffaf
65650002304					Degrade
65650002340					Protect Plus
65650002249	Sürgülü ön panel	120 cm	1 sabit, 1 kayar kapı	Parlak gümüş	Şeffaf
65650002285					Degrade
65650002321					Protect Plus
65650002267				Mat siyah	Şeffaf
65650002303					Degrade
65650002339					Protect Plus

Yan Paneller

Ürün kodu	Ürün özellikleri		
	Ölçü	Profil rengi	Cam tipi
65650002259	90 cm	Parlak gümüş	Şeffaf
65650002295			Degrade
65650002331			Protect Plus
65650002277		Mat siyah	Şeffaf
65650002313			Degrade
65650002349			Protect Plus
65650002258	80 cm	Parlak gümüş	Şeffaf
65650002294			Degrade
65650002330			Protect Plus
65650002276		Mat siyah	Şeffaf
65650002312			Degrade
65650002348			Protect Plus

Ürün kodu	Ürün özellikleri		
	Ölçü	Profil rengi	Cam tipi
65650002257	75 cm	Parlak gümüş	Şeffaf
65650002293			Degrade
65650002329			Protect Plus
65650002275		Mat siyah	Şeffaf
65650002311			Degrade
65650002347			Protect Plus
65650002256	70 cm	Parlak gümüş	Şeffaf
65650002292			Degrade
65650002328			Protect Plus
65650002274		Mat siyah	Şeffaf
65650002310			Degrade
65650002346			Protect Plus

• Sağ ve sol ürün kodu aynıdır. • Cam kalınlığı 6 mm'dir. • Karo üstü ve duş teknesi üstüne kurulum yapılabilir.

• Eczacıbaşı Yapı Gereçleri San. ve Tic. A.Ş.'nin ürünler ve teknik detaylarda değişiklik yapma hakkı saklıdır. • VitrA Kompakt Duş Üniteleri 2 yıl garantilidir.
• Sayfa 1306 ve 1433'de belirtilen Genel Uyarılar'ı dikkatle okumanızı tavsiye ederiz. • Montaj altyapı hazırlığı için sayfa 1328'e bakınız.

VitrA

Universal Paneller (Sürgülü)

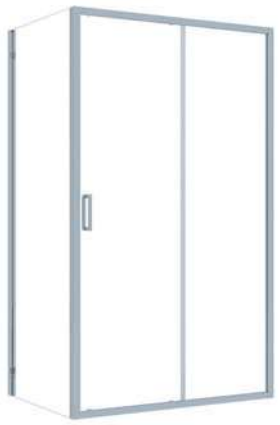

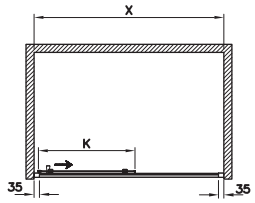

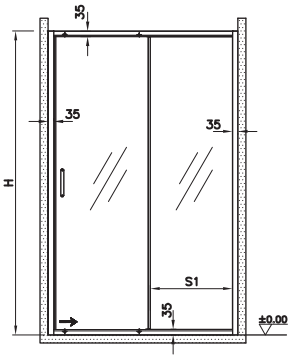

Ebat (cm)	110
X (mm)	1100
H (mm)	1920
K (mm)	550
S1 (mm)	490
Giriş alanı (mm)	460

Görseller ve teknik çizimler temsilidir.
Ön ve yan paneller ile U, L ve düz duvar kombinasyonları oluşturulabilir.

YERLİ ÜRETİM

Ürün kodu	Ürün	Ürün özellikleri			
		Ölçü	Kapı tipi	Profil rengi	Cam tipi
65650002248	Sürgülü ön panel	110 cm	1 sabit, 1 kayar kapı	Parlak gümüş	Şeffaf
65650002284					Degrade
65650002320					Protect Plus
65650002266				Mat siyah	Şeffaf
65650002302					Degrade
65650002338					Protect Plus

Yan Paneller

Ürün kodu	Ürün özellikleri		
	Ölçü	Profil rengi	Cam tipi
65650002259	90 cm	Parlak gümüş	Şeffaf
65650002295			Degrade
65650002331			Protect Plus
65650002277		Mat siyah	Şeffaf
65650002313			Degrade
65650002349			Protect Plus
65650002258	80 cm	Parlak gümüş	Şeffaf
65650002294			Degrade
65650002330			Protect Plus
65650002276		Mat siyah	Şeffaf
65650002312			Degrade
65650002348			Protect Plus

Ürün kodu	Ürün özellikleri		
	Ölçü	Profil rengi	Cam tipi
65650002257	75 cm	Parlak gümüş	Şeffaf
65650002293			Degrade
65650002329			Protect Plus
65650002275		Mat siyah	Şeffaf
65650002311			Degrade
65650002347			Protect Plus
65650002256	70 cm	Parlak gümüş	Şeffaf
65650002292			Degrade
65650002328			Protect Plus
65650002274		Mat siyah	Şeffaf
65650002310			Degrade
65650002346			Protect Plus

• Sağ ve sol ürün kodu aynıdır. • Cam kalınlığı 6 mm'dir. • Karo üstü ve duş teknesi üstüne kurulum yapılabilir.

• Eczacıbaşı Yapı Gereçleri San. ve Tic. A.Ş.'nin ürünler ve teknik detaylarda değişiklik yapma hakkı saklıdır. • VitrA Kompakt Duş Üniteleri 2 yıl garantilidir.
• Sayfa 1306 ve 1433'de belirtilen Genel Uyarılar'ı dikkatle okumanızı tavsiye ederiz. • Montaj altyapı hazırlığı için sayfa 1328'e bakınız.

VitrA

Universal Paneller (Oval)

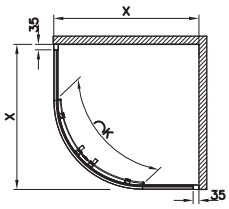

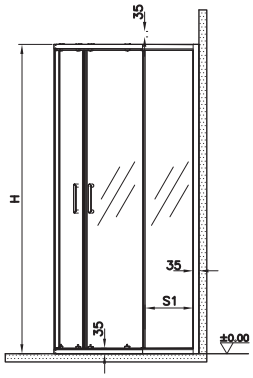

Ebat (cm)	100x100	90x90	80x80
X (mm)	1000	900	800
H (mm)	1920	1920	1920
K (mm)	380	380	380
S1 (mm)	415	315	215
Giriş Alanı (mm)	530	500	470

Görseller ve teknik çizimler temsilidir.
Ön ve yan paneller ile U, L ve düz duvar kombinasyonları oluşturulabilir.

YERLİ ÜRETİM

Ürün kodu	Ürün	Ürün özellikleri			
		Ölçü	Kapı tipi	Profil rengi	Cam tipi
65650002265	Sürgülü oval	100x100 cm	Ortadan iki köşeye açılır kapı	Parlak gümüş	Şeffaf
65650002301					Degrade
65650002283				Mat siyah	Şeffaf
65650002319					Degrade
65650002264	Sürgülü oval	90x90 cm	Ortadan iki köşeye açılır kapı	Parlak gümüş	Şeffaf
65650002300					Degrade
65650002282				Mat siyah	Şeffaf
65650002318					Degrade
65650002263	Sürgülü oval	80x80 cm	Ortadan iki köşeye açılır kapı	Parlak gümüş	Şeffaf
65650002299					Degrade
65650002281				Mat siyah	Şeffaf
65650002317					Degrade

- Sağ ve sol ürün kodu aynıdır.
- Cam kalınlığı 6 mm'dir.
- Karo üstü ve duş teknesi üstüne kurulum yapılabilir.

• Eczacıbaşı Yapı Gereçleri San. ve Tic. A.Ş.'nin ürünler ve teknik detaylarda değişiklik yapma hakkı saklıdır. • VitrA Kompakt Duş Üniteleri 2 yıl garantilidir.
• Sayfa 1306 ve 1433'de belirtilen Genel Uyarılar'ı dikkatle okumanızı tavsiye ederiz. • Montaj altyapı hazırlığı için sayfa 1328'e bakınız.

VitrA

Universal Paneller (Köşe)

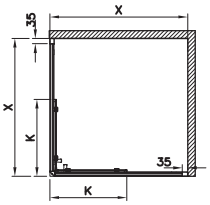

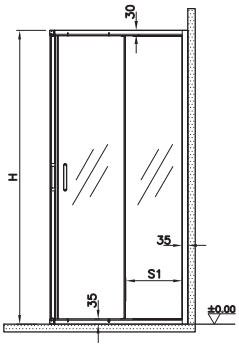

Ebat (cm)	100x100	90x90	80x80
X (mm)	1000	900	800
H (mm)	1920	1920	1920
K (mm)	500	450	400
S1 (mm)	440	390	340
Giriş Alanı (mm)	575	505	435

Görseller ve teknik çizimler temsilidir.
Ön ve yan paneller ile U, L ve düz duvar kombinasyonları oluşturulabilir.

YERLİ ÜRETİM

Ürün kodu	Ürün	Ürün özellikleri			
		Ölçü	Kapı tipi	Profil rengi	Cam tipi
65650002262	Sürgülü köşe	100x100 cm	Ortadan iki köşeye açılır kapı	Parlak gümüş	Şeffaf
65650002298					Degrade
65650002334					Protect Plus
65650002280				Mat siyah	Şeffaf
65650002316					Degrade
65650002352					Protect Plus
65650002261	Sürgülü köşe	90x90 cm	Ortadan iki köşeye açılır kapı	Parlak gümüş	Şeffaf
65650002297					Degrade
65650002333					Protect Plus
65650002279				Mat siyah	Şeffaf
65650002315					Degrade
65650002351					Protect Plus
65650002260	Sürgülü köşe	80x80 cm	Ortadan iki köşeye açılır kapı	Parlak gümüş	Şeffaf
65650002296					Degrade
65650002332					Protect Plus
65650002278				Mat siyah	Şeffaf
65650002314					Degrade
65650002350					Protect Plus

- Sağ ve sol ürün kodu aynıdır.
- Cam kalınlığı 6 mm'dir.
- Karo üstü ve duş teknesi üstüne kurulum yapılabilir.

• Eczacıbaşı Yapı Gereçleri San. ve Tic. A.Ş.'nin ürünler ve teknik detaylarda değişiklik yapma hakkı saklıdır. • VitrA Kompakt Duş Üniteleri 2 yıl garantilidir.
• Sayfa 1306 ve 1433'de belirtilen Genel Uyarılar'ı dikkatle okumanızı tavsiye ederiz. • Montaj altyapı hazırlığı için sayfa 1328'e bakınız.

VitrA

Universal Paneller (Açılır kapılı)

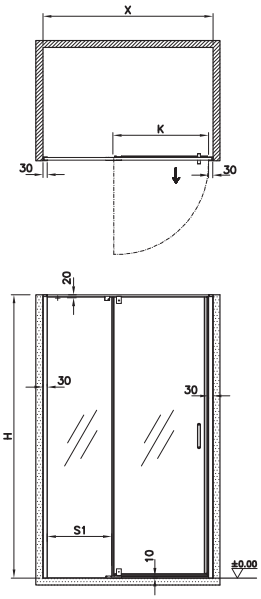

Ebat (cm)	160	150
X (mm)	1600	1500
H (mm)	2000	2000
K (mm)	650	650
S1 (mm)	890	790
Giriş Alanı (mm)	615	615

Görseller ve teknik çizimler temsilidir.
Ön ve yan paneller ile U, L ve düz duvar kombinasyonları oluşturulabilir.

YERLİ ÜRETİM

Ürün kodu	Ürün	Ürün özellikleri			
		Ölçü	Kapı tipi	Profil rengi	Cam tipi
65650002364	Açılır kapı ön panel	160 cm	Tek sabit 1 açılır kapı	Parlak gümüş	Şeffaf
65650002394					Degrade
65650002424					Protect Plus
65650002379				Mat siyah	Şeffaf
65650002409					Degrade
65650002445					Protect Plus
65650002363	Açılır kapı ön panel	150 cm	Tek sabit 1 açılır kapı	Parlak gümüş	Şeffaf
65650002393					Degrade
65650002423					Protect Plus
65650002378				Mat siyah	Şeffaf
65650002408					Degrade
65650002444					Protect Plus

Yan Paneller

Ürün kodu	Ürün özellikleri		
	Ölçü	Profil rengi	Cam tipi
65650002370	90 cm	Parlak gümüş	Şeffaf
65650002400			Degrade
65650002430			Protect Plus
65650002385		Mat siyah	Şeffaf
65650002415			Degrade
65650002451			Protect Plus
65650002369	80 cm	Parlak gümüş	Şeffaf
65650002399			Degrade
65650002429			Protect Plus
65650002384		Mat siyah	Şeffaf
65650002414			Degrade
65650002450			Protect Plus

Ürün kodu	Ürün özellikleri		
	Ölçü	Profil rengi	Cam tipi
65650002368	75 cm	Parlak gümüş	Şeffaf
65650002398			Degrade
65650002428			Protect Plus
65650002383		Mat siyah	Şeffaf
65650002413			Degrade
65650002449			Protect Plus
65650002367	70 cm	Parlak gümüş	Şeffaf
65650002397			Degrade
65650002427			Protect Plus
65650002382		Mat siyah	Şeffaf
65650002412			Degrade
65650002448			Protect Plus

• Sağ ve sol ürün kodu aynıdır. • Cam kalınlığı 6 mm'dir. • Karo üstü ve duş teknesi üstüne kurulum yapılabilir.

• Eczacıbaşı Yapı Gereçleri San. ve Tic. A.Ş.'nin ürünler ve teknik detaylarda değişiklik yapma hakkı saklıdır. • VitrA Kompakt Duş Üniteleri 2 yıl garantilidir.
• Sayfa 1306 ve 1433'de belirtilen Genel Uyarılar'ı dikkatle okumanızı tavsiye ederiz. • Montaj altyapı hazırlığı için sayfa 1328'e bakınız.

VitrA

Universal Paneller (Açılır kapılı)

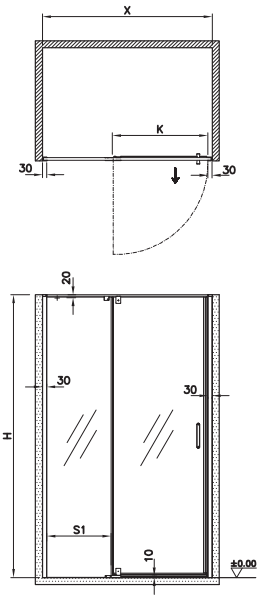

Ebat (cm)	140	130
X (mm)	1400	1300
H (mm)	2000	2000
K (mm)	650	650
S1 (mm)	690	590
Giriş Alanı (mm)	615	615

Görseller ve teknik çizimler temsilidir.
Ön ve yan paneller ile U, L ve düz duvar kombinasyonları oluşturulabilir.

YERLİ ÜRETİM

Ürün kodu	Ürün	Ürün özellikleri			
		Ölçü	Kapı tipi	Profil rengi	Cam tipi
65650002362	Açılır kapı ön panel	140 cm	Tek sabit 1 açılır kapı	Parlak gümüş	Şeffaf
65650002392					Degrade
65650002422					Protect Plus
65650002377				Mat siyah	Şeffaf
65650002407					Degrade
65650002443					Protect Plus
65650002361	Açılır kapı ön panel	130 cm	Tek sabit 1 açılır kapı	Parlak gümüş	Şeffaf
65650002391					Degrade
65650002421					Protect Plus
65650002376				Mat siyah	Şeffaf
65650002406					Degrade
65650002442					Protect Plus

Yan Paneller

Ürün kodu	Ürün özellikleri		
	Ölçü	Profil rengi	Cam tipi
65650002370	90 cm	Parlak gümüş	Şeffaf
65650002400			Degrade
65650002430			Protect Plus
65650002385		Mat siyah	Şeffaf
65650002415			Degrade
65650002451			Protect Plus
65650002369	80 cm	Parlak gümüş	Şeffaf
65650002399			Degrade
65650002429			Protect Plus
65650002384		Mat siyah	Şeffaf
65650002414			Degrade
65650002450			Protect Plus

Ürün kodu	Ürün özellikleri		
	Ölçü	Profil rengi	Cam tipi
65650002368	75 cm	Parlak gümüş	Şeffaf
65650002398			Degrade
65650002428			Protect Plus
65650002383		Mat siyah	Şeffaf
65650002413			Degrade
65650002449			Protect Plus
65650002367	70 cm	Parlak gümüş	Şeffaf
65650002397			Degrade
65650002427			Protect Plus
65650002382		Mat siyah	Şeffaf
65650002412			Degrade
65650002448			Protect Plus

• Sağ ve sol ürün kodu aynıdır. • Cam kalınlığı 6 mm'dir. • Karo üstü ve duş teknesi üstüne kurulum yapılabilir.

• Eczacıbaşı Yapı Gereçleri San. ve Tic. A.Ş.'nin ürünler ve teknik detaylarda değişiklik yapma hakkı saklıdır. • VitrA Kompakt Duş Üniteleri 2 yıl garantilidir.
• Sayfa 1306 ve 1433'de belirtilen Genel Uyarılar'ı dikkatle okumanızı tavsiye ederiz. • Montaj altyapı hazırlığı için sayfa 1328'e bakınız.

VitrA

Universal Paneller (Açılır kapılı)

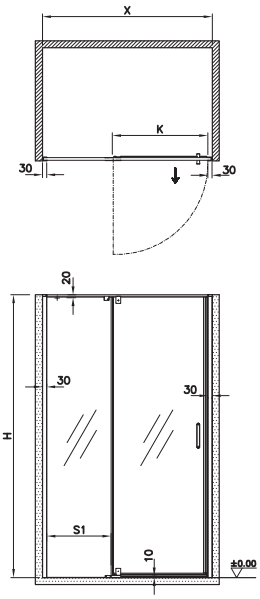

Ebat (cm)	120	110
X (mm)	1200	1100
H (mm)	2000	2000
K (mm)	650	650
S1 (mm)	490	390
Giriş Alanı (mm)	615	615

Görseller ve teknik çizimler temsilidir.
Ön ve yan paneller ile U, L ve düz duvar kombinasyonları oluşturulabilir.

YERLİ ÜRETİM

Ürün kodu	Ürün	Ürün özellikleri			
		Ölçü	Kapı tipi	Profil rengi	Cam tipi
65650002360	Açılır kapı ön panel	120 cm	Tek sabit 1 açılır kapı	Parlak gümüş	Şeffaf
65650002390					Degrade
65650002420					Protect Plus
65650002375				Mat siyah	Şeffaf
65650002405					Degrade
65650002441					Protect Plus
65650002359	Açılır kapı ön panel	110 cm	Tek sabit 1 açılır kapı	Parlak gümüş	Şeffaf
65650002389					Degrade
65650002419					Protect Plus
65650002374				Mat siyah	Şeffaf
65650002404					Degrade
65650002440					Protect Plus

Yan Paneller

Ürün kodu	Ürün özellikleri		
	Ölçü	Profil rengi	Cam tipi
65650002370	90 cm	Parlak gümüş	Şeffaf
65650002400			Degrade
65650002430			Protect Plus
65650002385		Mat siyah	Şeffaf
65650002415			Degrade
65650002451			Protect Plus
65650002369	80 cm	Parlak gümüş	Şeffaf
65650002399			Degrade
65650002429			Protect Plus
65650002384		Mat siyah	Şeffaf
65650002414			Degrade
65650002450			Protect Plus

Ürün kodu	Ürün özellikleri		
	Ölçü	Profil rengi	Cam tipi
65650002368	75 cm	Parlak gümüş	Şeffaf
65650002398			Degrade
65650002428			Protect Plus
65650002383		Mat siyah	Şeffaf
65650002413			Degrade
65650002449			Protect Plus
65650002367	70 cm	Parlak gümüş	Şeffaf
65650002397			Degrade
65650002427			Protect Plus
65650002382		Mat siyah	Şeffaf
65650002412			Degrade
65650002448			Protect Plus

• Sağ ve sol ürün kodu aynıdır. • Cam kalınlığı 6 mm'dir. • Karo üstü ve duş teknesi üstüne kurulum yapılabilir.

• Eczacıbaşı Yapı Gereçleri San. ve Tic. A.Ş.'nin ürünler ve teknik detaylarda değişiklik yapma hakkı saklıdır. • VitrA Kompakt Duş Üniteleri 2 yıl garantilidir.
• Sayfa 1306 ve 1433'de belirtilen Genel Uyarılar'ı dikkatle okumanızı tavsiye ederiz. • Montaj altyapı hazırlığı için sayfa 1328'e bakınız.

VitrA

Universal Paneller (Açılır kapılı)

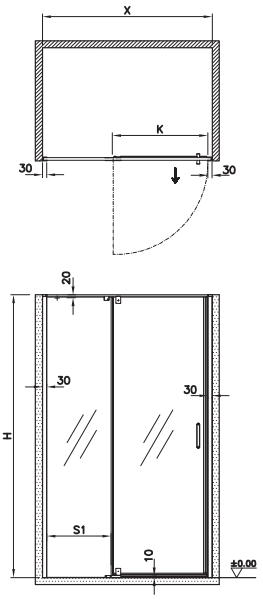

Ebat (cm)	100	90
X (mm)	1000	900
H (mm)	2000	2000
K (mm)	650	650
S1 (mm)	290	190
Giriş Alanı (mm)	615	615

Görseller ve teknik çizimler temsilidir.
Ön ve yan paneller ile U, L ve düz duvar kombinasyonları oluşturulabilir.

YERLİ ÜRETİM

Ürün kodu	Ürün	Ürün özellikleri			
		Ölçü	Kapı tipi	Profil rengi	Cam tipi
65650002358	Açılır kapı ön panel	100 cm	Tek sabit 1 açılır kapı	Parlak gümüş	Şeffaf
65650002388					Degrade
65650002418					Protect Plus
65650002373				Mat siyah	Şeffaf
65650002403					Degrade
65650002439					Protect Plus
65650002357	Açılır kapı ön panel	90 cm	Tek sabit 1 açılır kapı	Parlak gümüş	Şeffaf
65650002387					Degrade
65650002417					Protect Plus
65650002372				Mat siyah	Şeffaf
65650002402					Degrade
65650002438					Protect Plus

Yan Paneller

Ürün kodu	Ürün özellikleri		
	Ölçü	Profil rengi	Cam tipi
65650002370	90 cm	Parlak gümüş	Şeffaf
65650002400			Degrade
65650002430			Protect Plus
65650002385		Mat siyah	Şeffaf
65650002415			Degrade
65650002451			Protect Plus
65650002369	80 cm	Parlak gümüş	Şeffaf
65650002399			Degrade
65650002429			Protect Plus
65650002384		Mat siyah	Şeffaf
65650002414			Degrade
65650002450			Protect Plus

Ürün kodu	Ürün özellikleri		
	Ölçü	Profil rengi	Cam tipi
65650002368	75 cm	Parlak gümüş	Şeffaf
65650002398			Degrade
65650002428			Protect Plus
65650002383		Mat siyah	Şeffaf
65650002413			Degrade
65650002449			Protect Plus
65650002367	70 cm	Parlak gümüş	Şeffaf
65650002397			Degrade
65650002427			Protect Plus
65650002382		Mat siyah	Şeffaf
65650002412			Degrade
65650002448			Protect Plus

• Sağ ve sol ürün kodu aynıdır. • Cam kalınlığı 6 mm'dir. • Karo üstü ve duş teknesi üstüne kurulum yapılabilir.

• Eczacıbaşı Yapı Gereçleri San. ve Tic. A.Ş.'nin ürünler ve teknik detaylarda değişiklik yapma hakkı saklıdır. • VitrA Kompakt Duş Üniteleri 2 yıl garantilidir.
• Sayfa 1306 ve 1433'de belirtilen Genel Uyarılar'ı dikkatle okumanızı tavsiye ederiz. • Montaj altyapı hazırlığı için sayfa 1328'e bakınız.

VitrA

Universal Paneller (Açılır kapılı)

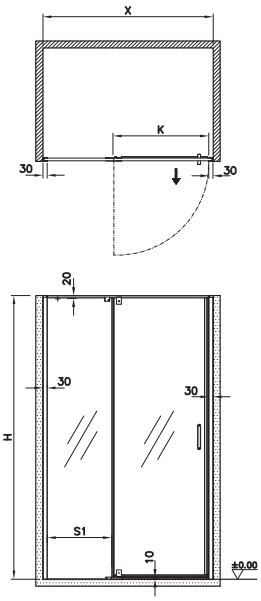

Ebat (cm)	80
X (mm)	800
H (mm)	2000
K (mm)	650
S1 (mm)	90
Giriş Alanı (mm)	615

Görseller ve teknik çizimler temsilidir.
Ön ve yan paneller ile U, L ve düz duvar kombinasyonları oluşturulabilir.

YERLİ ÜRETİM

Ürün kodu	Ürün	Ürün özellikleri			
		Ölçü	Kapı tipi	Profil rengi	Cam tipi
65650002356	Açılır kapı ön panel	80 cm	Tek sabit 1 açılır kapı	Parlak gümüş	Şeffaf
65650002386					Degrade
65650002416					Protect Plus
65650002371				Mat siyah	Şeffaf
65650002401					Degrade
65650002437					Protect Plus

Yan Paneller

Ürün kodu	Ürün özellikleri		
	Ölçü	Profil rengi	Cam tipi
65650002370	90 cm	Parlak gümüş	Şeffaf
65650002400			Degrade
65650002430			Protect Plus
65650002385		Mat siyah	Şeffaf
65650002415			Degrade
65650002451			Protect Plus
65650002369	80 cm	Parlak gümüş	Şeffaf
65650002399			Degrade
65650002429			Protect Plus
65650002384		Mat siyah	Şeffaf
65650002414			Degrade
65650002450			Protect Plus

Ürün kodu	Ürün özellikleri		
	Ölçü	Profil rengi	Cam tipi
65650002368	75 cm	Parlak gümüş	Şeffaf
65650002398			Degrade
65650002428			Protect Plus
65650002383		Mat siyah	Şeffaf
65650002413			Degrade
65650002449			Protect Plus
65650002367	70 cm	Parlak gümüş	Şeffaf
65650002397			Degrade
65650002427			Protect Plus
65650002382		Mat siyah	Şeffaf
65650002412			Degrade
65650002448			Protect Plus

• Sağ ve sol ürün kodu aynıdır. • Cam kalınlığı 6 mm'dir. • Karo üstü ve duş teknesi üstüne kurulum yapılabilir.

• Eczacıbaşı Yapı Gereçleri San. ve Tic. A.Ş.'nin ürünler ve teknik detaylarda değişiklik yapma hakkı saklıdır. • VitrA Kompakt Duş Üniteleri 2 yıl garantilidir.
• Sayfa 1306 ve 1433'de belirtilen Genel Uyarılar'ı dikkatle okumanızı tavsiye ederiz. • Montaj altyapı hazırlığı için sayfa 1328'e bakınız.

VitrA

Universal Paneller (Küvet üstü-sürgülü)

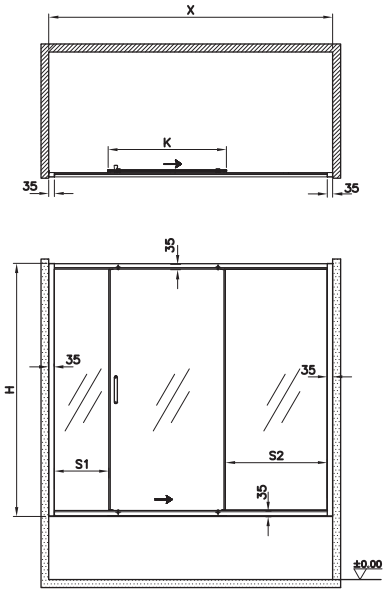

Ebat (cm)	190	180
X (mm)	1900	1800
H (mm)	1600	1600
K (mm)	800	750
S1 (mm)	365	365
S2 (mm)	715	665
Giriş Alanı (mm)	700	655

Görseller ve teknik çizimler temsilidir.
Ön ve yan paneller ile U, L ve düz duvar kombinasyonları oluşturulabilir.

YERLİ ÜRETİM

Ürün kodu	Ürün	Ürün özellikleri			
		Ölçü	Kapı tipi	Profil rengi	Cam tipi
65650002462	Küvet üstü sürgülü ön panel	190 cm	Ortada kayar kapı, sağ / sol 2 sabit	Parlak gümüş	Şeffaf
65650002471					Protect Plus
65650002461	Küvet üstü sürgülü ön panel	180 cm	Ortada kayar kapı, sağ / sol 2 sabit	Parlak gümüş	Şeffaf
65650002470					Protect Plus

Yan Paneller

Ürün kodu	Ürün özellikleri		
	Ölçü	Profil rengi	Cam tipi
65650002466	90 cm	Parlak gümüş	Şeffaf
65650002475			Protect Plus
65650002465	80 cm	Parlak gümüş	Şeffaf
65650002474			Protect Plus
65650002464	75 cm	Parlak gümüş	Şeffaf
65650002473			Protect Plus
65650002463	70 cm	Parlak gümüş	Şeffaf
65650002472			Protect Plus

- Sağ ve sol ürün kodu aynıdır.
- Cam kalınlığı 6 mm'dir.
- Küvet üstü kurulum yapılabilir.

• Eczacıbaşı Yapı Gereçleri San. ve Tic. A.Ş.'nin ürünler ve teknik detaylarda değişiklik yapma hakkı saklıdır. • VitrA Kompakt Duş Üniteleri 2 yıl garantilidir.
• Sayfa 1306 ve 1433'de belirtilen Genel Uyarılar'ı dikkatle okumanızı tavsiye ederiz. • Montaj altyapı hazırlığı için sayfa 1328'e bakınız.

VitrA

Universal Paneller (Küvet üstü-sürgülü)

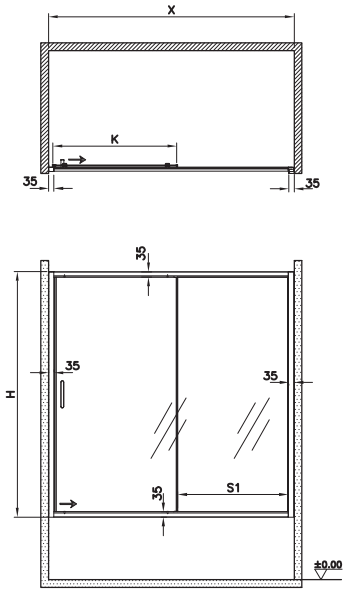

Ebat (cm)	170	160	150
X (mm)	1700	1600	1500
H (mm)	1600	1600	1600
K (mm)	850	800	750
S1 (mm)	790	740	690
Giriş Alanı (mm)	765	715	665

Görseller ve teknik çizimler temsilidir.
Ön ve yan paneller ile U, L ve düz duvar kombinasyonları oluşturulabilir.

YERLİ ÜRETİM

Ürün kodu	Ürün	Ürün özellikleri			
		Ölçü	Kapı tipi	Profil rengi	Cam tipi
65650002460	Küvet üstü sürgülü ön panel	170 cm	1 sabit, 1 kayar kapı	Parlak gümüş	Şeffaf
65650002469					Protect Plus
65650002459	Küvet üstü sürgülü ön panel	160 cm	1 sabit, 1 kayar kapı	Parlak gümüş	Şeffaf
65650002468					Protect Plus
65650002458	Küvet üstü sürgülü ön panel	150 cm	1 sabit, 1 kayar kapı	Parlak gümüş	Şeffaf
65650002467					Protect Plus

Yan Paneller

Ürün kodu	Ürün özellikleri		
	Ölçü	Profil rengi	Cam tipi
65650002466	90 cm	Parlak gümüş	Şeffaf
65650002475			Protect Plus
65650002465	80 cm	Parlak gümüş	Şeffaf
65650002474			Protect Plus
65650002464	75 cm	Parlak gümüş	Şeffaf
65650002473			Protect Plus
65650002463	70 cm	Parlak gümüş	Şeffaf
65650002472			Protect Plus

- Sağ ve sol ürün kodu aynıdır.
- Cam kalınlığı 6 mm'dir.
- Küvet üstü kurulum yapılabilir.

• Eczacıbaşı Yapı Gereçleri San. ve Tic. A.Ş.'nin ürünler ve teknik detaylarda değişiklik yapma hakkı saklıdır. • VitrA Kompakt Duş Üniteleri 2 yıl garantilidir.
• Sayfa 1306 ve 1433'de belirtilen Genel Uyarılar'ı dikkatle okumanızı tavsiye ederiz. • Montaj altyapı hazırlığı için sayfa 1328'e bakınız.

VitrA

Universal Paneller (Sabit, walk-in)

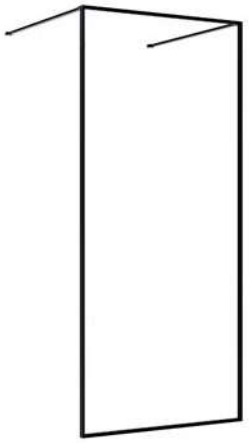

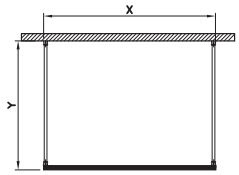

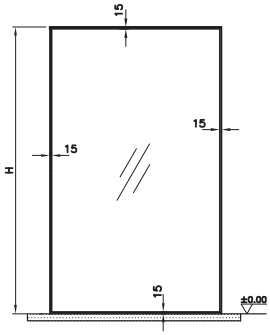

Ebat (cm)	120
X (mm)	1200
H (mm)	2000
S1 (mm)	1980x1180

Görseller ve teknik çizimler temsilidir.
Ön ve yan paneller ile U, L ve düz duvar kombinasyonları oluşturulabilir.

YERLİ ÜRETİM

Ürün kodu	Ürün	Ürün özellikleri			
		Ölçü	Kapı tipi	Profil rengi	Cam tipi
65650002481	Sabit panel (walk-in)	120 cm	İki taraftan duvara bağlantı - Çift taraftan giriş	Mat siyah	Şeffaf
65650002487					Protect Plus
65650002493					Füme
65650002499					Füme Protect Plus

- Sağ ve sol ürün kodu aynıdır.
- Cam kalınlığı 6 mm'dir.
- Karo üstü ve duş teknesi üstüne kurulum yapılabilir.

• Eczacıbaşı Yapı Gereçleri San. ve Tic. A.Ş.'nin ürünler ve teknik detaylarda değişiklik yapma hakkı saklıdır. • VitrA Kompakt Duş Üniteleri 2 yıl garantilidir.
• Sayfa 1306 ve 1433'de belirtilen Genel Uyarılar'ı dikkatle okumanızı tavsiye ederiz. • Montaj altyapı hazırlığı için sayfa 1328'e bakınız.

VitrA

Universal Paneller (Sabit)

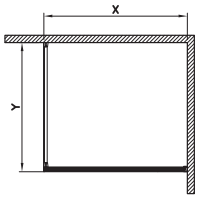

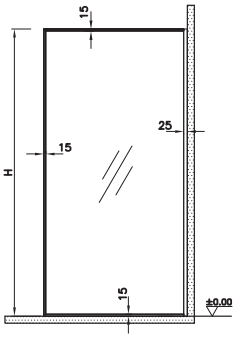

Ebat (cm)	120	100	90
X (mm)	1200	1000	900
H (mm)	2000	2000	2000
S1 (mm)	1980x1180	1980x980	1980x880

Görseller ve teknik çizimler temsilidir.
Ön ve yan paneller ile U, L ve düz duvar kombinasyonları oluşturulabilir.

YERLİ ÜRETİM

Ürün kodu	Ürün	Ürün özellikleri			
		Ölçü	Kapı tipi	Profil rengi	Cam tipi
65650002480	Sabit panel	120 cm	Tek taraftan duvara bağlantı	Mat siyah	Şeffaf
65650002486					Protect Plus
65650002492					Füme
65650002498					Füme Protect Plus
65650002479	Sabit panel	100 cm	Tek taraftan duvara bağlantı	Mat siyah	Şeffaf
65650002485					Protect Plus
65650002491					Füme
65650002497					Füme Protect Plus
65650002478	Sabit panel	90 cm	Tek taraftan duvara bağlantı	Mat siyah	Şeffaf
65650002484					Protect Plus
65650002490					Füme
65650002496					Füme Protect Plus

- Sağ ve sol ürün kodu aynıdır.
- Cam kalınlığı 6 mm'dir.
- Karo üstü ve duş teknesi üstüne kurulum yapılabilir.

• Eczacıbaşı Yapı Gereçleri San. ve Tic. A.Ş.'nin ürünler ve teknik detaylarda değişiklik yapma hakkı saklıdır. • VitrA Kompakt Duş Üniteleri 2 yıl garantilidir.
• Sayfa 1306 ve 1433'de belirtilen Genel Uyarılar'ı dikkatle okumanızı tavsiye ederiz. • Montaj altyapı hazırlığı için sayfa 1328'e bakınız.

VitrA

Universal Paneller (Küvet üstü-sabit)

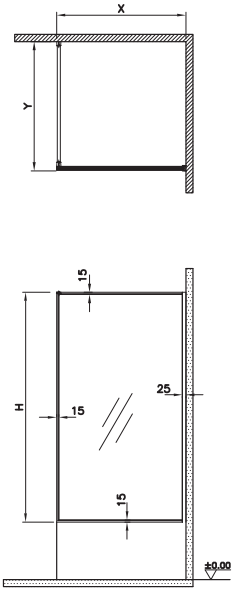

Ebat (cm)	110	90
X (mm)	1100	900
H (mm)	1600	1600
S1 (mm)	1580x1080	1580x880

Görseller ve teknik çizimler temsilidir.
Ön ve yan paneller ile U, L ve düz duvar kombinasyonları oluşturulabilir.

YERLİ ÜRETİM

Ürün kodu	Ürün	Ürün özellikleri			
		Ölçü	Kapı tipi	Profil rengi	Cam tipi
65650002477	Küvet üstü sabit panel	110 cm	Tek taraftan duvara bağlantı	Mat siyah	Şeffaf
65650002483					Protect Plus
65650002489					Füme
65650002495					Füme Protect Plus
65650002476	Küvet üstü sabit panel	90 cm	Tek taraftan duvara bağlantı	Mat siyah	Şeffaf
65650002482					Protect Plus
65650002488					Füme
65650002494					Füme Protect Plus

- Sağ ve sol ürün kodu aynıdır.
- Cam kalınlığı 6 mm'dir.
- Küvet üstü kurulum yapılabilir.

• Eczacıbaşı Yapı Gereçleri San. ve Tic. A.Ş.'nin ürünler ve teknik detaylarda değişiklik yapma hakkı saklıdır. • VitrA Kompakt Duş Üniteleri 2 yıl garantilidir.
• Sayfa 1306 ve 1433'de belirtilen Genel Uyarılar'ı dikkatle okumanızı tavsiye ederiz. • Montaj altyapı hazırlığı için sayfa 1328'e bakınız.

VitrA

Kompakt üniteler

Zest Kompakt Duş Ünitesi 1329
Roomy Neo Kompakt Duş Ünitesi 1335
Cosey Mini 1339

Kompakt sistem

VitrA Kompakt Sistem ürün montajı öncesi alt yapı hazırlığı:

- Ürün montajının yapılacağı mekanda tavan yüksekliği en az 2.30 m olmalıdır.
- Temiz su tesisatı yüksekliğinin 80 cm olması gerekmektedir.
- Pis su çıkış borusu 50 mm çapındaki boruyla yapılmalıdır.
- Elektrik tesisatının 220 volt olarak düzenlenmiş olması gerekmektedir (toprak hatlı).
- Ürünün kullanılacağı yerdeki su basıncı 3-6 bar arasında olmalıdır.
- Yer karolarının terazili ve düz, yan duvarların gönyeli olması gerekmektedir. Kabin konulacak alan dar olmamalı ve herhangi bir çıkıntı bırakılmamalıdır.
- Kompakt duş ünitelerinde montaj fiyata dahildir.
- VitrA Kompakt Sistem'in montaj ve müdahalesinin yapılabilmesi için, önünde ve yanında min. 40 cm'lik boş alan yaratabilecek bir ortamın oluşturulması gerekmektedir. Montajdan sonra da bu alanlar mevcut ise müdahale kapağı bırakılmasına gerek yoktur.
- VitrA Kompakt Sistem'in U şeklindeki bir duvara yerleştirilmesi önerilmemektedir. Bu tip uygulama gereken durumlarda lütfen VitrA Küvet Yetkilileri'ne danışınız.
- Sistem bilgileri için VitrA Küvet Kompakt Sistem Kullanım Kılavuzu'na bakınız.
- Montaj fiyata dahildir.*

* VitrA-Artema Yetkili Servisleri tarafından sadece perakende satışlarında bedelsiz montaj hizmeti verilmektedir. Bedelsiz montaj hizmeti geçerlilik süresi, fatura tarihinden itibaren 6 aydır.

VitrA

Zest Kompakt Duş Ünitesi (160x90 cm)

Sol

Bu görsel Zest 56910021000 kodlu ürüne aittir.

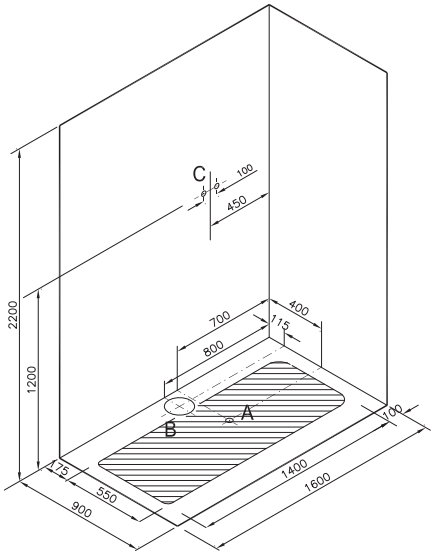

Sağ

Bu görsel Zest 5691002200 kodlu ürüne aittir.

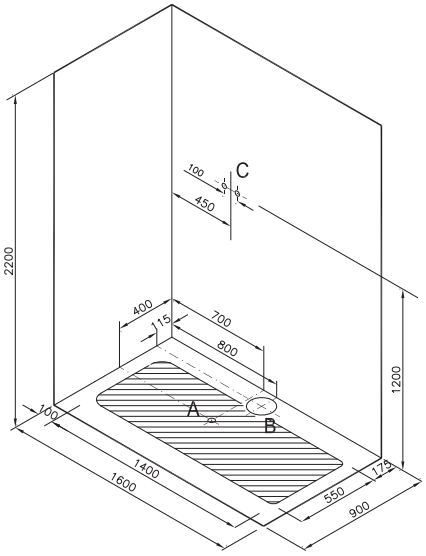

Zest Kompakt Duş Ünitesinde:
- Kabin camı 6 mm
- Kapı camı 8 mm
- 3 yönlü batarya
- El duşu
- Tepe duşu
- Su çıkış ucu
- Flat duş teknesi

Zest Kompakt Duş Ünitesi'nin sağ ve sol olmak üzere iki modeli bulunmaktadır. Kompakt Duş Ünitesi'ne karşıdan bakıldığında kapı sağdaysa Zest Kompakt Duş Ünitesi (Sağ), soldaysa Zest Duş Ünitesi (Sol) olarak adlandırılır.

Bedelsiz montaj | YERLİ ÜRETİM

Sol ürün kodu	Sağ ürün kodu	Ürün	Ürün özellikleri		
			Ürün tanımı	Kabin	Alüminyum çerçeve
56910021000	56910022000	Kompakt duş ünitesi	Menteşeli kapılı model	Ön + yan	Mat siyah
56910023000*				Ön + 2 yan	Mat siyah
56910024000	56910025000			Ön	Mat siyah

Tamamlayıcılar ve tamamlayıcı malzemeler	
53870001000	160 cm ön panel
53900001000	90 cm yan panel
59990503000	160x90 ayak seti

*56910023000 kodlu ürünün kapısı sağdadır.
*Ayaklı ve panelli kullanımda ürün yüksekliği 2360 mm, tesisat yüksekliği 1220 mm olmaktadır.
- Flat ayaklı panelli uygulamalarda ayak ve panel ayrı olarak sipariş edilmelidir.
- Perakende satışlar bedelsiz montaj kapsamındadır. Proje satışlarında ise numune daire bedelsiz montaj kapsamındadır.

• Eczacıbaşı Yapı Gereçleri San. ve Tic. A.Ş.'nin ürünler ve teknik detaylarda değişiklik yapma hakkı saklıdır. • VitrA Kompakt Duş Üniteleri 2 yıl garantilidir.
• Sayfa 1306 ve 1433'de belirtilen Genel Uyarılar'ı dikkatle okumanızı tavsiye ederiz. • Montaj altyapı hazırlığı için sayfa 1328'e bakınız.

VitrA

Zest Kompakt Duş Ünitesi (160x90 cm)

Sol

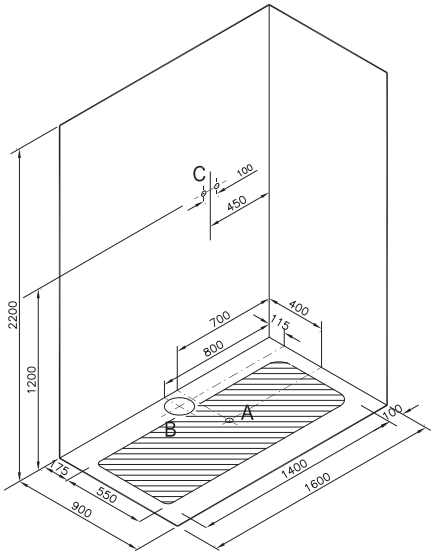

Bu görsel Zest-02 59890021000 kodlu ürüne aittir.

Sağ

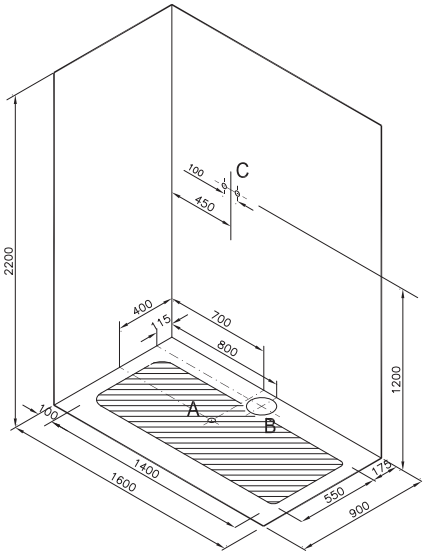

Bu görsel Zest-02 59890022000 kodlu ürüne aittir.

Zest Sürgülü Kompakt Duş Ünitesinde:
- Kabin camı 6 mm
- Kapı camı 8 mm
- Sürgülü cam kapı
- Entegre yağmur tepe duşu
- El duşu
- Kayar kapı
- Siyah profil ve duş kolonu gövdesi
- Flat duş teknesi

Zest Kompakt Duş Ünitesi'nin sağ ve sol olmak üzere iki modeli bulunmaktadır. Kompakt Duş Ünitesi'ne karşıdan bakıldığında kapı sağdaysa Zest Kompakt Duş Ünitesi (Sağ), soldaysa Zest Duş Ünitesi (Sol) olarak adlandırılır.

Bedelsiz montaj

YERLİ ÜRETİM

Sol ürün kodu	Sağ ürün kodu	Ürün	Ürün özellikleri		
			Ürün tanımı	Kabin	Alüminyum çerçeve
59890021000	59890022000	Kompakt duş ünitesi	Sürgülü kapılı model	Ön + yan	Mat siyah
59890024000	59890025000			Ön	Mat siyah

Tamamlayıcılar ve tamamlayıcı malzemeler	
53870001000	160 cm ön panel
53900001000	90 cm yan panel
59990503000	160x90 ayak seti

*Zest ürünlerinde ayrıca ayak ve panel siparişi vererek ürünü ayaklı ve panelli olarak kullanabilirsiniz.
*Ayaklı ve panelli kullanımda ürün yüksekliği 2360 mm, tesisat yüksekliği 1220 mm olmaktadır.
- Flat ayaklı panelli uygulamalarda ayak ve panel ayrı olarak sipariş edilmelidir.
- Perakende satışlar bedelsiz montaj kapsamındadır. Proje satışlarında ise numune daire bedelsiz montaj kapsamındadır.

• Eczacıbaşı Yapı Gereçleri San. ve Tic. A.Ş.'nin ürünler ve teknik detaylarda değişiklik yapma hakkı saklıdır. • VitrA Kompakt Duş Üniteleri 2 yıl garantilidir.
• Sayfa 1306 ve 1433'de belirtilen Genel Uyarılar'ı dikkatle okumanızı tavsiye ederiz. • Montaj altyapı hazırlığı için sayfa 1328'e bakınız.

VitrA

Zest Kompakt Duş Ünitesi (120x90 cm)

Sol

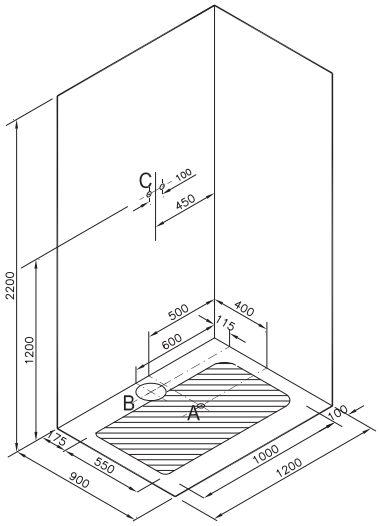

Bu görsel Zest 56920021000 kodlu ürüne aittir.

Sağ

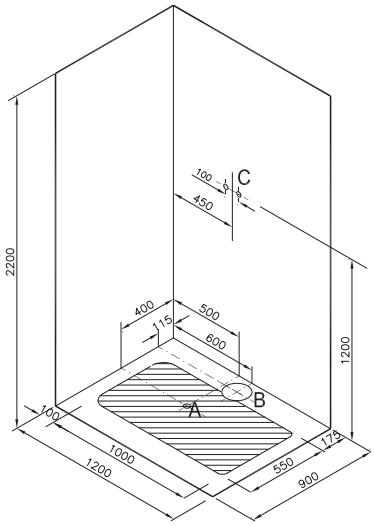

Bu görsel Zest 56920022000 kodlu ürüne aittir.

Zest Kompakt Duş Ünitesinde:
- Kabin camı 6 mm
- Kapı camı 8 mm
- 3 yönlü batarya
- El duşu
- Tepe duşu
- Su çıkış ucu
- Flat duş teknesi

Zest Kompakt Duş Ünitesi'nin sağ ve sol olmak üzere iki modeli bulunmaktadır. Kompakt Duş Ünitesi'ne karşıdan bakıldığında kapı sağdaysa Zest Kompakt Duş Ünitesi (Sağ), soldaysa Zest Duş Ünitesi (Sol) olarak adlandırılır.

Bedelsiz montaj

YERLİ ÜRETİM

Sol ürün kodu	Sağ ürün kodu	Ürün	Ürün özellikleri		
			Ürün tanımı	Kabin	Alüminyum çerçeve
56920021000	56920022000	Kompakt duş ünitesi	Menteşeli kapılı model	Ön + yan	Mat siyah
56920024000	56920025000			Ön	Mat siyah

Tamamlayıcılar ve tamamlayıcı malzemeler	
52970001000	120 cm ön panel
53900001000	90 cm yan panel
59990498000	120x90 ayak seti

*Zest ürünlerinde ayrıca ayak ve panel siparişi vererek ürünü ayaklı ve panelli olarak kullanabilirsiniz.
*Ayaklı ve panelli kullanımda ürün yüksekliği 2360 mm, tesisat yüksekliği 1220 mm olmaktadır.
- Flat ayaklı panelli uygulamalarda ayak ve panel ayrı olarak sipariş edilmelidir.
- Perakende satışlar bedelsiz montaj kapsamındadır. Proje satışlarında ise numune daire bedelsiz montaj kapsamındadır.

• Eczacıbaşı Yapı Gereçleri San. ve Tic. A.Ş.'nin ürünler ve teknik detaylarda değişiklik yapma hakkı saklıdır. • VitrA Kompakt Duş Üniteleri 2 yıl garantilidir.
• Sayfa 1306 ve 1433'de belirtilen Genel Uyarılar'ı dikkatle okumanızı tavsiye ederiz. • Montaj altyapı hazırlığı için sayfa 1328'e bakınız.

VitrA

Zest Kompakt Duş Ünitesi (120x90 cm)

Sol

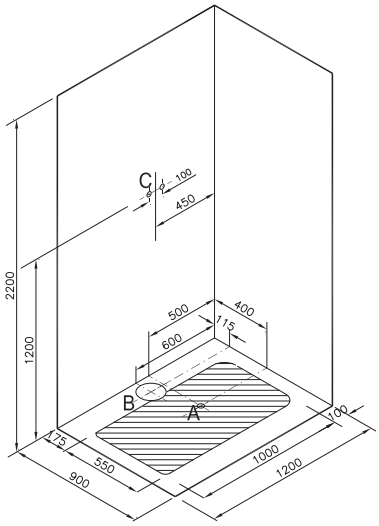

Bu görsel Zest-02 59880021000 kodlu ürüne aittir.

Sağ

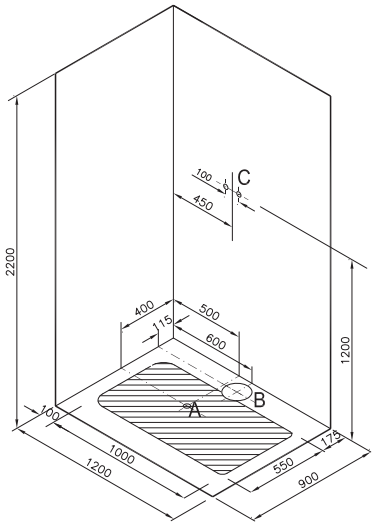

Bu görsel Zest-02 59880022000 kodlu ürüne aittir.

Zest Kompakt Duş Ünitesinde:
- Kabin camı 6 mm
- Kapı camı 8 mm
- Sürgülü cam kapı
- Entegre yağmur tepe duşu
- El duşu
- Kayar kapı
- Siyah profil ve duş kolonu gövdesi
- Flat duş teknesi

Zest Kompakt Duş Ünitesi'nin sağ ve sol olmak üzere iki modeli bulunmaktadır. Kompakt Duş Ünitesi'ne karşıdan bakıldığında kapı sağdaysa Zest Kompakt Duş Ünitesi (Sağ), soldaysa Zest Duş Ünitesi (Sol) olarak adlandırılır.

Bedelsiz montaj

YERLİ ÜRETİM

Sol ürün kodu	Sağ ürün kodu	Ürün	Ürün özellikleri		
			Ürün tanımı	Kabin	Alüminyum çerçeve
59880021000	59880022000	Kompakt duş ünitesi	Sürgülü kapılı model	Ön + yan	Mat siyah
59880024000	59880025000			Ön	Mat siyah

Tamamlayıcılar ve tamamlayıcı malzemeler	
52970001000	120 cm ön panel
53900001000	90 cm yan panel
59990499000	120x90 ayak seti

*Zest ürünlerinde ayrıca ayak ve panel siparişi vererek ürünü ayaklı ve panelli olarak kullanabilirsiniz.
*Ayaklı ve panelli kullanımda ürün yüksekliği 2360 mm, tesisat yüksekliği 1220 mm olmaktadır.
- Flat ayaklı panelli uygulamalarda ayak ve panel ayrı olarak sipariş edilmelidir.
- Perakende satışlar bedelsiz montaj kapsamındadır. Proje satışlarında ise numune daire bedelsiz montaj kapsamındadır.

• Eczacıbaşı Yapı Gereçleri San. ve Tic. A.Ş.'nin ürünler ve teknik detaylarda değişiklik yapma hakkı saklıdır. • VitrA Kompakt Duş Üniteleri 2 yıl garantilidir.
• Sayfa 1306 ve 1433'de belirtilen Genel Uyarılar'ı dikkatle okumanızı tavsiye ederiz. • Montaj altyapı hazırlığı için sayfa 1328'e bakınız.

VitrA

Zest Kompakt Duş Ünitesi (90x90 cm)

Sol

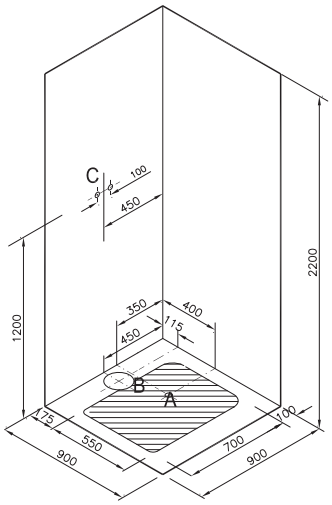

Bu görsel Zest 56930022000 kodlu ürüne aittir.

Sağ

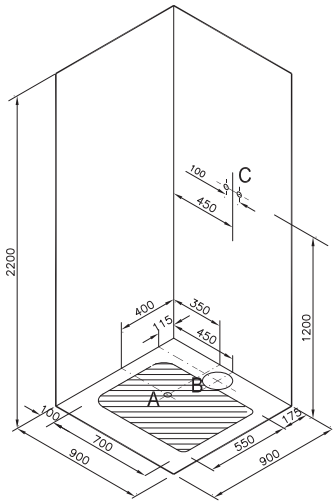

Bu görsel Zest 56930021000 kodlu ürüne aittir.

Zest Kompakt Duş Ünitesinde:
- Kabin camı 6 mm
- Kapı camı 8 mm
- 3 yönlü batarya
- El duşu
- Tepe duşu
- Su çıkış ucu
- Flat duş teknesi

Zest Kompakt Duş Ünitesi'nin sağ ve sol olmak üzere iki modeli bulunmaktadır. Kompakt Duş Ünitesi'ne karşıdan bakıldığında kapı kulbu sağdaysa Zest Kompakt Duş Ünitesi (Sağ), soldaysa Zest Duş Ünitesi (Sol) olarak adlandırılır.

Bedelsiz montaj

YERLİ ÜRETİM

Sol ürün kodu	Sağ ürün kodu	Ürün	Ürün özellikleri		
			Ürün tanımı	Kabin	Alüminyum çerçeve
56930024000	56930023000	Kompakt duş ünitesi	Menteşeli kapılı model	Ön + yan	Mat siyah
56930022000	56930021000			Ön + 2 yan	Mat siyah
56930026000	56930025000			Ön	Mat siyah

Tamamlayıcılar ve tamamlayıcı malzemeler	
54400001000	90 cm ön panel
53900001000	90 cm yan panel
59990702000	90x90 ayak seti

*Zest ürünlerinde ayrıca ayak ve panel siparişi vererek ürünü ayaklı ve panelli olarak kullanabilirsiniz.
*Ayaklı ve panelli kullanımda ürün yüksekliği 2360 mm, tesisat yüksekliği 1220 mm olmaktadır.
- Flat ayaklı panelli uygulamalarda ayak ve panel ayrı olarak sipariş edilmelidir.
- Perakende satışlar bedelsiz montaj kapsamındadır. Proje satışlarında ise numune daire bedelsiz montaj kapsamındadır.

• Eczacıbaşı Yapı Gereçleri San. ve Tic. A.Ş.'nin ürünler ve teknik detaylarda değişiklik yapma hakkı saklıdır. • VitrA Kompakt Duş Üniteleri 2 yıl garantilidir.
• Sayfa 1306 ve 1433'de belirtilen Genel Uyarılar'ı dikkatle okumanızı tavsiye ederiz. • Montaj altyapı hazırlığı için sayfa 1328'e bakınız.

VitrA

Zest Kompakt Duş Ünitesi (90x90 cm)

Ürün yerleşimine göre kabin alternatifleri

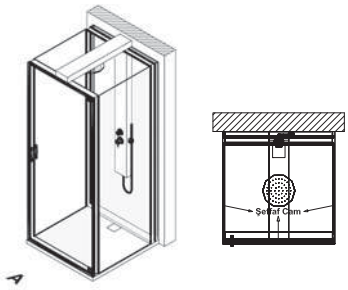

A

Düz duvar

56930012000
56930022000
(sağ, sol ve ön kabin camı şeffaf,
kulp soldadır)

Not: Kapı kulpu sağda olan alternatif
için 56930011000 veya 56930021000
kodları sipariş edilmelidir

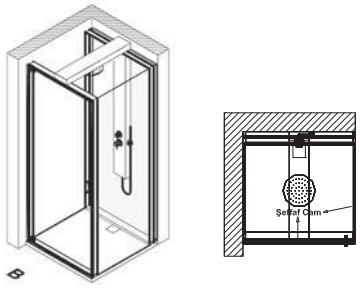

B

Sağ

56930013000
56930023000
(sağ ve ön kabin camı şeffaf,
kulp sağdadır)

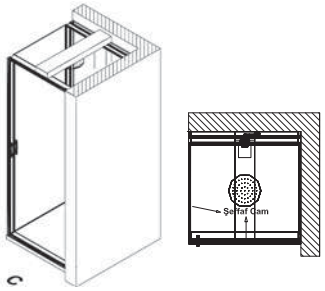

C

Sol

56930014000
56930024000
(sol ve ön kabin camı şeffaf,
kulp soldadır)

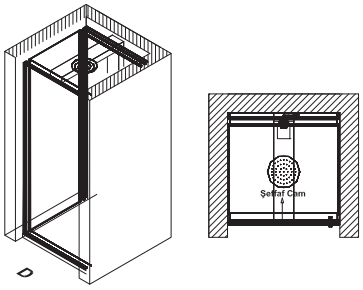

D

U duvar sağ

56930015000
56930025000
(Ön kabin camı şeffaf,
kulp sağdadır)

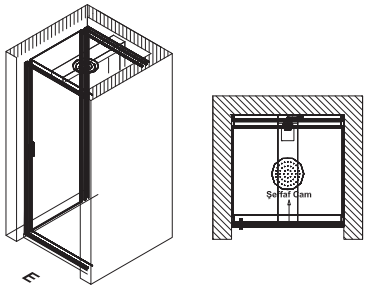

E

U duvar sol

56930016000
56930026000
(Ön kabin camı şeffaf,
kulp soldadır)

• Eczacıbaşı Yapı Gereçleri San. ve Tic. A.Ş.'nin ürünler ve teknik detaylarda değişiklik yapma hakkı saklıdır. • VitrA Kompakt Duş Üniteleri 2 yıl garantilidir.
• Sayfa 1306 ve 1433'de belirtilen Genel Uyarılar'ı dikkatle okumanızı tavsiye ederiz. • Montaj altyapı hazırlığı için sayfa 1328'e bakınız.

VitrA

Roomy Neo Kompakt Duş Ünitesi (150x90 cm)

Sol

Bu görsel Roomy 65061002000 kodlu ürüne aittir.

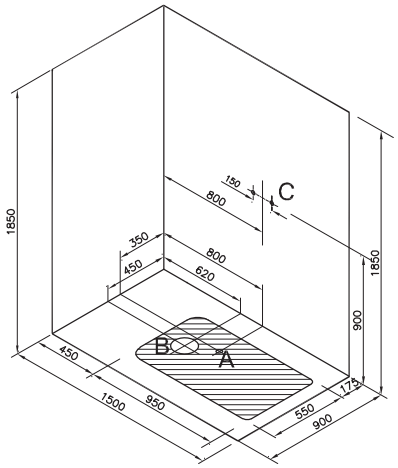

Sağ

Bu görsel Roomy 65061003000 kodlu ürüne aittir.

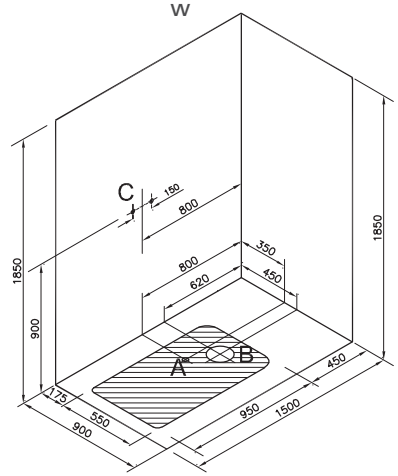

Roomy Neo Kompakt Duş Ünitesinde:
- 6 mm temperli cam kabin
- Geniş oturma alanı

Roomy Neo Kompakt Duş Ünitesi'nin sağ ve sol olmak üzere iki modeli bulunmaktadır. Kompakt Duş Ünitesi'ne karşıdan bakıldığında oturma ünitesi solda ise Roomy Neo Kompakt Duş Ünitesi (sol), sağda ise Roomy Neo Kompakt Duş Ünitesi (sağ) olarak adlandırılır.

Bedelsiz montaj | YERLİ ÜRETİM

Sol ürün kodu	Sağ ürün kodu	Ürün	Yerleşim	Ürün özellikleri		
				Kabin	Kapak	Çekmece
65061002000	65061003000	Kompakt duş ünitesi	Flat	Ön+Yan	–	–
65061004000	65061001000			Ön	–	–
65061012000	65061013000			Ön+Yan	✓	–
65061014000	65061011000			Ön	✓	–
65061022000	65061023000			Ön+Yan	–	✓
65061024000	65061021000			Ön	–	✓
65061102000	65061103000		Panelli kullanım	Ön+Yan	–	–
65061104000	65061101000			Ön	–	–
65061112000	65061113000			Ön+Yan	✓	–
65061114000	65061111000			Ön	✓	–
65061122000	65061123000			Ön+Yan	–	✓
65061124000	65061121000			Ön	–	✓

Tamamlayıcılar	
53890001000	150 cm ön panel
53900001000	90 cm yan panel

Perakende satışlar bedelsiz montaj kapsamındadır. Proje satışlarında ise numune daire bedelsiz montaj kapsamındadır.

• Eczacıbaşı Yapı Gereçleri San. ve Tic. A.Ş.'nin ürünler ve teknik detaylarda değişiklik yapma hakkı saklıdır. • VitrA Kompakt Duş Üniteleri 2 yıl garantilidir.
• Sayfa 1306 ve 1433'de belirtilen Genel Uyarılar'ı dikkatle okumanızı tavsiye ederiz. • Montaj altyapı hazırlığı için sayfa 1328'e bakınız.

VitrA

Roomy Neo Kompakt Duş Ünitesi (150x80 cm)

Sol

Bu görsel Roomy 65061002000 kodlu ürüne aittir.

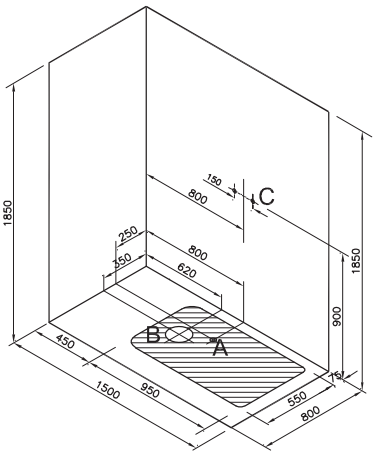

Bu görsel Roomy 65061003000 kodlu ürüne aittir.

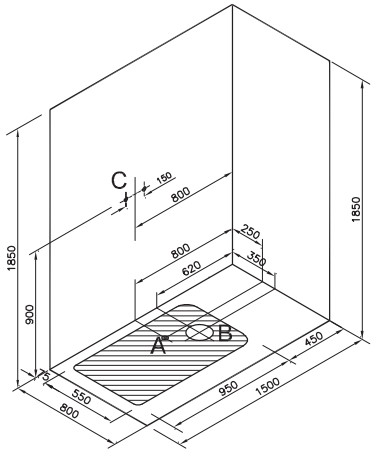

Roomy Neo Kompakt Duş Ünitesinde:
- 6 mm temperli cam kabin
- Geniş oturma alanı

Roomy Neo Kompakt Duş Ünitesi'nin sağ ve sol olmak üzere iki modeli bulunmaktadır. Kompakt Duş Ünitesi'ne karşıdan bakıldığında oturma ünitesi solda ise Roomy Neo Kompakt Duş Ünitesi (sol), sağda ise Roomy Neo Kompakt Duş Ünitesi (sağ) olarak adlandırılır.

Bedelsiz montaj

YERLİ ÜRETİM

Sol ürün kodu	Sağ ürün kodu	Ürün	Yerleşim	Ürün özellikleri		
				Kabin	Kapak	Çekmece
65051002000	65051003000	Kompakt duş ünitesi	Flat	Ön+Yan	–	–
65051004000	65051001000			Ön	–	–
65051012000	65051013000			Ön+Yan	✓	–
65051014000	65051011000			Ön	✓	–
65051022000	65051023000			Ön+Yan	–	✓
65051024000	65051021000			Ön	–	✓
65051102000	65051103000		Panelli kullanım	Ön+Yan	–	–
65051104000	65051101000			Ön	–	–
65051112000	65051113000			Ön+Yan	✓	–
65051114000	65051111000			Ön	✓	–
65051122000	65051123000			Ön+Yan	–	✓
65051124000	65051121000			Ön	–	✓

Tamamlayıcılar	
53890001000	150 cm ön panel
53910001000	80 cm yan panel

Perakende satışlar bedelsiz montaj kapsamındadır. Proje satışlarında ise numune daire bedelsiz montaj kapsamındadır.

• Eczacıbaşı Yapı Gereçleri San. ve Tic. A.Ş.'nin ürünler ve teknik detaylarda değişiklik yapma hakkı saklıdır. • VitrA Kompakt Duş Üniteleri 2 yıl garantilidir.
• Sayfa 1306 ve 1433'de belirtilen Genel Uyarılar'ı dikkatle okumanızı tavsiye ederiz. • Montaj altyapı hazırlığı için sayfa 1328'e bakınız.

VitrA

Roomy Neo Kompakt Duş Ünitesi (120x90 cm)

Sol

Bu görsel Roomy 65061002000 kodlu ürüne aittir.

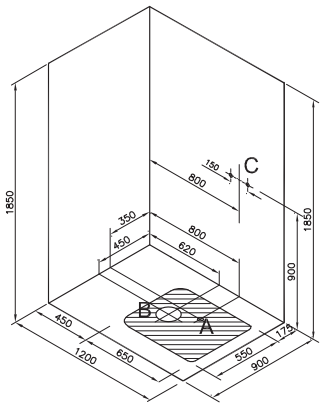

Sağ

Bu görsel Roomy 65061003000 kodlu ürüne aittir.

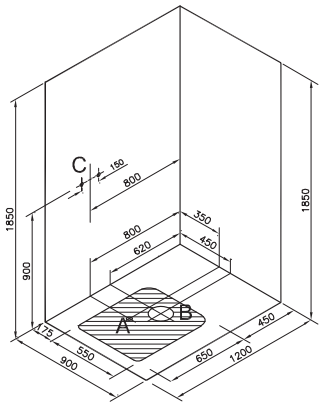

Roomy Neo Kompakt Duş Ünitesinde:
- 6 mm temperli cam kabin
- Geniş oturma alanı

Roomy Neo Kompakt Duş Ünitesi'nin sağ ve sol olmak üzere iki modeli bulunmaktadır. Kompakt Duş Ünitesi'ne karşıdan bakıldığında oturma ünitesi solda ise Roomy Neo Kompakt Duş Ünitesi (sol), sağda ise Roomy Neo Kompakt Duş Ünitesi (sağ) olarak adlandırılır.

Bedelsiz montaj

YERLİ ÜRETİM

Sol ürün kodu	Sağ ürün kodu	Ürün	Yerleşim	Ürün özellikleri		
				Kabin	Kapak	Çekmece
64971002000	64971003000	Kompakt duş ünitesi	Flat	Ön+Yan	–	–
64971004000	64971001000			Ön	–	–
64971012000	64971013000			Ön+Yan	✓	–
64971014000	64971011000			Ön	✓	–
64971022000	64971023000			Ön+Yan	–	✓
64971024000	64971021000			Ön	–	✓
64971102000	64971103000		Panelli kullanım	Ön+Yan	–	–
64971104000	64971101000			Ön	–	–
64971112000	64971113000			Ön+Yan	✓	–
64971114000	64971111000			Ön	✓	–
64971122000	64971123000			Ön+Yan	–	✓
64971124000	64971121000			Ön	–	✓

Tamamlayıcılar	
52970001000	120 cm ön panel
53900001000	90 cm yan panel

Perakende satışlar bedelsiz montaj kapsamındadır. Proje satışlarında ise numune daire bedelsiz montaj kapsamındadır.

• Eczacıbaşı Yapı Gereçleri San. ve Tic. A.Ş.'nin ürünler ve teknik detaylarda değişiklik yapma hakkı saklıdır. • VitrA Kompakt Duş Üniteleri 2 yıl garantilidir.
• Sayfa 1306 ve 1433'de belirtilen Genel Uyarılar'ı dikkatle okumanızı tavsiye ederiz. • Montaj altyapı hazırlığı için sayfa 1328'e bakınız.

VitrA

Roomy Neo Kompakt Duş Ünitesi (120x80 cm)

Sol

Bu görsel Roomy 65061002000 kodlu ürüne aittir.

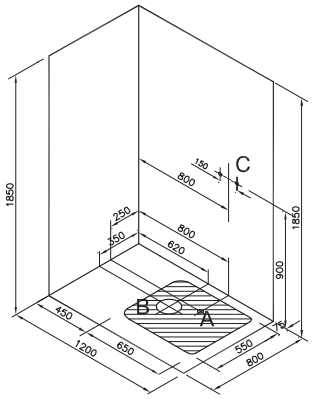

Sağ

Bu görsel Roomy 65061003000 kodlu ürüne aittir.

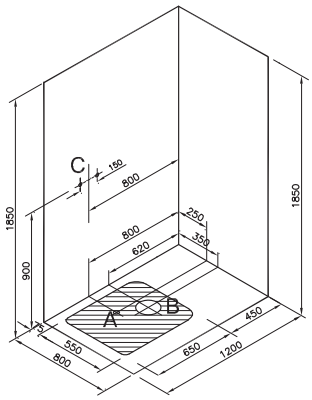

Roomy Neo Kompakt Duş Ünitesinde:
- 6 mm temperli cam kabin
- Geniş oturma alanı

Roomy Neo Kompakt Duş Ünitesi'nin sağ ve sol olmak üzere iki modeli bulunmaktadır. Kompakt Duş Ünitesi'ne karşıdan bakıldığında oturma ünitesi solda ise Roomy Neo Kompakt Duş Ünitesi (sol), sağda ise Roomy Neo Kompakt Duş Ünitesi (sağ) olarak adlandırılır.

Bedelsiz montaj | YERLİ ÜRETİM

Sol ürün kodu	Sağ ürün kodu	Ürün	Yerleşim	Ürün özellikleri		
				Kabin	Kapak	Çekmece
65041002000	65041003000	Kompakt duş ünitesi	Flat	Ön+Yan	–	–
65041004000	65041001000			Ön	–	–
65041012000	65041013000			Ön+Yan	✓	–
65041014000	65041011000			Ön	✓	–
65041022000	65041023000			Ön+Yan	–	✓
65041024000	65041021000			Ön	–	✓
65041102000	65041103000		Panelli kullanım	Ön+Yan	–	–
65041104000	65041101000			Ön	–	–
65041112000	65041113000			Ön+Yan	✓	–
65041114000	65041111000			Ön	✓	–
65041122000	65041123000			Ön+Yan	–	✓
65041124000	65041121000			Ön	–	✓

Tamamlayıcılar	
52970001000	120 cm ön panel
53910001000	80 cm yan panel

Perakende satışlar bedelsiz montaj kapsamındadır. Proje satışlarında ise numune daire bedelsiz montaj kapsamındadır.

• Eczacıbaşı Yapı Gereçleri San. ve Tic. A.Ş.'nin ürünler ve teknik detaylarda değişiklik yapma hakkı saklıdır. • VitrA Kompakt Duş Üniteleri 2 yıl garantilidir.
• Sayfa 1306 ve 1433'de belirtilen Genel Uyarılar'ı dikkatle okumanızı tavsiye ederiz. • Montaj altyapı hazırlığı için sayfa 1328'e bakınız.

VitrA

Cosey Mini (100x75 cm)

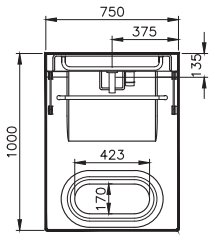

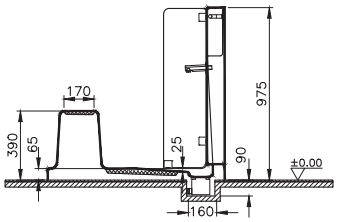

Monoflat

YERLİ ÜRETİM

Ürün kodu	Ürün	Ölçü	Ürün özellikleri			
			Ürün tanımı	Yerleşim	Duş teknesi	Armatür takımı
60510001000	Cosey mini ünite	100x75 cm	Abdest ve kişisel bakım ünitesi	Monoflat	Akrilik	✓
59950197000	Cam panel	90x24 cm				

• Eczacıbaşı Yapı Gereçleri San. ve Tic. A.Ş.'nin ürünler ve teknik detaylarda değişiklik yapma hakkı saklıdır. • VitrA Kompakt Duş Üniteleri 2 yıl garantilidir.
• Sayfa 1306 ve 1433'de belirtilen Genel Uyarılar'ı dikkatle okumanızı tavsiye ederiz. • Montaj altyapı hazırlığı için sayfa 1328'e bakınız.

Küvetler

İstanbul Silindir	1344
İstanbul Oval	1345
Water Jewels	1346
Dream	1347
4 Life-Silence	1348
4 Life-Cocoon	1349
Geo	1351
Combo	1360
Neon/Çift taraflı	1361
Neon	1365
Optimum Neo	1375

Küvet sipariş adımları

Standart küvet
1-Seri ve ölçü seçimini yapınız.
2-Yerleşim tipini seçiniz.

Gömme yerleşim tipi için siparişe,
gövde kodu
+
sifon kodunu ekleyiniz.

Diğer yerleşim tipleri için siparişe,
gövde kodu
+
sifon kodu
+
ayak seti kodu
+
ön panel kodu
+
yan panel kodunu ekleyiniz.

Küvet sipariş adımları

Hidromasajlı küvet*
1-Seri ve ölçü seçimini yapınız.
2-Yerleşim tipini seçiniz.

Gömme yerleşim tipi için siparişe, İstenilen hidromasaj sistemine ait gövde kodunu ekleyiniz.

Diğer yerleşim tipleri için siparişe, İstenilen hidromasaj sistemine ait gövde kodu
+
ön panel kodu
+
yan panel kodunu ekleyiniz.

*Hidromasajlı küvetlerde ayak ve sifon gövde koduna dahildir.

VitrA

İstanbul by Covegrove. Silindir (Ø 160 cm)

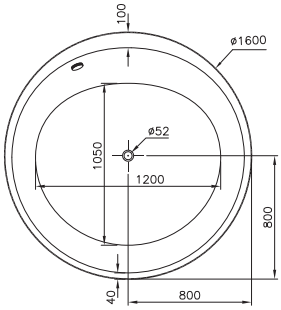

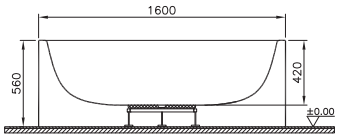

Bedelsiz montaj

YERLİ ÜRETİM

Kod	Ölçü (cm)	Ürün	Ürün özellikleri		
			Ayak	Sifon	Panel
52990007000	Ø160	Düz küvet	✓	Kumandalı sifon	Ürün kendinden panellidir
			Hidromasaj sistemi	Lamba	
52990018000	Ø160	Masajlı küvet	Duo Maxi (6 hava, 20 mikro su jeti)	-	
52990019000			Duo Maxi (6 hava, 20 mikro su jeti)	Çift lambalı	
52990015000			Duo Soft (6 hava, 8 su jeti)	-	
52990017000			Duo Soft (6 hava, 8 su jeti)	Çift lambalı	
52990014000			Aqua Maxi (20 mikro su jeti)	-	
52990016000			Aqua Maxi (20 mikro su jeti)	Tek lambalı	
52990095000			Air Relax (24 hava jeti)	24 adet LED	
52990009000			Aqua Soft (8 su jeti)	-	

- Altın hidromasaj jet seçenekleri için 1442 nolu sayfaya bakılarak ürün koduna ek olarak siparişe girilmelidir.
- VitrA küvetlerinizle birlikte 59950143000 kodlu VitrA Kaydırmaz'ı kullanabilirsiniz.
- Armatür detayları için sayfa 1445'deki "İstanbul serisi-armatür Uyum Tablosu"na bakınız.
- Hidromasajlı küvetlerde ayak ve sifon fiyata dahildir.
- Perakende satışlar bedelsiz montaj kapsamındadır. Proje satışlarında ise numune daire bedelsiz montaj kapsamındadır.

• Eczacıbaşı Yapı Gereçleri San. ve Tic. A.Ş.'nin ürünler ve teknik detaylarda değişiklik yapma hakkı saklıdır. • VitrA Küvetler 2 yıl garantilidir. • Hidromasajlı küvetlerde montaj fiyata dahildir.
• Akrilik küvet ve duş teknelerinde kullanılan akrilik malzemesi 10 yıl garanti kapsamındadır. Ayaklar ve sifonlar için garanti süresi 2 yıldır. • VitrA-Artema Yetkili Servisleri tarafından sadece perakende satışlarında bedelsiz montaj hizmeti verilmektedir. Bedelsiz montaj hizmeti geçerlilik süresi, fatura tarihinden itibaren 6 aydır.
• Sayfa 1306 ve 1433'de belirtilen Genel Uyarılar'ı dikkatle okumanızı tavsiye ederiz.

VitrA

İstanbul by Covegrove.
Oval (Ø 190x90 cm)

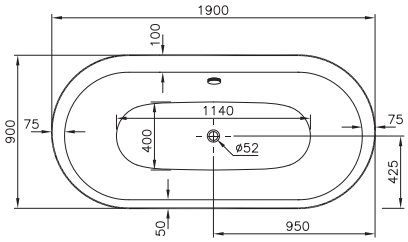

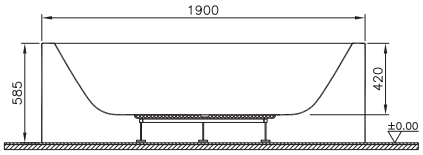

Bedelsiz montaj

YERLİ ÜRETİM

Kod	Ölçü (cm)	Ürün	Ürün özellikleri		
			Ayak	Sifon	Panel
53000007000	190x90	Düz küvet	✓	Kumandalı sifon	Ürün kendinden panellidir
			Hidromasaj sistemi	Lamba	
53000018000	190x90	Masajlı küvet	Duo Maxi (10 hava, 18 mikro su jeti)	-	
53000019000			Duo Maxi (10 hava, 18 mikro su jeti)	Çift lambalı	
53000015000			Duo Soft (10 hava, 8 su jeti)	-	
53000017000			Duo Soft (10 hava, 8 su jeti)	Çift lambalı	
53000014000			Aqua Maxi (18 mikro su jeti)	-	
53000016000			Aqua Maxi (18 mikro su jeti)	Tek lambalı	
53000095000			Air Relax (24 hava jeti)	24 adet LED	
53000009000			Aqua Soft (6 su jeti)	-	

- Altın hidromasaj jet seçenekleri için 1442 nolu sayfaya bakılarak ürün koduna ek olarak siparişe girilmelidir.
- VitrA küvetlerinizle birlikte 59950143000 kodlu VitrA Kaydırmaz'ı kullanabilirsiniz.
- Armatür detayları için sayfa 1445'deki "İstanbul serisi-armatür Uyum Tablosu"na bakınız.
- Hidromasajlı küvetlerde ayak ve sifon fiyata dahildir.
- Perakende satışlar bedelsiz montaj kapsamındadır. Proje satışlarında ise numune daire bedelsiz montaj kapsamındadır.

• Eczacıbaşı Yapı Gereçleri San. ve Tic. A.Ş.'nin ürünler ve teknik detaylarda değişiklik yapma hakkı saklıdır. • VitrA Küvetler 2 yıl garantilidir. • Hidromasajlı küvetlerde montaj fiyata dahildir.
• Akrilik küvet ve duş teknelerinde kullanılan akrilik malzemesi 10 yıl garanti kapsamındadır. Ayaklar ve sifonlar için garanti süresi 2 yıldır. • VitrA-Artema Yetkili Servisleri tarafından sadece perakende satışlarında bedelsiz montaj hizmeti verilmektedir. Bedelsiz montaj hizmeti geçerlilik süresi, fatura tarihinden itibaren 6 aydır.
• Sayfa 1306 ve 1433'de belirtilen Genel Uyarılar'ı dikkatle okumanızı tavsiye ederiz.

VitrA

Water Jewels (190x90 cm)

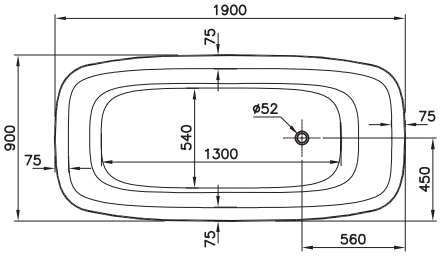

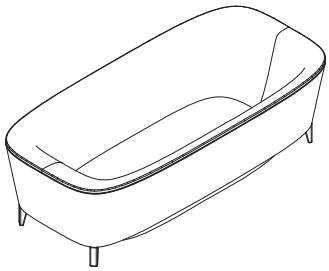

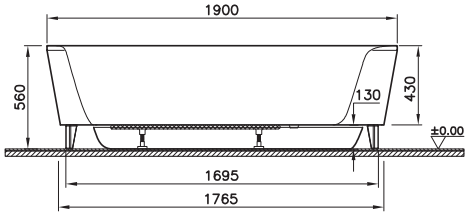

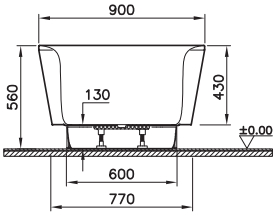

Bedelsiz montaj

YERLİ ÜRETİM

Kod	Ölçü (cm)	Ürün	Ürün özellikleri		
			Sifon	Ayak	Malzeme
53500097000	190x90	Düz küvet	Beyaz	Akrilik	Akrilik

- Hidromasaj uygulaması yoktur.
- VitrA küvetlerinizle birlikte 59950143000 kodlu VitrA Kaydırmaz'ı kullanabilirsiniz.
- Küvet üstü batarya kullanımına uygun değildir.
- Perakende satışlar bedelsiz montaj kapsamındadır. Proje satışlarında ise numune daire bedelsiz montaj kapsamındadır.

• Eczacıbaşı Yapı Gereçleri San. ve Tic. A.Ş.'nin ürünler ve teknik detaylarda değişiklik yapma hakkı saklıdır. • VitrA Küvetler 2 yıl garantilidir. • Hidromasajlı küvetlerde montaj fiyata dahildir. • Akrilik küvet ve duş teknelerinde kullanılan akrilik malzemesi 10 yıl garanti kapsamındadır. Ayaklar ve sifonlar için garanti süresi 2 yıldır. • VitrA-Artema Yetkili Servisleri tarafından sadece perakende satışlarında bedelsiz montaj hizmeti verilmektedir. Bedelsiz montaj hizmeti geçerlilik süresi, fatura tarihinden itibaren 6 aydır.
• Sayfa 1306 ve 1433'de belirtilen Genel Uyarılar'ı dikkatle okumanızı tavsiye ederiz.

VitrA

Dream (180x85 cm)

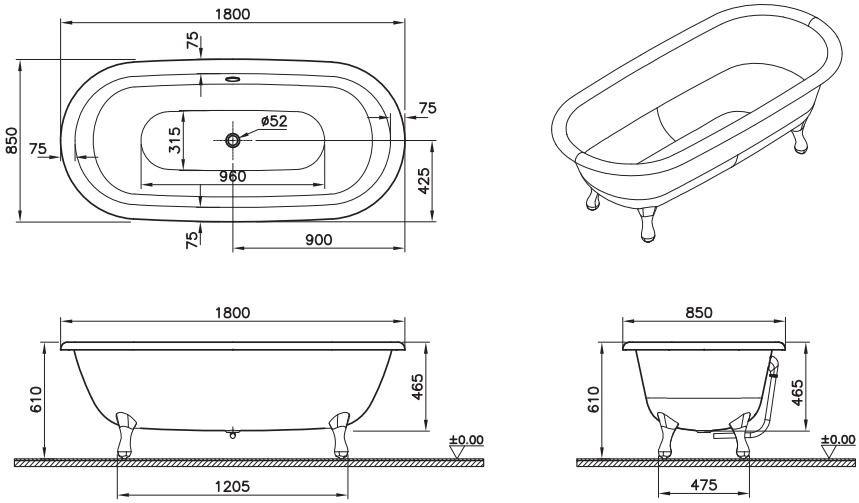

Bedelsiz montaj

YERLİ ÜRETİM

Kod	Ölçü (cm)	Ürün	Ürün özellikleri	
			Sifon	Ayak
65680050000	180x85	Düz küvet	Bej	---
65680051000			Siyah	---
65680052000			Yeşil	---
65680053000			Beyaz	---

1 Mart 2023 tarihi itibariyle satış hattına alınacaktır.

• Eczacıbaşı Yapı Gereçleri San. ve Tic. A.Ş.'nin ürünler ve teknik detaylarda değişiklik yapma hakkı saklıdır. • VitrA Küvetler 2 yıl garantilidir. • Hidromasajlı küvetlerde montaj fiyata dahildir.
• Akrilik küvet ve duş teknelerinde kullanılan akrilik malzemesi 10 yıl garanti kapsamındadır. Ayaklar ve sifonlar için garanti süresi 2 yıldır. • VitrA-Artema Yetkili Servisleri tarafından sadece perakende satışlarında bedelsiz montaj hizmeti verilmektedir. Bedelsiz montaj hizmeti geçerlilik süresi, fatura tarihinden itibaren 6 aydır.
• Sayfa 1306 ve 1433'de belirtilen Genel Uyarılar'ı dikkatle okumanızı tavsiye ederiz.

VitrA

4 Life-Silence (170x90 cm)

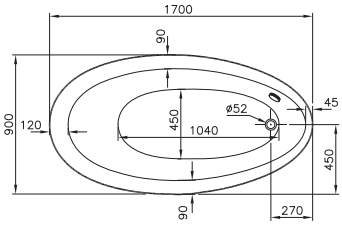

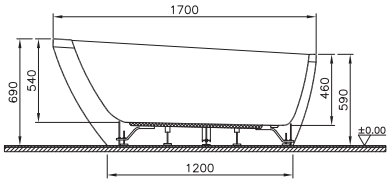

Bedelsiz montaj

YERLİ ÜRETİM

Kod	Ölçü (cm)	Ürün	Ürün özellikleri		
			Ayak	Sifon	Panel
54300007000	170x90	Düz küvet	✓	Kumandalı sifon	✓
			Hidromasaj sistemi	Lamba	
54300095000	170x90	Masajlı küvet	Air Relax (24 hava jeti)	24 adet LED	

- Küvet üstü armatür seçimi için 1443 nolu sayfadaki "Küvet Üstü Armatür Kullanım Tablosu"na bakınız.
- Altın hidromasaj jet seçenekleri için 1442 nolu sayfaya bakılarak ürün koduna ek olarak siparişe girilmelidir.
- VitrA küvetlerinizle birlikte 59950143000 kodlu VitrA Kaydırmaz'ı kullanabilirsiniz.
- Küvet üstü batarya kullanıldığında küvet eğiminden dolayı bataryalar eğik durmaktadır.
- Hidromasajlı küvetlerde ayak ve sifon fiyata dahildir.
- Perakende satışlar bedelsiz montaj kapsamındadır. Proje satışlarında ise numune daire bedelsiz montaj kapsamındadır.

• Eczacıbaşı Yapı Gereçleri San. ve Tic. A.Ş.'nin ürünler ve teknik detaylarda değişiklik yapma hakkı saklıdır. • VitrA Küvetler 2 yıl garantilidir. • Hidromasajlı küvetlerde montaj fiyata dahildir.
• Akrilik küvet ve duş teknelerinde kullanılan akrilik malzemesi 10 yıl garanti kapsamındadır. Ayaklar ve sifonlar için garanti süresi 2 yıldır. • VitrA-Artema Yetkili Servisleri tarafından sadece perakende satışlarında bedelsiz montaj hizmeti verilmektedir. Bedelsiz montaj hizmeti geçerlilik süresi, fatura tarihinden itibaren 6 aydır.
• Sayfa 1306 ve 1433'de belirtilen Genel Uyarılar'ı dikkatle okumanızı tavsiye ederiz.

VitrA

4 Life-Cocoon (180x80 cm)

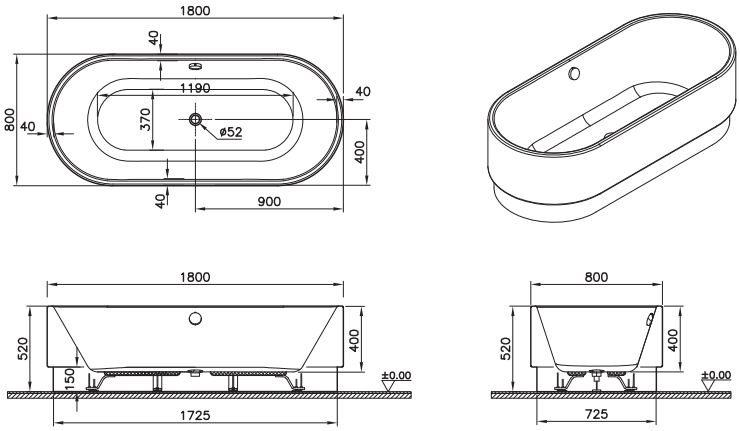

Bedelsiz montaj

YERLİ ÜRETİM

Kod	Ölçü (cm)	Ürün	Ürün özellikleri		
			Ayak	Sifon	Panel
65660007000	180x80	Düz küvet	✓	Kumandalı sifon	Ürün kendinden panellidir

- Küvet üstü armatür seçimi için 1443 nolu sayfadaki "Küvet Üstü Armatür Kullanım Tablosu"na bakınız.
- Altın hidromasaj jet seçenekleri için 1442 nolu sayfaya bakılarak ürün koduna ek olarak siparişe girilmelidir.
- VitrA küvetlerinizle birlikte 59950143000 kodlu VitrA Kaydırmaz'ı kullanabilirsiniz.
- Küvet üstü batarya kullanıldığında küvet eğiminden dolayı bataryalar eğik durmaktadır.
- Hidromasajlı küvetlerde ayak ve sifon fiyata dahildir.
- Perakende satışlar bedelsiz montaj kapsamındadır. Proje satışlarında ise numune daire bedelsiz montaj kapsamındadır.

• Eczacıbaşı Yapı Gereçleri San. ve Tic. A.Ş.'nin ürünler ve teknik detaylarda değişiklik yapma hakkı saklıdır. • VitrA Küvetler 2 yıl garantilidir. • Hidromasajlı küvetlerde montaj fiyata dahildir. • Akrilik küvet ve duş teknelerinde kullanılan akrilik malzemesi 10 yıl garanti kapsamındadır. Ayaklar ve sifonlar için garanti süresi 2 yıldır. • VitrA-Artema Yetkili Servisleri tarafından sadece perakende satışlarında bedelsiz montaj hizmeti verilmektedir. Bedelsiz montaj hizmeti geçerlilik süresi, fatura tarihinden itibaren 6 aydır.
• Sayfa 1306 ve 1433'de belirtilen Genel Uyarılar'ı dikkatle okumanızı tavsiye ederiz.

VitrA

4 Life-New Cocoon (160x80 cm)

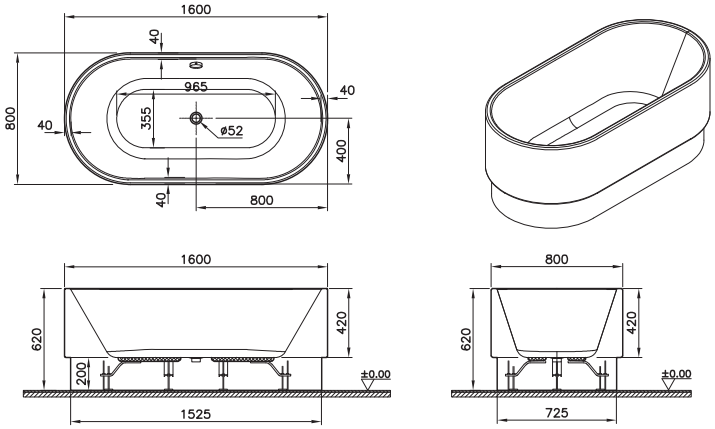

Bedelsiz montaj

YERLİ ÜRETİM

Kod	Ölçü (cm)	Ürün	Ürün özellikleri		
			Ayak	Sifon	Panel
65670007000	160x80	Düz küvet	✓	Kumandalı sifon	Ürün kendinden panellidir

			Hidromasaj sistemi	Lamba
65670015000	160x80	Masajlı küvet	Duo Soft (10 hava, 6 su jeti)	-
65670017000			Duo Soft (10 hava, 6 su jeti)	Çift lambalı
65670014000			Aqua Maxi (18 mikro su jeti)	-
65670016000			Aqua Maxi (18 mikro su jeti)	Tek lambalı
65670095000			Air Relax (24 hava jeti)	24 adet LED
65670009000			Aqua Soft (6 su jeti)	-
65670011000			Aqua Soft Easy-Krom Jetli (6 su jeti)	-
59950241000	Ahsap basamak			
54260003000	Düz duvar adaptörü			
54260001000	Köşe duvar adaptörü*-sağ			
54260002000	Köşe duvar adaptörü*-sol			

Ahşap basamaklı küvet

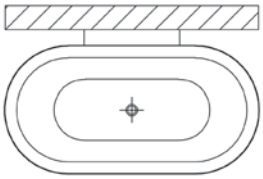

Düz duvar adaptörü

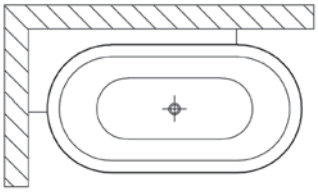

Köşe duvar adaptörü -sol-

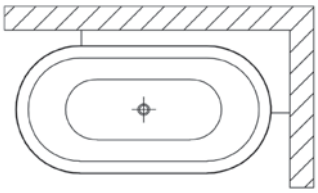

Köşe duvar adaptörü -sağ-

*Sadece standart boy ile uyumludur, sığ küvet ile kullanılamaz.

• Eczacıbaşı Yapı Gereçleri San. ve Tic. A.Ş.'nin ürünler ve teknik detaylarda değişiklik yapma hakkı saklıdır. • VitrA Küvetler 2 yıl garantilidir. • Hidromasajlı küvetlerde montaj fiyata dahildir.
• Akrilik küvet ve duş teknelerinde kullanılan akrilik malzemesi 10 yıl garanti kapsamındadır. Ayaklar ve sifonlar için garanti süresi 2 yıldır. • VitrA-Artema Yetkili Servisleri tarafından sadece perakende satışlarında bedelsiz montaj hizmeti verilmektedir. Bedelsiz montaj hizmeti geçerlilik süresi, fatura tarihinden itibaren 6 aydır.
• Sayfa 1306 ve 1433'de belirtilen Genel Uyarılar'ı dikkatle okumanızı tavsiye ederiz.

VitrA

Geo Freestanding

Ebat (mm)	190x90	180x80	170x80	160x75
a	1900	1800	1700	1600
a1	1210	1110	1010	910
a2	950	900	850	800
a3	1700	1600	1500	1400
b	900	800	800	750
b1	520	420	420	370
b2	625	525	525	475
b3	700	600	600	550

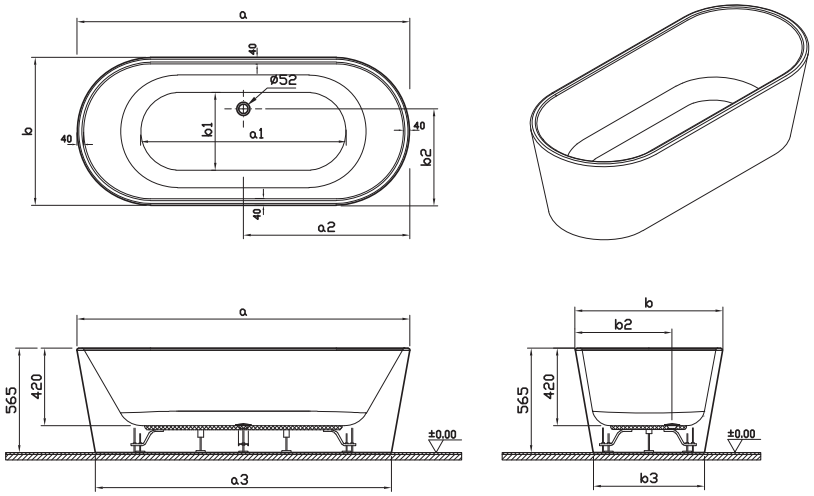

Bedelsiz montaj

YERLİ ÜRETİM

Kod	Ölçü (cm)	Ürün	Ürün özellikleri		
			Ayak	Sifon	Panel
65390006000	190x90	Freestanding küvet	✓	Gizli taşmalı	✓
65380006000	180x80		✓		✓
65370006000	170x80		✓		✓
65360006000	160x75		✓		✓

Tamamlayıcılar	
59970035000	Opsiyonel beyaz tapa

• Eczacıbaşı Yapı Gereçleri San. ve Tic. A.Ş.'nin ürünler ve teknik detaylarda değişiklik yapma hakkı saklıdır. • VitrA Küvetler 2 yıl garantilidir. • Hidromasajlı küvetlerde montaj fiyata dahildir.
• Akrilik küvet ve duş teknelerinde kullanılan akrilik malzemesi 10 yıl garanti kapsamındadır. Ayaklar ve sifonlar için garanti süresi 2 yıldır. • VitrA-Artema Yetkili Servisleri tarafından sadece perakende satışlarında bedelsiz montaj hizmeti verilmektedir. Bedelsiz montaj hizmeti geçerlilik süresi, fatura tarihinden itibaren 6 aydır.
• Sayfa 1306 ve 1433'de belirtilen Genel Uyarılar'ı dikkatle okumanızı tavsiye ederiz.

VitrA

Geo Duvar Bağlantılı

Ebat (mm)	180x80	165x75
a	1800	1650
a1	1110	930
a2	900	825
a3	1600	1450
b	800	750
b1	360	310
b2	475	425
b3	700	650

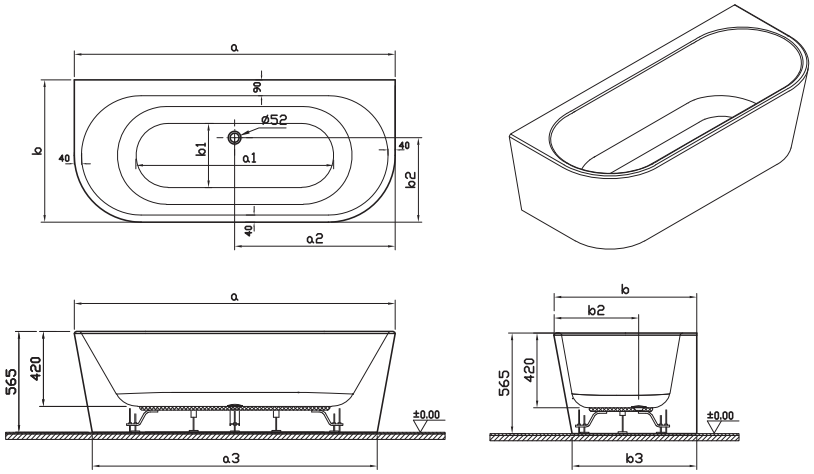

Bedelsiz montaj

YERLİ ÜRETİM

Kod	Ölçü (cm)	Ürün	Ürün özellikleri		
			Ayak	Sifon	Panel
65420006000	180x80	Duvar bağlantılı küvet	✓	Gizli taşmalı	✓
65410006000	165x75		✓		✓

Tamamlayıcılar	
59970035000	Opsiyonel beyaz tapa

• Eczacıbaşı Yapı Gereçleri San. ve Tic. A.Ş.'nin ürünler ve teknik detaylarda değişiklik yapma hakkı saklıdır. • VitrA Küvetler 2 yıl garantilidir. • Hidromasajlı küvetlerde montaj fiyata dahildir.
• Akrilik küvet ve duş teknelerinde kullanılan akrilik malzemesi 10 yıl garanti kapsamındadır. Ayaklar ve sifonlar için garanti süresi 2 yıldır. • VitrA-Artema Yetkili Servisleri tarafından sadece perakende satışlarında bedelsiz montaj hizmeti verilmektedir. Bedelsiz montaj hizmeti geçerlilik süresi, fatura tarihinden itibaren 6 aydır.
• Sayfa 1306 ve 1433'de belirtilen Genel Uyarılar'ı dikkatle okumanızı tavsiye ederiz.

VitrA

Geo Köşe

Ebat (mm)	180x80	165x75
a	1800	1650
a1	1110	930
a2	900	825
a3	1700	1550
b	800	750
b1	360	310
b2	475	425
b3	700	650

Sol köşe

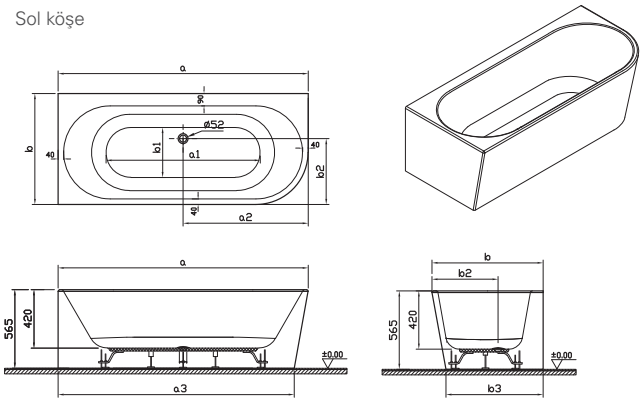

Sağ köşe

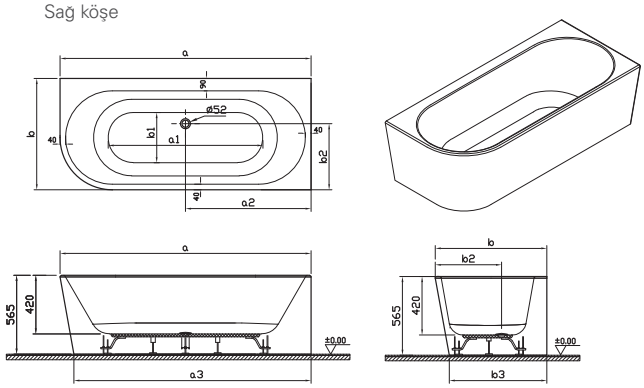

Bedelsiz montaj | YERLİ ÜRETİM

Sol ürün kodu	Sağ ürün kodu	Ölçü (cm)	Ürün	Ürün özellikleri		
				Ayak	Sifon	Panel
65450006000	65460006000	180x80	Köşe bağlantılı küvet	✓	Gizli taşmalı	✓
65430006000	65440006000	165x75		✓		✓

Tamamlayıcılar	
59970035000	Opsiyonel beyaz tapa

• Eczacıbaşı Yapı Gereçleri San. ve Tic. A.Ş.'nin ürünler ve teknik detaylarda değişiklik yapma hakkı saklıdır. • VitrA Küvetler 2 yıl garantilidir. • Hidromasajlı küvetlerde montaj fiyata dahildir. • Akrilik küvet ve duş teknelerinde kullanılan akrilik malzemesi 10 yıl garanti kapsamındadır. Ayaklar ve sifonlar için garanti süresi 2 yıldır. • VitrA-Artema Yetkili Servisleri tarafından sadece perakende satışlarında bedelsiz montaj hizmeti verilmektedir. Bedelsiz montaj hizmeti geçerlilik süresi, fatura tarihinden itibaren 6 aydır.
• Sayfa 1306 ve 1433'de belirtilen Genel Uyarılar'ı dikkatle okumanızı tavsiye ederiz.

VitrA

Geo Freestanding

Ebat (mm)	190x90	180x80	170x80	160x75
a	1900	1800	1700	1600
a1	1210	1110	1010	910
a2	950	900	850	800
a3	1700	1600	1500	1400
b	900	800	800	750
b1	520	420	420	370
b2	625	525	525	475
b3	700	600	600	550

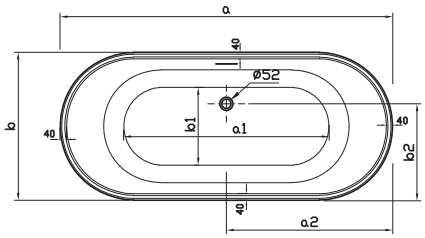

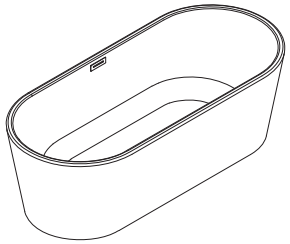

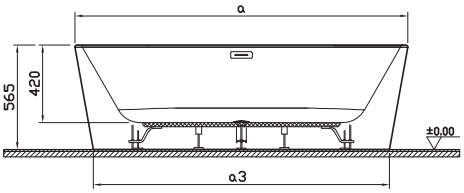

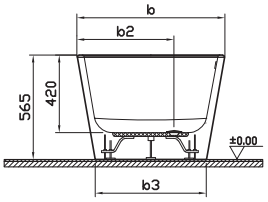

Bedelsiz montaj

YERLİ ÜRETİM

Kod	Ölçü (cm)	Ürün	Ürün özellikleri		
			Ayak	Sifon	Panel
65390007000	190x90	Freestanding küvet	✓	Dikdörtgen taşmalı sifon	✓
65380007000	180x80		✓		✓
65370007000	170x80		✓		✓
65360007000	160x75		✓		✓

• Eczacıbaşı Yapı Gereçleri San. ve Tic. A.Ş.'nin ürünler ve teknik detaylarda değişiklik yapma hakkı saklıdır. • VitrA Küvetler 2 yıl garantilidir. • Hidromasajlı küvetlerde montaj fiyata dahildir.
• Akrilik küvet ve duş teknelerinde kullanılan akrilik malzemesi 10 yıl garanti kapsamındadır. Ayaklar ve sifonlar için garanti süresi 2 yıldır. • VitrA-Artema Yetkili Servisleri tarafından sadece perakende satışlarında bedelsiz montaj hizmeti verilmektedir. Bedelsiz montaj hizmeti geçerlilik süresi, fatura tarihinden itibaren 6 aydır.
• Sayfa 1306 ve 1433'de belirtilen Genel Uyarılar'ı dikkatle okumanızı tavsiye ederiz.

VitrA

Geo Duvar Bağlantılı

Ebat (mm)	180x80	165x75
a	1800	1650
a1	1110	930
a2	900	825
a3	1600	1450
b	800	750
b1	360	310
b2	475	425
b3	700	650

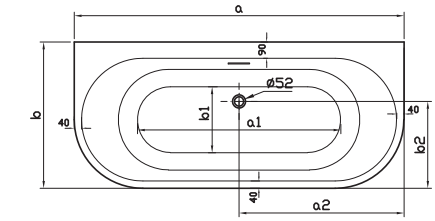

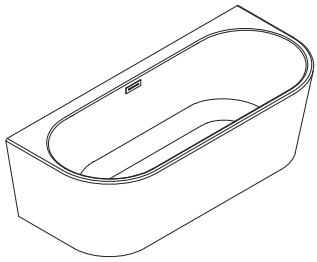

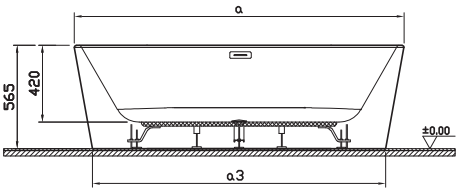

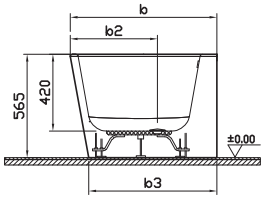

Bedelsiz montaj

YERLİ ÜRETİM

Kod	Ölçü (cm)	Ürün	Ürün özellikleri		
			Ayak	Sifon	Panel
65420007000	180x80	Duvar bağlantılı küvet	✓	Dikdörtgen taşmalı sifon	✓
65410007000	165x75		✓		✓

• Eczacıbaşı Yapı Gereçleri San. ve Tic. A.Ş.'nin ürünler ve teknik detaylarda değişiklik yapma hakkı saklıdır. • VitrA Küvetler 2 yıl garantilidir. • Hidromasajlı küvetlerde montaj fiyata dahildir.
• Akrilik küvet ve duş teknelerinde kullanılan akrilik malzemesi 10 yıl garanti kapsamındadır. Ayaklar ve sifonlar için garanti süresi 2 yıldır. • VitrA-Artema Yetkili Servisleri tarafından sadece perakende satışlarında bedelsiz montaj hizmeti verilmektedir. Bedelsiz montaj hizmeti geçerlilik süresi, fatura tarihinden itibaren 6 aydır.
• Sayfa 1306 ve 1433'de belirtilen Genel Uyarılar'ı dikkatle okumanızı tavsiye ederiz.

VitrA

Geo Köşe

Ebat (mm)	180x80	165x75
a	1800	1650
a1	1110	930
a2	900	825
a3	1700	1550
b	800	750
b1	360	310
b2	475	425
b3	700	650

Sol köşe

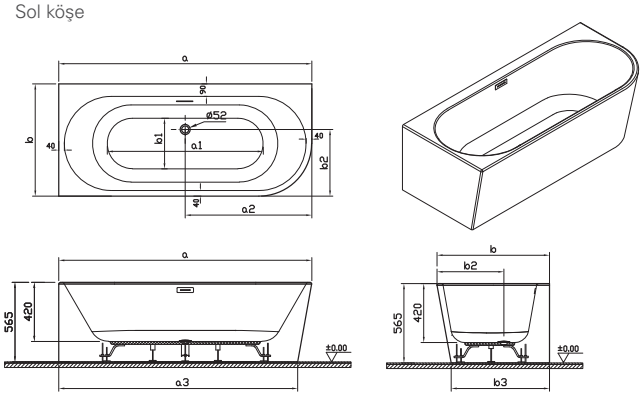

Sağ köşe

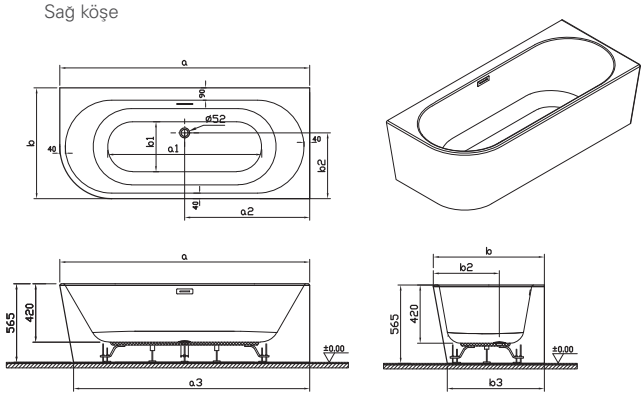

Bedelsiz montaj

YERLİ ÜRETİM

Sol ürün kodu	Sağ ürün kodu	Ölçü (cm)	Ürün	Ürün özellikleri		
				Ayak	Sifon	Panel
65450007000	65460007000	180x80	Köşe bağlantılı küvet	✓	Dikdörtgen taşmalı sifon	✓
65430007000	65440007000	165x75		✓		✓

• Eczacıbaşı Yapı Gereçleri San. ve Tic. A.Ş.'nin ürünler ve teknik detaylarda değişiklik yapma hakkı saklıdır. • VitrA Küvetler 2 yıl garantilidir. • Hidromasajlı küvetlerde montaj fiyata dahildir.
• Akrilik küvet ve duş teknelerinde kullanılan akrilik malzemesi 10 yıl garanti kapsamındadır. Ayaklar ve sifonlar için garanti süresi 2 yıldır. • VitrA-Artema Yetkili Servisleri tarafından sadece perakende satışlarında bedelsiz montaj hizmeti verilmektedir. Bedelsiz montaj hizmeti geçerlilik süresi, fatura tarihinden itibaren 6 aydır.
• Sayfa 1306 ve 1433'de belirtilen Genel Uyarılar'ı dikkatle okumanızı tavsiye ederiz.

VitrA

Geo Freestanding

Ebat (mm)	190x90	180x80	170x80	160x75
a	1900	1800	1700	1600
a1	1210	1110	1010	910
a2	950	900	850	800
a3	1700	1600	1500	1400
b	900	800	800	750
b1	520	420	420	370
b2	625	525	525	475
b3	700	600	600	550

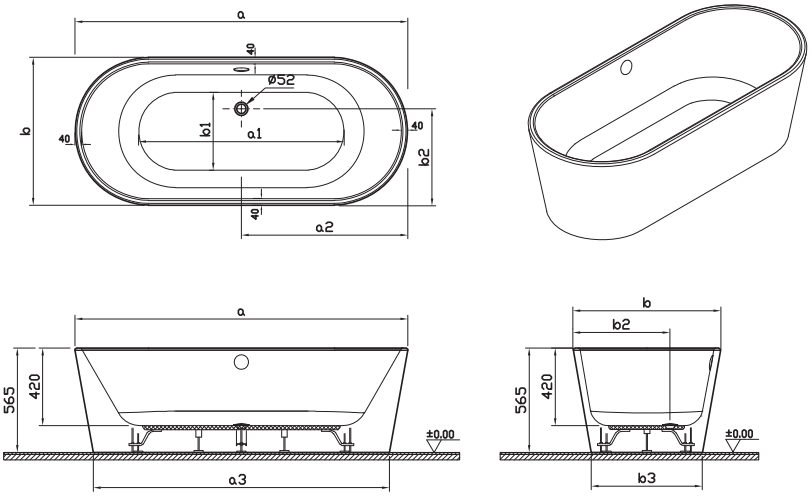

Bedelsiz montaj

YERLİ ÜRETİM

Kod	Ölçü (cm)	Ürün	Ürün özellikleri		
			Ayak	Sifon	Panel
65390008000	190x90	Freestanding küvet	✓	Standart krom sifon	✓
65380008000	180x80		✓		✓
65370008000	170x80		✓		✓
65360008000	160x75		✓		✓

Tamamlayıcılar	
59970034000	Opsiyonel beyaz tapa

• Eczacıbaşı Yapı Gereçleri San. ve Tic. A.Ş.'nin ürünler ve teknik detaylarda değişiklik yapma hakkı saklıdır. • VitrA Küvetler 2 yıl garantilidir. • Hidromasajlı küvetlerde montaj fiyata dahildir.
• Akrilik küvet ve duş teknelerinde kullanılan akrilik malzemesi 10 yıl garanti kapsamındadır. Ayaklar ve sifonlar için garanti süresi 2 yıldır. • VitrA-Artema Yetkili Servisleri tarafından sadece perakende satışlarında bedelsiz montaj hizmeti verilmektedir. Bedelsiz montaj hizmeti geçerlilik süresi, fatura tarihinden itibaren 6 aydır.
• Sayfa 1306 ve 1433'de belirtilen Genel Uyarılar'ı dikkatle okumanızı tavsiye ederiz.

VitrA

Geo Duvar Bağlantılı

Ebat (mm)	180x80	165x75
a	1800	1650
a1	1110	930
a2	900	825
a3	1600	1450
b	800	750
b1	360	310
b2	475	425
b3	700	650

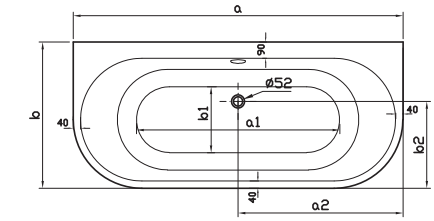

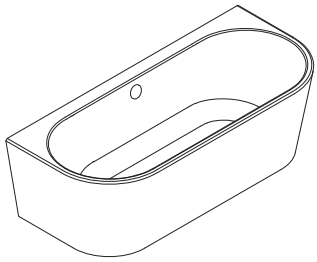

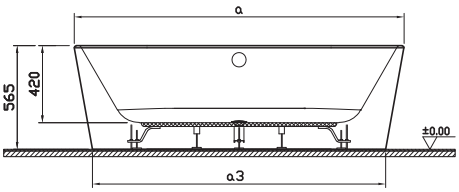

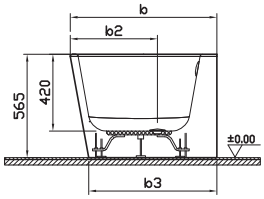

Bedelsiz montaj

YERLİ ÜRETİM

Kod	Ölçü (cm)	Ürün	Ürün özellikleri		
			Ayak	Sifon	Panel
65420008000	180x80	Duvar bağlantılı küvet	✓	Standart krom sifon	✓
65410008000	165x75		✓		✓

Tamamlayıcılar	
59970034000	Opsiyonel beyaz tapa

• Eczacıbaşı Yapı Gereçleri San. ve Tic. A.Ş.'nin ürünler ve teknik detaylarda değişiklik yapma hakkı saklıdır. • VitrA Küvetler 2 yıl garantilidir. • Hidromasajlı küvetlerde montaj fiyata dahildir.
• Akrilik küvet ve duş teknelerinde kullanılan akrilik malzemesi 10 yıl garanti kapsamındadır. Ayaklar ve sifonlar için garanti süresi 2 yıldır. • VitrA-Artema Yetkili Servisleri tarafından sadece perakende satışlarında bedelsiz montaj hizmeti verilmektedir. Bedelsiz montaj hizmeti geçerlilik süresi, fatura tarihinden itibaren 6 aydır.
• Sayfa 1306 ve 1433'de belirtilen Genel Uyarılar'ı dikkatle okumanızı tavsiye ederiz.

VitrA

Geo Köşe

Ebat (mm)	180x80	165x75
a	1800	1650
a1	1110	930
a2	900	825
a3	1700	1550
b	800	750
b1	360	310
b2	475	425
b3	700	650

Sol köşe

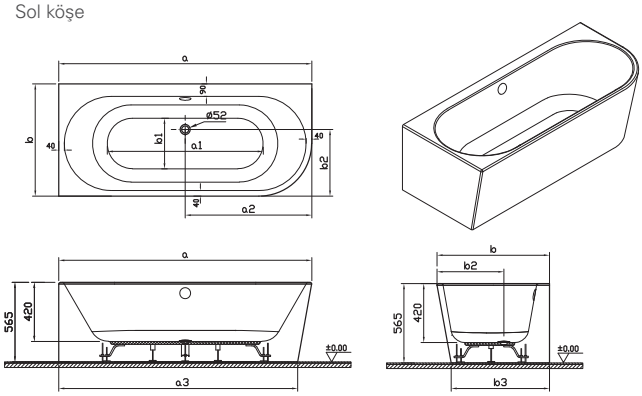

Sağ köşe

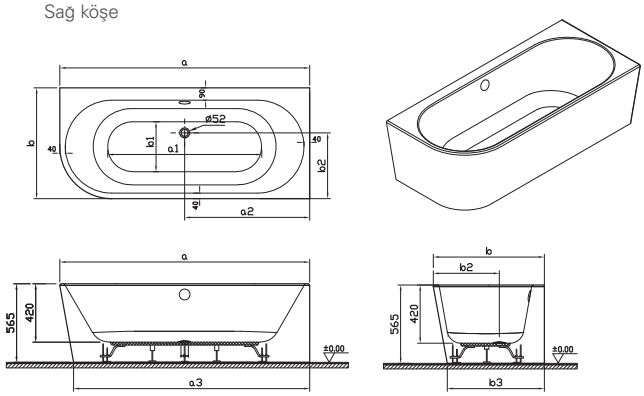

Bedelsiz montaj

YERLİ ÜRETİM

Sol ürün kodu	Sağ ürün kodu	Ölçü (cm)	Ürün	Ürün özellikleri		
				Ayak	Sifon	Panel
65450008000	65460008000	180x80	Köşe bağlantılı küvet	✓	Standart krom sifon	✓
65430008000	65440008000	165x75		✓		✓

Tamamlayıcılar	
59970034000	Opsiyonel beyaz tapa

• Eczacıbaşı Yapı Gereçleri San. ve Tic. A.Ş.'nin ürünler ve teknik detaylarda değişiklik yapma hakkı saklıdır. • VitrA Küvetler 2 yıl garantilidir. • Hidromasajlı küvetlerde montaj fiyata dahildir. • Akrilik küvet ve duş teknelerinde kullanılan akrilik malzemesi 10 yıl garanti kapsamındadır. Ayaklar ve sifonlar için garanti süresi 2 yıldır. • VitrA-Artema Yetkili Servisleri tarafından sadece perakende satışlarında bedelsiz montaj hizmeti verilmektedir. Bedelsiz montaj hizmeti geçerlilik süresi, fatura tarihinden itibaren 6 aydır.
• Sayfa 1306 ve 1433'de belirtilen Genel Uyarılar'ı dikkatle okumanızı tavsiye ederiz.

VitrA

Combo (170x75 cm)

Sol

57940007000 nolu sol ürünün panelli, kabinli ve oturaklı görselidir.

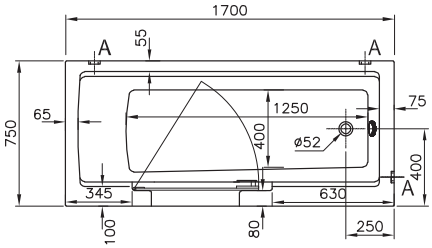

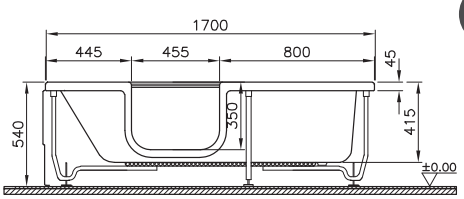

Sağ

57930007000 nolu sağ ürünün panelli, kabinli ve oturaklı görselidir.

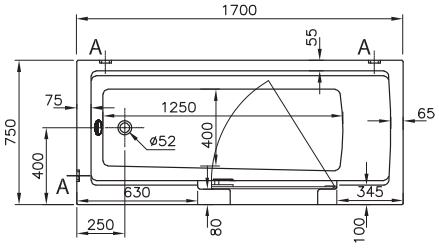

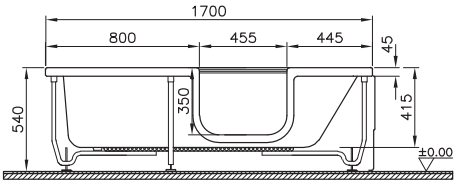

Combo küvetin sağ ve sol olmak üzere iki modeli bulunmaktadır. Karşıdan bakıldığında kapı sağda ise Combo (sağ), solda ise Combo (sol) olarak adlandırılır. Oturak ve kabin opsiyoneldir.

Bedelsiz montaj | YERLİ ÜRETİM

Sol ürün kodu	Sağ ürün kodu	Ölçü	Ürün	Ürün özellikleri				
				Ayak	Sifon	Ön panel	Yan panel	Kabin
57940007000	57930007000	170x75	Düz küvet	✓	✓	-	-	-
				Hidromasaj sistemi				
57940011000	57930011000	170x75	Masajlı küvet	Aquasoft easy - Krom Jetli (6 su jeti)				
57940095000	57930095000			Air relax (24 hava jetli)				
59950243000		İroko oturak						
59950166000		Cam kabin (75x140 cm)						

Tamamlayıcılar	
57970001000	75 cm Combo yan panel
57950001000	170 cm Combo ön panel (sağ)
57960001000	170 cm Combo ön panel (sol)

- Altın hidromasaj jet seçenekleri için 1442 nolu sayfaya bakılarak ürün koduna ek olarak siparişe girilmelidir.
- VitrA küvetlerinizle birlikte 59950143000 kodlu VitrA Kaydırmaz'ı kullanabilirsiniz.
- Panel fiyata dahil değildir. Panel siparişinizi geçmeyi unutmayınız ve küvet siparişine bağlayınız.
- Perakende satışlar bedelsiz montaj kapsamındadır. Proje satışlarında ise numune daire bedelsiz montaj kapsamındadır.

• Eczacıbaşı Yapı Gereçleri San. ve Tic. A.Ş.'nin ürünler ve teknik detaylarda değişiklik yapma hakkı saklıdır. • VitrA Küvetler 2 yıl garantilidir. • Hidromasajlı küvetlerde montaj fiyata dahildir.
• Akrilik küvet ve duş teknelerinde kullanılan akrilik malzemesi 10 yıl garanti kapsamındadır. Ayaklar ve sifonlar için garanti süresi 2 yıldır. • VitrA-Artema Yetkili Servisleri tarafından sadece perakende satışlarında bedelsiz montaj hizmeti verilmektedir. Bedelsiz montaj hizmeti geçerlilik süresi, fatura tarihinden itibaren 6 aydır.
• Sayfa 1306 ve 1433'de belirtilen Genel Uyarılar'ı dikkatle okumanızı tavsiye ederiz.

VitrA

Neon/Çift taraflı (100 cm)

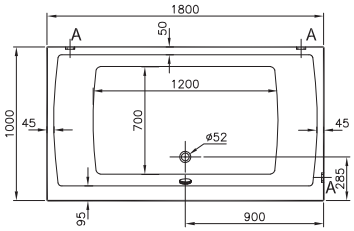

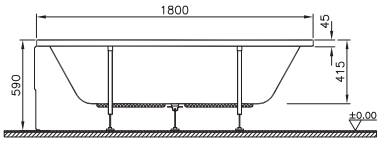

Kod	Ölçü (cm)	Ürün	Ürün özellikleri			Palet kodu*
			Ayak	Sifon	Tutamak	
58960003000	180x100	Düz küvet	-	-	-	58960078000
			Hidromasaj sistemi	Lamba	Tutamak	
58960015000	180x100	Masajlı küvet	Duo Soft (10 hava, 6 su jeti)	-	Tek	
58960017000			Duo Soft (10 hava, 6 su jeti)	Çift lambalı	Tek	
58960014000			Aqua Maxi (18 mikro su jeti)	-	Tek	
58960016000			Aqua Maxi (18 mikro su jeti)	Tek lambalı	Tek	
58960095000			Air Relax (24 hava jeti)	24 adet LED	Tek	
58960009000			Aqua Soft (6 su jeti)	-	Tek	
58960011000			Aqua Soft Easy-Krom Jetli (6 su jeti)	-	-	
58960013000			Aqua Soft Easy-Krom Jetli (6 su jeti)	-	Tek	

Tamamlayıcılar	
51460004000	180 cm akrilik ön panel
57980001000	100 cm akrilik yan panel
59990896000	Ayak seti 180x100 cm
59970013000	Kumandalı küvet sifonu (Silfra)
59970016000	Kumandalı küvet sifonu
59950247000	Tutamak (1 adet)**

- Altın hidromasaj jet seçenekleri için 1442 nolu sayfaya bakılarak ürün koduna ek olarak siparişe girilmelidir.
- VitrA küvetlerinizle birlikte 59950143000 kodlu VitrA Kaydırmaz'ı kullanabilirsiniz.
- Panel fiyata dahil değildir. Panel siparişinizi geçmeyi unutmayınız ve küvet siparişine bağlayınız.
- Düz Küvetlerde ayak ve sifon fiyata dahil değildir. Siparişini ayrıca geçmeyi unutmayınız.
- Küvet üstü batarya kullanımına uygun değildir. Duvardan armatür tercih ediniz.
- Hidromasajlı küvetlerde ayak ve sifon fiyata dahildir.
- Perakende satışlar bedelsiz montaj kapsamındadır. Proje satışlarında ise numune daire bedelsiz montaj kapsamındadır.

***Paletli siparişler içindir. Her kod "1" adedi temsil eder. Minimum "5" adet girilmelidir.**

** Tutamaklı ürün siparişlerinizde tutamak kodunu siparişe eklemeyi unutmayınız ve sipariş notuna "tek/çift tutamak deliği isteniyor" şeklinde not düşünüz.

• Eczacıbaşı Yapı Gereçleri San. ve Tic. A.Ş.'nin ürünler ve teknik detaylarda değişiklik yapma hakkı saklıdır. • VitrA Küvetler 2 yıl garantilidir. • Hidromasajlı küvetlerde montaj fiyata dahildir.
• Akrilik küvet ve duş teknelerinde kullanılan akrilik malzemesi 10 yıl garanti kapsamındadır. Ayaklar ve sifonlar için garanti süresi 2 yıldır. • VitrA-Artema Yetkili Servisleri tarafından sadece perakende satışlarında bedelsiz montaj hizmeti verilmektedir. Bedelsiz montaj hizmeti geçerlilik süresi, fatura tarihinden itibaren 6 aydır.
• Sayfa 1306 ve 1433'de belirtilen Genel Uyarılar'ı dikkatle okumanızı tavsiye ederiz.

VitrA

Neon/Çift taraflı (90 cm)

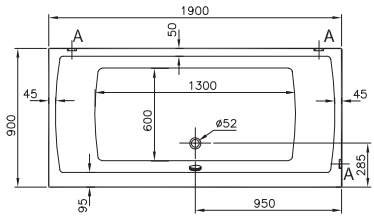

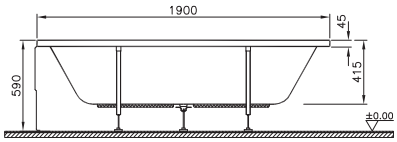

Bedelsiz montaj

YERLİ ÜRETİM

Kod	Ölçü (cm)	Ürün	Ürün özellikleri			Palet kodu*
			Ayak	Sifon	Tutamak	
58950003000	190x90	Düz küvet	-	-	-	58950078000
			Hidromasaj sistemi	Lamba	Tutamak	
58950015000	190x90	Masajlı küvet	Duo Soft (10 hava, 6 su jeti)	-	Tek	
58950017000			Duo Soft (10 hava, 6 su jeti)	Çift lambalı	Tek	
58950014000			Aqua Maxi (18 mikro su jeti)	-	Tek	
58950016000			Aqua Maxi (18 mikro su jeti)	Tek lambalı	Tek	
58950095000			Air Relax (24 hava jeti)	24 adet LED	Tek	
58950009000			Aqua Soft (6 su jeti)	-	Tek	
58950011000			Aqua Soft Easy-Krom Jetli (6 su jeti)	-	-	
58950013000			Aqua Soft Easy-Krom Jetli (6 su jeti)	-	Tek	

Tamamlayıcılar	
53420001000	190 cm akrilik ön panel
54670001000	90 cm akrilik yan panel
59990895000	Ayak seti 190x90 cm
59970013000	Kumandalı küvet sifonu (Silfra)
59970016000	Kumandalı küvet sifonu
59950247000	Tutamak (1 adet)**

- Altın hidromasaj jet seçenekleri için 1442 nolu sayfaya bakılarak ürün koduna ek olarak siparişe girilmelidir.
- VitrA küvetlerinizle birlikte 59950143000 kodlu VitrA Kaydırmaz'ı kullanabilirsiniz.
- Panel fiyata dahil değildir. Panel siparişinizi geçmeyi unutmayınız ve küvet siparişine bağlayınız.
- Düz Küvetlerde ayak ve sifon fiyata dahil değildir. Siparişini ayrıca geçmeyi unutmayınız.
- Küvet üstü batarya kullanımına uygun değildir. Duvardan armatür tercih ediniz.
- Hidromasajlı küvetlerde ayak ve sifon fiyata dahildir.
- Perakende satışlar bedelsiz montaj kapsamındadır. Proje satışlarında ise numune daire bedelsiz montaj kapsamındadır.

***Paletli siparişler içindir. Her kod "1" adedi temsil eder. Minimum "5" adet girilmelidir.**

** Tutamaklı ürün siparişlerinizde tutamak kodunu siparişe eklemeyi unutmayınız ve sipariş notuna "tek/çift tutamak deliği isteniyor" şeklinde not düşünüz.

• Eczacıbaşı Yapı Gereçleri San. ve Tic. A.Ş.'nin ürünler ve teknik detaylarda değişiklik yapma hakkı saklıdır. • VitrA Küvetler 2 yıl garantilidir. • Hidromasajlı küvetlerde montaj fiyata dahildir.
• Akrilik küvet ve duş teknelerinde kullanılan akrilik malzemesi 10 yıl garanti kapsamındadır. Ayaklar ve sifonlar için garanti süresi 2 yıldır. • VitrA-Artema Yetkili Servisleri tarafından sadece perakende satışlarında bedelsiz montaj hizmeti verilmektedir. Bedelsiz montaj hizmeti geçerlilik süresi, fatura tarihinden itibaren 6 aydır.
• Sayfa 1306 ve 1433'de belirtilen Genel Uyarılar'ı dikkatle okumanızı tavsiye ederiz.

VitrA

Neon/Çift taraflı (80 cm)

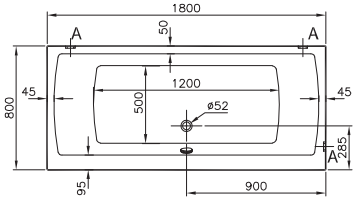

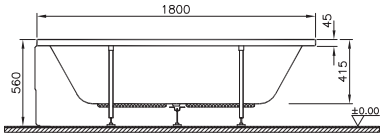

Bedelsiz montaj

YERLİ ÜRETİM

Kod	Ölçü (cm)	Ürün	Ürün özellikleri			Palet kodu*
			Ayak	Sifon	Tutamak	
52540003000	180x80	Düz küvet				52540078000
			Hidromasaj sistemi	Lamba	Tutamak	
52540015000	180x80	Masajlı küvet	Duo Soft (10 hava, 6 su jeti)	-	Tek	
52540017000			Duo Soft (10 hava, 6 su jeti)	Çift lambalı	Tek	
52540014000			Aqua Maxi (18 mikro su jeti)	-	Tek	
52540016000			Aqua Maxi (18 mikro su jeti)	Tek lambalı	Tek	
52540095000			Air Relax (24 hava jeti)	24 adet LED	Tek	
52540009000			Aqua Soft (6 su jeti)	-	Tek	
52540011000			Aqua Soft Easy-Krom Jetli (6 su jeti)	-	-	
52540013000			Aqua Soft Easy-Krom Jetli (6 su jeti)	-	Tek	

Tamamlayıcılar	
59990254000	Ayak seti 180x100 cm
59970013000	Kumandalı küvet sifonu (Silfra)
59970016000	Kumandalı küvet sifonu
59950247000	Tutamak (1 adet)**

- Altın hidromasaj jet seçenekleri için 1442 nolu sayfaya bakılarak ürün koduna ek olarak siparişe girilmelidir.
- VitrA küvetlerinizle birlikte 59950143000 kodlu VitrA Kaydırmaz'ı kullanabilirsiniz.
- Panel fiyata dahil değildir. Panel siparişinizi geçmeyi unutmayınız ve küvet siparişine bağlayınız.
- Düz Küvetlerde ayak ve sifon fiyata dahil değildir. Siparişini ayrıca geçmeyi unutmayınız.
- Küvet üstü batarya kullanımına uygun değildir. Duvardan armatür tercih ediniz.
- Hidromasajlı küvetlerde ayak ve sifon fiyata dahildir.
- Perakende satışlar bedelsiz montaj kapsamındadır. Proje satışlarında ise numune daire bedelsiz montaj kapsamındadır.

***Paletli siparişler içindir. Her kod "1" adedi temsil eder. Minimum "5" adet girilmelidir.**

** Tutamaklı ürün siparişlerinizde tutamak kodunu siparişe eklemeyi unutmayınız ve sipariş notuna "tek/çift tutamak deliği isteniyor" şeklinde not düşünüz.

• Eczacıbaşı Yapı Gereçleri San. ve Tic. A.Ş.'nin ürünler ve teknik detaylarda değişiklik yapma hakkı saklıdır. • VitrA Küvetler 2 yıl garantilidir. • Hidromasajlı küvetlerde montaj fiyata dahildir.
• Akrilik küvet ve duş teknelerinde kullanılan akrilik malzemesi 10 yıl garanti kapsamındadır. Ayaklar ve sifonlar için garanti süresi 2 yıldır. • VitrA-Artema Yetkili Servisleri tarafından sadece perakende satışlarında bedelsiz montaj hizmeti verilmektedir. Bedelsiz montaj hizmeti geçerlilik süresi, fatura tarihinden itibaren 6 aydır.
• Sayfa 1306 ve 1433'de belirtilen Genel Uyarılar'ı dikkatle okumanızı tavsiye ederiz.

VitrA

Neon/Çift taraflı (80 cm)

Kod	Tamamlayıcılar
51460001000	180 cm akrilik ön panel
51610001000	80 cm akrilik yan panel
M59950101000	180 cm hareli doğal ahşap ön panel
M59950109000	80 cm hareli doğal ahşap yan panel
M59950128000	180 cm parlak antrasit ön panel
M59950114000	80 cm parlak antrasit yan panel
M500094	180 cm termoform erik ahşap ön panel
M500133	80 cm termoform erik ahşap yan panel
M500118	180 cm termoform dore meşe ahşap ön panel
M500157	80 cm termoform dore meşe ahşap yan panel
M500122	180 cm termoform hareli siyah meşe ahşap ön panel
M500161	80 cm termoform hareli siyah meşe ahşap yan panel
M500126	180 cm termoform moka meşe ahşap ön panel
M500165	80 cm termoform moka meşe ahşap yan panel
M500130	180 cm termoform açık meşe ahşap ön panel
M500169	80 cm termoform açık meşe ahşap yan panel
M500098	180 cm termoform mat beyaz ön panel
M500137	80 cm termoform mat beyaz yan panel
M500102	180 cm termoform mat gri ön panel
M500141	80 cm termoform mat gri yan panel
M500106	180 cm termoform mat fildişi ön panel
M500145	80 cm termoform mat fildişi yan panel

• Eczacıbaşı Yapı Gereçleri San. ve Tic. A.Ş.'nin ürünler ve teknik detaylarda değişiklik yapma hakkı saklıdır. • VitrA Küvetler 2 yıl garantilidir. • Hidromasajlı küvetlerde montaj fiyata dahildir.
• Akrilik küvet ve duş teknelerinde kullanılan akrilik malzemesi 10 yıl garanti kapsamındadır. Ayaklar ve sifonlar için garanti süresi 2 yıldır. • VitrA-Artema Yetkili Servisleri tarafından sadece perakende satışlarında bedelsiz montaj hizmeti verilmektedir. Bedelsiz montaj hizmeti geçerlilik süresi, fatura tarihinden itibaren 6 aydır.
• Sayfa 1306 ve 1433'de belirtilen Genel Uyarılar'ı dikkatle okumanızı tavsiye ederiz.

VitrA

Neon (80 cm)

Ebat (mm)	180x80	170x80
a	1800	1700
a1	1300	1200

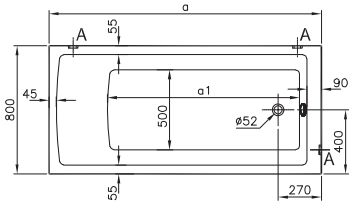

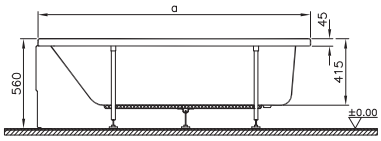

Bedelsiz montaj

YERLİ ÜRETİM

Kod	Ölçü (cm)	Ürün	Ürün özellikleri			Palet kodu*
			Tutamak	Ayak	Sifon	
55840003000	180x80	Düz küvet	-	-	-	55840078000
56040003000	170x80		-	-	-	56040078000

Kod	Ölçü (cm)	Ürün	Ürün özellikleri		
			Hidromasaj sistemi	Küvet lambası	Tutamak
55840095000	180x80	Masajlı küvet	Air Relax (24 hava jeti)	24 adet LED	Çift
55840009000			Aqua Soft (6 su jeti)	-	Çift
55840011000			Aqua Soft Easy-Krom Jetli (6 su jeti)	-	-
55840013000			Aqua Soft Easy-Krom Jetli (6 su jeti)	-	Çift
56040095000	170x80		Air Relax (24 hava jeti)	24 adet LED	Çift
56040009000			Aqua Soft (6 su jeti)	-	Çift
56040011000			Aqua Soft Easy-Krom Jetli (6 su jeti)	-	-
56040013000			Aqua Soft Easy-Krom Jetli (6 su jeti)	-	Çift

Tamamlayıcılar	
59990584000	Ayak seti 180x80 cm
59990604000	Ayak seti 170x80 cm
59970013000	Kumandalı küvet sifonu (Silfra)
59970016000	Kumandalı küvet sifonu
59950247000	Tutamak (1 adet)**

- Küvet üstü armatür seçimi için 1443 nolu sayfadaki "Küvet Üstü Armatür Kullanım Tablosu"na bakınız.
- Altın hidromasaj jet seçenekleri için 1442 nolu sayfaya bakılarak ürün koduna ek olarak siparişe girilmelidir.
- VitrA küvetlerinizle birlikte 59950143000 kodlu VitrA Kaydırmaz'ı kullanabilirsiniz.
- Panel fiyata dahil değildir. Panel siparişinizi geçmeyi unutmayınız ve küvet siparişine bağlayınız.
- Düz Küvetlerde ayak ve sifon fiyata dahil değildir. Siparişini ayrıca geçmeyi unutmayınız.
- Duvardan veya küvet üstü batarya kullanılabilir.
- Hidromasajlı küvetlerde ayak ve sifon fiyata dahildir.
- Perakende satışlar bedelsiz montaj kapsamındadır. Proje satışlarında ise numune daire bedelsiz montaj kapsamındadır.

***Paletli siparişler içindir. Her kod "1" adedi temsil eder. Minimum "5" adet girilmelidir.**

** Tutamaklı ürün siparişlerinizde tutamak kodunu siparişe eklemeyi unutmayınız ve sipariş notuna "tek/çift tutamak deliği isteniyor" şeklinde not düşünüz.

• Eczacıbaşı Yapı Gereçleri San. ve Tic. A.Ş.'nin ürünler ve teknik detaylarda değişiklik yapma hakkı saklıdır. • VitrA Küvetler 2 yıl garantilidir. • Hidromasajlı küvetlerde montaj fiyata dahildir. • Akrilik küvet ve duş teknelerinde kullanılan akrilik malzemesi 10 yıl garanti kapsamındadır. Ayaklar ve sifonlar için garanti süresi 2 yıldır. • VitrA-Artema Yetkili Servisleri tarafından sadece perakende satışlarında bedelsiz montaj hizmeti verilmektedir. Bedelsiz montaj hizmeti geçerlilik süresi, fatura tarihinden itibaren 6 aydır.
• Sayfa 1306 ve 1433'de belirtilen Genel Uyarılar'ı dikkatle okumanızı tavsiye ederiz.

VitrA

Neon (80 cm)

Kod	Tamamlayıcılar
51460001000	180 cm akrilik ön panel
51610001000	80 cm akrilik yan panel
M59950101000	180 cm hareli doğal ahşap ön panel
M59950109000	80 cm hareli doğal ahşap yan panel
M59950128000	180 cm parlak antrasit ön panel
M59950114000	80 cm parlak antrasit yan panel
M500094	180 cm termoform erik ahşap ön panel
M500133	80 cm termoform erik ahşap yan panel
M500118	180 cm termoform dore meşe ahşap ön panel
M500157	80 cm termoform dore meşe ahşap yan panel
M500122	180 cm termoform hareli siyah meşe ahşap ön panel
M500161	80 cm termoform hareli siyah meşe ahşap yan panel
M500126	180 cm termoform moka meşe ahşap ön panel
M500165	80 cm termoform moka meşe ahşap yan panel
M500130	180 cm termoform açık meşe ahşap ön panel
M500169	80 cm termoform açık meşe ahşap yan panel
M500098	180 cm termoform mat beyaz ön panel
M500137	80 cm termoform mat beyaz yan panel
M500102	180 cm termoform mat gri ön panel
M500141	80 cm termoform mat gri yan panel
M500106	180 cm termoform mat fildişi ön panel
M500145	80 cm termoform mat fildişi yan panel
51480001000	170 cm akrilik ön panel
51610001000	80 cm akrilik yan panel
M59950099000	170 cm hareli doğal ahşap ön panel
M59950109000	80 cm hareli doğal ahşap yan panel
M59950124000	170 cm parlak antrasit ön panel
M59950114000	80 cm parlak antrasit yan panel
M500093	170 cm termoform erik ahşap ön panel
M500133	80 cm termoform erik ahşap yan pane
M500117	170 cm termoform dore meşe ahşap ön panel
M500157	80 cm termoform dore meşe ahşap yan panel
M500121	170 cm termoform hareli siyah meşe ahşap ön panel
M500161	80 cm termoform hareli siyah meşe ahşap yan panel
M500125	170 cm termoform moka meşe ahşap ön panel
M500165	80 cm termoform moka meşe ahşap yan panel
M500129	170 cm termoform açık meşe ahşap ön panel
M500169	80 cm termoform açık meşe ahşap yan panel
M500097	170 cm termoform mat beyaz ön panel
M500137	80 cm termoform mat beyaz yan panel
M500101	170 cm termoform mat gri ön panel
M500141	80 cm termoform mat gri yan panel
M500105	170 cm termoform mat fildişi ön panel
M500145	80 cm termoform mat fildişi yan panel

• Eczacıbaşı Yapı Gereçleri San. ve Tic. A.Ş.'nin ürünler ve teknik detaylarda değişiklik yapma hakkı saklıdır. • VitrA Küvetler 2 yıl garantilidir. • Hidromasajlı küvetlerde montaj fiyata dahildir.
• Akrilik küvet ve duş teknelerinde kullanılan akrilik malzemesi 10 yıl garanti kapsamındadır. Ayaklar ve sifonlar için garanti süresi 2 yıldır. • VitrA-Artema Yetkili Servisleri tarafından sadece perakende satışlarında bedelsiz montaj hizmeti verilmektedir. Bedelsiz montaj hizmeti geçerlilik süresi, fatura tarihinden itibaren 6 aydır.
• Sayfa 1306 ve 1433'de belirtilen Genel Uyarılar'ı dikkatle okumanızı tavsiye ederiz.

VitrA

Neon (75 cm)

Ebat (mm)	175x75	170x75
a	1750	1700
a1	1250	1200

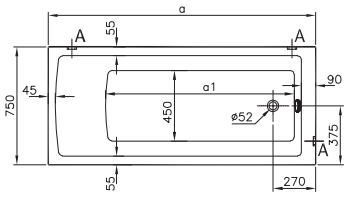

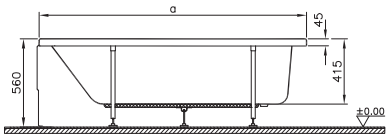

Bedelsiz montaj

YERLİ ÜRETİM

Kod	Ölçü (cm)	Ürün	Ürün özellikleri			Palet kodu*
			Tutamak	Ayak	Sifon	
54210003000	175x75	Düz küvet	-	-	-	54210078000
52280003000	170x75		-	-	-	52280078000

Kod	Ölçü (cm)	Ürün	Ürün özellikleri		
			Hidromasaj sistemi	Küvet lambası	Tutamak
54210095000	175x75	Masajlı küvet	Air Relax (24 hava jeti)	24 adet LED	Çift
54210009000			Aqua Soft (6 su jeti)	-	Çift
54210011000			Aqua Soft Easy-Krom Jetli (6 su jeti)	-	-
54210013000			Aqua Soft Easy-Krom Jetli (6 su jeti)	-	Çift
52280095000	170x75		Air Relax (24 hava jeti)	24 adet LED	Çift
52280009000			Aqua Soft (6 su jeti)	-	Çift
52280011000			Aqua Soft Easy-Krom Jetli (6 su jeti)	-	-
52280013000			Aqua Soft Easy-Krom Jetli (6 su jeti)	-	Çift

Tamamlayıcılar	
59990421000	Ayak seti 175x75 cm
59990228000	Ayak seti 170x75 cm
59970013000	Kumandalı küvet sifonu (Silfra)
59970016000	Kumandalı küvet sifonu
59950247000	Tutamak (1 adet)**

- Küvet üstü armatür seçimi için 1443 nolu sayfadaki "Küvet Üstü Armatür Kullanım Tablosu"na bakınız.
- Altın hidromasaj jet seçenekleri için 1442 nolu sayfaya bakılarak ürün koduna ek olarak siparişe girilmelidir.
- VitrA küvetlerinizle birlikte 59950143000 kodlu VitrA Kaydırmaz'ı kullanabilirsiniz.
- Panel fiyata dahil değildir. Panel siparişinizi geçmeyi unutmayınız ve küvet siparişine bağlayınız.
- Düz Küvetlerde ayak ve sifon fiyata dahil değildir. Siparişini ayrıca geçmeyi unutmayınız.
- Duvardan veya küvet üstü batarya kullanılabilir.
- Hidromasajlı küvetlerde ayak ve sifon fiyata dahildir.
- Perakende satışlar bedelsiz montaj kapsamındadır. Proje satışlarında ise numune daire bedelsiz montaj kapsamındadır.

***Paletli siparişler içindir. Her kod "1" adedi temsil eder. Minimum "5" adet girilmelidir.**

** Tutamaklı ürün siparişlerinizde tutamak kodunu siparişe eklemeyi unutmayınız ve sipariş notuna "tek/çift tutamak deliği isteniyor" şeklinde not düşünüz.

• Eczacıbaşı Yapı Gereçleri San. ve Tic. A.Ş.'nin ürünler ve teknik detaylarda değişiklik yapma hakkı saklıdır. • VitrA Küvetler 2 yıl garantilidir. • Hidromasajlı küvetlerde montaj fiyata dahildir. • Akrilik küvet ve duş teknelerinde kullanılan akrilik malzemesi 10 yıl garanti kapsamındadır. Ayaklar ve sifonlar için garanti süresi 2 yıldır. • VitrA-Artema Yetkili Servisleri tarafından sadece perakende satışlarında bedelsiz montaj hizmeti verilmektedir. Bedelsiz montaj hizmeti geçerlilik süresi, fatura tarihinden itibaren 6 aydır.
• Sayfa 1306 ve 1433'de belirtilen Genel Uyarılar'ı dikkatle okumanızı tavsiye ederiz.

VitrA

Neon (75 cm)

Kod	Tamamlayıcılar
51470001000	175 cm akrilik ön panel
51620001000	75 cm akrilik yan panel
M59950100000	175 cm hareli doğal ahşap ön panel
M59950108000	75 cm hareli doğal ahşap yan panel
M59950126000	175 cm parlak antrasit ön panel
M59950116000	75 cm parlak antrasit yan panel
51480001000	170 cm akrilik ön panel
51620001000	75 cm akrilik yan panel
M59950099000	170 cm hareli doğal ahşap ön panel
M59950108000	75 cm hareli doğal ahşap yan panel
M59950124000	170 cm parlak antrasit ön panel
M59950116000	75 cm parlak antrasit yan panel
M500093	170 cm termoform erik ahşap ön panel
M500132	75 cm termoform erik ahşap yan pane
M500117	170 cm termoform dore meşe ahşap ön panel
M500156	75 cm termoform dore meşe ahşap yan panel
M500121	170 cm termoform hareli siyah meşe ahşap ön panel
M500160	75 cm termoform hareli siyah meşe ahşap yan panel
M500125	170 cm termoform moka meşe ahşap ön panel
M500164	75 cm termoform moka meşe ahşap yan panel
M500129	170 cm termoform açık meşe ahşap ön panel
M500168	75 cm termoform açık meşe ahşap yan panel
M500097	170 cm termoform mat beyaz ön panel
M500136	75 cm termoform mat beyaz yan panel
M500101	170 cm termoform mat gri ön panel
M500140	75 cm termoform mat gri yan panel
M500105	170 cm termoform mat fildişi ön panel
M500144	75 cm termoform mat fildişi yan panel

• Eczacıbaşı Yapı Gereçleri San. ve Tic. A.Ş.'nin ürünler ve teknik detaylarda değişiklik yapma hakkı saklıdır. • VitrA Küvetler 2 yıl garantilidir. • Hidromasajlı küvetlerde montaj fiyata dahildir.
• Akrilik küvet ve duş teknelerinde kullanılan akrilik malzemesi 10 yıl garanti kapsamındadır. Ayaklar ve sifonlar için garanti süresi 2 yıldır. • VitrA-Artema Yetkili Servisleri tarafından sadece perakende satışlarında bedelsiz montaj hizmeti verilmektedir. Bedelsiz montaj hizmeti geçerlilik süresi, fatura tarihinden itibaren 6 aydır.
• Sayfa 1306 ve 1433'de belirtilen Genel Uyarılar'ı dikkatle okumanızı tavsiye ederiz.

VitrA

Neon (75 cm)

Ebat (mm)	160x75	150x75
a	1600	1500
a1	1100	1000

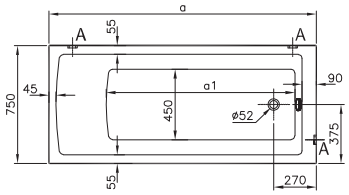

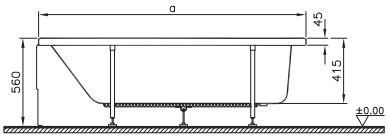

Bedelsiz montaj

YERLİ ÜRETİM

Kod	Ölçü (cm)	Ürün	Ürün özellikleri			Palet kodu*
			Tutamak	Ayak	Sifon	
52660003000	160x75	Düz küvet	-	-	-	52660078000
58970003000	150x75		-	-	-	58970078000

Kod	Ölçü (cm)	Ürün	Ürün özellikleri		
			Hidromasaj sistemi	Küvet lambası	Tutamak
52660009000	160x75	Masajlı küvet	Aqua Soft (6 su jeti)	-	Çift
52660011000			Aqua Soft Easy-Krom Jetli (6 su jeti)	-	-
52660013000			Aqua Soft Easy-Krom Jetli (6 su jeti)	-	Çift
58970009000	150x75		Aqua Soft (6 su jeti)	-	Çift
58970011000			Aqua Soft Easy-Krom Jetli (6 su jeti)	-	-
58970013000			Aqua Soft Easy-Krom Jetli (6 su jeti)	-	Çift

Tamamlayıcılar	
59990266000	Ayak seti 160x75 cm
59990897000	Ayak seti 150x75 cm
59970013000	Kumandalı küvet sifonu (Silfra)
59970016000	Kumandalı küvet sifonu
59950247000	Tutamak (1 adet)**

- Küvet üstü armatür seçimi için 1443 nolu sayfadaki "Küvet Üstü Armatür Kullanım Tablosu"na bakınız.
- Altın hidromasaj jet seçenekleri için 1442 nolu sayfaya bakılarak ürün koduna ek olarak siparişe girilmelidir.
- VitrA küvetlerinizle birlikte 59950143000 kodlu VitrA Kaydırmaz'ı kullanabilirsiniz.
- Panel fiyata dahil değildir. Panel siparişinizi geçmeyi unutmayınız ve küvet siparişine bağlayınız.
- Düz Küvetlerde ayak ve sifon fiyata dahil değildir. Siparişini ayrıca geçmeyi unutmayınız.
- Duvardan veya küvet üstü batarya kullanılabilir.
- Hidromasajlı küvetlerde ayak ve sifon fiyata dahildir.
- Perakende satışlar bedelsiz montaj kapsamındadır. Proje satışlarında ise numune daire bedelsiz montaj kapsamındadır.

***Paletli siparişler içindir. Her kod "1" adedi temsil eder. Minimum "5" adet girilmelidir.**

** Tutamaklı ürün siparişlerinizde tutamak kodunu siparişe eklemeyi unutmayınız ve sipariş notuna "tek/çift tutamak deliği isteniyor" şeklinde not düşünüz.

• Eczacıbaşı Yapı Gereçleri San. ve Tic. A.Ş.'nin ürünler ve teknik detaylarda değişiklik yapma hakkı saklıdır. • VitrA Küvetler 2 yıl garantilidir. • Hidromasajlı küvetlerde montaj fiyata dahildir. • Akrilik küvet ve duş teknelerinde kullanılan akrilik malzemesi 10 yıl garanti kapsamındadır. Ayaklar ve sifonlar için garanti süresi 2 yıldır. • VitrA-Artema Yetkili Servisleri tarafından sadece perakende satışlarında bedelsiz montaj hizmeti verilmektedir. Bedelsiz montaj hizmeti geçerlilik süresi, fatura tarihinden itibaren 6 aydır.
• Sayfa 1306 ve 1433'de belirtilen Genel Uyarılar'ı dikkatle okumanızı tavsiye ederiz.

VitrA

Neon (75 cm)

Kod	Tamamlayıcılar
51490001000	160 cm akrilik ön panel
51620001000	75 cm akrilik yan panel
M59950098000	160 cm hareli doğal ahşap ön panel
M59950108000	75 cm hareli doğal ahşap yan panel
M59950122000	160 cm parlak antrasit ön panel
M59950116000	75 cm parlak antrasit yan panel
M500092	160 cm termoform erik ahşap ön panel
M500132	75 cm termoform erik ahşap yan panel
M500116	160 cm termoform dore meşe ahşap ön panel
M500156	75 cm termoform dore meşe ahşap yan panel
M500120	160 cm termoform hareli siyah meşe ahşap ön panel
M500160	75 cm termoform hareli siyah meşe ahşap yan panel
M500124	160 cm termoform moka meşe ahşap ön panel
M500164	75 cm termoform moka meşe ahşap yan panel
M500128	160 cm termoform açık meşe ahşap ön panel
M500168	75 cm termoform açık meşe ahşap yan panel
M500096	160 cm termoform mat beyaz ön panel
M500136	75 cm termoform mat beyaz yan panel
M500100	160 cm termoform mat gri ön panel
M500140	75 cm termoform mat gri yan panel
M500104	160 cm termoform mat fildişi ön panel
M500144	75 cm termoform mat fildişi yan panel
51500001000	150 cm akrilik ön panel
51620001000	75 cm akrilik yan panel
M59950097000	150 cm hareli doğal ahşap ön panel
M59950108000	75 cm hareli doğal ahşap yan panel
M59950120000	150 cm parlak antrasit ön panel
M59950116000	75 cm parlak antrasit yan panel
M500091	150 cm termoform erik ahşap ön panel
M500132	75 cm termoform erik ahşap yan panel
M500115	150 cm termoform dore meşe ahşap ön panel
M500156	75 cm termoform dore meşe ahşap yan panel
M500119	150 cm termoform hareli siyah meşe ahşap ön panel
M500160	75 cm termoform hareli siyah meşe ahşap yan panel
M500123	150 cm termoform moka meşe ahşap ön panel
M500164	75 cm termoform moka meşe ahşap yan panel
M500127	150 cm termoform açık meşe ahşap ön panel
M500168	75 cm termoform açık meşe ahşap yan panel
M500095	150 cm termoform mat beyaz ön panel
M500136	75 cm termoform mat beyaz yan panel
M500099	150 cm termoform mat gri ön panel
M500140	75 cm termoform mat gri yan panel
M500103	150 cm termoform mat fildişi ön panel
M500144	75 cm termoform mat fildişi yan panel

• Eczacıbaşı Yapı Gereçleri San. ve Tic. A.Ş.'nin ürünler ve teknik detaylarda değişiklik yapma hakkı saklıdır. • VitrA Küvetler 2 yıl garantilidir. • Hidromasajlı küvetlerde montaj fiyata dahildir.
• Akrilik küvet ve duş teknelerinde kullanılan akrilik malzemesi 10 yıl garanti kapsamındadır. Ayaklar ve sifonlar için garanti süresi 2 yıldır. • VitrA-Artema Yetkili Servisleri tarafından sadece perakende satışlarında bedelsiz montaj hizmeti verilmektedir. Bedelsiz montaj hizmeti geçerlilik süresi, fatura tarihinden itibaren 6 aydır.
• Sayfa 1306 ve 1433'de belirtilen Genel Uyarılar'ı dikkatle okumanızı tavsiye ederiz.

VitrA

Neon (70 cm)

Ebat (mm)	175x70	170x70
a	1750	1700
a1	1250	1200

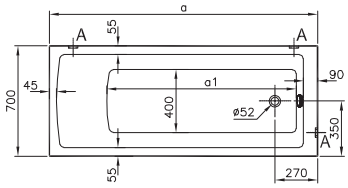

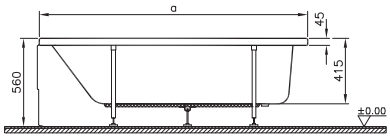

Bedelsiz montaj

YERLİ ÜRETİM

Kod	Ölçü (cm)	Ürün	Ürün özellikleri			Palet kodu*
			Tutamak	Ayak	Sifon	
54200003000	175x70	Düz küvet	-	-	-	54200078000
52530003000	170x70		-	-	-	52530078000

Kod	Ölçü (cm)	Ürün	Ürün özellikleri		
			Hidromasaj sistemi	Küvet lambası	Tutamak
54200095000	175x70	Masajlı küvet	Air Relax (24 hava jeti)	24 adet LED	Çift
54200009000			Aqua Soft (6 su jeti)	-	Çift
54200011000			Aqua Soft Easy-Krom Jetli (6 su jeti)	-	-
54200013000			Aqua Soft Easy-Krom Jetli (6 su jeti)	-	Çift
52530095000	170x70		Air Relax (24 hava jeti)	24 adet LED	Çift
52530009000			Aqua Soft (6 su jeti)	-	Çift
52530011000			Aqua Soft Easy-Krom Jetli (6 su jeti)	-	-
52530013000			Aqua Soft Easy-Krom Jetli (6 su jeti)	-	Çift

Tamamlayıcılar	
59990420000	Ayak seti 175x70 cm
59990251000	Ayak seti 170x70 cm
59970013000	Kumandalı küvet sifonu (Silfra)
59970016000	Kumandalı küvet sifonu
59950247000	Tutamak(1adet)**

- Küvet üstü armatür seçimi için 1443 nolu sayfadaki "Küvet Üstü Armatür Kullanım Tablosu"na bakınız.
- Altın hidromasaj jet seçenekleri için 1442 nolu sayfaya bakılarak ürün koduna ek olarak siparişe girilmelidir.
- VitrA küvetlerinizle birlikte 59950143000 kodlu VitrA Kaydırmaz'ı kullanabilirsiniz.
- Panel fiyata dahil değildir. Panel siparişinizi geçmeyi unutmayınız ve küvet siparişine bağlayınız.
- Düz Küvetlerde ayak ve sifon fiyata dahil değildir. Siparişini ayrıca geçmeyi unutmayınız.
- Duvardan veya küvet üstü batarya kullanılabilir.
- Hidromasajlı küvetlerde ayak ve sifon fiyata dahildir.
- Perakende satışlar bedelsiz montaj kapsamındadır. Proje satışlarında ise numune daire bedelsiz montaj kapsamındadır.

***Paletli siparişler içindir. Her kod "1" adedi temsil eder. Minimum "5" adet girilmelidir.**

** Tutamaklı ürün siparişlerinizde tutamak kodunu siparişe eklemeyi unutmayınız ve sipariş notuna "tek/çift tutamak deliği isteniyor" şeklinde not düşünüz.

• Eczacıbaşı Yapı Gereçleri San. ve Tic. A.Ş.'nin ürünler ve teknik detaylarda değişiklik yapma hakkı saklıdır. • VitrA Küvetler 2 yıl garantilidir. • Hidromasajlı küvetlerde montaj fiyata dahildir. • Akrilik küvet ve duş teknelerinde kullanılan akrilik malzemesi 10 yıl garanti kapsamındadır. Ayaklar ve sifonlar için garanti süresi 2 yıldır. • VitrA-Artema Yetkili Servisleri tarafından sadece perakende satışlarında bedelsiz montaj hizmeti verilmektedir. Bedelsiz montaj hizmeti geçerlilik süresi, fatura tarihinden itibaren 6 aydır.
• Sayfa 1306 ve 1433'de belirtilen Genel Uyarılar'ı dikkatle okumanızı tavsiye ederiz.

VitrA

Neon (70 cm)

Kod	Tamamlayıcılar
51470001000	175 cm akrilik ön panel
51630001000	70 cm akrilik yan panel
M59950100000	175 cm hareli doğal ahşap ön panel
M59950107000	70 cm hareli doğal ahşap yan panel
M59950126000	175 cm parlak antrasit ön panel
M59950118000	70 cm parlak antrasit yan panel
51480001000	170 cm akrilik ön panel
51630001000	70 cm akrilik yan panel
M59950099000	170 cm hareli doğal ahşap ön panel
M59950107000	70 cm hareli doğal ahşap yan panel
M59950124000	170 cm parlak antrasit ön panel
M59950118000	70 cm parlak antrasit yan panel
M500093	170 cm termoform erik ahşap ön panel
M500131	70 cm termoform erik ahşap yan pane
M500117	170 cm termoform dore meşe ahşap ön panel
M500155	70 cm termoform dore meşe ahşap yan panel
M500121	170 cm termoform hareli siyah meşe ahşap ön panel
M500159	70 cm termoform hareli siyah meşe ahşap yan panel
M500125	170 cm termoform moka meşe ahşap ön panel
M500163	70 cm termoform moka meşe ahşap yan panel
M500129	170 cm termoform açık meşe ahşap ön panel
M500167	70 cm termoform açık meşe ahşap yan panel
M500097	170 cm termoform mat beyaz ön panel
M500135	70 cm termoform mat beyaz yan panel
M500101	170 cm termoform mat gri ön panel
M500139	70 cm termoform mat gri yan panel
M500105	170 cm termoform mat fildişi ön panel
M500143	70 cm termoform mat fildişi yan panel

• Eczacıbaşı Yapı Gereçleri San. ve Tic. A.Ş.'nin ürünler ve teknik detaylarda değişiklik yapma hakkı saklıdır. • VitrA Küvetler 2 yıl garantilidir. • Hidromasajlı küvetlerde montaj fiyata dahildir.
• Akrilik küvet ve duş teknelerinde kullanılan akrilik malzemesi 10 yıl garanti kapsamındadır. Ayaklar ve sifonlar için garanti süresi 2 yıldır. • VitrA-Artema Yetkili Servisleri tarafından sadece perakende satışlarında bedelsiz montaj hizmeti verilmektedir. Bedelsiz montaj hizmeti geçerlilik süresi, fatura tarihinden itibaren 6 aydır.
• Sayfa 1306 ve 1433'de belirtilen Genel Uyarılar'ı dikkatle okumanızı tavsiye ederiz.

VitrA

Neon (70 cm)

Ebat (mm)	160x70	150x70
a	1600	1500
a1	1100	1000

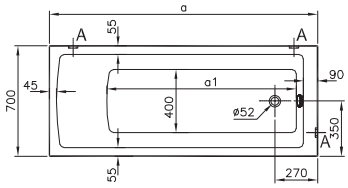

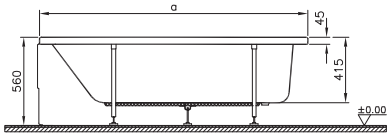

Bedelsiz montaj

YERLİ ÜRETİM

Kod	Ölçü (cm)	Ürün	Ürün özellikleri			Palet kodu*
			Tutamak	Ayak	Sifon	
52520003000	160x70	Düz küvet	-	-	-	52520078000
52510003000	150x70		-	-	-	52510078000

Kod	Ölçü (cm)	Ürün	Ürün özellikleri		
			Hidromasaj sistemi	Küvet lambası	Tutamak
52520009000	160x70	Masajlı küvet	Aqua Soft (6 su jeti)	-	Çift
52520011000			Aqua Soft Easy-Krom Jetli (6 su jeti)	-	-
52520013000			Aqua Soft Easy-Krom Jetli (6 su jeti)	-	Çift
52510009000	150x70		Aqua Soft (6 su jeti)	-	Çift
52510011000			Aqua Soft Easy-Krom Jetli (6 su jeti)	-	-
52510013000			Aqua Soft Easy-Krom Jetli (6 su jeti)	-	Çift

Tamamlayıcılar	
59990251000	Ayak seti 160x70 cm
59970013000	Kumandalı küvet sifonu (Silfra)
59970016000	Kumandalı küvet sifonu
59950247000	Tutamak (1 adet)**

- Küvet üstü armatür seçimi için 1443 nolu sayfadaki "Küvet Üstü Armatür Kullanım Tablosu"na bakınız.
- Altın hidromasaj jet seçenekleri için 1442 nolu sayfaya bakılarak ürün koduna ek olarak siparişe girilmelidir.
- VitrA küvetlerinizle birlikte 59950143000 kodlu VitrA Kaydırmaz'ı kullanabilirsiniz.
- Panel fiyata dahil değildir. Panel siparişinizi geçmeyi unutmayınız ve küvet siparişine bağlayınız.
- Düz Küvetlerde ayak ve sifon fiyata dahil değildir. Siparişini ayrıca geçmeyi unutmayınız.
- Duvardan veya küvet üstü batarya kullanılabilir.
- Hidromasajlı küvetlerde ayak ve sifon fiyata dahildir.
- Perakende satışlar bedelsiz montaj kapsamındadır. Proje satışlarında ise numune daire bedelsiz montaj kapsamındadır.

***Paletli siparişler içindir. Her kod "1" adedi temsil eder. Minimum "5" adet girilmelidir.**

* Tutamaklı ürün siparişlerinizde tutamak kodunu siparişe eklemeyi unutmayınız ve sipariş notuna "tek/çift tutamak deliği isteniyor" şeklinde not düşünüz.

• Eczacıbaşı Yapı Gereçleri San. ve Tic. A.Ş.'nin ürünler ve teknik detaylarda değişiklik yapma hakkı saklıdır. • VitrA Küvetler 2 yıl garantilidir. • Hidromasajlı küvetlerde montaj fiyata dahildir. • Akrilik küvet ve duş teknelerinde kullanılan akrilik malzemesi 10 yıl garanti kapsamındadır. Ayaklar ve sifonlar için garanti süresi 2 yıldır. • VitrA-Artema Yetkili Servisleri tarafından sadece perakende satışlarında bedelsiz montaj hizmeti verilmektedir. Bedelsiz montaj hizmeti geçerlilik süresi, fatura tarihinden itibaren 6 aydır.
• Sayfa 1306 ve 1433'de belirtilen Genel Uyarılar'ı dikkatle okumanızı tavsiye ederiz.

VitrA

Neon (70 cm)

Kod	Tamamlayıcılar
51490001000	160 cm akrilik ön panel
51630001000	70 cm akrilik yan panel
M59950098000	160 cm hareli doğal ahşap ön panel
M59950107000	70 cm hareli doğal ahşap yan panel
M59950122000	160 cm parlak antrasit ön panel
M59950118000	70 cm parlak antrasit yan panel
M500092	160 cm termoform erik ahşap ön panel
M500131	70 cm termoform erik ahşap yan panel
M500116	160 cm termoform dore meşe ahşap ön panel
M500155	70 cm termoform dore meşe ahşap yan panel
M500120	160 cm termoform hareli siyah meşe ahşap ön panel
M500159	70 cm termoform hareli siyah meşe ahşap yan panel
M500124	160 cm termoform moka meşe ahşap ön panel
M500163	70 cm termoform moka meşe ahşap yan panel
M500128	160 cm termoform açık meşe ahşap ön panel
M500167	70 cm termoform açık meşe ahşap yan panel
M500096	160 cm termoform mat beyaz ön panel
M500135	70 cm termoform açık mat beyaz yan panel
M500100	160 cm termoform mat gri ön panel
M500139	70 cm termoform açık mat gri yan panel
M500104	160 cm termoform mat fildişi ön panel
M500143	70 cm termoform açık mat fildişi yan panel
51500001000	150 cm akrilik ön panel
51630001000	70 cm akrilik yan panel
M59950097000	150 cm hareli doğal ahşap ön panel
M59950107000	70 cm hareli doğal ahşap yan panel
M59950120000	150 cm parlak antrasit ön panel
M59950118000	70 cm parlak antrasit yan panel
M500091	150 cm termoform erik ahşap ön panel
M500131	70 cm termoform erik ahşap yan panel
M500115	150 cm termoform dore meşe ahşap ön panel
M500155	70 cm termoform dore meşe ahşap yan panel
M500119	150 cm termoform hareli siyah meşe ahşap ön panel
M500159	70 cm termoform hareli siyah meşe ahşap yan panel
M500123	150 cm termoform moka meşe ahşap ön panel
M500163	70 cm termoform moka meşe ahşap yan panel
M500127	150 cm termoform açık meşe ahşap ön panel
M500167	70 cm termoform açık meşe ahşap yan panel
M500095	150 cm termoform mat beyaz ön panel
M500135	70 cm termoform mat beyaz yan panel
M500099	150 cm termoform mat gri ön panel
M500139	70 cm termoform mat gri yan panel
M500103	150 cm termoform mat fildişi ön panel
M500143	70 cm termoform mat fildişi yan panel

• Eczacıbaşı Yapı Gereçleri San. ve Tic. A.Ş.'nin ürünler ve teknik detaylarda değişiklik yapma hakkı saklıdır. • VitrA Küvetler 2 yıl garantilidir. • Hidromasajlı küvetlerde montaj fiyata dahildir.
• Akrilik küvet ve duş teknelerinde kullanılan akrilik malzemesi 10 yıl garanti kapsamındadır. Ayaklar ve sifonlar için garanti süresi 2 yıldır. • VitrA-Artema Yetkili Servisleri tarafından sadece perakende satışlarında bedelsiz montaj hizmeti verilmektedir. Bedelsiz montaj hizmeti geçerlilik süresi, fatura tarihinden itibaren 6 aydır.
• Sayfa 1306 ve 1433'de belirtilen Genel Uyarılar'ı dikkatle okumanızı tavsiye ederiz.

VitrA

Optimum Neo (75 cm)

Ebat (mm)	170x75	160x75	150x75
a	1700	1600	1500
a1	960	860	760

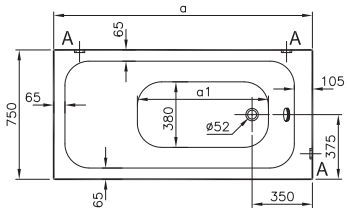

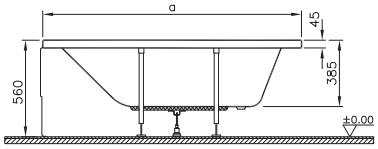

Bedelsiz montaj

YERLİ ÜRETİM

Kod	Ölçü (cm)	Ürün	Ürün özellikleri			Palet kodu*
			Tutamak	Ayak	Sifon	
64570003000	170x75	Düz küvet	-	-	-	64570078000
64580003000	160x75		-	-	-	64580078000
64590003000	150x75		-	-	-	64590078000

Kod	Ölçü (cm)	Ürün	Ürün özellikleri
			Hidromasaj sistemi
64570011000	170x75	Hidromasajlı küvet	Aqua Soft Easy-Krom Jetli (6 su jeti)
64580011000	160x75		Aqua Soft Easy-Krom Jetli (6 su jeti)
64590011000	150x75		Aqua Soft Easy-Krom Jetli (6 su jeti)

Tamamlayıcılar	
51480001000	170 cm ön panel
51490001000	160 cm ön panel
51500001000	150 cm ön panel
51620001000	75 cm yan panel
59996457000	Ayak seti 170x75 cm
59996458000	Ayak seti 160x75 cm
59996459000	Ayak seti 150x75 cm
59970013000	Kumandalı küvet sifonu (Silfra)
59970016000	Kumandalı küvet sifonu

- VitrA akrilik ürünleriyle birlikte 59950143000 kodlu VitrA Kaydırmaz'ı kullanabilirisiniz.
- Hidromasajlı küvetlerde ayak ve sifon fiyata dahildir.
- Panel fiyata dahil değildir. Panel siparişinizi geçmeyi unutmayınız ve küvet siparişine bağlayınız.
- Düz Küvetlerde ayak ve sifon fiyata dahil değildir. Siparişini ayrıca geçmeyi unutmayınız.
- Perakende satışlar bedelsiz montaj kapsamındadır. Proje satışlarında ise numune daire bedelsiz montaj kapsamındadır.

***Paletli siparişler içindir. Her kod "1" adedi temsil eder. Minimum "5" adet girilmelidir.**

• Eczacıbaşı Yapı Gereçleri San. ve Tic. A.Ş.'nin ürünler ve teknik detaylarda değişiklik yapma hakkı saklıdır. • VitrA Küvetler 2 yıl garantilidir. • Hidromasajlı küvetlerde montaj fiyata dahildir.
• Akrilik küvet ve duş teknelerinde kullanılan akrilik malzemesi 10 yıl garanti kapsamındadır. Ayaklar ve sifonlar için garanti süresi 2 yıldır. • VitrA-Artema Yetkili Servisleri tarafından sadece perakende satışlarında bedelsiz montaj hizmeti verilmektedir. Bedelsiz montaj hizmeti geçerlilik süresi, fatura tarihinden itibaren 6 aydır.
• Sayfa 1306 ve 1433'de belirtilen Genel Uyarılar'ı dikkatle okumanızı tavsiye ederiz.

VitrA

Optimum Neo (70 cm)

Ebat (mm)	175x70	170x70	165x70
a	1750	1700	1650
a1	1010	960	910

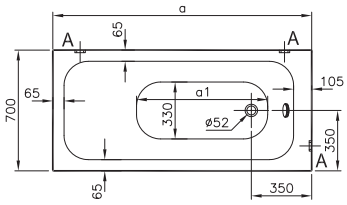

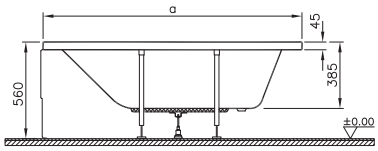

Bedelsiz montaj

YERLİ ÜRETİM

Kod	Ölçü (cm)	Ürün	Ürün özellikleri			Palet kodu*
			Tutamak	Ayak	Sifon	
64520003000	175x70	Düz küvet	-	-	-	64520078000
64530003000	170x70		-	-	-	64530078000
64540003000	165x70		-	-	-	64540078000

Kod	Ölçü (cm)	Ürün	Ürün özellikleri
			Hidromasaj sistemi
64520011000	175x70	Hidromasajlı küvet	Aqua Soft Easy-Krom Jetli (6 su jeti)
64530011000	170x70		Aqua Soft Easy-Krom Jetli (6 su jeti)
64540011000	165x70		Aqua Soft Easy-Krom Jetli (6 su jeti)

Tamamlayıcılar	
51470001000	175 cm ön panel
51480001000	170 cm ön panel
53860001000	165 cm ön panel
51630001000	70 cm yan panel
59996452000	Ayak seti 175x70 cm
59996453000	Ayak seti 170x70 cm
59996454000	Ayak seti 165x70 cm
59970013000	Kumandalı küvet sifonu (Silfra)
59970016000	Kumandalı küvet sifonu

- VitrA akrilik ürünleriyle birlikte 59950143000 kodlu VitrA Kaydırmaz'ı kullanabilirisiniz.
- Hidromasajlı küvetlerde ayak ve sifon fiyata dahildir.
- Panel fiyata dahil değildir. Panel siparişinizi geçmeyi unutmayınız ve küvet siparişine bağlayınız.
- Düz Küvetlerde ayak ve sifon fiyata dahil değildir. Siparişini ayrıca geçmeyi unutmayınız.
- Perakende satışlar bedelsiz montaj kapsamındadır. Proje satışlarında ise numune daire bedelsiz montaj kapsamındadır.

***Paletli siparişler içindir. Her kod "1" adedi temsil eder. Minimum "5" adet girilmelidir.**

• Eczacıbaşı Yapı Gereçleri San. ve Tic. A.Ş.'nin ürünler ve teknik detaylarda değişiklik yapma hakkı saklıdır. • VitrA Küvetler 2 yıl garantilidir. • Hidromasajlı küvetlerde montaj fiyata dahildir.
• Akrilik küvet ve duş teknelerinde kullanılan akrilik malzemesi 10 yıl garanti kapsamındadır. Ayaklar ve sifonlar için garanti süresi 2 yıldır. • VitrA-Artema Yetkili Servisleri tarafından sadece perakende satışlarında bedelsiz montaj hizmeti verilmektedir. Bedelsiz montaj hizmeti geçerlilik süresi, fatura tarihinden itibaren 6 aydır.
• Sayfa 1306 ve 1433'de belirtilen Genel Uyarılar'ı dikkatle okumanızı tavsiye ederiz.

VitrA

Optimum Neo (70 cm)

Ebat (mm)	160x70	150x70
a	1600	1500
a1	860	760

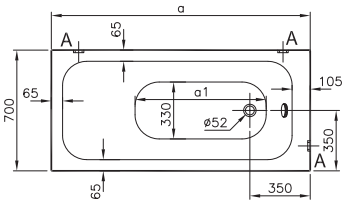

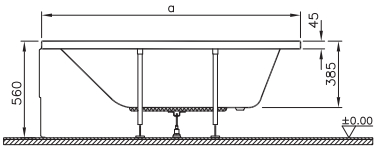

Bedelsiz montaj

YERLİ ÜRETİM

Kod	Ölçü (cm)	Ürün	Ürün özellikleri			Palet kodu*
			Tutamak	Ayak	Sifon	
64550003000	160x70	Düz küvet	-	-	-	64550078000
64560003000	150x70		-	-	-	64560078000

Kod	Ölçü (cm)	Ürün	Ürün özellikleri
			Hidromasaj sistemi
64550011000	160x70	Hidromasajlı küvet	Aqua Soft Easy-Krom Jetli (6 su jeti)
64560011000	150x70		Aqua Soft Easy-Krom Jetli (6 su jeti)

Tamamlayıcılar	
51490001000	160 cm ön panel
51500001000	150 cm ön panel
51630001000	70 cm yan panel
59996455000	Ayak seti 160x70 cm
59996456000	Ayak seti 150x70 cm
59970013000	Kumandalı küvet sifonu (Silfra)
59970016000	Kumandalı küvet sifonu

- VitrA akrilik ürünleriyle birlikte 59950143000 kodlu VitrA Kaydırmaz'ı kullanabilirisiniz.
- Hidromasajlı küvetlerde ayak ve sifon fiyata dahildir.
- Panel fiyata dahil değildir. Panel siparişinizi geçmeyi unutmayınız ve küvet siparişine bağlayınız.
- Düz Küvetlerde ayak ve sifon fiyata dahil değildir. Siparişini ayrıca geçmeyi unutmayınız.
- Perakende satışlar bedelsiz montaj kapsamındadır. Proje satışlarında ise numune daire bedelsiz montaj kapsamındadır.

***Paletli siparişler içindir. Her kod "1" adedi temsil eder. Minimum "5" adet girilmelidir.**

• Eczacıbaşı Yapı Gereçleri San. ve Tic. A.Ş.'nin ürünler ve teknik detaylarda değişiklik yapma hakkı saklıdır. • VitrA Küvetler 2 yıl garantilidir. • Hidromasajlı küvetlerde montaj fiyata dahildir.
• Akrilik küvet ve duş teknelerinde kullanılan akrilik malzemesi 10 yıl garanti kapsamındadır. Ayaklar ve sifonlar için garanti süresi 2 yıldır. • VitrA-Artema Yetkili Servisleri tarafından sadece perakende satışlarında bedelsiz montaj hizmeti verilmektedir. Bedelsiz montaj hizmeti geçerlilik süresi, fatura tarihinden itibaren 6 aydır.
• Sayfa 1306 ve 1433'de belirtilen Genel Uyarılar'ı dikkatle okumanızı tavsiye ederiz.

VitrA

Optimum Neo (150 cm-140 cm)

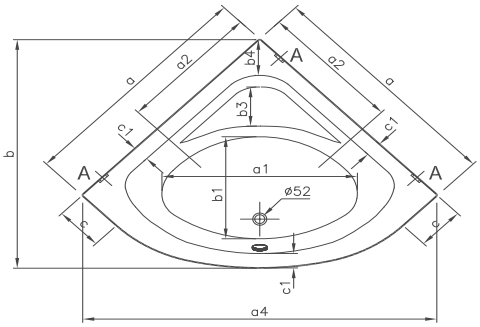

Ebat (mm)	150x150	140x140
a	1500	1400
a1	1170	1085
a2	900	850
a4	2115	1975
b	1630	1490
b1	680	620
b3	280	250
b4	260	260
c	450	350
c1	100	100
d	420	420

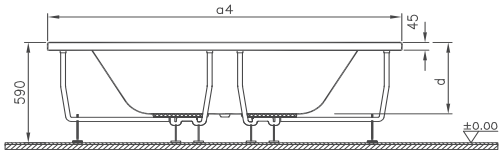

Bedelsiz montaj

YERLİ ÜRETİM

Kod	Ölçü (cm)	Ürün	Ürün özellikleri		Palet kodu*
			Ayak	Sifon	
64600003000	150x150	Düz küvet	-	-	64600078000
64610003000	140x140		-	-	64610078000

Kod	Ölçü (cm)	Ürün	Ürün özellikleri	
			Hidromasaj sistemi	
64600011000	150x150	Hidromasajlı küvet	Aqua Soft Easy-Krom Jetli (6 su jeti)	
64610011000	140x140		Aqua Soft Easy-Krom Jetli (6 su jeti)	

Tamamlayıcılar	
51700001000	150 cm akrilik köşe panel
51710001000	140 cm akrilik köşe panel
59996460000	Ayak seti 150x150 cm
59996461000	Ayak seti 140x140 cm
59970013000	Kumandalı küvet sifonu (Silfra)
59970016000	Kumandalı küvet sifonu

- VitrA akrilik ürünleriyle birlikte 59950143000 kodlu VitrA Kaydırmaz'ı kullanabilirisiniz.
- Hidromasajlı küvetlerde ayak ve sifon fiyata dahildir.
- Panel fiyata dahil değildir. Panel siparişinizi geçmeyi unutmayınız ve küvet siparişine bağlayınız.
- Düz Küvetlerde ayak ve sifon fiyata dahil değildir. Siparişini ayrıca geçmeyi unutmayınız.
- Perakende satışlar bedelsiz montaj kapsamındadır. Proje satışlarında ise numune daire bedelsiz montaj kapsamındadır.

***Paletli siparişler içindir. Her kod "1" adedi temsil eder. Minimum "5" adet girilmelidir.**

• Eczacıbaşı Yapı Gereçleri San. ve Tic. A.Ş.'nin ürünler ve teknik detaylarda değişiklik yapma hakkı saklıdır. • VitrA Küvetler 2 yıl garantilidir. • Hidromasajlı küvetlerde montaj fiyata dahildir.
• Akrilik küvet ve duş teknelerinde kullanılan akrilik malzemesi 10 yıl garanti kapsamındadır. Ayaklar ve sifonlar için garanti süresi 2 yıldır. • VitrA-Artema Yetkili Servisleri tarafından sadece perakende satışlarında bedelsiz montaj hizmeti verilmektedir. Bedelsiz montaj hizmeti geçerlilik süresi, fatura tarihinden itibaren 6 aydır.
• Sayfa 1306 ve 1433'de belirtilen Genel Uyarılar'ı dikkatle okumanızı tavsiye ederiz.

VitrA

Optimum Neo (130 cm-120 cm-110 cm)

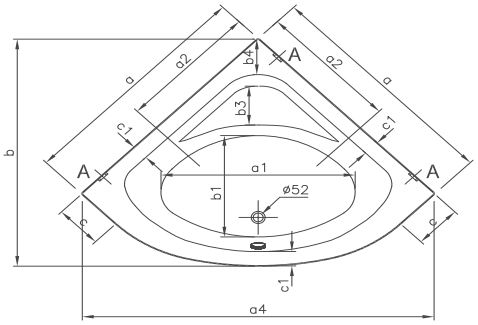

Ebat (cm)	130x130	120x120	110x110
a	1300	1200	1100
a1	1010	910	790
a2	750	650	550
a4	1830	1690	1550
b	1345	1205	1065
b1	600	480	400
b3	230	230	230
b4	210	200	170
c	250	150	50
c1	85	75	75
d	420	420	430

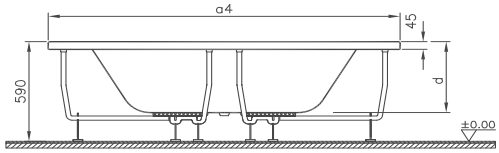

Bedelsiz montaj

YERLİ ÜRETİM

Kod	Ölçü (cm)	Ürün	Ürün özellikleri		Palet kodu*
			Ayak	Sifon	
64620003000	130x130	Düz küvet	-	-	64620078000
64630003000	120x120		-	-	64630078000
64640003000	110x110		-	-	64640078000

Kod	Ölçü (cm)	Ürün	Ürün özellikleri	
			Hidromasaj sistemi	
64620011000	130x130	Hidromasajlı küvet	Aqua Soft Easy-Krom Jetli (6 su jeti)	
64630011000	120x120		Aqua Soft Easy-Krom Jetli (6 su jeti)	
64640011000	110x110		Aqua Soft Easy-Krom Jetli (6 su jeti)	

Tamamlayıcılar ve tamamlayıcı malzemeler	
53260001000	130 cm akrilik köşe panel
54190001000	120 cm akrilik köşe panel
56190001000	110 cm akrilik köşe panel
59996462000	Ayak seti 130x130 cm
59996463000	Ayak seti 120x120 cm
59996464000	Ayak seti 110x110 cm
59970013000	Kumandalı küvet sifonu (Silfra)
59970016000	Kumandalı küvet sifonu

- VitrA akrilik ürünleriyle birlikte 59950143000 kodlu VitrA Kaydırmaz'ı kullanabilirisiniz.
- Hidromasajlı küvetlerde ayak ve sifon fiyata dahildir.
- Panel fiyata dahil değildir. Panel siparişinizi geçmeyi unutmayınız ve küvet siparişine bağlayınız.
- Düz Küvetlerde ayak ve sifon fiyata dahil değildir. Siparişini ayrıca geçmeyi unutmayınız.
- Perakende satışlar bedelsiz montaj kapsamındadır. Proje satışlarında ise numune daire bedelsiz montaj kapsamındadır.

***Paletli siparişler içindir. Her kod "1" adedi temsil eder. Minimum "5" adet girilmelidir.**

• Eczacıbaşı Yapı Gereçleri San. ve Tic. A.Ş.'nin ürünler ve teknik detaylarda değişiklik yapma hakkı saklıdır. • VitrA Küvetler 2 yıl garantilidir. • Hidromasajlı küvetlerde montaj fiyata dahildir.
• Akrilik küvet ve duş teknelerinde kullanılan akrilik malzemesi 10 yıl garanti kapsamındadır. Ayaklar ve sifonlar için garanti süresi 2 yıldır. • VitrA-Artema Yetkili Servisleri tarafından sadece perakende satışlarında bedelsiz montaj hizmeti verilmektedir. Bedelsiz montaj hizmeti geçerlilik süresi, fatura tarihinden itibaren 6 aydır.
• Sayfa 1306 ve 1433'de belirtilen Genel Uyarılar'ı dikkatle okumanızı tavsiye ederiz.

VitrA

Duş tekneleri

Leaf	1382
T	1393
Optimum Neo	1405

Duş teknesi sipariş adımları

1-Seri ve ölçü seçimini yapınız.
2-Yerleşim tipini seçiniz.

Monoflat & Flat & Sıfır zemin yerleşim tipleri için siparişe,
gövde kodu
+
uygulanacak alanın alt yapısına uygun şekilde sifon kodunu

Yandan çıkışlı sifon | Dik sifon

ekleyiniz.

Monoblok yerleşim tipi için siparişe,
gövde kodu
+
H:65 Sifon kodunu ekleyiniz

Flat ayaklı panelli yerleşim tipi için siparişe,
gövde kodu (flat gömme)
+
Ön panel kodu
+
Yan panel kodu
+
Ayak kodu
+
Uygulanacak alanın alt yapısına uygun şekilde sifon kodunu

Yandan çıkışlı sifon | Dik sifon

ekleyiniz.

VitrA

Leaf (90 cm)

Ebat (mm)	180x90	170x90
a	1800	1700

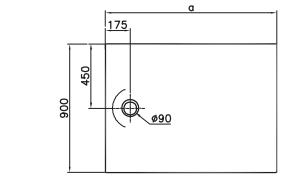

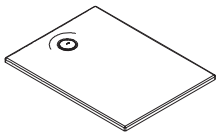

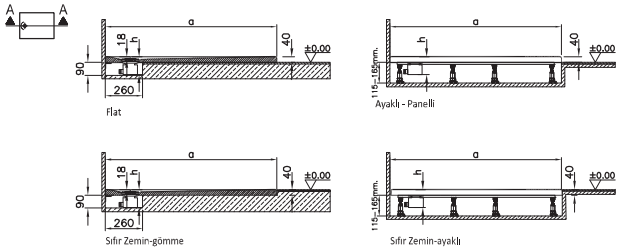

Bedelsiz montaj

YERLİ ÜRETİM

Kod	Ölçü (cm)	Yerleşim	Ürün rengi
65330001000	180x90x4 cm	Flat (gömme)	Beyaz
65330001800			Dokulu beyaz
65330001868			Dokulu antrasit
65330001867			Dokulu gri
65330001869			Dokulu taupe
65320001000	170x90x4 cm		Beyaz
65320001800			Dokulu beyaz
65320001868			Dokulu antrasit
65320001867			Dokulu gri
65320001869			Dokulu taupe

Tamamlayıcı malzemeler	
59970031000	Yuvarlak kapaklı 90 mm duş teknesi sifonu, krom
59970007000	Yuvarlak kapaklı 90 mm duş teknesi sifonu, beyaz
59970008000	Yuvarlak kapaklı 90 mm duş teknesi sifonu, dokulu beyaz
59970009000	Yuvarlak kapaklı 90 mm duş teknesi sifonu, dokulu antrasit
59970010000	Yuvarlak kapaklı 90 mm duş teknesi sifonu, dokulu gri
59970011000	Yuvarlak kapaklı 90 mm duş teknesi sifonu, dokulu taupe
59916533000	Metal çerçeve ayak - 180x90
59916532000	Metal çerçeve ayak - 170x90

Perakende satışlar bedelsiz montaj kapsamındadır. Proje satışlarında ise numune daire bedelsiz montaj kapsamındadır.

• Eczacıbaşı Yapı Gereçleri San. ve Tic. A.Ş.'nin ürünler ve teknik detaylarda değişiklik yapma hakkı saklıdır. • VitrA Küvetler 2 yıl garantilidir. • Hidromasajlı küvetlerde montaj fiyata dahildir.
• Akrilik küvet ve duş teknelerinde kullanılan akrilik malzemesi 10 yıl garanti kapsamındadır. Ayaklar ve sifonlar için garanti süresi 2 yıldır. • VitrA-Artema Yetkili Servisleri tarafından sadece perakende satışlarında bedelsiz montaj hizmeti verilmektedir. Bedelsiz montaj hizmeti geçerlilik süresi, fatura tarihinden itibaren 6 aydır.
• Sayfa 1306 ve 1433'de belirtilen Genel Uyarılar'ı dikkatle okumanızı tavsiye ederiz.

VitrA

Leaf (90 cm)

Ebat (mm)	160x90	150x90
a	1600	1500

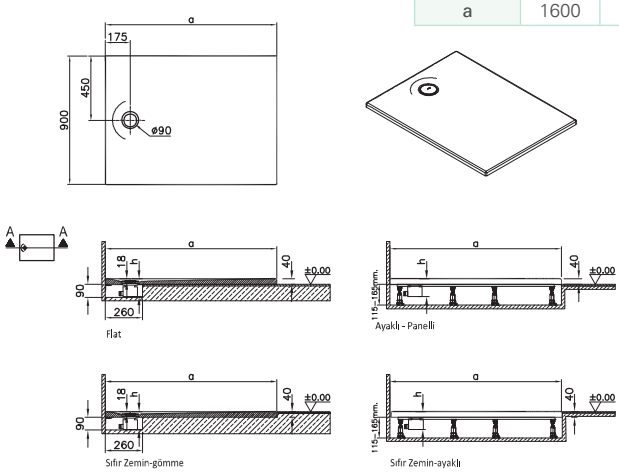

Bedelsiz montaj

YERLİ ÜRETİM

Kod	Ölçü (cm)	Yerleşim	Ürün rengi
65310001000	160x90x4 cm	Flat (gömme)	Beyaz
65310001800			Dokulu beyaz
65310001868			Dokulu antrasit
65310001867			Dokulu gri
65310001869			Dokulu taupe
65300001000	150x90x4 cm		Beyaz
65300001800			Dokulu beyaz
65300001868			Dokulu antrasit
65300001867			Dokulu gri
65300001869			Dokulu taupe

Tamamlayıcı malzemeler	
59970031000	Yuvarlak kapaklı 90 mm duş teknesi sifonu, krom
59970007000	Yuvarlak kapaklı 90 mm duş teknesi sifonu, beyaz
59970008000	Yuvarlak kapaklı 90 mm duş teknesi sifonu, dokulu beyaz
59970009000	Yuvarlak kapaklı 90 mm duş teknesi sifonu, dokulu antrasit
59970010000	Yuvarlak kapaklı 90 mm duş teknesi sifonu, dokulu gri
59970011000	Yuvarlak kapaklı 90 mm duş teknesi sifonu, dokulu taupe
59916531000	Metal çerçeve ayak - 160x90
59916530000	Metal çerçeve ayak - 150x90

Perakende satışlar bedelsiz montaj kapsamındadır. Proje satışlarında ise numune daire bedelsiz montaj kapsamındadır.

• Eczacıbaşı Yapı Gereçleri San. ve Tic. A.Ş.'nin ürünler ve teknik detaylarda değişiklik yapma hakkı saklıdır. • VitrA Küvetler 2 yıl garantilidir. • Hidromasajlı küvetlerde montaj fiyata dahildir.
• Akrilik küvet ve duş teknelerinde kullanılan akrilik malzemesi 10 yıl garanti kapsamındadır. Ayaklar ve sifonlar için garanti süresi 2 yıldır. • VitrA-Artema Yetkili Servisleri tarafından sadece perakende satışlarında bedelsiz montaj hizmeti verilmektedir. Bedelsiz montaj hizmeti geçerlilik süresi, fatura tarihinden itibaren 6 aydır.
• Sayfa 1306 ve 1433'de belirtilen Genel Uyarılar'ı dikkatle okumanızı tavsiye ederiz.

VitrA

Leaf (90 cm)

Ebat (mm)	140x90	120x90
a	1400	1200

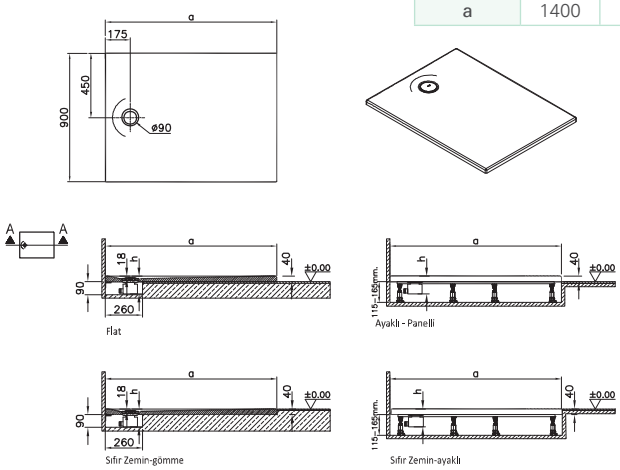

Bedelsiz montaj

YERLİ ÜRETİM

Kod	Ölçü (cm)	Yerleşim	Ürün rengi
65290001000	140x90x4 cm	Flat (gömme)	Beyaz
65290001800			Dokulu beyaz
65290001868			Dokulu antrasit
65290001867			Dokulu gri
65290001869			Dokulu taupe
65280001000	120x90x4 cm		Beyaz
65280001800			Dokulu beyaz
65280001868			Dokulu antrasit
65280001867			Dokulu gri
65280001869			Dokulu taupe

Tamamlayıcı malzemeler	
59970031000	Yuvarlak kapaklı 90 mm duş teknesi sifonu, krom
59970007000	Yuvarlak kapaklı 90 mm duş teknesi sifonu, beyaz
59970008000	Yuvarlak kapaklı 90 mm duş teknesi sifonu, dokulu beyaz
59970009000	Yuvarlak kapaklı 90 mm duş teknesi sifonu, dokulu antrasit
59970010000	Yuvarlak kapaklı 90 mm duş teknesi sifonu, dokulu gri
59970011000	Yuvarlak kapaklı 90 mm duş teknesi sifonu, dokulu taupe
59916529000	Metal çerçeve ayak - 140x90
59916528000	Metal çerçeve ayak - 120x90

Perakende satışlar bedelsiz montaj kapsamındadır. Proje satışlarında ise numune daire bedelsiz montaj kapsamındadır.

• Eczacıbaşı Yapı Gereçleri San. ve Tic. A.Ş.'nin ürünler ve teknik detaylarda değişiklik yapma hakkı saklıdır. • VitrA Küvetler 2 yıl garantilidir. • Hidromasajlı küvetlerde montaj fiyata dahildir.
• Akrilik küvet ve duş teknelerinde kullanılan akrilik malzemesi 10 yıl garanti kapsamındadır. Ayaklar ve sifonlar için garanti süresi 2 yıldır. • VitrA-Artema Yetkili Servisleri tarafından sadece perakende satışlarında bedelsiz montaj hizmeti verilmektedir. Bedelsiz montaj hizmeti geçerlilik süresi, fatura tarihinden itibaren 6 aydır.
• Sayfa 1306 ve 1433'de belirtilen Genel Uyarılar'ı dikkatle okumanızı tavsiye ederiz.

VitrA

Leaf (90 cm)

Ebat (mm)	100x90	90x90
a	1000	900

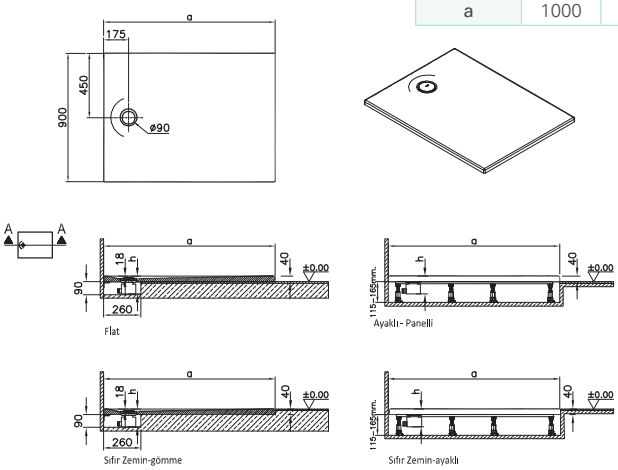

Bedelsiz montaj

YERLİ ÜRETİM

Kod	Ölçü (cm)	Yerleşim	Ürün rengi
65270001000	100x90x4 cm	Flat (gömme)	Beyaz
65270001800			Dokulu beyaz
65270001868			Dokulu antrasit
65270001867			Dokulu gri
65270001869			Dokulu taupe
65140001000	90x90x4 cm		Beyaz
65140001800			Dokulu beyaz
65140001868			Dokulu antrasit
65140001867			Dokulu gri
65140001869			Dokulu taupe

Tamamlayıcı malzemeler	
59970031000	Yuvarlak kapaklı 90 mm duş teknesi sifonu, krom
59970007000	Yuvarlak kapaklı 90 mm duş teknesi sifonu, beyaz
59970008000	Yuvarlak kapaklı 90 mm duş teknesi sifonu, dokulu beyaz
59970009000	Yuvarlak kapaklı 90 mm duş teknesi sifonu, dokulu antrasit
59970010000	Yuvarlak kapaklı 90 mm duş teknesi sifonu, dokulu gri
59970011000	Yuvarlak kapaklı 90 mm duş teknesi sifonu, dokulu taupe
59916527000	Metal çerçeve ayak - 100x90
59916514000	Metal çerçeve ayak - 90x90

Perakende satışlar bedelsiz montaj kapsamındadır. Proje satışlarında ise numune daire bedelsiz montaj kapsamındadır.

• Eczacıbaşı Yapı Gereçleri San. ve Tic. A.Ş.'nin ürünler ve teknik detaylarda değişiklik yapma hakkı saklıdır. • VitrA Küvetler 2 yıl garantilidir. • Hidromasajlı küvetlerde montaj fiyata dahildir.
• Akrilik küvet ve duş teknelerinde kullanılan akrilik malzemesi 10 yıl garanti kapsamındadır. Ayaklar ve sifonlar için garanti süresi 2 yıldır. • VitrA-Artema Yetkili Servisleri tarafından sadece perakende satışlarında bedelsiz montaj hizmeti verilmektedir. Bedelsiz montaj hizmeti geçerlilik süresi, fatura tarihinden itibaren 6 aydır.
• Sayfa 1306 ve 1433'de belirtilen Genel Uyarılar'ı dikkatle okumanızı tavsiye ederiz.

VitrA

Leaf (80 cm)

Ebat (mm)	180x80	170x80
a	1800	1700

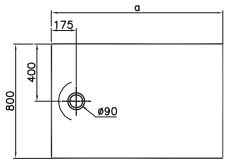

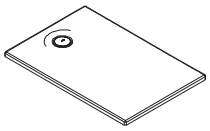

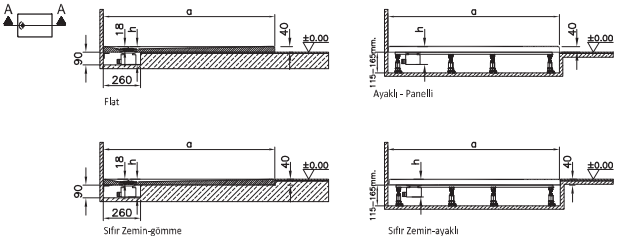

Bedelsiz montaj

YERLİ ÜRETİM

Kod	Ölçü (cm)	Yerleşim	Ürün rengi
65260001000	180x80x4 cm	Flat (gömme)	Beyaz
65260001800			Dokulu beyaz
65260001868			Dokulu antrasit
65260001867			Dokulu gri
65260001869			Dokulu taupe
65250001000	170x80x4 cm		Beyaz
65250001800			Dokulu beyaz
65250001868			Dokulu antrasit
65250001867			Dokulu gri
65250001869			Dokulu taupe

Tamamlayıcı malzemeler	
59970031000	Yuvarlak kapaklı 90 mm duş teknesi sifonu, krom
59970007000	Yuvarlak kapaklı 90 mm duş teknesi sifonu, beyaz
59970008000	Yuvarlak kapaklı 90 mm duş teknesi sifonu, dokulu beyaz
59970009000	Yuvarlak kapaklı 90 mm duş teknesi sifonu, dokulu antrasit
59970010000	Yuvarlak kapaklı 90 mm duş teknesi sifonu, dokulu gri
59970011000	Yuvarlak kapaklı 90 mm duş teknesi sifonu, dokulu taupe
59916526000	Metal çerçeve ayak - 180x80
59916525000	Metal çerçeve ayak - 170x80

Perakende satışlar bedelsiz montaj kapsamındadır. Proje satışlarında ise numune daire bedelsiz montaj kapsamındadır.

• Eczacıbaşı Yapı Gereçleri San. ve Tic. A.Ş.'nin ürünler ve teknik detaylarda değişiklik yapma hakkı saklıdır. • VitrA Küvetler 2 yıl garantilidir. • Hidromasajlı küvetlerde montaj fiyata dahildir.
• Akrilik küvet ve duş teknelerinde kullanılan akrilik malzemesi 10 yıl garanti kapsamındadır. Ayaklar ve sifonlar için garanti süresi 2 yıldır. • VitrA-Artema Yetkili Servisleri tarafından sadece perakende satışlarında bedelsiz montaj hizmeti verilmektedir. Bedelsiz montaj hizmeti geçerlilik süresi, fatura tarihinden itibaren 6 aydır.
• Sayfa 1306 ve 1433'de belirtilen Genel Uyarılar'ı dikkatle okumanızı tavsiye ederiz.

VitrA

Leaf (80 cm)

Ebat (mm)	160x80	150x80
a	1600	1500

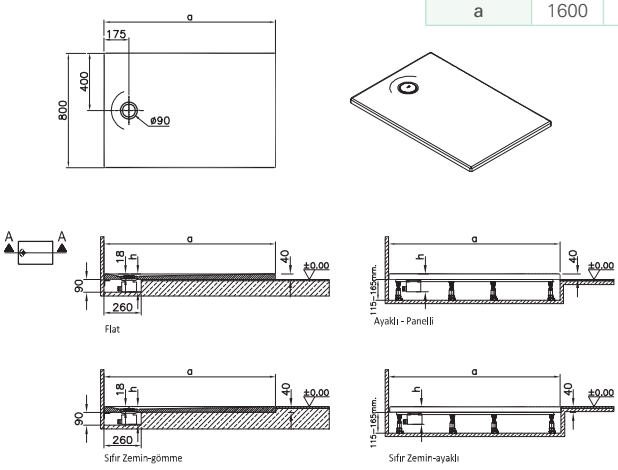

Bedelsiz montaj

YERLİ ÜRETİM

Kod	Ölçü (cm)	Yerleşim	Ürün rengi
65240001000	160x80x4 cm	Flat (gömme)	Beyaz
65240001800			Dokulu beyaz
65240001868			Dokulu antrasit
65240001867			Dokulu gri
65240001869			Dokulu taupe
65230001000	150x80x4 cm		Beyaz
65230001800			Dokulu beyaz
65230001868			Dokulu antrasit
65230001867			Dokulu gri
65230001869			Dokulu taupe

Tamamlayıcı malzemeler	
59970031000	Yuvarlak kapaklı 90 mm duş teknesi sifonu, krom
59970007000	Yuvarlak kapaklı 90 mm duş teknesi sifonu, beyaz
59970008000	Yuvarlak kapaklı 90 mm duş teknesi sifonu, dokulu beyaz
59970009000	Yuvarlak kapaklı 90 mm duş teknesi sifonu, dokulu antrasit
59970010000	Yuvarlak kapaklı 90 mm duş teknesi sifonu, dokulu gri
59970011000	Yuvarlak kapaklı 90 mm duş teknesi sifonu, dokulu taupe
59916524000	Metal çerçeve ayak - 160x80
59916523000	Metal çerçeve ayak - 150x80

Perakende satışlar bedelsiz montaj kapsamındadır. Proje satışlarında ise numune daire bedelsiz montaj kapsamındadır.

• Eczacıbaşı Yapı Gereçleri San. ve Tic. A.Ş.'nin ürünler ve teknik detaylarda değişiklik yapma hakkı saklıdır. • VitrA Küvetler 2 yıl garantilidir. • Hidromasajlı küvetlerde montaj fiyata dahildir.
• Akrilik küvet ve duş teknelerinde kullanılan akrilik malzemesi 10 yıl garanti kapsamındadır. Ayaklar ve sifonlar için garanti süresi 2 yıldır. • VitrA-Artema Yetkili Servisleri tarafından sadece perakende satışlarında bedelsiz montaj hizmeti verilmektedir. Bedelsiz montaj hizmeti geçerlilik süresi, fatura tarihinden itibaren 6 aydır.
• Sayfa 1306 ve 1433'de belirtilen Genel Uyarılar'ı dikkatle okumanızı tavsiye ederiz.

VitrA

Leaf (80 cm)

Ebat (mm)	140x80	120x80
a	1400	1200

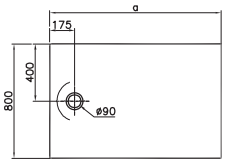

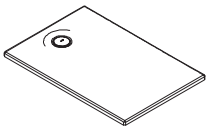

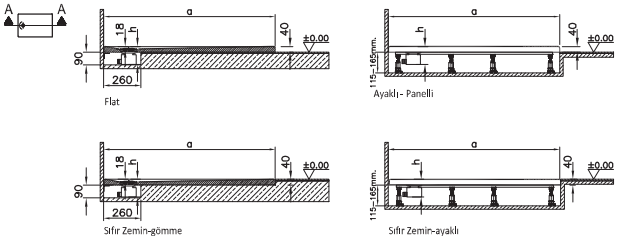

Bedelsiz montaj

YERLİ ÜRETİM

Kod	Ölçü (cm)	Yerleşim	Ürün rengi
65220001000	140x80x4 cm	Flat (gömme)	Beyaz
65220001800			Dokulu beyaz
65220001868			Dokulu antrasit
65220001867			Dokulu gri
65220001869			Dokulu taupe
65210001000	120x80x4 cm		Beyaz
65210001800			Dokulu beyaz
65210001868			Dokulu antrasit
65210001867			Dokulu gri
65210001869			Dokulu taupe

Tamamlayıcı malzemeler	
59970031000	Yuvarlak kapaklı 90 mm duş teknesi sifonu, krom
59970007000	Yuvarlak kapaklı 90 mm duş teknesi sifonu, beyaz
59970008000	Yuvarlak kapaklı 90 mm duş teknesi sifonu, dokulu beyaz
59970009000	Yuvarlak kapaklı 90 mm duş teknesi sifonu, dokulu antrasit
59970010000	Yuvarlak kapaklı 90 mm duş teknesi sifonu, dokulu gri
59970011000	Yuvarlak kapaklı 90 mm duş teknesi sifonu, dokulu taupe
59916522000	Metal çerçeve ayak - 140x80
59916521000	Metal çerçeve ayak - 120x80

Perakende satışlar bedelsiz montaj kapsamındadır. Proje satışlarında ise numune daire bedelsiz montaj kapsamındadır.

• Eczacıbaşı Yapı Gereçleri San. ve Tic. A.Ş.'nin ürünler ve teknik detaylarda değişiklik yapma hakkı saklıdır. • VitrA Küvetler 2 yıl garantilidir. • Hidromasajlı küvetlerde montaj fiyata dahildir.
• Akrilik küvet ve duş teknelerinde kullanılan akrilik malzemesi 10 yıl garanti kapsamındadır. Ayaklar ve sifonlar için garanti süresi 2 yıldır. • VitrA-Artema Yetkili Servisleri tarafından sadece perakende satışlarında bedelsiz montaj hizmeti verilmektedir. Bedelsiz montaj hizmeti geçerlilik süresi, fatura tarihinden itibaren 6 aydır.
• Sayfa 1306 ve 1433'de belirtilen Genel Uyarılar'ı dikkatle okumanızı tavsiye ederiz.

VitrA

Leaf (80 cm)

Ebat (mm)	100x80	90x80
a	1000	900

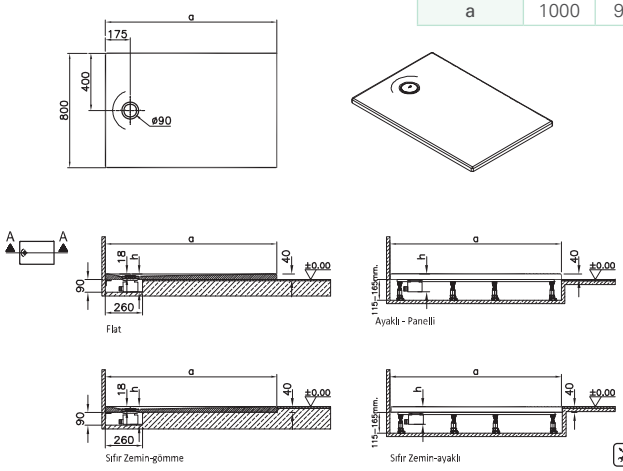

Bedelsiz montaj

YERLİ ÜRETİM

Kod	Ölçü (cm)	Yerleşim	Ürün rengi
65200001000	100x80x4 cm	Flat (gömme)	Beyaz
65200001800			Dokulu beyaz
65200001868			Dokulu antrasit
65200001867			Dokulu gri
65200001869			Dokulu taupe
65190001000	90x80x4 cm		Beyaz
65190001800			Dokulu beyaz
65190001868			Dokulu antrasit
65190001867			Dokulu gri
65190001869			Dokulu taupe

Tamamlayıcı malzemeler	
59970031000	Yuvarlak kapaklı 90 mm duş teknesi sifonu, krom
59970007000	Yuvarlak kapaklı 90 mm duş teknesi sifonu, beyaz
59970008000	Yuvarlak kapaklı 90 mm duş teknesi sifonu, dokulu beyaz
59970009000	Yuvarlak kapaklı 90 mm duş teknesi sifonu, dokulu antrasit
59970010000	Yuvarlak kapaklı 90 mm duş teknesi sifonu, dokulu gri
59970011000	Yuvarlak kapaklı 90 mm duş teknesi sifonu, dokulu taupe
59916520000	Metal çerçeve ayak - 100x80
59916519000	Metal çerçeve ayak - 90x80

Perakende satışlar bedelsiz montaj kapsamındadır. Proje satışlarında ise numune daire bedelsiz montaj kapsamındadır.

• Eczacıbaşı Yapı Gereçleri San. ve Tic. A.Ş.'nin ürünler ve teknik detaylarda değişiklik yapma hakkı saklıdır. • VitrA Küvetler 2 yıl garantilidir. • Hidromasajlı küvetlerde montaj fiyata dahildir.
• Akrilik küvet ve duş teknelerinde kullanılan akrilik malzemesi 10 yıl garanti kapsamındadır. Ayaklar ve sifonlar için garanti süresi 2 yıldır. • VitrA-Artema Yetkili Servisleri tarafından sadece perakende satışlarında bedelsiz montaj hizmeti verilmektedir. Bedelsiz montaj hizmeti geçerlilik süresi, fatura tarihinden itibaren 6 aydır.
• Sayfa 1306 ve 1433'de belirtilen Genel Uyarılar'ı dikkatle okumanızı tavsiye ederiz.

VitrA

Leaf (80 cm)

Ebat (mm)	80x80
a	800

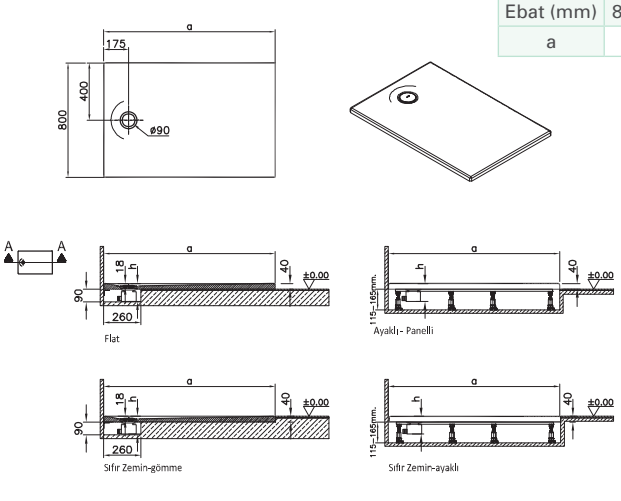

Bedelsiz montaj

YERLİ ÜRETİM

Kod	Ölçü (cm)	Yerleşim	Ürün rengi
65130001000	80x80x4 cm	Flat (gömme)	Beyaz
65130001800			Dokulu beyaz
65130001868			Dokulu antrasit
65130001867			Dokulu gri
65130001869			Dokulu taupe

Tamamlayıcı malzemeler	
59970031000	Yuvarlak kapaklı 90 mm duş teknesi sifonu, krom
59970007000	Yuvarlak kapaklı 90 mm duş teknesi sifonu, beyaz
59970008000	Yuvarlak kapaklı 90 mm duş teknesi sifonu, dokulu beyaz
59970009000	Yuvarlak kapaklı 90 mm duş teknesi sifonu, dokulu antrasit
59970010000	Yuvarlak kapaklı 90 mm duş teknesi sifonu, dokulu gri
59970011000	Yuvarlak kapaklı 90 mm duş teknesi sifonu, dokulu taupe
59916513000	Metal çerçeve ayak - 80x80

Perakende satışlar bedelsiz montaj kapsamındadır. Proje satışlarında ise numune daire bedelsiz montaj kapsamındadır.

• Eczacıbaşı Yapı Gereçleri San. ve Tic. A.Ş.'nin ürünler ve teknik detaylarda değişiklik yapma hakkı saklıdır. • VitrA Küvetler 2 yıl garantilidir. • Hidromasajlı küvetlerde montaj fiyata dahildir.
• Akrilik küvet ve duş teknelerinde kullanılan akrilik malzemesi 10 yıl garanti kapsamındadır. Ayaklar ve sifonlar için garanti süresi 2 yıldır. • VitrA-Artema Yetkili Servisleri tarafından sadece perakende satışlarında bedelsiz montaj hizmeti verilmektedir. Bedelsiz montaj hizmeti geçerlilik süresi, fatura tarihinden itibaren 6 aydır.
• Sayfa 1306 ve 1433'de belirtilen Genel Uyarılar'ı dikkatle okumanızı tavsiye ederiz.

VitrA

Leaf (75 cm)

Ebat (mm)	150x75	140x75
a	1500	1400

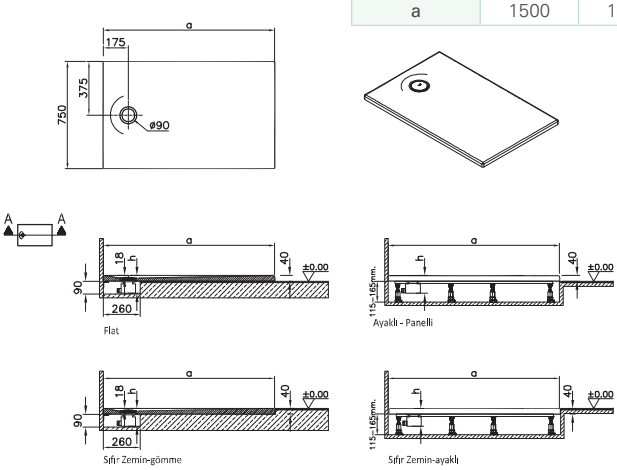

Bedelsiz montaj

YERLİ ÜRETİM

Kod	Ölçü (cm)	Yerleşim	Ürün rengi
65180001000	150x75x4 cm	Flat (gömme)	Beyaz
65180001800			Dokulu beyaz
65180001868			Dokulu antrasit
65180001867			Dokulu gri
65180001869			Dokulu taupe
65170001000	140x75x4 cm		Beyaz
65170001800			Dokulu beyaz
65170001868			Dokulu antrasit
65170001867			Dokulu gri
65170001869			Dokulu taupe

Tamamlayıcı malzemeler	
59970031000	Yuvarlak kapaklı 90 mm duş teknesi sifonu, krom
59970007000	Yuvarlak kapaklı 90 mm duş teknesi sifonu, beyaz
59970008000	Yuvarlak kapaklı 90 mm duş teknesi sifonu, dokulu beyaz
59970009000	Yuvarlak kapaklı 90 mm duş teknesi sifonu, dokulu antrasit
59970010000	Yuvarlak kapaklı 90 mm duş teknesi sifonu, dokulu gri
59970011000	Yuvarlak kapaklı 90 mm duş teknesi sifonu, dokulu taupe
59916518000	Metal çerçeve ayak - 150x75
59916517000	Metal çerçeve ayak - 140x75

Perakende satışlar bedelsiz montaj kapsamındadır. Proje satışlarında ise numune daire bedelsiz montaj kapsamındadır.

• Eczacıbaşı Yapı Gereçleri San. ve Tic. A.Ş.'nin ürünler ve teknik detaylarda değişiklik yapma hakkı saklıdır. • VitrA Küvetler 2 yıl garantilidir. • Hidromasajlı küvetlerde montaj fiyata dahildir.
• Akrilik küvet ve duş teknelerinde kullanılan akrilik malzemesi 10 yıl garanti kapsamındadır. Ayaklar ve sifonlar için garanti süresi 2 yıldır. • VitrA-Artema Yetkili Servisleri tarafından sadece perakende satışlarında bedelsiz montaj hizmeti verilmektedir. Bedelsiz montaj hizmeti geçerlilik süresi, fatura tarihinden itibaren 6 aydır.
• Sayfa 1306 ve 1433'de belirtilen Genel Uyarılar'ı dikkatle okumanızı tavsiye ederiz.

VitrA

Leaf (75 cm)

Ebat (mm)	120x75	100x75
a	1200	1000

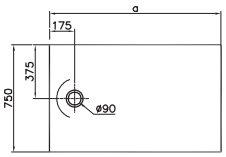

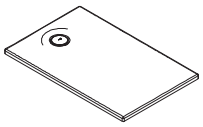

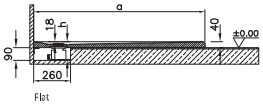

Flat

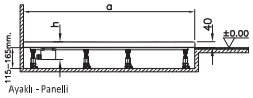

Ayaklı - Panelli

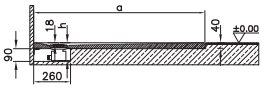

Sıfır Zemin-gömme

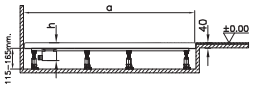

Sıfır Zemin-ayaklı

Bedelsiz montaj

YERLİ ÜRETİM

Kod	Ölçü (cm)	Yerleşim	Ürün rengi
65160001000	120x75x4 cm	Flat (gömme)	Beyaz
65160001800			Dokulu beyaz
65160001868			Dokulu antrasit
65160001867			Dokulu gri
65160001869			Dokulu taupe
65150001000	100x75x4 cm		Beyaz
65150001800			Dokulu beyaz
65150001868			Dokulu antrasit
65150001867			Dokulu gri
65150001869			Dokulu taupe

Tamamlayıcı malzemeler	
59970031000	Yuvarlak kapaklı 90 mm duş teknesi sifonu, krom
59970007000	Yuvarlak kapaklı 90 mm duş teknesi sifonu, beyaz
59970008000	Yuvarlak kapaklı 90 mm duş teknesi sifonu, dokulu beyaz
59970009000	Yuvarlak kapaklı 90 mm duş teknesi sifonu, dokulu antrasit
59970010000	Yuvarlak kapaklı 90 mm duş teknesi sifonu, dokulu gri
59970011000	Yuvarlak kapaklı 90 mm duş teknesi sifonu, dokulu taupe
59916516000	Metal çerçeve ayak - 120x75
59916515000	Metal çerçeve ayak - 100x75

Perakende satışlar bedelsiz montaj kapsamındadır. Proje satışlarında ise numune daire bedelsiz montaj kapsamındadır.

• Eczacıbaşı Yapı Gereçleri San. ve Tic. A.Ş.'nin ürünler ve teknik detaylarda değişiklik yapma hakkı saklıdır. • VitrA Küvetler 2 yıl garantilidir. • Hidromasajlı küvetlerde montaj fiyata dahildir.
• Akrilik küvet ve duş teknelerinde kullanılan akrilik malzemesi 10 yıl garanti kapsamındadır. Ayaklar ve sifonlar için garanti süresi 2 yıldır. • VitrA-Artema Yetkili Servisleri tarafından sadece perakende satışlarında bedelsiz montaj hizmeti verilmektedir. Bedelsiz montaj hizmeti geçerlilik süresi, fatura tarihinden itibaren 6 aydır.
• Sayfa 1306 ve 1433'de belirtilen Genel Uyarılar'ı dikkatle okumanızı tavsiye ederiz.

VitrA

T (90 cm)

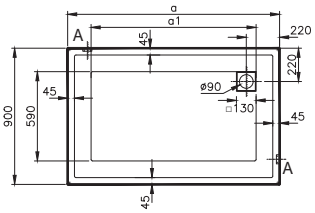

Ebat (mm)	180x90	170x90	160x90	150x90
a	1800	1700	1600	1500
a1	1490	1390	1290	1190
a3	1740	1640	1540	1440

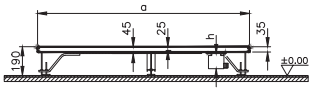

Flat - ayaklı ve panelli

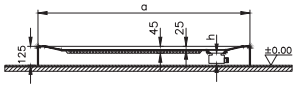

Monoblok

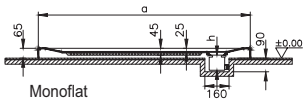

Monoflat

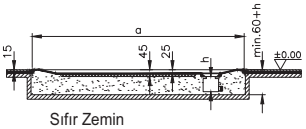

Sıfır Zemin

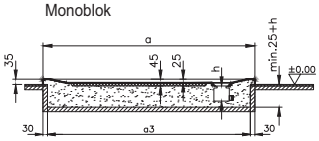

Flat - gömme uygulaması

Bedelsiz montaj

YERLİ ÜRETİM

Kod	Ölçü (cm)	Yerleşim	Ürün özellikleri		Palet kodu*
			Ayak	Sifon	
58590002000	180x90	Sıfır zemin	-	-	58590078000
58790002000		Flat (gömme)	-	-	58790078000
58690002000		Monoblok	-	-	58690078000
58940002000		Monoflat	-	-	58940078000
58580002000	170x90	Sıfır zemin	-	-	58580078000
58780002000		Flat (gömme)	-	-	58780078000
58680002000		Monoblok	-	-	58680078000
58930002000		Monoflat	-	-	58930078000
58570002000	160x90	Sıfır zemin	-	-	58570078000
58770002000		Flat (gömme)	-	-	58770078000
58670002000		Monoblok	-	-	58670078000
58920002000		Monoflat	-	-	58920078000
58560002000	150x90	Sıfır zemin	-	-	58560078000
58760002000		Flat (gömme)	-	-	58760078000
58660002000		Monoblok	-	-	58660078000
58910002000		Monoflat	-	-	58910078000

Tamamlayıcılar ve tamamlayıcı malzemeler	
53880001000	180 cm ön panel
53280001000	170 cm ön panel
53870001000	160 cm ön panel
53890001000	150 cm ön panel
53900001000	90 cm yan panel
59990700000	Ayak seti 180x90
59990503000	Ayak seti 170x90
59990502000	Ayak seti 160x90
59990501000	Ayak seti 150x90
59970004000 ◆	Kare kapaklı 90 mm DT sifonu
59970020000	Kare kapaklı 90 mm DT sifonu (dik)
59970005000 ◆	Kare kapaklı 90 mm DT sifonu (H:65)

- Panel fiyata dahil değildir. Panel siparişinizi geçmeyi unutmayınız ve duş teknesi siparişine bağlayınız.
- Ayak ve sifon fiyata dahil değildir. Siparişini ayrıca geçmeyi unutmayınız.
- Flat panel ve ayak uygulamasında duş ünitelerinin yüksekliği 19 cm'ye çıkmaktadır.
- Sıfır zemin duş teknelerinin montajı seramik ile birlikte yapılmalıdır. Kullanılacak mekanda önceden seramik döşenmemiş olması gerekmektedir.
- Perakende satışlar bedelsiz montaj kapsamındadır. Proje satışlarında ise numune daire bedelsiz montaj kapsamındadır.

***Paletli siparişler içindir. Her kod "1" adedi temsil eder. Minimum "5" adet girilmelidir.**

- Eczacıbaşı Yapı Gereçleri San. ve Tic. A.Ş.'nin ürünler ve teknik detaylarda değişiklik yapma hakkı saklıdır.
- Ayaklar ve sifonlar için garanti süresi 2 yıldır. • Sayfa 1306 ve 1433'de belirtilen Genel Uyarılar'ı dikkatle okumanızı tavsiye ederiz.

VitrA

T (90 cm)

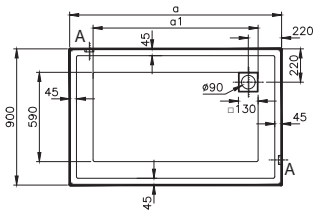

Ebat (mm)	140x900	130x90	120x90	110x90
a	1400	1300	1200	1100
a1	1090	990	890	790
a3	1340	1240	1140	1040

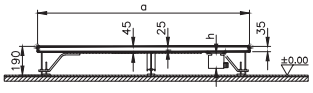

Flat - ayaklı ve panelli

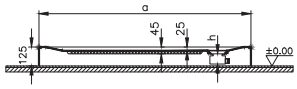

Monoblok

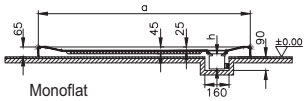

Monoflat

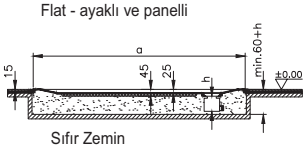

Sıfır Zemin

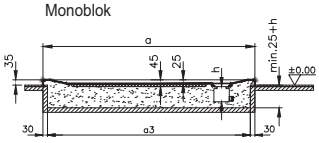

Flat - gömme uygulaması

Bedelsiz montaj

YERLİ ÜRETİM

Kod	Ölçü (cm)	Yerleşim	Ürün özellikleri		Palet kodu*
			Ayak	Sifon	
58550002000	140x90	Sıfır zemin	-	-	58550078000
58750002000		Flat (gömme)	-	-	58750078000
58650002000		Monoblok	-	-	58650078000
58900002000		Monoflat	-	-	58900078000
58540002000	130x90	Sıfır zemin	-	-	58540078000
58740002000		Flat (gömme)	-	-	58740078000
58640002000		Monoblok	-	-	58640078000
58890002000		Monoflat	-	-	58890078000
58530002000	120x90	Sıfır zemin	-	-	58530078000
58730002000		Flat (gömme)	-	-	58730078000
58630002000		Monoblok	-	-	58630078000
58880002000		Monoflat	-	-	58880078000
58520002000	110x90	Sıfır zemin	-	-	58520078000
58720002000		Flat (gömme)	-	-	58720078000
58620002000		Monoblok	-	-	58620078000
58870002000		Monoflat	-	-	58870078000

Tamamlayıcılar ve tamamlayıcı malzemeler	
53490001000	140 cm ön panel
53290001000	130 cm ön panel
52970001000	120 cm ön panel
52810001000	110 cm ön panel
53900001000	90 cm yan panel
59990500000	Ayak seti 140x90
59990499000	Ayak seti 130x90
59990498000	Ayak seti 120x90
59990497000	Ayak seti 110x90
59970004000 ◆	Kare kapaklı 90 mm DT sifonu
59970020000	Kare kapaklı 90 mm DT sifonu (dik)
59970005000 ◆	Kare kapaklı 90 mm DT sifonu (H:65)

- Panel fiyata dahil değildir. Panel siparişinizi geçmeyi unutmayınız ve duş teknesi siparişine bağlayınız.
- Ayak ve sifon fiyata dahil değildir. Siparişini ayrıca geçmeyi unutmayınız.
- Flat panel ve ayak uygulamasında duş ünitelerinin yüksekliği 19 cm'ye çıkmaktadır.
- Sıfır zemin duş teknelerinin montajı seramik ile birlikte yapılmalıdır. Kullanılacak mekanda önceden seramik döşenmemiş olması gerekmektedir.
- Perakende satışlar bedelsiz montaj kapsamındadır. Proje satışlarında ise numune daire bedelsiz montaj kapsamındadır.

***Paletli siparişler içindir. Her kod "1" adedi temsil eder. Minimum "5" adet girilmelidir.**

- Eczacıbaşı Yapı Gereçleri San. ve Tic. A.Ş.'nin ürünler ve teknik detaylarda değişiklik yapma hakkı saklıdır.
- Ayaklar ve sifonlar için garanti süresi 2 yıldır. • Sayfa 1306 ve 1433'de belirtilen Genel Uyarılar'ı dikkatle okumanızı tavsiye ederiz.

VitrA

T (90 cm)

Ebat (mm)	100x90	90x90
a	1000	900
a1	690	590
a3	940	840

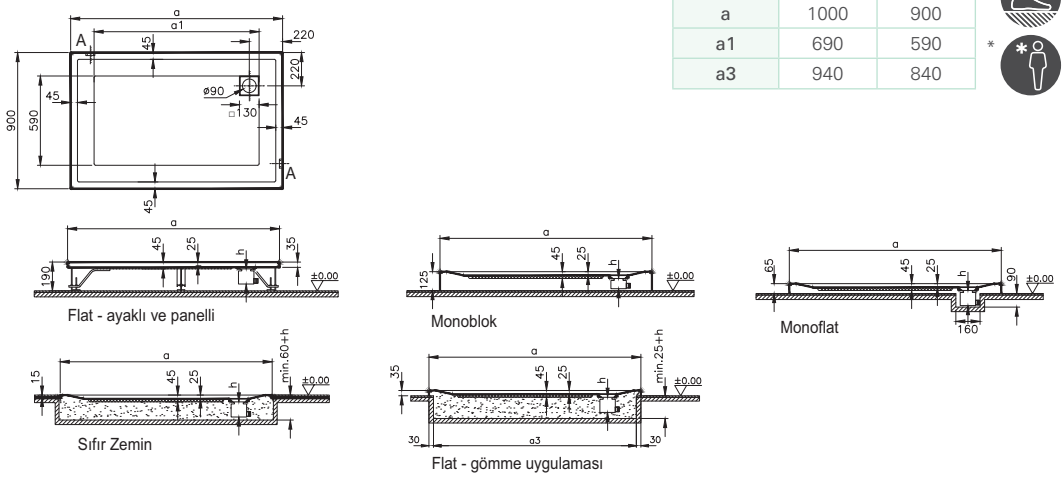

Bedelsiz montaj
YERLİ ÜRETİM

Kod	Ölçü (cm)	Yerleşim	Ürün özellikleri		Palet kodu*
			Ayak	Sifon	
58510002000	100x90	Sıfır zemin	-	-	58510078000
58710002000		Flat (gömme)	-	-	58710078000
58610002000		Monoblok	-	-	58610078000
58860002000		Monoflat	-	-	58860078000
58500002000	90x90	Sıfır zemin	-	-	58500078000
58700002000		Flat (gömme)	-	-	58700078000
58600002000		Monoblok	-	-	58600078000
58850002000		Monoflat	-	-	58850078000

Tamamlayıcılar ve tamamlayıcı malzemeler	
53990001000	100 cm ön panel
54400001000	90 cm ön panel
53900001000	90 cm yan panel
59990496000	Ayak seti 100x90
59990702000	Ayak seti 90X90
59970004000 ◆	Kare kapaklı 90 mm DT sifonu
59970020000	Kare kapaklı 90 mm DT sifonu (dik)
59970005000 ◆	Kare kapaklı 90 mm DT sifonu (H:65)

- Panel fiyata dahil değildir. Panel siparişinizi geçmeyi unutmayınız ve duş teknesi siparişine bağlayınız.
- Ayak ve sifon fiyata dahil değildir. Siparişini ayrıca geçmeyi unutmayınız.
- Flat panel ve ayak uygulamasında duş ünitelerinin yüksekliği 19 cm'ye çıkmaktadır.
- Sıfır zemin duş teknelerinin montajı seramik ile birlikte yapılmalıdır. Kullanılacak mekanda önceden seramik döşenmemiş olması gerekmektedir.
- Perakende satışlar bedelsiz montaj kapsamındadır. Proje satışlarında ise numune daire bedelsiz montaj kapsamındadır.

***Paletli siparişler içindir. Her kod "1" adedi temsil eder. Minimum "5" adet girilmelidir.**

- Eczacıbaşı Yapı Gereçleri San. ve Tic. A.Ş.'nin ürünler ve teknik detaylarda değişiklik yapma hakkı saklıdır.
- Ayaklar ve sifonlar için garanti süresi 2 yıldır. • Sayfa 1306 ve 1433'de belirtilen Genel Uyarılar'ı dikkatle okumanızı tavsiye ederiz.

VitrA

T (80 cm)

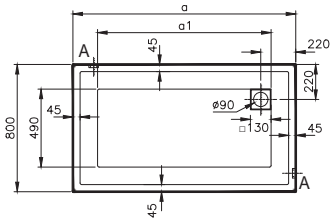

Ebat (mm)	180x80	170x80	160x80	150x80
a	1800	1700	1600	1500
a1	1490	1390	1290	1190
a3	1740	1640	1540	1440

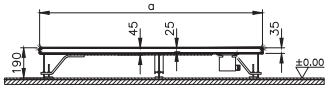

Flat - ayaklı ve panelli

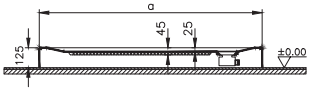

Monoblok

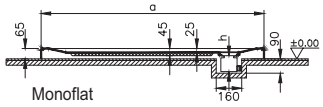

Monoflat

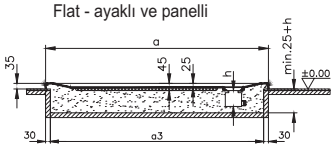

Flat - gömme uygulaması

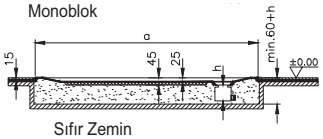

Sıfır Zemin

Bedelsiz montaj

YERLİ ÜRETİM

Kod	Ölçü (cm)	Yerleşim	Ürün özellikleri		Palet kodu*
			Ayak	Sifon	
57660002000	180x80	Sıfır zemin	-	-	57660078000
56960002000		Flat (gömme)	-	-	56960078000
56970002000		Monoblok	-	-	56970078000
58290002000		Monoflat	-	-	58290078000
57650002000	170x80	Sıfır zemin	-	-	57650078000
56810002000		Flat (gömme)	-	-	56810078000
56890002000		Monoblok	-	-	56890078000
58280002000		Monoflat	-	-	58280078000
57640002000	160x80	Sıfır zemin	-	-	57640078000
56800002000		Flat (gömme)	-	-	56800078000
56880002000		Monoblok	-	-	56880078000
58270002000		Monoflat	-	-	58270078000
57630002000	150x80	Sıfır zemin	-	-	57630078000
56790002000		Flat (gömme)	-	-	56790078000
56870002000		Monoblok	-	-	56870078000
58260002000		Monoflat	-	-	58260078000

Tamamlayıcılar ve tamamlayıcı malzemeler	
53880001000	180 cm ön panel
53280001000	170 cm ön panel
53870001000	160 cm ön panel
53890001000	150 cm ön panel
53910001000	80 cm yan panel
59990700000	Ayak seti 180x80
59990503000	Ayak seti 170x80
59990502000	Ayak seti 160x80
59990501000	Ayak seti 150X80
59970004000 ◆	Kare kapaklı 90 mm DT sifonu
59970020000	Kare kapaklı 90 mm DT sifonu (dik)
59970005000 ◆	Kare kapaklı 90 mm DT sifonu (H:65)

- Panel fiyata dahil değildir. Panel siparişinizi geçmeyi unutmayınız ve duş teknesi siparişine bağlayınız.
- Ayak ve sifon fiyata dahil değildir. Siparişini ayrıca geçmeyi unutmayınız.
- Flat panel ve ayak uygulamasında duş ünitelerinin yüksekliği 19 cm'ye çıkmaktadır.
- Sıfır zemin duş teknelerinin montajı seramik ile birlikte yapılmalıdır. Kullanılacak mekanda önceden seramik döşenmemiş olması gerekmektedir.
- Perakende satışlar bedelsiz montaj kapsamındadır. Proje satışlarında ise numune daire bedelsiz montaj kapsamındadır.

***Paletli siparişler içindir. Her kod "1" adedi temsil eder. Minimum "5" adet girilmelidir.**

- Eczacıbaşı Yapı Gereçleri San. ve Tic. A.Ş.'nin ürünler ve teknik detaylarda değişiklik yapma hakkı saklıdır.
- Ayaklar ve sifonlar için garanti süresi 2 yıldır. • Sayfa 1306 ve 1433'de belirtilen Genel Uyarılar'ı dikkatle okumanızı tavsiye ederiz.

VitrA

T (80 cm)

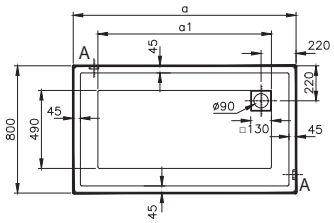

Ebat (mm)	140x80	130x80	120x80	110x80
a	1400	1300	1200	1100
a1	1090	990	890	790
a3	1340	1240	1140	1040

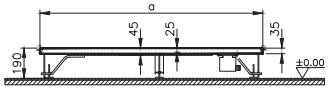

Flat - ayaklı ve panelli

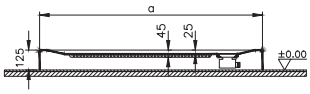

Monoblok

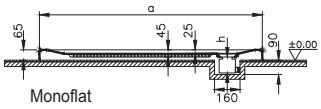

Monoflat

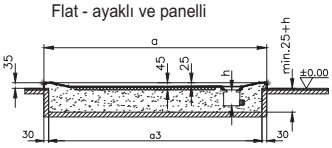

Flat - gömme uygulaması

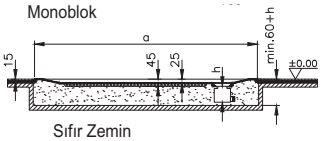

Sıfır Zemin

Bedelsiz montaj

YERLİ ÜRETİM

Kod	Ölçü (cm)	Yerleşim	Ürün özellikleri		Palet kodu*
			Ayak	Sifon	
57620002000	140x80	Sıfır zemin	-	-	57620078000
56780002000		Flat (gömme)	-	-	56780078000
56860002000		Monoblok	-	-	56860078000
58250002000		Monoflat	-	-	58250078000
57610002000	130x80	Sıfır zemin	-	-	57610078000
56770002000		Flat (gömme)	-	-	56770078000
56850002000		Monoblok	-	-	56850078000
58240002000		Monoflat	-	-	58240078000
57600002000	120x80	Sıfır zemin	-	-	57600078000
56760002000		Flat (gömme)	-	-	56760078000
56840002000		Monoblok	-	-	56840078000
58230002000		Monoflat	-	-	58230078000
57590002000	110x80	Sıfır zemin	-	-	57590078000
56750002000		Flat (gömme)	-	-	56750078000
56830002000		Monoblok	-	-	56830078000
58220002000		Monoflat	-	-	58220078000

Tamamlayıcılar ve tamamlayıcı malzemeler	
53490001000	140 cm ön panel
53290001000	130 cm ön panel
52970001000	120 cm ön panel
52810001000	110 cm ön panel
53910001000	80 cm yan panel
59990500000	Ayak seti 140x80
59990499000	Ayak seti 130X80
59990498000	Ayak seti 120x80
59990497000	Ayak seti 110X80
59970004000 ◆	Kare kapaklı 90 mm DT sifonu
59970020000	Kare kapaklı 90 mm DT sifonu (dik)
59970005000 ◆	Kare kapaklı 90 mm DT sifonu (H:65)

- Panel fiyata dahil değildir. Panel siparişinizi geçmeyi unutmayınız ve duş teknesi siparişine bağlayınız.
- Ayak ve sifon fiyata dahil değildir. Siparişini ayrıca geçmeyi unutmayınız.
- Flat panel ve ayak uygulamasında duş ünitelerinin yüksekliği 19 cm'ye çıkmaktadır.
- Sıfır zemin duş teknelerinin montajı seramik ile birlikte yapılmalıdır. Kullanılacak mekanda önceden seramik döşenmemiş olması gerekmektedir.
- Perakende satışlar bedelsiz montaj kapsamındadır. Proje satışlarında ise numune daire bedelsiz montaj kapsamındadır.

***Paletli siparişler içindir. Her kod "1" adedi temsil eder. Minimum "5" adet girilmelidir.**

- Eczacıbaşı Yapı Gereçleri San. ve Tic. A.Ş.'nin ürünler ve teknik detaylarda değişiklik yapma hakkı saklıdır.
- Ayaklar ve sifonlar için garanti süresi 2 yıldır. • Sayfa 1306 ve 1433'de belirtilen Genel Uyarılar'ı dikkatle okumanızı tavsiye ederiz.

VitrA

T (80 cm)

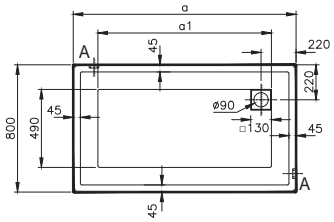

Ebat (mm)	100x80	90x80	80x80
a	1000	900	800
a1	690	590	490
a3	940	840	740

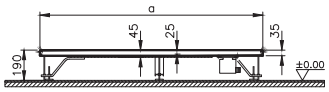

Flat - ayaklı ve panelli

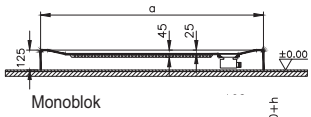

Monoblok

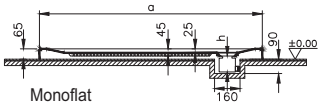

Monoflat

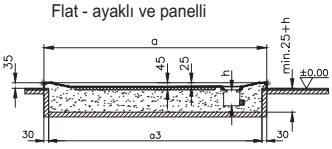

Flat - gömme uygulaması

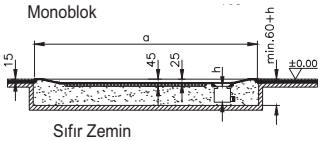

Sıfır Zemin

Bedelsiz montaj

YERLİ ÜRETİM

Kod	Ölçü (cm)	Yerleşim	Ürün özellikleri		Palet kodu*
			Ayak	Sifon	
57580002000	100x80	Sıfır zemin	-	-	57580078000
56740002000		Flat (gömme)	-	-	56740078000
56820002000		Monoblok	-	-	56820078000
58210002000		Monoflat	-	-	58210078000
57570002000	90x80	Sıfır zemin	-	-	57570078000
56980002000		Flat (gömme)	-	-	56980078000
56990002000		Monoblok	-	-	56990078000
58200002000		Monoflat	-	-	58200078000
60380002000	80x80	Sıfır zemin	-	-	60380078000
60350002000		Flat (gömme)	-	-	60350078000
60370002000		Monoblok	-	-	60370078000
60360002000		Monoflat	-	-	60360078000

Tamamlayıcılar ve tamamlayıcı malzemeler	
53990001000	100 cm ön panel
54400001000	90 cm ön panel
54410001000	80 cm ön panel
53910001000	80 cm yan panel
59990496000	Ayak seti 100x80
59990702000	Ayak seti 90X80
59996035000	Ayak seti 80x80
59970004000 ◆	Kare kapaklı 90 mm DT sifonu
59970020000	Kare kapaklı 90 mm DT sifonu (dik)
59970005000 ◆	Kare kapaklı 90 mm DT sifonu (H:65)

- Panel fiyata dahil değildir. Panel siparişinizi geçmeyi unutmayınız ve duş teknesi siparişine bağlayınız.
- Ayak ve sifon fiyata dahil değildir. Siparişini ayrıca geçmeyi unutmayınız.
- Flat panel ve ayak uygulamasında duş ünitelerinin yüksekliği 19 cm'ye çıkmaktadır.
- Sıfır zemin duş teknelerinin montajı seramik ile birlikte yapılmalıdır. Kullanılacak mekanda önceden seramik döşenmemiş olması gerekmektedir.
- Perakende satışlar bedelsiz montaj kapsamındadır. Proje satışlarında ise numune daire bedelsiz montaj kapsamındadır.

***Paletli siparişler içindir. Her kod "1" adedi temsil eder. Minimum "5" adet girilmelidir.**

- Eczacıbaşı Yapı Gereçleri San. ve Tic. A.Ş.'nin ürünler ve teknik detaylarda değişiklik yapma hakkı saklıdır.
- Ayaklar ve sifonlar için garanti süresi 2 yıldır. • Sayfa 1306 ve 1433'de belirtilen Genel Uyarılar'ı dikkatle okumanızı tavsiye ederiz.

VitrA

T (75 cm)

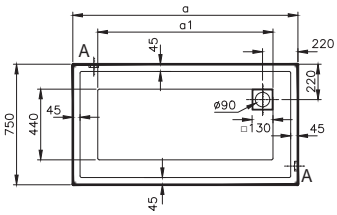

Ebat (mm)	180x75	170x75	160x75	150x75
a	1800	1700	1600	1500
a1	1490	1390	1290	1190
a3	1740	1640	1540	1440

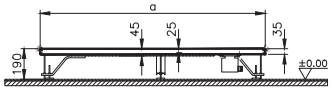

Flat - ayaklı ve panelli

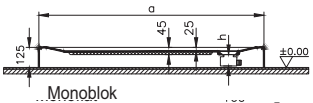

Monoblok

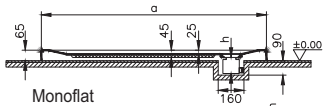

Monoflat

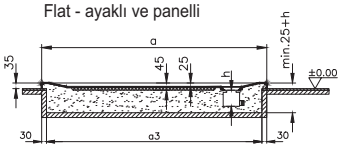

Flat - gömme uygulaması

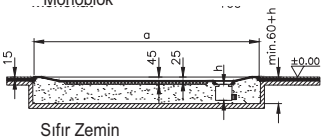

Sıfır Zemin

Bedelsiz montaj

YERLİ ÜRETİM

Kod	Ölçü (cm)	Yerleşim	Ürün özellikleri		Palet kodu*
			Ayak	Sifon	
57560002000	180x75	Sıfır zemin	-	-	57560078000
57230002000		Flat (gömme)	-	-	57230078000
57240002000		Monoblok	-	-	57240078000
58390002000		Monoflat	-	-	58390078000
57550002000	170x75	Sıfır zemin	-	-	57550078000
57210002000		Flat (gömme)	-	-	57210078000
57220002000		Monoblok	-	-	57220078000
58380002000		Monoflat	-	-	58380078000
57540002000	160x75	Sıfır zemin	-	-	57540078000
57190002000		Flat (gömme)	-	-	57190078000
57200002000		Monoblok	-	-	57200078000
58370002000		Monoflat	-	-	58370078000
57530002000	150x75	Sıfır zemin	-	-	57530078000
57170002000		Flat (gömme)	-	-	57170078000
57180002000		Monoblok	-	-	57180078000
58360002000		Monoflat	-	-	58360078000

Tamamlayıcılar ve tamamlayıcı malzemeler	
53880001000	180 cm ön panel
53280001000	170 cm ön panel
53870001000	160 cm ön panel
53890001000	150 cm ön panel
53920001000	75 cm yan panel
59990700000	Ayak seti 180x75
59990503000	Ayak seti 170x75
59990502000	Ayak seti 160x75
59990501000	Ayak seti 150x75
59970004000 ◆	Kare kapaklı 90 mm DT sifonu
59970020000	Kare kapaklı 90 mm DT sifonu (dik)
59970005000 ◆	Kare kapaklı 90 mm DT sifonu (H:65)

- Panel fiyata dahil değildir. Panel siparişinizi geçmeyi unutmayınız ve duş teknesi siparişine bağlayınız.
- Ayak ve sifon fiyata dahil değildir. Siparişini ayrıca geçmeyi unutmayınız.
- Flat panel ve ayak uygulamasında duş ünitelerinin yüksekliği 19 cm'ye çıkmaktadır.
- Sıfır zemin duş teknelerinin montajı seramik ile birlikte yapılmalıdır. Kullanılacak mekanda önceden seramik döşenmemiş olması gerekmektedir.
- Perakende satışlar bedelsiz montaj kapsamındadır. Proje satışlarında ise numune daire bedelsiz montaj kapsamındadır.

***Paletli siparişler içindir. Her kod "1" adedi temsil eder. Minimum "5" adet girilmelidir.**

- Eczacıbaşı Yapı Gereçleri San. ve Tic. A.Ş.'nin ürünler ve teknik detaylarda değişiklik yapma hakkı saklıdır.
- Ayaklar ve sifonlar için garanti süresi 2 yıldır. • Sayfa 1306 ve 1433'de belirtilen Genel Uyarılar'ı dikkatle okumanızı tavsiye ederiz.

VitrA

T (75 cm)

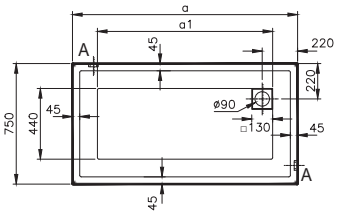

Ebat (mm)	140x75	130x75	120x75	110x75
a	1400	1300	1200	1100
a1	1090	990	890	790
a3	1340	1240	1140	1040

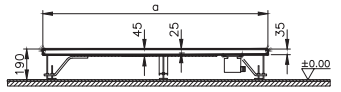

Flat - ayaklı ve panelli

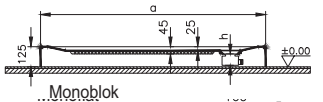

Monoblok

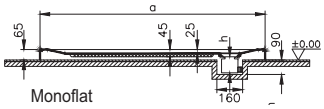

Monoflat

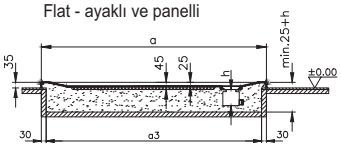

Flat - gömme uygulaması

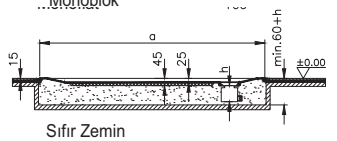

Sıfır Zemin

Bedelsiz montaj

YERLİ ÜRETİM

Kod	Ölçü (cm)	Yerleşim	Ürün özellikleri		Palet kodu*
			Ayak	Sifon	
57520002000	140x75	Sıfır zemin	-	-	57520078000
57150002000		Flat (gömme)	-	-	57150078000
57160002000		Monoblok	-	-	57160078000
58350002000		Monoflat	-	-	58350078000
57510002000	130x75	Sıfır zemin	-	-	57510078000
57130002000		Flat (gömme)	-	-	57130078000
57140002000		Monoblok	-	-	57140078000
58340002000		Monoflat	-	-	58340078000
57500002000	120x75	Sıfır zemin	-	-	57500078000
57110002000		Flat (gömme)	-	-	57110078000
57120002000		Monoblok	-	-	57120078000
58330002000		Monoflat	-	-	58330078000
57490002000	110x75	Sıfır zemin	-	-	57490078000
57090002000		Flat (gömme)	-	-	57090078000
57100002000		Monoblok	-	-	57100078000
58320002000		Monoflat	-	-	58320078000

Tamamlayıcılar ve tamamlayıcı malzemeler	
53490001000	140 cm ön panel
53290001000	130 cm ön panel
52970001000	120 cm ön panel
52810001000	110 cm ön panel
53920001000	75 cm yan panel
59990500000	Ayak seti 140x75
59990499000	Ayak seti 130x75
59990498000	Ayak seti 120x75
59990497000	Ayak seti 110x75
59970004000 ◆	Kare kapaklı 90 mm DT sifonu
59970020000	Kare kapaklı 90 mm DT sifonu (dik)
59970005000 ◆	Kare kapaklı 90 mm DT sifonu (H:65)

- Panel fiyata dahil değildir. Panel siparişinizi geçmeyi unutmayınız ve duş teknesi siparişine bağlayınız.
- Ayak ve sifon fiyata dahil değildir. Siparişini ayrıca geçmeyi unutmayınız.
- Flat panel ve ayak uygulamasında duş ünitelerinin yüksekliği 19 cm'ye çıkmaktadır.
- Sıfır zemin duş teknelerinin montajı seramik ile birlikte yapılmalıdır. Kullanılacak mekanda önceden seramik döşenmemiş olması gerekmektedir.
- Perakende satışlar bedelsiz montaj kapsamındadır. Proje satışlarında ise numune daire bedelsiz montaj kapsamındadır.

***Paletli siparişler içindir. Her kod "1" adedi temsil eder. Minimum "5" adet girilmelidir.**

- Eczacıbaşı Yapı Gereçleri San. ve Tic. A.Ş.'nin ürünler ve teknik detaylarda değişiklik yapma hakkı saklıdır.
- Ayaklar ve sifonlar için garanti süresi 2 yıldır. • Sayfa 1306 ve 1433'de belirtilen Genel Uyarılar'ı dikkatle okumanızı tavsiye ederiz.

VitrA

T (75 cm)

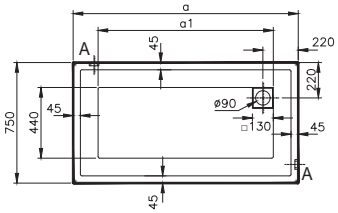

Ebat (mm)	100x75	90x75
a	1000	900
a1	690	590
a3	940	840

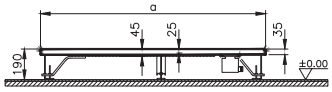

Flat - ayaklı ve panelli

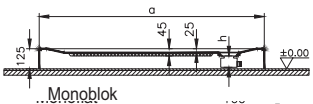

Monoblok

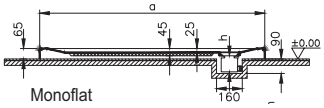

Monoflat

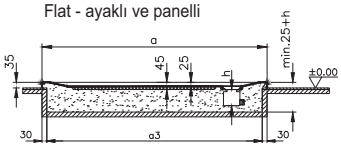

Flat - gömme uygulaması

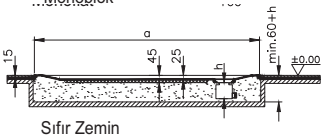

Sıfır Zemin

Bedelsiz montaj

YERLİ ÜRETİM

Kod	Ölçü (cm)	Yerleşim	Ürün özellikleri		Palet kodu*
			Ayak	Sifon	
57480002000	100x75	Sıfır zemin	-	-	57480078000
57070002000		Flat (gömme)	-	-	57070078000
57080002000		Monoblok	-	-	57080078000
58310002000		Monoflat	-	-	58310078000
57470002000	90x75	Sıfır zemin	-	-	57470078000
57050002000		Flat (gömme)	-	-	57050078000
57060002000		Monoblok	-	-	57060078000
58300002000		Monoflat	-	-	58300078000

Tamamlayıcılar ve tamamlayıcı malzemeler	
53990001000	100 cm ön panel
54400001000	90 cm ön panel
53920001000	75 cm yan panel
59990496000	Ayak seti 100x75
59990702000	Ayak seti 90x75
59970004000 ◆	Kare kapaklı 90 mm DT sifonu
59970020000	Kare kapaklı 90 mm DT sifonu (dik)
59970005000 ◆	Kare kapaklı 90 mm DT sifonu (H:65)

- Panel fiyata dahil değildir. Panel siparişinizi geçmeyi unutmayınız ve duş teknesi siparişine bağlayınız.
- Ayak ve sifon fiyata dahil değildir. Siparişini ayrıca geçmeyi unutmayınız.
- Flat panel ve ayak uygulamasında duş ünitelerinin yüksekliği 19 cm'ye çıkmaktadır.
- Sıfır zemin duş teknelerinin montajı seramik ile birlikte yapılmalıdır. Kullanılacak mekanda önceden seramik döşenmemiş olması gerekmektedir.
- Perakende satışlar bedelsiz montaj kapsamındadır. Proje satışlarında ise numune daire bedelsiz montaj kapsamındadır.

***Paletli siparişler içindir. Her kod "1" adedi temsil eder. Minimum "5" adet girilmelidir.**

- Eczacıbaşı Yapı Gereçleri San. ve Tic. A.Ş.'nin ürünler ve teknik detaylarda değişiklik yapma hakkı saklıdır.
- Ayaklar ve sifonlar için garanti süresi 2 yıldır. • Sayfa 1306 ve 1433'de belirtilen Genel Uyarılar'ı dikkatle okumanızı tavsiye ederiz.

VitrA

T (70 cm)

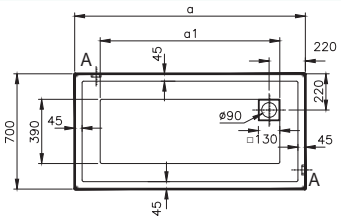

Ebat (mm)	180x70	170x70	160x70	150x70
a	1800	1700	1600	1500
a1	1490	1390	1290	1190
a3	1740	1640	1540	1440

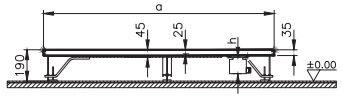

Flat - ayaklı ve panelli

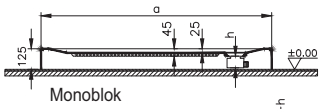

Monoblok

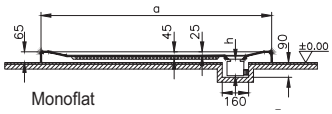

Monoflat

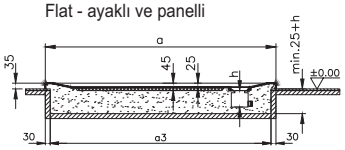

Flat - gömme uygulaması

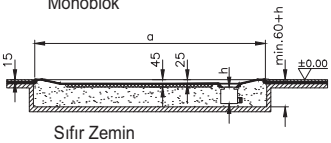

Sıfır Zemin

Bedelsiz montaj

YERLİ ÜRETİM

Kod	Ölçü (cm)	Yerleşim	Ürün özellikleri		Palet kodu*
			Ayak	Sifon	
57460002000	180x70	Sıfır zemin	-	-	57460078000
57000002000		Flat (gömme)	-	-	57000078000
57010002000		Monoblok	-	-	57010078000
58490002000		Monoflat	-	-	58490078000
57450002000	170x70	Sıfır zemin	-	-	57450078000
55030002000		Flat (gömme)	-	-	55030078000
55110002000		Monoblok	-	-	55110078000
58480002000		Monoflat	-	-	58480078000
57440002000	160x70	Sıfır zemin	-	-	57440078000
55020002000		Flat (gömme)	-	-	55020078000
55100002000		Monoblok	-	-	55100078000
58470002000		Monoflat	-	-	58470078000
57430002000	150x70	Sıfır zemin	-	-	57430078000
55010002000		Flat (gömme)	-	-	55010078000
55090002000		Monoblok	-	-	55090078000
58460002000		Monoflat	-	-	58460078000

Tamamlayıcılar ve tamamlayıcı malzemeler	
53880001000	180 cm ön panel
53280001000	170 cm ön panel
53870001000	160 cm ön panel
53890001000	150 cm ön panel
55370001000	70 cm yan panel
59990700000	Ayak seti 180x70
59990503000	Ayak seti 170x70
59990502000	Ayak seti 160x70
59990501000	Ayak seti 150x70
59970004000 ◆	Kare kapaklı 90 mm DT sifonu
59970020000	Kare kapaklı 90 mm DT sifonu (dik)
59970005000 ◆	Kare kapaklı 90 mm DT sifonu (H:65)

- Panel fiyata dahil değildir. Panel siparişinizi geçmeyi unutmayınız ve duş teknesi siparişine bağlayınız.
- Ayak ve sifon fiyata dahil değildir. Siparişini ayrıca geçmeyi unutmayınız.
- Flat panel ve ayak uygulamasında duş ünitelerinin yüksekliği 19 cm'ye çıkmaktadır.
- Sıfır zemin duş teknelerinin montajı seramik ile birlikte yapılmalıdır. Kullanılacak mekanda önceden seramik döşenmemiş olması gerekmektedir.
- Perakende satışlar bedelsiz montaj kapsamındadır. Proje satışlarında ise numune daire bedelsiz montaj kapsamındadır.

***Paletli siparişler içindir. Her kod "1" adedi temsil eder. Minimum "5" adet girilmelidir.**

- Eczacıbaşı Yapı Gereçleri San. ve Tic. A.Ş.'nin ürünler ve teknik detaylarda değişiklik yapma hakkı saklıdır.
- Ayaklar ve sifonlar için garanti süresi 2 yıldır. • Sayfa 1306 ve 1433'de belirtilen Genel Uyarılar'ı dikkatle okumanızı tavsiye ederiz.

VitrA

T (70 cm)

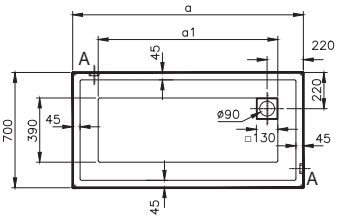

Ebat (mm)	140x70	130x70	120x70	110x70
a	1400	1300	1200	1100
a1	1090	990	890	790
a3	1340	1240	1140	1040

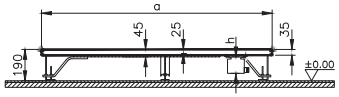

Flat - ayaklı ve panelli

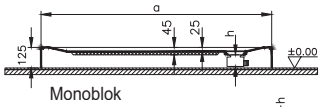

Monoblok

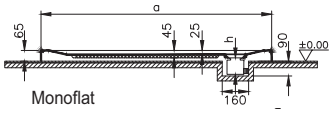

Monoflat

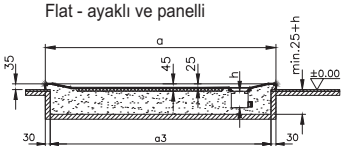

Flat - gömme uygulaması

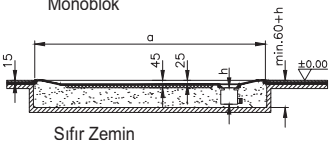

Sıfır Zemin

Bedelsiz montaj

YERLİ ÜRETİM

Kod	Ölçü (cm)	Yerleşim	Ürün özellikleri		Palet kodu*
			Ayak	Sifon	
57420002000	140x70	Sıfır zemin	-	-	57420078000
55000002000		Flat (gömme)	-	-	55000078000
55080002000		Monoblok	-	-	55080078000
58450002000		Monoflat	-	-	58450078000
57410002000	130x70	Sıfır zemin	-	-	57410078000
54990002000		Flat (gömme)	-	-	54990078000
55070002000		Monoblok	-	-	55070078000
58440002000		Monoflat	-	-	58440078000
57400002000	120x70	Sıfır zemin	-	-	57400078000
54980002000		Flat (gömme)	-	-	54980078000
55060002000		Monoblok	-	-	55060078000
58430002000		Monoflat	-	-	58430078000
57390002000	110x70	Sıfır zemin	-	-	57390078000
54970002000		Flat (gömme)	-	-	54970078000
55050002000		Monoblok	-	-	55050078000
58420002000		Monoflat	-	-	58420078000

Tamamlayıcılar ve tamamlayıcı malzemeler	
53490001000	140 cm ön panel
53290001000	130 cm ön panel
52970001000	120 cm ön panel
52810001000	110 cm ön panel
55370001000	70 cm yan panel
59990500000	Ayak seti 140x70
59990499000	Ayak seti 130x70
59990498000	Ayak seti 120x70
59990497000	Ayak seti 110x70
59970004000 ◆	Kare kapaklı 90 mm DT sifonu
59970020000	Kare kapaklı 90 mm DT sifonu (dik)
59970005000 ◆	Kare kapaklı 90 mm DT sifonu (H:65)

- Panel fiyata dahil değildir. Panel siparişinizi geçmeyi unutmayınız ve duş teknesi siparişine bağlayınız.
- Ayak ve sifon fiyata dahil değildir. Siparişini ayrıca geçmeyi unutmayınız.
- Flat panel ve ayak uygulamasında duş ünitelerinin yüksekliği 19 cm'ye çıkmaktadır.
- Sıfır zemin duş teknelerinin montajı seramik ile birlikte yapılmalıdır. Kullanılacak mekanda önceden seramik döşenmemiş olması gerekmektedir.
- Perakende satışlar bedelsiz montaj kapsamındadır. Proje satışlarında ise numune daire bedelsiz montaj kapsamındadır.

***Paletli siparişler içindir. Her kod "1" adedi temsil eder. Minimum "5" adet girilmelidir.**

- Eczacıbaşı Yapı Gereçleri San. ve Tic. A.Ş.'nin ürünler ve teknik detaylarda değişiklik yapma hakkı saklıdır.
- Ayaklar ve sifonlar için garanti süresi 2 yıldır. • Sayfa 1306 ve 1433'de belirtilen Genel Uyarılar'ı dikkatle okumanızı tavsiye ederiz.

VitrA

T (70 cm)

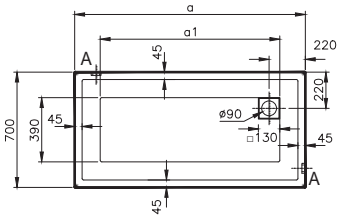

Ebat (mm)	100x70	90x70
a	1000	900
a1	690	590
a3	940	840

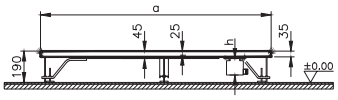

Flat - ayaklı ve panelli

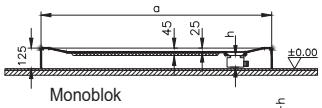

Monoblok

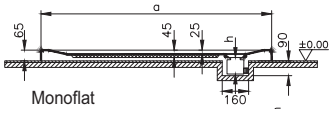

Monoflat

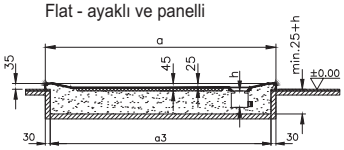

Flat - gömme uygulaması

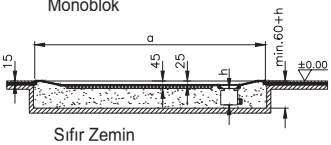

Sıfır Zemin

Bedelsiz montaj

YERLİ ÜRETİM

Kod	Ölçü (cm)	Yerleşim	Ürün özellikleri		Palet kodu*
			Ayak	Sifon	
57380002000	100x70	Sıfır zemin	-	-	57380078000
54960002000		Flat (gömme)	-	-	54960078000
55040002000		Monoblok	-	-	55040078000
58410002000		Monoflat	-	-	58410078000
57370002000	90x70	Sıfır zemin	-	-	57370078000
57020002000		Flat (gömme)	-	-	57020078000
57030002000		Monoblok	-	-	57030078000
58400002000		Monoflat	-	-	58400078000

Tamamlayıcılar ve tamamlayıcı malzemeler	
53990001000	100 cm ön panel
54400001000	90 cm ön panel
55370001000	70 cm yan panel
59990496000	Ayak seti 100x70
59990702000	Ayak seti 90x70
59970004000 ◆	Kare kapaklı 90 mm DT sifonu
59970020000	Kare kapaklı 90 mm DT sifonu (dik)
59970005000 ◆	Kare kapaklı 90 mm DT sifonu (H:65)

- Panel fiyata dahil değildir. Panel siparişinizi geçmeyi unutmayınız ve duş teknesi siparişine bağlayınız.
- Ayak ve sifon fiyata dahil değildir. Siparişini ayrıca geçmeyi unutmayınız.
- Flat panel ve ayak uygulamasında duş ünitelerinin yüksekliği 19 cm'ye çıkmaktadır.
- Sıfır zemin duş teknelerinin montajı seramik ile birlikte yapılmalıdır. Kullanılacak mekanda önceden seramik döşenmemiş olması gerekmektedir.
- Perakende satışlar bedelsiz montaj kapsamındadır. Proje satışlarında ise numune daire bedelsiz montaj kapsamındadır.

***Paletli siparişler içindir. Her kod "1" adedi temsil eder. Minimum "5" adet girilmelidir.**

- Eczacıbaşı Yapı Gereçleri San. ve Tic. A.Ş.'nin ürünler ve teknik detaylarda değişiklik yapma hakkı saklıdır.
- Ayaklar ve sifonlar için garanti süresi 2 yıldır. • Sayfa 1306 ve 1433'de belirtilen Genel Uyarılar'ı dikkatle okumanızı tavsiye ederiz.

VitrA

Optimum Neo (90 cm)

Ebat (cm)	170x90
a	1700
a1	1550
a3	1640
b	900
b1	750
b2	450

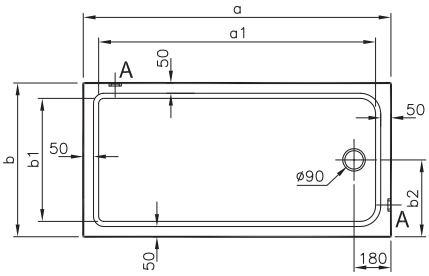

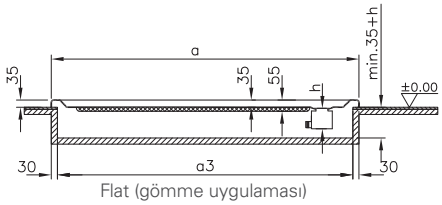

Flat (gömme uygulaması)

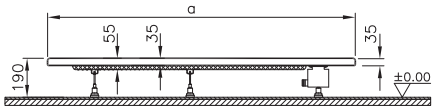

Flat (ayaklı ve panelli)

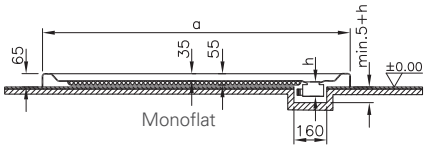

Monoflat

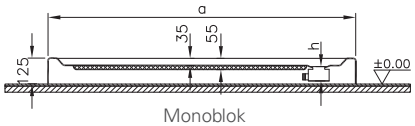

Monoblok

Bedelsiz montaj

YERLİ ÜRETİM

Kod	Ölçü (cm)	Yerleşim	Ürün özellikleri		Palet kodu*
			Ayak	Sifon	
64660002000	170x90	Flat (gömme)	-	-	64660078000
64340002000		Monoblok	-	-	64340078000
64410002000		Monoflat	-	-	64410078000

Tamamlayıcılar ve tamamlayıcı malzemeler	
53280001000	170 cm ön panel
53900001000	90 cm yan panel
59916466000	Ayak seti 170x90
59970002000	Yuvarlak kapaklı 90 mm DT sifonu (dik)
59970001000	Yuvarlak kapaklı 90 mm DT sifonu
59970003000 ◆	Yuvarlak kapaklı 90 mm DT sifonu (H:65)

- "h" ölçüsü standart sifon için 85mm'dir. Düşük yükseklikli sifon için bilgi alın.
- VitrA akrilik ürünleriyle birlikte 59950143000 kodlu VitrA Kaydırmaz'ı kullanabilirisiniz.
- Panel fiyata dahil değildir. Panel siparişinizi geçmeyi unutmayınız ve duş teknesi siparişine bağlayınız.
- Ayak ve sifon fiyata dahil değildir. Siparişini ayrıca geçmeyi unutmayınız.
- Flat panel ve ayak uygulamasında duş tekneleri yüksekliği 19 cm'ye çıkmaktadır.
- Perakende satışlar bedelsiz montaj kapsamındadır. Proje satışlarında ise numune daire bedelsiz montaj kapsamındadır.

***Paletli siparişler içindir. Her kod "1" adedi temsil eder. Minimum "5" adet girilmelidir.**

- Eczacıbaşı Yapı Gereçleri San. ve Tic. A.Ş.'nin ürünler ve teknik detaylarda değişiklik yapma hakkı saklıdır.
- Ayaklar ve sifonlar için garanti süresi 2 yıldır. • Sayfa 1306 ve 1433'de belirtilen Genel Uyarılar'ı dikkatle okumanızı tavsiye ederiz.

VitrA

Optimum Neo (90 cm)

Ebat (cm)	140x90	120x90
a	1400	1200
a1	1210	1010
a2	700	600
a3	1340	1140

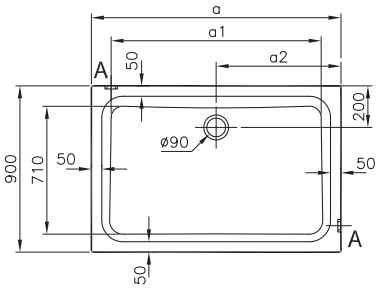

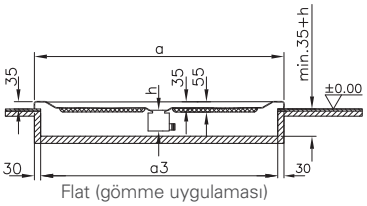

Flat (gömme uygulaması)

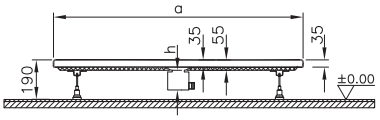

Flat (ayaklı ve panelli)

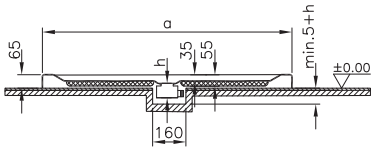

Monoflat

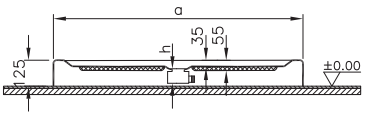

Monoblok

Bedelsiz montaj

YERLİ ÜRETİM

Kod	Ölçü (cm)	Yerleşim	Ürün özellikleri		Palet kodu*
			Ayak	Sifon	
60620002000	140x90	Flat (gömme)	-	-	60620078000
64170002000		Monoblok	-	-	64170078000
64280002000		Monoflat	-	-	64280078000
60610002000	120x90	Flat (gömme)	-	-	60610078000
64160002000		Monoblok	-	-	64160078000
64270002000		Monoflat	-	-	64270078000

Tamamlayıcılar ve tamamlayıcı malzemeler	
53490001000	140 cm ön panel
52970001000	120 cm ön panel
53900001000	90 cm yan panel
59916062000	Ayak seti 140x90
59916061000	Ayak seti 120x90
59970002000	Yuvarlak kapaklı 90 mm DT sifonu (dik)
59970001000	Yuvarlak kapaklı 90 mm DT sifonu
59970003000 ◆	Yuvarlak kapaklı 90 mm DT sifonu (H:65)

- "h" ölçüsü standart sifon için 85mm'dir. Düşük yükseklikli sifon için bilgi alın.
- VitrA akrilik ürünleriyle birlikte 59950143000 kodlu VitrA Kaydırmaz'ı kullanabilirisiniz.
- Panel fiyata dahil değildir. Panel siparişinizi geçmeyi unutmayınız ve duş teknesi siparişine bağlayınız.
- Ayak ve sifon fiyata dahil değildir. Siparişini ayrıca geçmeyi unutmayınız.
- Flat panel ve ayak uygulamasında duş tekneleri yüksekliği 19 cm'ye çıkmaktadır.
- Perakende satışlar bedelsiz montaj kapsamındadır. Proje satışlarında ise numune daire bedelsiz montaj kapsamındadır.

***Paletli siparişler içindir. Her kod "1" adedi temsil eder. Minimum "5" adet girilmelidir.**

- Eczacıbaşı Yapı Gereçleri San. ve Tic. A.Ş.'nin ürünler ve teknik detaylarda değişiklik yapma hakkı saklıdır.
- Ayaklar ve sifonlar için garanti süresi 2 yıldır. • Sayfa 1306 ve 1433'de belirtilen Genel Uyarılar'ı dikkatle okumanızı tavsiye ederiz.

VitrA

Optimum Neo (80 cm)

Ebat (cm)	160x80
a	1600
a1	1450
a3	1540
b	800
b1	650
b2	400

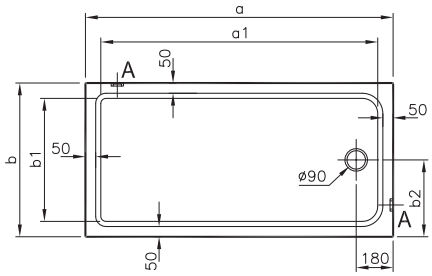

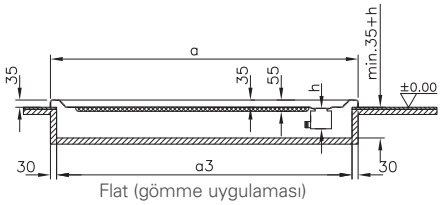

Flat (gömme uygulaması)

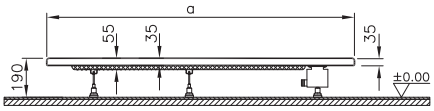

Flat (ayaklı ve panelli)

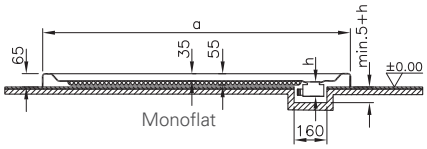

Monoflat

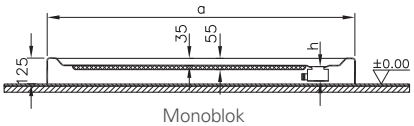

Monoblok

Bedelsiz montaj

YERLİ ÜRETİM

Kod	Ölçü (cm)	Yerleşim	Ürün özellikleri		Palet kodu*
			Ayak	Sifon	
64650002000	160x80	Flat (gömme)	-	-	64650078000
64330002000		Monoblok	-	-	64330078000
64400002000		Monoflat	-	-	64400078000

Tamamlayıcılar ve tamamlayıcı malzemeler	
53870001000	160 cm ön panel
53910001000	80 cm yan panel
59916465000	Ayak seti 160x80
59970002000	Yuvarlak kapaklı 90 mm DT sifonu (dik)
59970001000	Yuvarlak kapaklı 90 mm DT sifonu
59970003000 ◆	Yuvarlak kapaklı 90 mm DT sifonu (H:65)

- "h" ölçüsü standart sifon için 85mm'dir. Düşük yükseklikli sifon için bilgi alın.
- VitrA akrilik ürünleriyle birlikte 59950143000 kodlu VitrA Kaydırmaz'ı kullanabilirisiniz.
- Panel fiyata dahil değildir. Panel siparişinizi geçmeyi unutmayınız ve duş teknesi siparişine bağlayınız.
- Ayak ve sifon fiyata dahil değildir. Siparişini ayrıca geçmeyi unutmayınız.
- Flat panel ve ayak uygulamasında duş tekneleri yüksekliği 19 cm'ye çıkmaktadır.
- Perakende satışlar bedelsiz montaj kapsamındadır. Proje satışlarında ise numune daire bedelsiz montaj kapsamındadır.

***Paletli siparişler içindir. Her kod "1" adedi temsil eder. Minimum "5" adet girilmelidir.**

- Eczacıbaşı Yapı Gereçleri San. ve Tic. A.Ş.'nin ürünler ve teknik detaylarda değişiklik yapma hakkı saklıdır.
- Ayaklar ve sifonlar için garanti süresi 2 yıldır. • Sayfa 1306 ve 1433'de belirtilen Genel Uyarılar'ı dikkatle okumanızı tavsiye ederiz.

VitrA

Optimum Neo (80 cm)

Ebat (cm)	130x80	120x80
a	1300	1200
a1	1110	1010
a2	650	600
a3	1240	1140

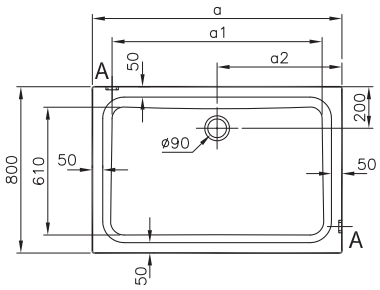

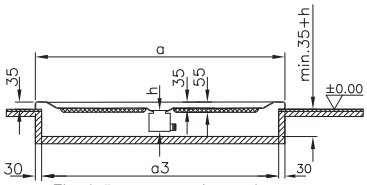

Flat (gömme uygulaması)

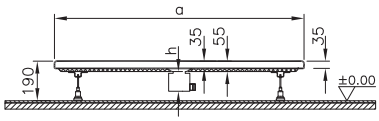

Flat (ayaklı ve panelli)

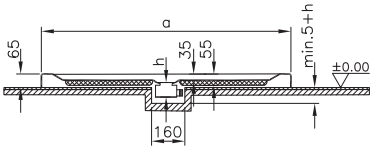

Monoflat

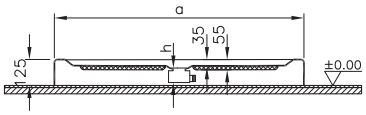

Monoblok

Bedelsiz montaj

YERLİ ÜRETİM

Kod	Ölçü (cm)	Yerleşim	Ürün özellikleri		Palet kodu*
			Ayak	Sifon	
64070002000	130x80	Flat (gömme)	-	-	64070078000
64180002000		Monoblok	-	-	64180078000
64290002000		Monoflat	-	-	64290078000
60600002000	120x80	Flat (gömme)	-	-	60600078000
64150002000		Monoblok	-	-	64150078000
64260002000		Monoflat	-	-	64260078000

Tamamlayıcılar ve tamamlayıcı malzemeler	
53290001000	130 cm ön panel
52970001000	120 cm ön panel
53910001000	80 cm yan panel
59916407000	Ayak seti 130x80
59916060000	Ayak seti 120x80
59970002000	Yuvarlak kapaklı 90 mm DT sifonu (dik)
59970001000	Yuvarlak kapaklı 90 mm DT sifonu
59970003000 ◆	Yuvarlak kapaklı 90 mm DT sifonu (H:65)

- "h" ölçüsü standart sifon için 85mm'dir. Düşük yükseklikli sifon için bilgi alın.
- VitrA akrilik ürünleriyle birlikte 59950143000 kodlu VitrA Kaydırmaz'ı kullanabilirisiniz.
- Panel fiyata dahil değildir. Panel siparişinizi geçmeyi unutmayınız ve duş teknesi siparişine bağlayınız.
- Ayak ve sifon fiyata dahil değildir. Siparişini ayrıca geçmeyi unutmayınız.
- Flat panel ve ayak uygulamasında duş tekneleri yüksekliği 19 cm'ye çıkmaktadır.
- Perakende satışlar bedelsiz montaj kapsamındadır. Proje satışlarında ise numune daire bedelsiz montaj kapsamındadır.

***Paletli siparişler içindir. Her kod "1" adedi temsil eder. Minimum "5" adet girilmelidir.**

- Eczacıbaşı Yapı Gereçleri San. ve Tic. A.Ş.'nin ürünler ve teknik detaylarda değişiklik yapma hakkı saklıdır.
- Ayaklar ve sifonlar için garanti süresi 2 yıldır. • Sayfa 1306 ve 1433'de belirtilen Genel Uyarılar'ı dikkatle okumanızı tavsiye ederiz.

VitrA

Optimum Neo (80 cm)

Ebat (cm)	110x80	100x80
a	1100	1000
a1	910	810
a2	550	500
a3	1040	940

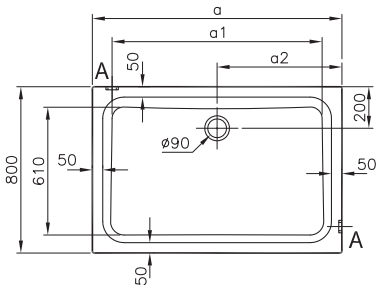

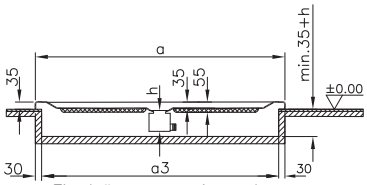

Flat (gömme uygulaması)

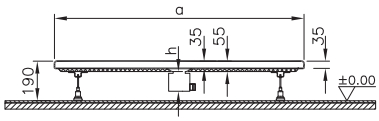

Flat (ayaklı ve panelli)

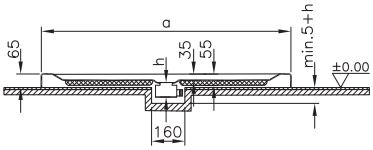

Monoflat

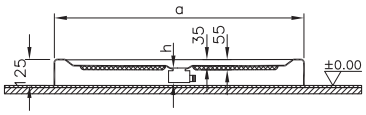

Monoblok

Bedelsiz montaj

YERLİ ÜRETİM

Kod	Ölçü (cm)	Yerleşim	Ürün özellikleri		Palet kodu*
			Ayak	Sifon	
64300002000	110x80	Flat (gömme)	-	-	64300078000
64310002000		Monoblok	-	-	64310078000
64320002000		Monoflat	-	-	64320078000
60590002000	100x80	Flat (gömme)	-	-	60590078000
64140002000		Monoblok	-	-	64140078000
64250002000		Monoflat	-	-	64250078000

Tamamlayıcılar ve tamamlayıcı malzemeler	
52810001000	110 cm ön panel
53990001000	100 cm ön panel
53910001000	80 cm yan panel
59916430000	Ayak seti 110x80
59916059000	Ayak seti 100x80
59970002000	Yuvarlak kapaklı 90 mm DT sifonu (dik)
59970001000	Yuvarlak kapaklı 90 mm DT sifonu
59970003000 ◆	Yuvarlak kapaklı 90 mm DT sifonu (H:65)

- "h" ölçüsü standart sifon için 85mm'dir. Düşük yükseklikli sifon için bilgi alın.
- VitrA akrilik ürünleriyle birlikte 59950143000 kodlu VitrA Kaydırmaz'ı kullanabilirisiniz.
- Panel fiyata dahil değildir. Panel siparişinizi geçmeyi unutmayınız ve duş teknesi siparişine bağlayınız.
- Ayak ve sifon fiyata dahil değildir. Siparişini ayrıca geçmeyi unutmayınız.
- Flat panel ve ayak uygulamasında duş tekneleri yüksekliği 19 cm'ye çıkmaktadır.
- Perakende satışlar bedelsiz montaj kapsamındadır. Proje satışlarında ise numune daire bedelsiz montaj kapsamındadır.

***Paletli siparişler içindir. Her kod "1" adedi temsil eder. Minimum "5" adet girilmelidir.**

- Eczacıbaşı Yapı Gereçleri San. ve Tic. A.Ş.'nin ürünler ve teknik detaylarda değişiklik yapma hakkı saklıdır.
- Ayaklar ve sifonlar için garanti süresi 2 yıldır. • Sayfa 1306 ve 1433'de belirtilen Genel Uyarılar'ı dikkatle okumanızı tavsiye ederiz.

VitrA

Optimum Neo (75 cm)

Ebat (cm)	180x75	170x75
a	1800	1700
a1	1650	1550
a3	1740	1640
b	750	750
b1	600	600
b2	375	375

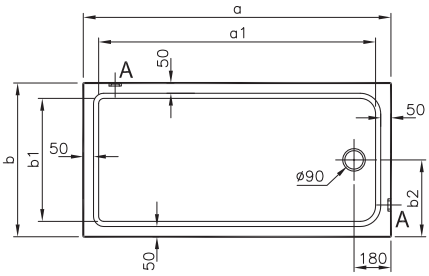

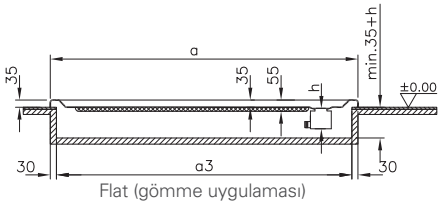

Flat (gömme uygulaması)

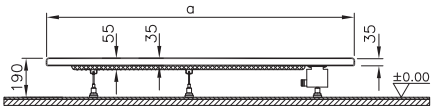

Flat (ayaklı ve panelli)

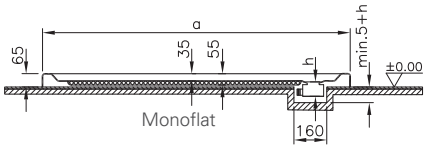

Monoflat

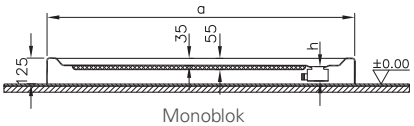

Monoblok

Bedelsiz montaj

YERLİ ÜRETİM

Kod	Ölçü (cm)	Yerleşim	Ürün özellikleri		Palet kodu*
			Ayak	Sifon	
64680002000	180x75	Flat (gömme)	-	-	64680078000
64360002000		Monoblok	-	-	64360078000
64430002000		Monoflat	-	-	64430078000
64690002000	170x75	Flat (gömme)	-	-	64690078000
64370002000		Monoblok	-	-	64370078000
64440002000		Monoflat	-	-	64440078000

Tamamlayıcılar ve tamamlayıcı malzemeler	
53880001000	180 cm ön panel
53280001000	170 cm ön panel
53920001000	75 cm yan panel
59916468000	Ayak seti 180x75
59916469000	Ayak seti 170x75
59970002000	Yuvarlak kapaklı 90 mm DT sifonu (dik)
59970001000	Yuvarlak kapaklı 90 mm DT sifonu
59970003000 ◆	Yuvarlak kapaklı 90 mm DT sifonu (H:65)

- "h" ölçüsü standart sifon için 85mm'dir. Düşük yükseklikli sifon için bilgi alın.
- VitrA akrilik ürünleriyle birlikte 59950143000 kodlu VitrA Kaydırmaz'ı kullanabilirisiniz.
- Panel fiyata dahil değildir. Panel siparişinizi geçmeyi unutmayınız ve duş teknesi siparişine bağlayınız.
- Ayak ve sifon fiyata dahil değildir. Siparişini ayrıca geçmeyi unutmayınız.
- Flat panel ve ayak uygulamasında duş tekneleri yüksekliği 19 cm'ye çıkmaktadır.
- Perakende satışlar bedelsiz montaj kapsamındadır. Proje satışlarında ise numune daire bedelsiz montaj kapsamındadır.

***Paletli siparişler içindir. Her kod "1" adedi temsil eder. Minimum "5" adet girilmelidir.**

- Eczacıbaşı Yapı Gereçleri San. ve Tic. A.Ş.'nin ürünler ve teknik detaylarda değişiklik yapma hakkı saklıdır.
- Ayaklar ve sifonlar için garanti süresi 2 yıldır. • Sayfa 1306 ve 1433'de belirtilen Genel Uyarılar'ı dikkatle okumanızı tavsiye ederiz.

VitrA

Optimum Neo (75 cm)

Ebat (cm)	160x75	150x75
a	1600	1500
a1	1450	1350
a3	1540	1440
b	750	750
b1	600	600
b2	375	375

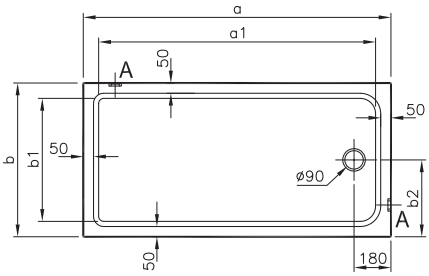

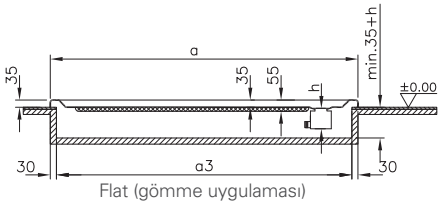

Flat (gömme uygulaması)

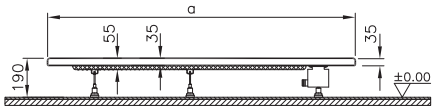

Flat (ayaklı ve panelli)

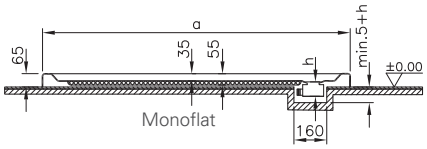

Monoflat

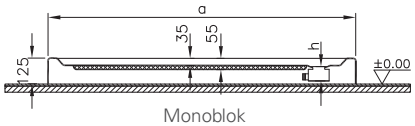

Monoblok

Bedelsiz montaj

YERLİ ÜRETİM

Kod	Ölçü (cm)	Yerleşim	Ürün özellikleri		Palet kodu*
			Ayak	Sifon	
64700002000	160x75	Flat (gömme)	-	-	64700078000
64380002000		Monoblok	-	-	64380078000
64450002000		Monoflat	-	-	64450078000
64710002000	150x75	Flat (gömme)	-	-	64710078000
64390002000		Monoblok	-	-	64390078000
64460002000		Monoflat	-	-	64460078000

Tamamlayıcılar ve tamamlayıcı malzemeler	
53870001000	160 cm ön panel
53890001000	150 cm ön panel
53920001000	75 cm yan panel
59916470000	Ayak seti 160x75
59916471000	Ayak seti 150x75
59970002000	Yuvarlak kapaklı 90 mm DT sifonu (dik)
59970001000	Yuvarlak kapaklı 90 mm DT sifonu
59970003000 ◆	Yuvarlak kapaklı 90 mm DT sifonu (H:65)

- "h" ölçüsü standart sifon için 85mm'dir. Düşük yükseklikli sifon için bilgi alın.
- VitrA akrilik ürünleriyle birlikte 59950143000 kodlu VitrA Kaydırmaz'ı kullanabilirisiniz.
- Panel fiyata dahil değildir. Panel siparişinizi geçmeyi unutmayınız ve duş teknesi siparişine bağlayınız.
- Ayak ve sifon fiyata dahil değildir. Siparişini ayrıca geçmeyi unutmayınız.
- Flat panel ve ayak uygulamasında duş tekneleri yüksekliği 19 cm'ye çıkmaktadır.
- Perakende satışlar bedelsiz montaj kapsamındadır. Proje satışlarında ise numune daire bedelsiz montaj kapsamındadır.

***Paletli siparişler içindir. Her kod "1" adedi temsil eder. Minimum "5" adet girilmelidir.**

- Eczacıbaşı Yapı Gereçleri San. ve Tic. A.Ş.'nin ürünler ve teknik detaylarda değişiklik yapma hakkı saklıdır.
- Ayaklar ve sifonlar için garanti süresi 2 yıldır. • Sayfa 1306 ve 1433'de belirtilen Genel Uyarılar'ı dikkatle okumanızı tavsiye ederiz.

VitrA

Optimum Neo Kare

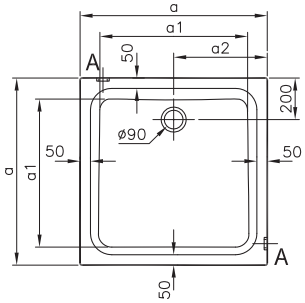

Ebat (cm)	100x100	90x90
a	1000	900
a1	810	710
a2	500	450
a3	940	840

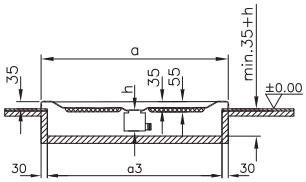

Flat (gömme uygulaması)

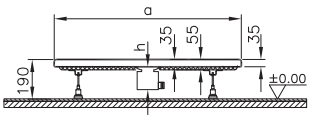

Flat (ayaklı ve panelli)

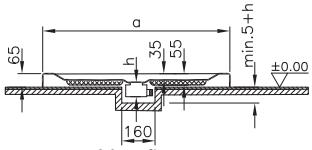

Monoflat

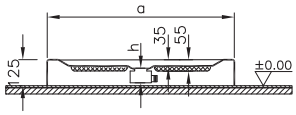

Monoblok

Bedelsiz montaj

YERLİ ÜRETİM

Kod	Ölçü (cm)	Yerleşim	Ürün özellikleri		Palet kodu*
			Ayak	Sifon	
60550002000	100x100	Flat (gömme)	-	-	60550078000
64100002000		Monoblok	-	-	64100078000
64210002000		Monoflat	-	-	64210078000
60540002000	90x90	Flat (gömme)	-	-	60540078000
64090002000		Monoblok	-	-	64090078000
64200002000		Monoflat	-	-	64200078000

Tamamlayıcılar ve tamamlayıcı malzemeler	
53990001000	100 cm ön panel
54420001000	100 cm yan panel
59916055000	Ayak seti 100x100
54400001000	90 cm ön panel
53900001000	90 cm yan panel
59916054000	Ayak seti 90x90
59970002000	Yuvarlak kapaklı 90 mm DT sifonu (dik)
59970001000	Yuvarlak kapaklı 90 mm DT sifonu
59970003000 ◆	Yuvarlak kapaklı 90 mm DT sifonu (H:65)

- "h" ölçüsü standart sifon için 85mm'dir. Düşük yükseklikli sifon için bilgi alın.
- VitrA akrilik ürünleriyle birlikte 59950143000 kodlu VitrA Kaydırmaz'ı kullanabilirisiniz.
- Panel fiyata dahil değildir. Panel siparişinizi geçmeyi unutmayınız ve duş teknesi siparişine bağlayınız.
- Ayak ve sifon fiyata dahil değildir. Siparişini ayrıca geçmeyi unutmayınız.
- Flat panel ve ayak uygulamasında duş tekneleri yüksekliği 19 cm'ye çıkmaktadır.
- Perakende satışlar bedelsiz montaj kapsamındadır. Proje satışlarında ise numune daire bedelsiz montaj kapsamındadır.

***Paletli siparişler içindir. Her kod "1" adedi temsil eder. Minimum "5" adet girilmelidir.**

- Eczacıbaşı Yapı Gereçleri San. ve Tic. A.Ş.'nin ürünler ve teknik detaylarda değişiklik yapma hakkı saklıdır.
- Ayaklar ve sifonlar için garanti süresi 2 yıldır. • Sayfa 1306 ve 1433'de belirtilen Genel Uyarılar'ı dikkatle okumanızı tavsiye ederiz.

VitrA

Optimum Neo Kare

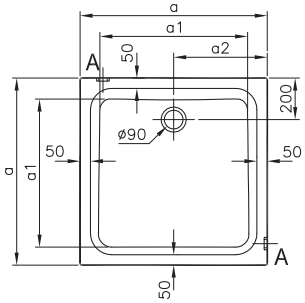

Ebat (cm)	80x80
a	800
a1	610
a2	400
a3	740

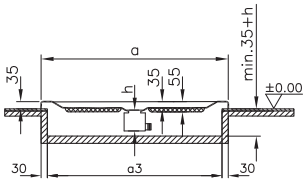

Flat (gömme uygulaması)

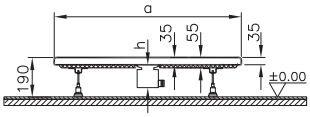

Flat (ayaklı ve panelli)

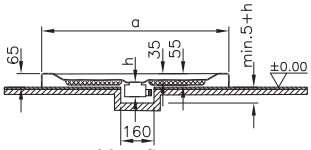

Monoflat

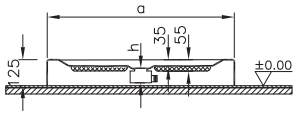

Monoblok

Bedelsiz montaj

YERLİ ÜRETİM

Kod	Ölçü (cm)	Yerleşim	Ürün özellikleri		Palet kodu*
			Ayak	Sifon	
60530002000	80x80	Flat (gömme)	-	-	60530078000
64080002000		Monoblok	-	-	64080078000
64190002000		Monoflat	-	-	64190078000

Tamamlayıcılar ve tamamlayıcı malzemeler	
54410001000	80 cm ön panel
53910001000	80 cm yan panel
59916053000	Ayak seti 80x80
59970002000	Yuvarlak kapaklı 90 mm DT sifonu (dik)
59970001000	Yuvarlak kapaklı 90 mm DT sifonu
59970003000 ◆	Yuvarlak kapaklı 90 mm DT sifonu (H:65)

- "h" ölçüsü standart sifon için 85mm'dir. Düşük yükseklikli sifon için bilgi alın.
- VitrA akrilik ürünleriyle birlikte 59950143000 kodlu VitrA Kaydırmaz'ı kullanabilirisiniz.
- Panel fiyata dahil değildir. Panel siparişinizi geçmeyi unutmayınız ve duş teknesi siparişine bağlayınız.
- Ayak ve sifon fiyata dahil değildir. Siparişini ayrıca geçmeyi unutmayınız.
- Flat panel ve ayak uygulamasında duş tekneleri yüksekliği 19 cm'ye çıkmaktadır.
- Perakende satışlar bedelsiz montaj kapsamındadır. Proje satışlarında ise numune daire bedelsiz montaj kapsamındadır.

***Paletli siparişler içindir. Her kod "1" adedi temsil eder. Minimum "5" adet girilmelidir.**

- Eczacıbaşı Yapı Gereçleri San. ve Tic. A.Ş.'nin ürünler ve teknik detaylarda değişiklik yapma hakkı saklıdır.
- Ayaklar ve sifonlar için garanti süresi 2 yıldır. • Sayfa 1306 ve 1433'de belirtilen Genel Uyarılar'ı dikkatle okumanızı tavsiye ederiz.

VitrA

Optimum Neo Köşe

Ebat (cm)	100x100	90x90
a	1000	900
a3	940	840
b	1180	1030
b1	930	785
c	450	350

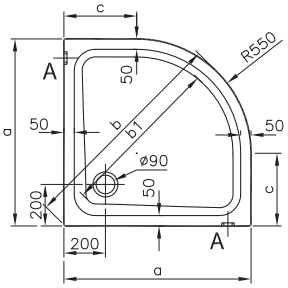

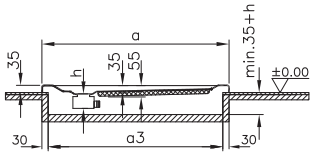

Flat (gömme uygulaması)

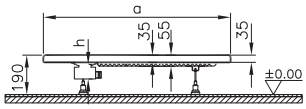

Flat (ayaklı ve panelli)

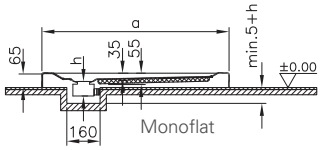

Monoflat

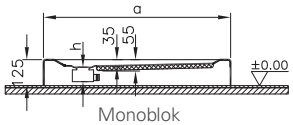

Monoblok

Bedelsiz montaj

YERLİ ÜRETİM

Kod	Ölçü (cm)	Yerleşim	Ürün özellikleri		Palet kodu*
			Ayak	Sifon	
60580002000	100x100	Flat (gömme)	-	-	60580078000
64130002000		Monoblok	-	-	64130078000
64240002000		Monoflat	-	-	64240078000
60570002000	90x90	Flat (gömme)	-	-	60570078000
64120002000		Monoblok	-	-	64120078000
64230002000		Monoflat	-	-	64230078000

Tamamlayıcılar ve tamamlayıcı malzemeler	
50230001000	100 cm köşe panel
50240001000	90 cm köşe panel
59916058000	Ayak seti 100x100
59916057000	Ayak seti 90x90
59970002000	Yuvarlak kapaklı 90 mm DT sifonu (dik)
59970001000	Yuvarlak kapaklı 90 mm DT sifonu
59970003000 ◆	Yuvarlak kapaklı 90 mm DT sifonu (H:65)

- "h" ölçüsü standart sifon için 85mm'dir. Düşük yükseklikli sifon için bilgi alın.
- VitrA akrilik ürünleriyle birlikte 59950143000 kodlu VitrA Kaydırmaz'ı kullanabilirisiniz.
- Panel fiyata dahil değildir. Panel siparişinizi geçmeyi unutmayınız ve duş teknesi siparişine bağlayınız.
- Ayak ve sifon fiyata dahil değildir. Siparişini ayrıca geçmeyi unutmayınız.
- Flat panel ve ayak uygulamasında duş tekneleri yüksekliği 19 cm'ye çıkmaktadır.
- Perakende satışlar bedelsiz montaj kapsamındadır. Proje satışlarında ise numune daire bedelsiz montaj kapsamındadır.

***Paletli siparişler içindir. Her kod "1" adedi temsil eder. Minimum "5" adet girilmelidir.**

- Eczacıbaşı Yapı Gereçleri San. ve Tic. A.Ş.'nin ürünler ve teknik detaylarda değişiklik yapma hakkı saklıdır.
- Ayaklar ve sifonlar için garanti süresi 2 yıldır. • Sayfa 1306 ve 1433'de belirtilen Genel Uyarılar'ı dikkatle okumanızı tavsiye ederiz.

VitrA

Optimum Neo Köşe

Ebat (cm)	80x80
a	800
a3	740
b	900
b1	645
c	250

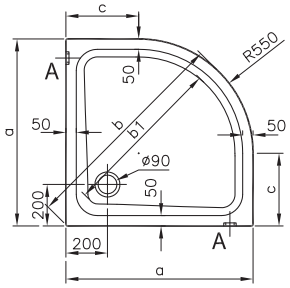

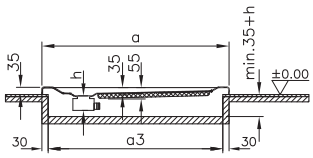

Flat (gömme uygulaması)

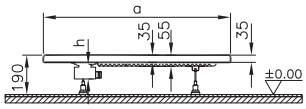

Flat (ayaklı ve panelli)

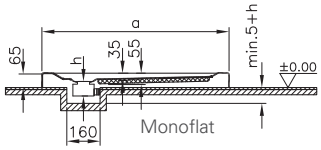

Monoflat

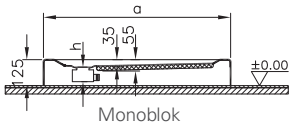

Monoblok

Bedelsiz montaj

YERLİ ÜRETİM

Kod	Ölçü (cm)	Yerleşim	Ürün özellikleri		Palet kodu*
			Ayak	Sifon	
60560002000	80x80	Flat (gömme)	-	-	60560078000
64110002000		Monoblok	-	-	64110078000
64220002000		Monoflat	-	-	64220078000

Tamamlayıcılar ve tamamlayıcı malzemeler	
50250001000	80 cm köşe panel
59916056000	Ayak seti 80x80
59970002000	Yuvarlak kapaklı 90 mm DT sifonu (dik)
59970001000	Yuvarlak kapaklı 90 mm DT sifonu
59970003000 ◆	Yuvarlak kapaklı 90 mm DT sifonu (H:65)

- "h" ölçüsü standart sifon için 85mm'dir. Düşük yükseklikli sifon için bilgi alın.
- VitrA akrilik ürünleriyle birlikte 59950143000 kodlu VitrA Kaydırmaz'ı kullanabilirisiniz.
- Panel fiyata dahil değildir. Panel siparişinizi geçmeyi unutmayınız ve duş teknesi siparişine bağlayınız.
- Ayak ve sifon fiyata dahil değildir. Siparişini ayrıca geçmeyi unutmayınız.
- Flat panel ve ayak uygulamasında duş tekneleri yüksekliği 19 cm'ye çıkmaktadır.
- Perakende satışlar bedelsiz montaj kapsamındadır. Proje satışlarında ise numune daire bedelsiz montaj kapsamındadır.

***Paletli siparişler içindir. Her kod "1" adedi temsil eder. Minimum "5" adet girilmelidir.**

- Eczacıbaşı Yapı Gereçleri San. ve Tic. A.Ş.'nin ürünler ve teknik detaylarda değişiklik yapma hakkı saklıdır.
- Ayaklar ve sifonlar için garanti süresi 2 yıldır. • Sayfa 1306 ve 1433'de belirtilen Genel Uyarılar'ı dikkatle okumanızı tavsiye ederiz.

V-Flow Duş Kanalları

AquaWall	1418
Thin-Cut	1419
Elegant	1420
Clear-Cut	1422
Style	1423
Eco-Flow	1424
Kare-yalıtımlı	1425
Kare	1426
Tamamlayıcı malzemeler	1427

Genel uyarılar

- Eczacıbaşı Yapı Gereçleri San. ve Tic. A.Ş.'nin ürünler ve teknik detaylarda değişiklik yapma hakkı saklıdır.
- V-Flow Duş Kanalları meyil beton aşamasında uygulanmalıdır. Kullanılacak mekanda önceden seramik döşenmemiş olması gerekmektedir.
- Uygulamalarda paketin içinden çıkan izolasyon bandı kullanımı gereklidir.
- Zemin uygulamalarında estetik görünümü tamamlayan ve eğim ayarının daha kolay yapılmasını sağlayan meyil profil siparişi için 1427 nolu sayfadaki tamamlayıcı malzemeler tablosuna bakınız.
- Doğru uygulama yapılabilmesi için montaj videosuna ve föyüne bakınız.
- V-Flow Duş Kanalı montajının düşük döşeme ihtiyacı için lütfen teknik çizim ve boyut tablosunu inceleyiniz.

AquaWall

Sifon seçenekleri

Yandan çıkışlı
H:60 veya H:80 mm

Alttan çıkışlı

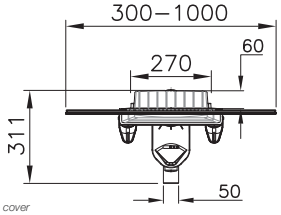

Plan of the cover
Kapak Planı

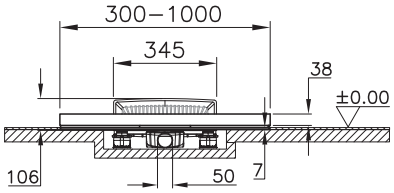

Plan of the siphon
Alt hazne planı

Debi değerleri		
Yandan H:80	Alttan	Yandan H:60
60 lt/dk	48 lt/dk	42 lt/dk

Section
Kesit

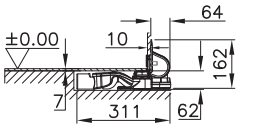

YERLİ ÜRETİM

Not: Ürün ebadı 60 cm veya 100 cm'dir. 30 cm'e kadar istenilen ölçüye göre kesilebilmektedir.
Teknik çizimler yandan çıkışlı sifon ile gösterilmiştir.

Sifon seçenekleri			Ölçü (cm)	Renk
Yandan H:80	Alttan	Yandan H:60		
59980410000	59980416000	59980413000	100	Mat krom
59980401000	59980407000	59980404000	60	Mat krom

• Tamamlayıcı malzemeler için bkz. sayfa no: 1427.

• Eczacıbaşı Yapı Gereçleri San. ve Tic. A.Ş.'nin ürünler ve teknik detaylarda değişiklik yapma hakkı saklıdır.
• VitrA V-Flow duş kanalları 2 yıl garantilidir. • Sayfa 1306 ve 1433'de belirtilen Genel Uyarılar'ı dikkatle okumanızı tavsiye ederiz.

Thin-Cut

Sifon seçenekleri

S tipi yandan çıkışlı sifon

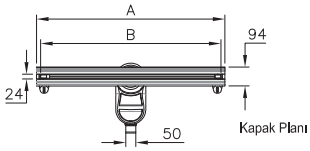

Alttan çıkışlı

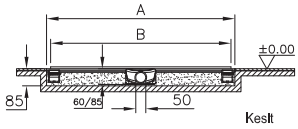

Ebat (mm)	300	200	120	90	60
A	3040	2040	1240	940	640
B	3000	2000	1200	900	900

Debi değerleri		
Yandan H:80	Alttan	Yandan H:60
60 lt/dk	48 lt/dk	42 lt/dk

Kapak tasarımı

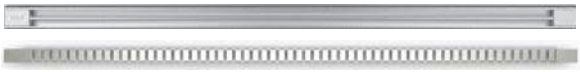

DK100

DK200

Not: DK200 kapak sadece 2 ve 3 m içindir.
Projeler için 6 metreye kadar üretilebilmektedir.
Alt hazne planı ve kesit yan çıkışlı sifon ile gösterilmiştir.

YERLİ ÜRETİM

Sifon seçenekleri			Ölçü (cm)	Kapak tasarımları	Renk
Yandan H:60	Alttan	Yandan H:80			
59980462000	59980464000	59980466000	300	DK200	Mat krom
59980461000	59980463000	59980465000	200	DK200	Mat krom
59980475000	59980130000	59980129000	120	DK100	Parlak altın
59980474000	59980134000	59980133000			Parlak krom
59980473000	59980132000	59980131000			Mat krom
59980472000	59980124000	59980123000	90	DK100	Parlak altın
59980471000	59980128000	59980127000			Parlak krom
59980470000	59980126000	59980125000			Mat krom
59980469000	59980118000	59980117000	60	DK100	Parlak altın
59980468000	59980122000	59980121000			Parlak krom
59980467000	59980120000	59980119000			Mat krom

• Ürün kesilerek küsüratlı ölçülerde iki duvar arasında boşluk bırakmadan kullanılabilir. 30 cm'e kadar istenilen ölçüye küçültülebilir.

• Eczacıbaşı Yapı Gereçleri San. ve Tic. A.Ş.'nin ürünler ve teknik detaylarda değişiklik yapma hakkı saklıdır.
• VitrA V-Flow duş kanalları 2 yıl garantilidir. • Sayfa 1306 ve 1433'de belirtilen Genel Uyarılar'ı dikkatle okumanızı tavsiye ederiz.

VitrA

Elegant

Sifon seçenekleri

Yandan çıkışlı
H:80 veya H:60

Alttan çıkışlı

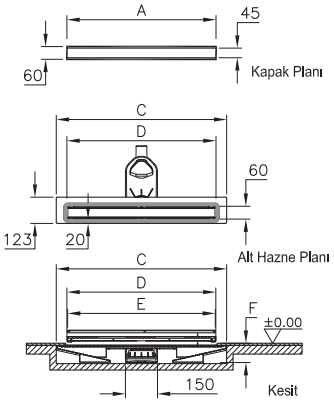

Ebat (mm)	120	100	90	80
A	1200	1000	900	800
C	1290	1090	990	890
D	1200	1000	900	800
E	1193	993	893	793
F-yandan çıkışlı S sifon 60	70	70	70	70
F-yandan çıkışlı S sifon 80	91	91	91	91
F-alttan çıkışlı S sifon *	57	57	57	57

Debi değerleri		
Yandan H:80	Alttan	Yandan H:60
60 lt/dk	48 lt/dk	42 lt/dk

Kapak tasarımları

DK 100

Not: Alt hazne planı ve kesit yan çıkışlı sifon ile gösterilmiştir.
DK100 ters çevirilerek karo ile kullanılabilir.

VERLİ ÜRETİM

Sifon seçenekleri			Ölçü (cm)	Kapak tasarımları	Renk
Yandan S, H:80	Alttan	Yandan S, H:60			
59980275000	59980276000	59980277000	120	DK 100	Parlak altın
59980281000	59980282000	59980283000			Parlak krom
59980278000	59980279000	59980280000			Mat krom
59980266000	59980267000	59980268000	100	DK 100	Parlak altın
59980272000	59980273000	59980274000			Parlak krom
59980269000	59980270000	59980271000			Mat krom
59980257000	59980258000	59980259000	90	DK 100	Parlak altın
59980263000	59980264000	59980265000			Parlak krom
59980260000	59980261000	59980262000			Mat krom
59980248000	59980249000	59980250000	80	DK 100	Parlak altın
59980254000	59980255000	59980256000			Parlak krom
59980251000	59980252000	59980253000			Mat krom

• Tamamlayıcı malzemeler için bkz. sayfa no: 1427.

• Eczacıbaşı Yapı Gereçleri San. ve Tic. A.Ş.'nin ürünler ve teknik detaylarda değişiklik yapma hakkı saklıdır.
• VitrA V-Flow duş kanalları 2 yıl garantilidir. • Sayfa 1306 ve 1433'de belirtilen Genel Uyarılar'ı dikkatle okumanızı tavsiye ederiz.

VitrA

Elegant

Sifon seçenekleri

Yandan çıkışlı
H:80 veya H:60

Alttan çıkışlı

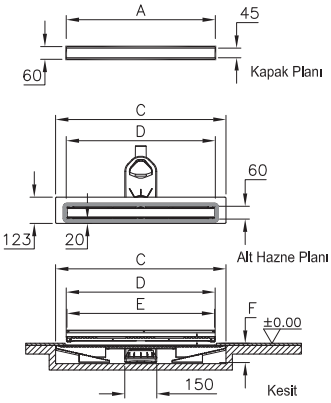

Ebat (mm)	70	60	50	30
A	700	600	500	300
C	790	690	590	390
D	700	600	500	300
E	693	593	493	293
F-yandan çıkışlı S sifon 60	70	70	70	70
F-yandan çıkışlı S sifon 80	91	91	91	91
F-alttan çıkışlı S sifon *	57	57	57	57

Debi değerleri		
Yandan H:80	Alttan	Yandan H:60
60 lt/dk	48 lt/dk	42 lt/dk

Kapak tasarımları

DK 100

Not: Alt hazne planı ve kesit yan çıkışlı sifon ile gösterilmiştir.
DK100 ters çevirilerek karo ile kullanılabilir.

YERLİ ÜRETİM

Sifon seçenekleri			Ölçü (cm)	Kapak tasarımları	Renk
Yandan S, H:80	Alttan	Yandan S, H:60			
59980239000	59980240000	59980241000	70	DK 100	Parlak altın
59980245000	59980246000	59980247000			Parlak krom
59980242000	59980243000	59980244000			Mat krom
59980230000	59980231000	59980232000 ◆	60	DK 100	Parlak altın
59980236000	59980237000	59980238000 ◆			Parlak krom
59980233000	59980234000	59980235000 ◆			Mat krom
59980221000	59980222000	59980223000	50	DK 100	Parlak altın
59980227000	59980228000	59980229000			Parlak krom
59980224000	59980225000	59980226000			Mat krom
59980212000	59980213000	59980214000	30	DK 100	Parlak altın
59980218000	59980219000	59980220000			Parlak krom
59980215000	59980216000	59980217000			Mat krom

• Tamamlayıcı malzemeler için bkz. sayfa no: 1427.

• Eczacıbaşı Yapı Gereçleri San. ve Tic. A.Ş.'nin ürünler ve teknik detaylarda değişiklik yapma hakkı saklıdır.
• VitrA V-Flow duş kanalları 2 yıl garantilidir. • Sayfa 1306 ve 1433'de belirtilen Genel Uyarılar'ı dikkatle okumanızı tavsiye ederiz.

VitrA

Clear-Cut

Sifon seçenekleri

Yandan çıkışlı

Alttan çıkışlı

Kapak tasarımları

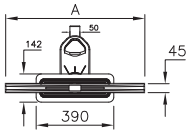

Alt Hazne Planı

Not: Alt hazne planı ve Kesit yan çıkışlı sifon ile gösterilmiştir.

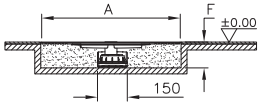

Yandan Çıkışlı Sifon Kesit

Not: S-tipi Sifon H:80 mm için F Ölçüsü 62-100 mm.
S-tipi Sifon H:60 mm için F Ölçüsü 82-130 mm.

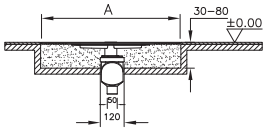

Alttan Çıkışlı Sifon Kesit

Ebat (mm)	80	60	40
A	800	600	400

Debi değerleri		
Yandan H:80	Alttan	Yandan H:60
60 lt/dk	48 lt/dk	42 lt/dk

YERLİ ÜRETİM

Sifon seçenekleri			Ölçü (cm)	Renk
Yandan H:80	Alttan	Yandan H:60		
59980459000	59980453000	59980447000	80	Parlak krom
59980458000	59980452000	59980446000		Mat krom
59980457000	59980451000	59980445000	60	Parlak krom
59980456000	59980450000	59980444000		Mat krom
59980455000	59980449000	59980443000	40	Parlak krom
59980454000	59980448000	59980460000		Mat krom

- Ürün kesilerek küsüratlı ölçülerde dar duvar arasında boşluk bırakmadan kullanılabilir. 40 cm'e kadar istenilen ölçüye kadar küçültülebilir.
- Tamamlayıcı malzemeler için bkz. sayfa no: 1427.

• Eczacıbaşı Yapı Gereçleri San. ve Tic. A.Ş.'nin ürünler ve teknik detaylarda değişiklik yapma hakkı saklıdır.
• VitrA V-Flow duş kanalları 2 yıl garantilidir. • Sayfa 1306 ve 1433'de belirtilen Genel Uyarılar'ı dikkatle okumanızı tavsiye ederiz.

VitrA

Style

Sifon seçenekleri

Yandan çıkışlı
H:80 veya H:60

Alttan çıkışlı

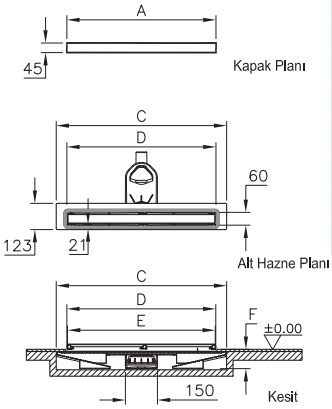

Ebat (mm)	80	70	60	50	30
A	800	700	600	500	300
C	890	790	690	590	390
D	800	700	600	500	300
E	793	693	593	493	293
F-yandan çıkışlı S sifon 60	70	70	70	70	70
F-yandan çıkışlı S sifon 80	91	91	91	91	91
F-alttan çıkışlı S sifon *	57	57	57	57	57

Debi değerleri		
Yandan H:80	Alttan	Yandan H:60
60 lt/dk	48 lt/dk	42 lt/dk

Kapak tasarımları

Not: Alt hazne planı ve kesit yan çıkışlı sifon ile gösterilmiştir.
DK100 ters çevirilerek karo ile kullanılabilir.

YERLİ ÜRETİM

DK 300

DK 100

Sifon seçenekleri			Ölçü (cm)	Kapak tasarımları	Renk
Yandan H:80	Alttan	Yandan H:60			
59980383000	59980384000	59980385000	80	DK 300	Mat krom
59980368000	59980369000	59980370000		DK 100	Mat krom
59980380000	59980381000	59980382000	70	DK 300	Mat krom
59980365000	59980366000	59980367000		DK 100	Mat krom
59980377000	59980378000	59980379000	60	DK 300	Mat krom
59980362000	59980363000	59980364000		DK 100	Mat krom
59980374000	59980375000	59980376000	50	DK 300	Mat krom
59980359000	59980360000	59980361000		DK 100	Mat krom
59980371000	59980372000	59980373000	30	DK 300	Mat krom
59980356000	59980357000	59980358000		DK 100	Mat krom

• Tamamlayıcı malzemeler için bkz. sayfa no: 1427.

• Eczacıbaşı Yapı Gereçleri San. ve Tic. A.Ş.'nin ürünler ve teknik detaylarda değişiklik yapma hakkı saklıdır.
• VitrA V-Flow duş kanalları 2 yıl garantilidir. • Sayfa 1306 ve 1433'de belirtilen Genel Uyarılar'ı dikkatle okumanızı tavsiye ederiz.

VitrA

Eco-Flow

Sifon seçenekleri

Yandan çıkışlı

Alttan çıkışlı

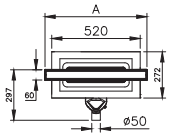

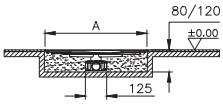

Yandan Çıkışlı Sifon Kesit

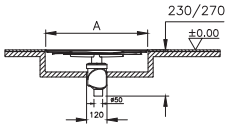

Alttan Çıkışlı Sifon Kesit

Ebat (mm)	80	60	50	40
A	787	587	487	387

Debi değerleri	
Yandan	Alttan
42 lt/dk	48 lt/dk

YERLİ ÜRETİM

Kapak tasarımları

DK 100

Sifon seçenekleri		Ölçü (cm)	Kapak tasarımları	Renk
Yandan H:60	Alttan			
59980557000	59980558000	80	DK100	Bakır
59980565000	59980566000			Parlak altın
59980482000	59980483000			Mat krom
59980584000	59980583000			Mat siyah
59980480000 ◆	59980481000	60		Mat krom
59980555000 ◆	59980556000			Bakır
59980563000 ◆	59980564000			Parlak altın
59980582000 ◆	59980581000			Mat siyah
59980478000	59980479000	50		Mat krom
59980476000	59980477000	40		Mat krom
59980551000	59980552000			Bakır
59980559000	59980560000			Parlak altın
59980580000	59980579000			Mat siyah

- Tamamlayıcı malzemeler için bkz. sayfa no: 1427.

• Eczacıbaşı Yapı Gereçleri San. ve Tic. A.Ş.'nin ürünler ve teknik detaylarda değişiklik yapma hakkı saklıdır.
• VitrA V-Flow duş kanalları 2 yıl garantilidir. • Sayfa 1306 ve 1433'de belirtilen Genel Uyarılar'ı dikkatle okumanızı tavsiye ederiz.

VitrA

Kare-yalıtımlı

Sifon seçenekleri

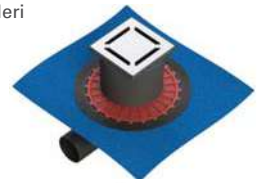

Yandan çıkışlı

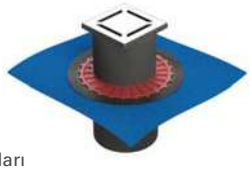

Alttan çıkışlı

Kare Yalıtımlı Kapak Planı

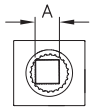

Yandan çıkışlı kesit

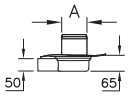

Alttan çıkışlı kesit

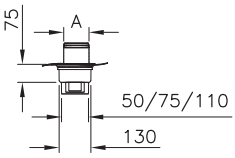

Ebat (mm)	150	100
A	147	97

Debi değerleri	
Yandan	Alttan
32 lt/dk	

Kapak tasarımları

DK 100

DK 700
(Karo ile kullanılır
15x15 cm için)

DK 800

YERLİ ÜRETİM

Sifon seçenekleri		Ölçü (cm)	Kapak tasarımları	Renk
Yandan	Alttan			
59980070000	59980074000	15x15	DK 100	Parlak krom
59980069000	59980073000			Mat krom
59980115000	59980116000		DK 700	Mat krom
59980108000	59980114000		DK 800	Parlak altın
59980107000	59980113000			Parlak krom
59980106000	59980112000			Mat krom
59980068000	59980072000	10x10	DK 100	Parlak krom
59980067000	59980071000			Mat krom
59980105000	59980111000		DK 800	Parlak altın
59980104000	59980110000			Parlak krom
59980103000	59980109000			Mat krom

• Eczacıbaşı Yapı Gereçleri San. ve Tic. A.Ş.'nin ürünler ve teknik detaylarda değişiklik yapma hakkı saklıdır.
• VitrA V-Flow duş kanalları 2 yıl garantilidir. • Sayfa 1306 ve 1433'de belirtilen Genel Uyarılar'ı dikkatle okumanızı tavsiye ederiz.

VitrA

Kare

Sifon seçenekleri

Yandan çıkışlı

Kapak Planı

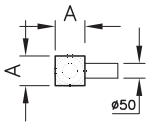

Alttan Çıkışlı Keslt

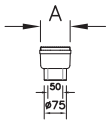

Yandan Çıkışlı Keslt

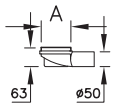

Ebat (mm)	150	100
A	147	97

Debi değerleri	
Yandan	Alttan
28 lt/dk	

Kapak tasarımları

DK 100

DK 700
(Karo ile kullanılır)
*sadece 15x15 için

DK 800

YERLİ ÜRETİM

Sifon seçenekleri		Ölçü (cm)	Kapak tasarımları	Renk
Yandan	Alttan			
59980057000	59980156000	15x15	DK 100	Parlak altın
59980059000	59980158000			Parlak krom
59980058000	59980157000			Mat krom
59980066000	59980165000		DK 700	Mat krom
59980063000	59980162000		DK 800	Parlak altın
59980065000	59980164000			Parlak krom
59980064000	59980163000			Mat krom
59980054000	59980153000	10x10	DK 100	Parlak altın
59980056000 ◆	59980155000			Parlak krom
59980055000	59980154000			Mat krom
59980060000	59980159000		DK 800	Parlak altın
59980062000 ◆	59980161000			Parlak krom
59980061000 ◆	59980160000			Mat krom

• Eczacıbaşı Yapı Gereçleri San. ve Tic. A.Ş.'nin ürünler ve teknik detaylarda değişiklik yapma hakkı saklıdır.
• VitrA V-Flow duş kanalları 2 yıl garantilidir. • Sayfa 1306 ve 1433'de belirtilen Genel Uyarılar'ı dikkatle okumanızı tavsiye ederiz.

VitrA

Tamamlayıcı malzemeler

Ürün	Kod	Ürün tanımı	Renk
	59950244000	Yapışkanlı izolasyon bant eni: 230 mm	-
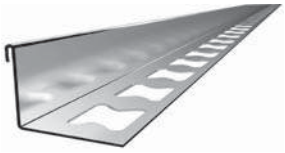	59980001000	Meyil profili 100 sağ	Parlak altın
	59980003000	Meyil profili 100 sağ	Parlak
	59980002000	Meyil profili 100 sağ	Mat
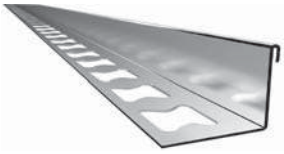	59980004000	Meyil profili 100 sol	Parlak altın
	59980006000	Meyil profili 100 sol	Parlak
	59980005000	Meyil profili 100 sol	Mat
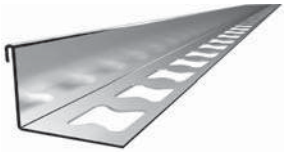	59980007000	Meyil profili 150 sağ	Parlak altın
	59980009000	Meyil profili 150 sağ	Parlak
	59980008000	Meyil profili 150 sağ	Mat
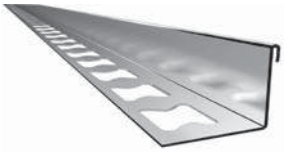	59980010000	Meyil profili 150 sol	Parlak altın
	59980012000	Meyil profili 150 sol	Parlak
	59980011000	Meyil profili 150 sol	Mat
	59980015000	Düşük kot profili 244 cm	Parlak altın
	59980014000	Düşük kot profili 244 cm	Parlak
	59980013000	Düşük kot profili 250 cm	Mat

• Eczacıbaşı Yapı Gereçleri San. ve Tic. A.Ş.'nin ürünler ve teknik detaylarda değişiklik yapma hakkı saklıdır.
• VitrA V-Flow duş kanalları 2 yıl garantilidir. • Sayfa 1306 ve 1433'de belirtilen Genel Uyarılar'ı dikkatle okumanızı tavsiye ederiz.

VitrA

Tamamlayıcılar

VitrA Kaydırmaz 1429
Tamamlayıcılar 1430

VitrA

VitrA Kaydırmaz

Ürün/Kod	Ürün açıklamaları
59950142000	VitrA Kaydırmaz - Paket
	İçindekiler: • Solüsyonlar • Kutu • Maskeleme bandı • Sünger • Eldiven • Karıştırma kabı • Karıştırma çubuğu • Uygulama kabı • Rulo YERLİ ÜRETİM
59950143000	VitrA Kaydırmaz - Üretim sırasında uygulama

- Bir paket ürün 2 metrekarelik alan için kullanılabilir.
- Uygulama öncesinde lütfen paket üzerindeki uyarıları dikkate alınız.
- Sadece akrilik yüzeyler içindir.
- Minumum sipariş adedi 4'tür.
- Kaydırmaz uygulamasının fabrikada ürüne uygulanmış şekilde sevk edilmesi için, 59950143000 nolu kodun, ilgili ürün koduna sipariş aşamasında eşleştirilmesi gerekmektedir.

• Eczacıbaşı Yapı Gereçleri San. ve Tic. A.Ş.'nin ürünler ve teknik detaylarda değişiklik yapma hakkı saklıdır.

Tamamlayıcılar

Ürün/Kod	Ürün açıklamaları
59950242000	Duş oturağı 2
	• Şeffaf akrilik • 34x34x40 cm • Taşıma kapasitesi 120 kilogramdır • Ayaklarda kaydırmaz silikon parçalar bulunur
59950243000	Iroko ahşap oturak
	• Combo küvet ile birlikte kullanılır • 19x59x2 cm
59950010000	Duş oturağı 4
 	• Ahşap • Duvara monte edilebilir • Maksimum taşıma kapasitesi 120 kilogramdır • Açılıp kapanabilir

• Eczacıbaşı Yapı Gereçleri San. ve Tic. A.Ş.'nin ürünler ve teknik detaylarda değişiklik yapma hakkı saklıdır.

VitrA

Tamamlayıcılar

Ürün/Kod	Ürün açıklamaları
59950009000	Küvet basamağı 1
	• Akrilik • Üstü kaymaz şeritli • 42x25x18 cm YERLİ ÜRETİM
59950234000	Küvet baş yastığı
	• Helice ve Espace hariç tüm küvetlerde kullanılabilir. • Beyaz (1 adet) YERLİ ÜRETİM

• Eczacıbaşı Yapı Gereçleri San. ve Tic. A.Ş.'nin ürünler ve teknik detaylarda değişiklik yapma hakkı saklıdır.

Teknik bilgiler

Genel uyarılar	1433
Yıkanma alanları ürün teknik bilgileri	1434
Küvet için hidromasaj uyum tablosu	1442
Küvet üstü armatür kullanımı	1443
İstanbul serisi-ürün teknik bilgileri	1444
İstanbul serisi-armatür uyum tablosu	1445
Hidromasaj sistemleri-teknik özellikler	1446
Ahşap tamamlayıcı malzemelerin kullanımı	1448

Genel uyarılar

- Eczacıbaşı Yapı Gereçleri San. ve Tic. A.Ş.'nin ürünler ve teknik detaylarda değişiklik yapma hakkı saklıdır.
- Kompakt sistemler haricinde, ürünlerin hiçbirinde panel fiyata dahil değildir. Panel siparişinizi ayrıca geçmeyi unutmayınız.
- Masajlı küvetlerin garanti kapsamında olabilmesi için, montajlarının VitrA-Artema yetkili servislerine ücretsiz olarak yaptırılması gerekmektedir. Ücretsiz montaj uygulaması kapsamına, standart bir küvet montajında kullanılan "VitrA silikon, dirsek ve 50 cm'lik uzatma hortumu" da dahildir. VitrA-Artema Yetkili Servisleri tarafından sadece perakende satışlarında bedelsiz montaj hizmeti verilmektedir. Bedelsiz montaj hizmeti geçerlilik süresi, fatura tarihinden itibaren 6 aydır.

  Toplu iş kapsamında değerlendirilen projelerde "bedelsiz montaj" uygulaması yapılmamaktadır.
- Kompakt duş üniteleri ve kompakt sistemlerin garanti kapsamında olabilmesi için, montajlarının VitrA-Artema yetkili servislerine ücretsiz olarak yaptırılması gerekmektedir. Ücretsiz montaj uygulaması kapsamına, standart bir kompakt sistem montajında kullanılan "VitrA silikon, dirsek ve uzatma hortumu" da dahildir. VitrA-Artema Yetkili Servisleri tarafından sadece perakende satışlarında bedelsiz montaj hizmeti verilmektedir. Bedelsiz montaj hizmeti geçerlilik süresi, fatura tarihinden itibaren 6 aydır.
- Küvet üstü armatür uygulanabilen küvet modellerinde, küvet üstü armatür kullanılacak ise, armatür deliği istendiği ve hangi model armatür kullanılacağı siparişte belirtilmelidir (CRM Müşteri Not kısmında not düşülmelidir).
- Küvet üstü armatür seçimi için sayfa 1443 "küvet üstü armatür kullanım tablosu"na bakınız. Ürün teknik föylerinde ve "küvet üstü armatür kullanım tablosu"nda gösterilen batarya uygulama yerleri düz küvetlere göredir. Hidromasajlı küvetlerde uygulama yerleri değişiklik gösterebilmektedir. Bu tip uygulamalarda VitrA Küvet yetkililerine danışınız.
- Masajlı küvetlerde, küvet üstü armatür uygulanabilen modellerde, küvet üstü armatür istendiği siparişte belirtilirse, küvet üstü armatür montajı da servislerce ücretsiz gerçekleştirilecektir.
- Çıta gibi ilave aksesuarlar ücretsiz montaj uygulaması kapsamında değildir.
- Ürünlerde bulunan masif ahşap kısımlar, doğal ahşap olduğundan renk ve doku farklılıkları olabilir.
- Ahşap tamamlayıcısı (panel, tabanlık, duş sistemi vb.) olan ürünlerin, açık hava şartlarına maruz kalmayacak şekilde kapalı mekanlarda monte edilmesi gerekmektedir. Aksi takdirde, ürün garanti kapsamı dışında kalacaktır.
- Ürünlerin montajı ile ilgili detaylı teknik bilgi ve uyarılar için lütfen VitrA Küvet Teknik Kataloğu'na başvurunuz.

VitrA

Yıkanma alanları ürün teknik bilgileri

Ürün adı	Boyut (cm)	Yükseklik (cm)	İç derinlik (cm)	Ağırlık (kg)	Ön panel ağırlığı (kg)	Yan panel ağırlığı (kg)	Su hacmi (lt)
Kompakt duş üniteleri							
Roomy Neo	150x90 cm	185	1	min 98-max 140	-	-	-
Roomy Neo	150x80 cm	185	1	min 93-max 135	-	-	-
Roomy Neo	120x90 cm	185	1	min 73-max 115	-	-	-
Roomy Neo	120x80 cm	185	1	min 70-max 110	-	-	-
Zest Kompakt Duş Ünitesi	160x90 cm	220	2,5	min 130-max 155	-	-	-
Zest Sürgülü Kapı Kompakt Duş Ünitesi	160x90 cm	220	2,5	min 130-max 155	-	-	-
Zest Kompakt Duş Ünitesi	120x90 cm	220	2,5	min 100-max 115	-	-	-
Zest Sürgülü Kapı Kompakt Duş Ünitesi	120x90 cm	220	2,5	min 100-max 115	-	-	-
Zest Kare Kompakt Duş Ünitesi	90x90 cm	220	2,5	min 75-max 90	-	-	-
Kabinler							
Duş Teknesi için Sürgü Kapılı - Ön Panel	180 cm	192	-	57,9	-	-	-
Duş Teknesi için Sürgü Kapılı - Ön Panel	170 cm	192	-	54,9	-	-	-
Duş Teknesi için Sürgü Kapılı - Ön Panel	160 cm	192	-	51,8	-	-	-
Duş Teknesi için Sürgü Kapılı - Ön Panel	150 cm	192	-	49,7	-	-	-
Duş Teknesi için Sürgü Kapılı - Ön Panel	140 cm	192	-	46,7	-	-	-
Duş Teknesi için Sürgü Kapılı - Ön Panel	130 cm	192	-	43,6	-	-	-
Duş Teknesi için Sürgü Kapılı - Ön Panel	120 cm	192	-	41,5	-	-	-
Duş Teknesi için Sürgü Kapılı - Ön Panel	110 cm	192	-	38,5	-	-	-
Duş Teknesi için Sürgü Kapılı - Yan Panel	90 cm	192	-	28,9	-	-	-
Duş Teknesi için Sürgü Kapılı - Yan Panel	80 cm	192	-	26,1	-	-	-
Duş Teknesi için Sürgü Kapılı - Yan Panel	75 cm	192	-	24,7	-	-	-
Duş Teknesi için Sürgü Kapılı - Yan Panel	70 cm	192	-	23,3	-	-	-
Kare Duş Teknesi için Sürgü Kapılı	100x100 cm	192	-	61,1	-	-	-
Kare Duş Teknesi için Sürgü Kapılı	90x90 cm	192	-	56,0	-	-	-
Kare Duş Teknesi için Sürgü Kapılı	80x80 cm	192	-	49,2	-	-	-
Köşe Duş Teknesi için Sürgü Kapılı	100x100 cm	192	-	51,9	-	-	-
Köşe Duş Teknesi için Sürgü Kapılı	90x90 cm	192	-	48,8	-	-	-
Köşe Duş Teknesi için Sürgü Kapılı	80x80 cm	192	-	46,6	-	-	-
Duş Teknesi için Açılır Kapılı - Ön Panel	160 cm	200	-	70,1	-	-	-
Duş Teknesi için Açılır Kapılı - Ön Panel	150 cm	200	-	66,9	-	-	-
Duş Teknesi için Açılır Kapılı - Ön Panel	140 cm	200	-	62,8	-	-	-
Duş Teknesi için Açılır Kapılı - Ön Panel	130 cm	200	-	58,7	-	-	-
Duş Teknesi için Açılır Kapılı - Ön Panel	120 cm	200	-	54,6	-	-	-
Duş Teknesi için Açılır Kapılı - Ön Panel	110 cm	200	-	50,6	-	-	-
Duş Teknesi için Açılır Kapılı - Ön Panel	100 cm	200	-	46,5	-	-	-
Duş Teknesi için Açılır Kapılı - Ön Panel	90 cm	200	-	43,1	-	-	-
Duş Teknesi için Açılır Kapılı - Ön Panel	80 cm	200	-	38,6	-	-	-
Duş Teknesi için Açılır Kapılı - Yan Panel	90 cm	200	-	39,3	-	-	-
Duş Teknesi için Açılır Kapılı - Yan Panel	80 cm	200	-	37,3	-	-	-
Duş Teknesi için Açılır Kapılı - Yan Panel	75 cm	200	-	35,3	-	-	-
Duş Teknesi için Açılır Kapılı - Yan Panel	70 cm	200	-	33,3	-	-	-
Küvet için Sürgü Kapılı - Ön Panel	190 cm	160	-	52,4	-	-	-
Küvet için Sürgü Kapılı - Ön Panel	180 cm	160	-	50,1	-	-	-

- Ağırlıklara sifon ve ayaklar dahil değildir. • Küvetinizi hidromasajlı olarak tercih ettiyseniz Duo Maxi için 40 kg, Duo Soft için 30 kg, Air Relax için 12 kg, Aqua Maxi için 26 kg, Aqua Soft için 21 kg ve Aqua Soft Easy için 18 kg ekleyiniz.
- Eczacıbaşı Yapı Gereçleri San. ve Tic. A.Ş.'nin ürünler ve teknik detaylarda değişiklik yapma hakkı saklıdır.

VitrA

Yıkanma alanları ürün teknik bilgileri

Ürün adı	Boyut (cm)	Yükseklik (cm)	İç derinlik (cm)	Ağırlık (kg)	Ön panel ağırlığı (kg)	Yan panel ağırlığı (kg)	Su hacmi (lt)
Kabinler							
Küvet için Sürgü Kapılı - Ön Panel	180 cm	160	-	50,1	-	-	-
Küvet için Sürgü Kapılı - Ön Panel	170 cm	160	-	47,7	-	-	-
Küvet için Sürgü Kapılı - Ön Panel	160 cm	160	-	44,6	-	-	-
Küvet için Sürgü Kapılı - Ön Panel	150 cm	160	-	42,9	-	-	-
Küvet için Sürgü Kapılı - Yan Panel	90 cm	160	-	24,8	-	-	-
Küvet için Sürgü Kapılı - Yan Panel	80 cm	160	-	22,5	-	-	-
Küvet için Sürgü Kapılı - Yan Panel	75 cm	160	-	21,3	-	-	-
Küvet için Sürgü Kapılı - Yan Panel	70 cm	160	-	20,2	-	-	-
Duş teknesi için Sabit Panel (walk-in)	120 cm	200	-	43,4	-	-	-
Duş teknesi için Sabit Panel	120 cm	200	-	43,7	-	-	-
Duş teknesi için Sabit Panel	100 cm	200	-	37,7	-	-	-
Duş teknesi için Sabit Panel	90 cm	200	-	34,7	-	-	-
Küvet için Sabit Panel	110 cm	160	-	33,2	-	-	-
Küvet için Sabit Panel	90 cm	160	-	28,3	-	-	-
Küvetler							
4 Life-Silence	170x90 cm	59-69	46	40	-	-	185
4 Life-Cocoon Oval	180x80 cm	52	40	52	-	-	220
4 Life-Cocoon Oval	160x80 cm	62	42	48	-	-	190
Combo (sol & sağ)	170x75 cm	54	41,5	26	4	2,5	200
Dream Oval - krom ayaklı	180x85 cm	61	47	50	-	-	230
Geo Freestanding	190x90 cm	56,5	42	45	-	-	355
Geo Freestanding	180x80 cm	56,5	42	40	-	-	300
Geo Freestanding	170x80 cm	56,5	42	38	-	-	283
Geo Freestanding	160x75 cm	56,5	42	36	-	-	250
Geo BTW	180x80 cm	56,5	42	42	-	-	238
Geo BTW	165x75 cm	56,5	42	38	-	-	210
Geo Köşe - Sol	180x80 cm	56,5	42	43	-	-	238
Geo Köşe - Sağ	180x80 cm	56,5	42	43	-	-	238
Geo Köşe - Sol	165x75 cm	56,5	42	39	-	-	210
Geo Köşe - Sağ	165x75 cm	56,5	42	39	-	-	210
İstanbul Oval	190x90 cm	56	42	36	-	-	255
İstanbul Silindir	Ø160 cm	56	42	36	-	-	380
Neon Dikdörtgen	180x80 cm	56	41,5	24	5,5	3	232
Neon Dikdörtgen	175x75 cm	56	41,5	24	4,9	2,5	224
Neon Dikdörtgen	175x70 cm	56	41,5	24	4,9	2	202
Neon Dikdörtgen	170x80 cm	56	41,5	22,5	4,8	3	225
Neon Dikdörtgen	170x75 cm	56	41,5	21	4,8	2,5	210
Neon Dikdörtgen	170x70 cm	56	41,5	21	4,7	2	192
Neon Dikdörtgen	160x75 cm	56	41,5	20	4,5	2,5	203
Neon Dikdörtgen	160x70 cm	56	41,5	20	4,5	2	175
Neon Dikdörtgen	150x75 cm	56	41,5	19	4	2,5	162

- Ağırlıklara sifon ve ayaklar dahil değildir. • Küvetinizi hidromasajlı olarak tercih ettiyseniz Duo Maxi için 40 kg, Duo Soft için 30 kg, Air Relax için 12 kg, Aqua Maxi için 26 kg, Aqua Soft için 21 kg ve Aqua Soft Easy için 18 kg ekleyiniz.
- Eczacıbaşı Yapı Gereçleri San. ve Tic. A.Ş.'nin ürünler ve teknik detaylarda değişiklik yapma hakkı saklıdır.

VitrA

Yıkanma alanları ürün teknik bilgileri

Ürün adı	Boyut (cm)	Yükseklik (cm)	İç derinlik (cm)	Ağırlık (kg)	Ön panel ağırlığı (kg)	Yan panel ağırlığı (kg)	Su hacmi (lt)
Küvetler							
Neon Dikdörtgen	150x70 cm	56	41,5	19	4	2	155
Neon Dikdörtgen/Çift Taraflı	190x90 cm	59	41,5	26	6	3	220
Neon Dikdörtgen/Çift Taraflı	180x100 cm	59	41,5	28	5,5	4	260
Neon Dikdörtgen/Çift Taraflı	180x80 cm	56	41,5	24	5,5	3	208
Optimum Neo Köşe	150x150 cm	59	42	34	7,2	-	270
Optimum Neo Köşe	140x140 cm	59	42	30	7	-	200
Optimum Neo Köşe	130x130 cm	59	42	28	6,6	-	180
Optimum Neo Köşe	120x120 cm	59	43	26	6,2	-	150
Optimum Neo Köşe	110x110 cm	59	43	24	6	-	125
Optimum Neo Dikdörtgen	150x70 cm	56	38.5	15	4,00	2	105
Optimum Neo Dikdörtgen	150x75 cm	56	38.5	17	4,00	2,5	115
Optimum Neo Dikdörtgen	160x70 cm	56	38.5	17	4,50	2	120
Optimum Neo Dikdörtgen	160x75 cm	56	38.5	17	4,50	2,5	132
Optimum Neo Dikdörtgen	165x70 cm	56	38.5	17	4,60	2,5	135
Optimum Neo Dikdörtgen	170x70 cm	56	38.5	17	4,70	2	130
Optimum Neo Dikdörtgen	170x75 cm	56	38.5	18	4,70	2,5	145
Optimum Neo Dikdörtgen	175x70 cm	56	38.6	18	4,90	2	135
Water Jewels	190x90 cm	56	43	55	-	-	240
Duş tekneleri							
Leaf	180x90 cm	4	1,8	26	-	-	-
Leaf	180x80 cm	4	1,8	24	-	-	-
Leaf	170x90 cm	4	1,8	25,4	-	-	-
Leaf	170x80 cm	4	1,8	22,5	-	-	-
Leaf	160x90 cm	4	1,8	23,2	-	-	-
Leaf	160x80 cm	4	1,8	21	-	-	-
Leaf	150x90 cm	4	1,8	21,7	-	-	-
Leaf	150x80 cm	4	1,8	19,5	-	-	-
Leaf	150x75 cm	4	1,8	18,7	-	-	-
Leaf	140x90 cm	4	1,8	20,2	-	-	-
Leaf	140x80 cm	4	1,8	18,5	-	-	-
Leaf	140x75 cm	4	1,8	17,4	-	-	-
Leaf	120x90 cm	4	1,8	17,3	-	-	-
Leaf	120x80 cm	4	1,8	15,5	-	-	-
Leaf	120x75 cm	4	1,8	14,7	-	-	-
Leaf	100x90 cm	4	1,8	14,3	-	-	-
Leaf	100x80 cm	4	1,8	12,8	-	-	-
Leaf	100x75 cm	4	1,8	12	-	-	-
Leaf	90x90 cm	4	1,8	12,8	-	-	-
Leaf	90x80 cm	4	1,8	11,3	-	-	-
Leaf	80x80 cm	4	1,8	10	-	-	-
Optimum Neo	180x75 cm	19	5,5	25	1	0,4	-
Optimum Neo	180x75 cm	3,5	5,5	25	-	-	-
Optimum Neo	170x90 cm	19	5,5	31	0,95	0,5	-

- Ağırlıklara sifon ve ayaklar dahil değildir.
- Eczacıbaşı Yapı Gereçleri San. ve Tic. A.Ş.'nin ürünler ve teknik detaylarda değişiklik yapma hakkı saklıdır.

VitrA

Yıkanma alanları ürün teknik bilgileri

Ürün adı	Boyut (cm)	Yükseklik (cm)	İç derinlik (cm)	Ağırlık (kg)	Ön panel ağırlığı (kg)	Yan panel ağırlığı (kg)	Su hacmi (lt)
Duş tekneleri							
Optimum Neo	170x90 cm	3,5	5,5	31	-	-	-
Optimum Neo	170x75 cm	19	5,5	24	0,95	0,4	-
Optimum Neo	170x75 cm	3,5	5,5	24	-	-	-
Optimum Neo	160x80 cm	19	5,5	24	0,9	0,4	-
Optimum Neo	160x80 cm	3,5	5,5	24	-	-	-
Optimum Neo	160x75 cm	19	5,5	22	0,9	0,4	-
Optimum Neo	160x75 cm	3,5	5,5	22	-	-	-
Optimum Neo	150x75 cm	19	5,5	21	0,85	0,4	-
Optimum Neo	150x75 cm	3,5	5,5	21	-	-	-
Optimum Neo	120x90 cm	19	5,5	22	0,7	0,5	-
Optimum Neo	120x90 cm	3,5	5,5	22	-	-	-
T90 dikdörtgen flat	180x90 cm	3,5	2,5	25,5	-	-	-
T90 dikdörtgen flat	170x90 cm	3,5	2,5	23,5	-	-	-
T90 dikdörtgen flat	160x90 cm	3,5	2,5	22	-	-	-
T90 dikdörtgen flat	150x90 cm	3,5	2,5	20,5	-	-	-
T90 dikdörtgen flat	140x90 cm	3,5	2,5	19,5	-	-	-
T90 dikdörtgen flat	130x90 cm	3,5	2,5	18	-	-	-
T90 dikdörtgen flat	120x90 cm	3,5	2,5	17	-	-	-
T90 dikdörtgen flat	110x90 cm	3,5	2,5	16	-	-	-
T90 dikdörtgen flat	100x90 cm	3,5	2,5	14,5	-	-	-
T90 dikdörtgen flat	90x90 cm	3,5	2,5	13	-	-	-
T90 dikdörtgen flat (panelli)	180x90 cm	19	2,5	25,5	1	0,5	-
T90 dikdörtgen flat (panelli)	170x90 cm	19	2,5	23,5	0,95	0,5	-
T90 dikdörtgen flat (panelli)	160x90 cm	19	2,5	22	0,9	0,5	-
T90 dikdörtgen flat (panelli)	150x90 cm	19	2,5	20,5	0,85	0,5	-
T90 dikdörtgen flat (panelli)	140x90 cm	19	2,5	19,5	0,8	0,5	-
T90 dikdörtgen flat (panelli)	130x90 cm	19	2,5	18	0,75	0,5	-
T90 dikdörtgen flat (panelli)	120x90 cm	19	2,5	17	0,7	0,5	-
T90 dikdörtgen flat (panelli)	110x90 cm	19	2,5	16	0,6	0,5	-
T90 dikdörtgen flat (panelli)	100x90 cm	19	2,5	14,5	0,55	0,5	-
T90 dikdörtgen flat (panelli)	90x90 cm	19	2,5	13	0,5	0,5	-
T90 dikdörtgen monoblok	180x90 cm	16	2,5	29	-	-	-
T90 dikdörtgen monoblok	170x90 cm	16	2,5	27	-	-	-
T90 dikdörtgen monoblok	160x90 cm	16	2,5	25	-	-	-
T90 dikdörtgen monoblok	150x90 cm	16	2,5	23,5	-	-	-
T90 dikdörtgen monoblok	140x90 cm	16	2,5	22	-	-	-
T90 dikdörtgen monoblok	130x90 cm	16	2,5	20,8	-	-	-
T90 dikdörtgen monoblok	120x90 cm	16	2,5	19,5	-	-	-
T90 dikdörtgen monoblok	110x90 cm	16	2,5	18,1	-	-	-
T90 dikdörtgen monoblok	100x90 cm	16	2,5	16	-	-	-
T90 dikdörtgen monoblok	90x90 cm	16	2,5	14	-	-	-
T90 dikdörtgen monoflat	180x90 cm	6,5	2,5	29	-	-	-
T90 dikdörtgen monoflat	170x90 cm	6,5	2,5	27	-	-	-

- Ağırlıklara sifon ve ayaklar dahil değildir.
- Eczacıbaşı Yapı Gereçleri San. ve Tic. A.Ş.'nin ürünler ve teknik detaylarda değişiklik yapma hakkı saklıdır.

VitrA

Yıkanma alanları ürün teknik bilgileri

Ürün adı	Boyut (cm)	Yükseklik (cm)	İç derinlik (cm)	Ağırlık (kg)	Ön panel ağırlığı (kg)	Yan panel ağırlığı (kg)	Su hacmi (lt)
Duş tekneleri							
T90 dikdörtgen monoflat	160x90 cm	6,5	2,5	25	-	-	-
T90 dikdörtgen monoflat	150x90 cm	6,5	2,5	23,5	-	-	-
T90 dikdörtgen monoflat	140x90 cm	6,5	2,5	22	-	-	-
T90 dikdörtgen monoflat	130x90 cm	6,5	2,5	20,8	-	-	-
T90 dikdörtgen monoflat	120x90 cm	6,5	2,5	19,5	-	-	-
T90 dikdörtgen monoflat	110x90 cm	6,5	2,5	18,1	-	-	-
T90 dikdörtgen monoflat	100x90 cm	6,5	2,5	16	-	-	-
T90 dikdörtgen monoflat	90x90 cm	6,5	2,5	14	-	-	-
T90 dikdörtgen sıfır zemin	180x90 cm	0	2,5	25,5	-	-	-
T90 dikdörtgen sıfır zemin	170x90 cm	0	2,5	23,5	-	-	-
T90 dikdörtgen sıfır zemin	160x90 cm	0	2,5	22	-	-	-
T90 dikdörtgen sıfır zemin	150x90 cm	0	2,5	20,5	-	-	-
T90 dikdörtgen sıfır zemin	140x90 cm	0	2,5	19,5	-	-	-
T90 dikdörtgen sıfır zemin	130x90 cm	0	2,5	18	-	-	-
T90 dikdörtgen sıfır zemin	120x90 cm	0	2,5	17	-	-	-
T90 dikdörtgen sıfır zemin	110x90 cm	0	2,5	16	-	-	-
T90 dikdörtgen sıfır zemin	100x90 cm	0	2,5	14,5	-	-	-
T90 dikdörtgen sıfır zemin	90x90 cm	0	2,5	13	-	-	-
T80 dikdörtgen flat	180x80 cm	3,5	2,5	24	-	-	-
T80 dikdörtgen flat	170x80 cm	3,5	2,5	22	-	-	-
T80 dikdörtgen flat	160x80 cm	3,5	2,5	20,5	-	-	-
T80 dikdörtgen flat	150x80 cm	3,5	2,5	19,5	-	-	-
T80 dikdörtgen flat	140x80 cm	3,5	2,5	18,5	-	-	-
T80 dikdörtgen flat	130x80 cm	3,5	2,5	17	-	-	-
T80 dikdörtgen flat	120x80 cm	3,5	2,5	16	-	-	-
T80 dikdörtgen flat	110x80 cm	3,5	2,5	15	-	-	-
T80 dikdörtgen flat	100x80 cm	3,5	2,5	13,5	-	-	-
T80 dikdörtgen flat	90x80 cm	3,5	2,5	12	-	-	-
T80 dikdörtgen flat (panelli)	180x80 cm	19	2,5	24	1	0,4	-
T80 dikdörtgen flat (panelli)	170x80 cm	19	2,5	22	0,95	0,4	-
T80 dikdörtgen flat (panelli)	160x80 cm	19	2,5	20,5	0,9	0,4	-
T80 dikdörtgen flat (panelli)	150x80 cm	19	2,5	19,5	0,85	0,4	-
T80 dikdörtgen flat (panelli)	140x80 cm	19	2,5	18,5	0,8	0,4	-
T80 dikdörtgen flat (panelli)	130x80 cm	19	2,5	17	0,75	0,4	-
T80 dikdörtgen flat (panelli)	120x80 cm	19	2,5	16	0,7	0,4	-
T80 dikdörtgen flat (panelli)	110x80 cm	19	2,5	15	0,6	0,4	-
T80 dikdörtgen flat (panelli)	100x80 cm	19	2,5	13,5	0,55	0,4	-
T80 dikdörtgen flat (panelli)	90x80 cm	19	2,5	12	0,5	0,4	-
T80 dikdörtgen monoblok	180x80 cm	16	2,5	27	-	-	-
T80 dikdörtgen monoblok	170x80 cm	16	2,5	25	-	-	-
T80 dikdörtgen monoblok	160x80 cm	16	2,5	23,5	-	-	-
T80 dikdörtgen monoblok	150x80 cm	16	2,5	22	-	-	-
T80 dikdörtgen monoblok	140x80 cm	16	2,5	21	-	-	-

- Ağırlıklara sifon ve ayaklar dahil değildir.
- Eczacıbaşı Yapı Gereçleri San. ve Tic. A.Ş.'nin ürünler ve teknik detaylarda değişiklik yapma hakkı saklıdır.

VitrA

Yıkanma alanları ürün teknik bilgileri

Ürün adı	Boyut (cm)	Yükseklik (cm)	İç derinlik (cm)	Ağırlık (kg)	Ön panel ağırlığı (kg)	Yan panel ağırlığı (kg)	Su hacmi (lt)
Duş tekneleri							
T80 dikdörtgen monoblok	130x80 cm	16	2,5	19,5	-	-	-
T80 dikdörtgen monoblok	120x80 cm	16	2,5	18,3	-	-	-
T80 dikdörtgen monoblok	110x80 cm	16	2,5	17,1	-	-	-
T80 dikdörtgen monoblok	100x80 cm	16	2,5	15,5	-	-	-
T80 dikdörtgen monoblok	90x80 cm	16	2,5	13	-	-	-
T80 dikdörtgen monoflat	180x80 cm	6,5	2,5	27	-	-	-
T80 dikdörtgen monoflat	170x80 cm	6,5	2,5	25	-	-	-
T80 dikdörtgen monoflat	160x80 cm	6,5	2,5	23,5	-	-	-
T80 dikdörtgen monoflat	150x80 cm	6,5	2,5	22	-	-	-
T80 dikdörtgen monoflat	140x80 cm	6,5	2,5	21	-	-	-
T80 dikdörtgen monoflat	130x80 cm	6,5	2,5	19,5	-	-	-
T80 dikdörtgen monoflat	120x80 cm	6,5	2,5	18,3	-	-	-
T80 dikdörtgen monoflat	110x80 cm	6,5	2,5	17,1	-	-	-
T80 dikdörtgen monoflat	100x80 cm	6,5	2,5	15,5	-	-	-
T80 dikdörtgen monoflat	90x80 cm	6,5	2,5	13	-	-	-
T80 dikdörtgen sıfır zemin	180x80 cm	0	2,5	24	-	-	-
T80 dikdörtgen sıfır zemin	170x80 cm	0	2,5	22	-	-	-
T80 dikdörtgen sıfır zemin	160x80 cm	0	2,5	20,5	-	-	-
T80 dikdörtgen sıfır zemin	150x80 cm	0	2,5	19,5	-	-	-
T80 dikdörtgen sıfır zemin	140x80 cm	0	2,5	18,5	-	-	-
T80 dikdörtgen sıfır zemin	130x80 cm	0	2,5	17	-	-	-
T80 dikdörtgen sıfır zemin	120x80 cm	0	2,5	16	-	-	-
T80 dikdörtgen sıfır zemin	110x80 cm	0	2,5	15	-	-	-
T80 dikdörtgen sıfır zemin	100x80 cm	0	2,5	13,5	-	-	-
T80 dikdörtgen sıfır zemin	90x80 cm	0	2,5	12	-	-	-
T80 kare flat	80x80 cm	3,5	2,5	11	-	-	-
T80 kare flat (panelli)	80x80 cm	19	2,5	11	0,4	0,4	-
T80 kare monoblok	80x80 cm	16	2,5	12	-	-	-
T80 kare monoflat	80x80 cm	6,5	2,5	12	-	-	-
T80 kare sıfır zemin	80x80 cm	0	2,5	11	-	-	-
T75 dikdörtgen flat	180x75 cm	3,5	2,5	23	-	-	-
T75 dikdörtgen flat	170x75 cm	3,5	2,5	21	-	-	-
T75 dikdörtgen flat	160x75 cm	3,5	2,5	19,5	-	-	-
T75 dikdörtgen flat	150x75 cm	3,5	2,5	18,5	-	-	-
T75 dikdörtgen flat	140x75 cm	3,5	2,5	17,5	-	-	-
T75 dikdörtgen flat	130x75 cm	3,5	2,5	16	-	-	-
T75 dikdörtgen flat	120x75 cm	3,5	2,5	15	-	-	-
T75 dikdörtgen flat	110x75 cm	3,5	2,5	14	-	-	-
T75 dikdörtgen flat	100x75 cm	3,5	2,5	12,5	-	-	-
T75 dikdörtgen flat	90x75 cm	3,5	2,5	11	-	-	-
T75 dikdörtgen flat (panelli)	180x75 cm	19	2,5	23	1	0,35	-
T75 dikdörtgen flat (panelli)	170x75 cm	19	2,5	21	0,95	0,35	-
T75 dikdörtgen flat (panelli)	160x75 cm	19	2,5	19,5	0,9	0,35	-

- Ağırlıklara sifon ve ayaklar dahil değildir.
- Eczacıbaşı Yapı Gereçleri San. ve Tic. A.Ş.'nin ürünler ve teknik detaylarda değişiklik yapma hakkı saklıdır.

VitrA

Yıkanma alanları ürün teknik bilgileri

Ürün adı	Boyut (cm)	Yükseklik (cm)	İç derinlik (cm)	Ağırlık (kg)	Ön panel ağırlığı (kg)	Yan panel ağırlığı (kg)	Su hacmi (lt)
Duş tekneleri							
T75 dikdörtgen flat (panelli)	150x75 cm	19	2,5	18,5	0,85	0,35	-
T75 dikdörtgen flat (panelli)	140x75 cm	19	2,5	17,5	0,8	0,35	-
T75 dikdörtgen flat (panelli)	130x75 cm	19	2,5	16	0,75	0,35	-
T75 dikdörtgen flat (panelli)	120x75 cm	19	2,5	15	0,7	0,35	-
T75 dikdörtgen flat (panelli)	110x75 cm	19	2,5	14	0,6	0,35	-
T75 dikdörtgen flat (panelli)	100x75 cm	19	2,5	12,5	0,55	0,35	-
T75 dikdörtgen flat (panelli)	90x75 cm	19	2,5	11	0,5	0,35	-
T75 dikdörtgen monoblok	180x75 cm	16	2,5	26	-	-	-
T75 dikdörtgen monoblok	170x75 cm	16	2,5	24	-	-	-
T75 dikdörtgen monoblok	160x75 cm	16	2,5	22,5	-	-	-
T75 dikdörtgen monoblok	150x75 cm	16	2,5	21	-	-	-
T75 dikdörtgen monoblok	140x75 cm	16	2,5	20	-	-	-
T75 dikdörtgen monoblok	130x75 cm	16	2,5	18,5	-	-	-
T75 dikdörtgen monoblok	120x75 cm	16	2,5	17,3	-	-	-
T75 dikdörtgen monoblok	110x75 cm	16	2,5	16,1	-	-	-
T75 dikdörtgen monoblok	100x75 cm	16	2,5	14,5	-	-	-
T75 dikdörtgen monoblok	90x75 cm	16	2,5	12	-	-	-
T75 dikdörtgen monoflat	180x75 cm	6,5	2,5	26	-	-	-
T75 dikdörtgen monoflat	170x75 cm	6,5	2,5	24	-	-	-
T75 dikdörtgen monoflat	160x75 cm	6,5	2,5	22,5	-	-	-
T75 dikdörtgen monoflat	150x75 cm	6,5	2,5	21	-	-	-
T75 dikdörtgen monoflat	140x75 cm	6,5	2,5	20	-	-	-
T75 dikdörtgen monoflat	130x75 cm	6,5	2,5	18,5	-	-	-
T75 dikdörtgen monoflat	120x75 cm	6,5	2,5	17,3	-	-	-
T75 dikdörtgen monoflat	110x75 cm	6,5	2,5	16,1	-	-	-
T75 dikdörtgen monoflat	100x75 cm	6,5	2,5	14,5	-	-	-
T75 dikdörtgen monoflat	90x75 cm	6,5	2,5	12	-	-	-
T75 dikdörtgen sıfır zemin	180x75 cm	0	2,5	23	-	-	-
T75 dikdörtgen sıfır zemin	170x75 cm	0	2,5	21	-	-	-
T75 dikdörtgen sıfır zemin	160x75 cm	0	2,5	19,5	-	-	-
T75 dikdörtgen sıfır zemin	150x75 cm	0	2,5	18,5	-	-	-
T75 dikdörtgen sıfır zemin	140x75 cm	0	2,5	17,5	-	-	-
T75 dikdörtgen sıfır zemin	130x75 cm	0	2,5	16	-	-	-
T75 dikdörtgen sıfır zemin	120x75 cm	0	2,5	15	-	-	-
T75 dikdörtgen sıfır zemin	110x75 cm	0	2,5	14	-	-	-
T75 dikdörtgen sıfır zemin	100x75 cm	0	2,5	12,5	-	-	-
T75 dikdörtgen sıfır zemin	90x75 cm	0	2,5	11	-	-	-
T70 dikdörtgen flat	180x70 cm	3,5	2,5	22	-	-	-
T70 dikdörtgen flat	170x70 cm	3,5	2,5	20	-	-	-
T70 dikdörtgen flat	160x70 cm	3,5	2,5	18,5	-	-	-
T70 dikdörtgen flat	150x70 cm	3,5	2,5	17,5	-	-	-
T70 dikdörtgen flat	140x70 cm	3,5	2,5	16,5	-	-	-
T70 dikdörtgen flat	130x70 cm	3,5	2,5	15	-	-	-
T70 dikdörtgen flat	120x70 cm	3,5	2,5	14	-	-	-

- Ağırlıklara sifon ve ayaklar dahil değildir.
- Eczacıbaşı Yapı Gereçleri San. ve Tic. A.Ş.'nin ürünler ve teknik detaylarda değişiklik yapma hakkı saklıdır.

VitrA

Yıkanma alanları ürün teknik bilgileri

Ürün adı	Boyut (cm)	Yükseklik (cm)	İç derinlik (cm)	Ağırlık (kg)	Ön panel ağırlığı (kg)	Yan panel ağırlığı (kg)	Su hacmi (lt)
Duş tekneleri							
T70 dikdörtgen flat	110x70 cm	3,5	2,5	13	-	-	-
T70 dikdörtgen flat	100x70 cm	3,5	2,5	11,5	-	-	-
T70 dikdörtgen flat	90x70 cm	3,5	2,5	10	-	-	-
T70 dikdörtgen flat (panelli)	180x70 cm	19	2,5	22	1	0,3	-
T70 dikdörtgen flat (panelli)	170x70 cm	19	2,5	20	0,95	0,3	-
T70 dikdörtgen flat (panelli)	160x70 cm	19	2,5	18,5	0,9	0,3	-
T70 dikdörtgen flat (panelli)	150x70 cm	19	2,5	17,5	0,85	0,3	-
T70 dikdörtgen flat (panelli)	140x70 cm	19	2,5	16,5	0,8	0,3	-
T70 dikdörtgen flat (panelli)	130x70 cm	19	2,5	15	0,75	0,3	-
T70 dikdörtgen flat (panelli)	120x70 cm	19	2,5	14	0,7	0,3	-
T70 dikdörtgen flat (panelli)	110x70 cm	19	2,5	13	0,6	0,3	-
T70 dikdörtgen flat (panelli)	100x70 cm	19	2,5	11,5	0,55	0,3	-
T70 dikdörtgen flat (panelli)	90x70 cm	19	2,5	10	0,5	0,3	-
T70 dikdörtgen monoblok	180x70 cm	16	2,5	24	-	-	-
T70 dikdörtgen monoblok	170x70 cm	16	2,5	22,5	-	-	-
T70 dikdörtgen monoblok	160x70 cm	16	2,5	21	-	-	-
T70 dikdörtgen monoblok	150x70 cm	16	2,5	19,5	-	-	-
T70 dikdörtgen monoblok	140x70 cm	16	2,5	18,5	-	-	-
T70 dikdörtgen monoblok	130x70 cm	16	2,5	17	-	-	-
T70 dikdörtgen monoblok	120x70 cm	16	2,5	15,8	-	-	-
T70 dikdörtgen monoblok	110x70 cm	16	2,5	14,6	-	-	-
T70 dikdörtgen monoblok	100x70 cm	16	2,5	13	-	-	-
T70 dikdörtgen monoblok	90x70 cm	16	2,5	11,8	-	-	-
T70 dikdörtgen monoflat	180x70 cm	6,5	2,5	24	-	-	-
T70 dikdörtgen monoflat	170x70 cm	6,5	2,5	22,5	-	-	-
T70 dikdörtgen monoflat	160x70 cm	6,5	2,5	21	-	-	-
T70 dikdörtgen monoflat	150x70 cm	6,5	2,5	19,5	-	-	-
T70 dikdörtgen monoflat	140x70 cm	6,5	2,5	18,5	-	-	-
T70 dikdörtgen monoflat	130x70 cm	6,5	2,5	17	-	-	-
T70 dikdörtgen monoflat	120x70 cm	6,5	2,5	15,8	-	-	-
T70 dikdörtgen monoflat	110x70 cm	6,5	2,5	14,6	-	-	-
T70 dikdörtgen monoflat	100x70 cm	6,5	2,5	13	-	-	-
T70 dikdörtgen monoflat	90x70 cm	6,5	2,5	11,8	-	-	-
T70 dikdörtgen sıfır zemin	180x70 cm	0	2,5	22	-	-	-
T70 dikdörtgen sıfır zemin	170x70 cm	0	2,5	20	-	-	-
T70 dikdörtgen sıfır zemin	160x70 cm	0	2,5	18,5	-	-	-
T70 dikdörtgen sıfır zemin	150x70 cm	0	2,5	17,5	-	-	-
T70 dikdörtgen sıfır zemin	140x70 cm	0	2,5	16,5	-	-	-
T70 dikdörtgen sıfır zemin	130x70 cm	0	2,5	15	-	-	-
T70 dikdörtgen sıfır zemin	120x70 cm	0	2,5	14	-	-	-
T70 dikdörtgen sıfır zemin	110x70 cm	0	2,5	13	-	-	-
T70 dikdörtgen sıfır zemin	100x70 cm	0	2,5	11,5	-	-	-
T70 dikdörtgen sıfır zemin	90x70 cm	0	2,5	10	-	-	-

• Eczacıbaşı Yapı Gereçleri San. ve Tic. A.Ş.'nin ürünler ve teknik detaylarda değişiklik yapma hakkı saklıdır.

VitrA

Küvet için hidromasaj uyum tablosu

Ürün adı	Ebat	Duo maxi (18 mikro su jeti + 10 hava jeti)	Duo soft (6 su jeti + 10 hava jeti)	Aqua maxi (18 mikro su jeti)	Air relax (24 hava jeti + 24 ışık)	Aqua soft (6 su jeti)	Aqua soft easy (6 su jeti)
4 Life-Cocoon Oval	180x80 cm	–	✓	✓	✓	✓	✓
4 Life-Cocoon Oval	160x80 cm	Bu üründe hidromasaj uygulaması bulunmamaktadır.					
4 Life-Liquid Space	190x90 cm 140x140 cm	✓	✓	✓	✓	✓	✓
4 Life-Pure Dikdörtgen	180x80 cm 200x90 cm	–	✓	✓	✓	✓	✓
4 Life-Silence	170x90 cm	–	–	–	✓	–	–
Combo	170x75 cm	–	–	–	✓	–	✓
Dream	180x85 cm	Bu küvette hidromasaj uygulaması bulunmamaktadır.					
Geo Freestanding	190x90 cm - 180x80 cm 170x80 cm - 160x75 cm	–	–	–	–	–	–
Geo BTW	180x80 cm 165x75 cm	–	–	–	–	–	–
Geo Köşe	180x80 cm - Sol 180x80 cm - Sağ 165x75 cm - Sol 165x75 cm - Sağ	–	–	–	–	–	–
İstanbul Oval	190x90 cm	✓	8 su jeti+ 10 hava jeti	✓	✓	8 su jeti	–
İstanbul Silindir	Ø160 cm	20 mikro su jeti+ 6 hava jeti	8 su jeti + 6 hava jeti	20 mikro su jeti	✓	8 su jeti	–
Neon Dikdörtgen	180x80 cm	–	✓	✓	✓	✓	✓
Neon Dikdörtgen	175x75 cm - 170x75 cm 175x70 cm - 170x70 cm	–	–	–	✓	✓	✓
Neon Dikdörtgen	160x75 cm - 160x70 cm 150x75 cm - 150x70 cm	–	–	✓	✓	✓	✓
Neon Dikdörtgen	150x70-150x75 cm	–	–	–	–	✓	✓
Neon Dikdörtgen/Çift Taraflı	190x90 cm - 180x100 cm 180x80 cm	–	✓	✓	✓	✓	✓
Optimum Neo	150x150 cm	–	–	–	–	–	✓
Optimum Neo	140x140 cm	–	–	–	–	–	✓
Optimum Neo	130x130 cm	–	–	–	–	–	✓
Optimum Neo	120x120 cm 110x110 cm	–	–	–	–	–	✓
Water Jewels	190x90 cm	Bu üründe hidromasaj uygulaması bulunmamaktadır.					

• Eczacıbaşı Yapı Gereçleri San. ve Tic. A.Ş.'nin ürünler ve teknik detaylarda değişiklik yapma hakkı saklıdır.

VitrA

Küvet üstü armatür kullanımı

Ürün adı	Küvet üstü batarya			Kullanım yeri	Görünüm
	Üç delikli (Minimax S A42638)	Dört delikli (Juno A40935/ Origin Classic A42900/ Root Square A42757/ Root Round A42743)	Beş delikli (İstanbul A41813)		
4 Life-Cocoon Oval 180x80 cm	Küvet üstü armatür kullanımına uygun değildir.				
4 Life-Cocoon Oval 160x80 cm	Küvet üstü armatür kullanımına uygun değildir.				
4 Life-Silence 170x90 cm	✓	✓	✓	Ayak ucu	
Dream Freestanding (180x85 cm)	Küvet üstü armatür kullanımına uygun değildir.				
Geo Freestanding 190x90 cm - 180x80 cm 170x80 cm - 160x75 cm	Küvet üstü armatür kullanımına uygun değildir.				
Geo BTW 180x80 - 165x75	✓	✓	–	Uzun kenarda	
Geo Köşe 180x80 - Sol – 180x80 - Sağ 165x75 - Sol – 165x75 - Sağ	✓	✓	–	Uzun kenarda	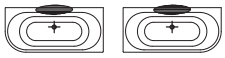
İstanbul Oval 190x90 cm	✓	✓	✓	Sifon karşısı, orta kısım	
İstanbul Silindir Ø 160 cm	✓	✓	✓	Troblen üstü	
Neon Dikdörtgen 175x75-170x80-170x75-160x75 175x70 -170x70-160x70-150x70 cm	✓	✓	–	Troblen üstü Sağ veya sol köşe	
	✓	✓	✓	Troblen üstü-orta	
Optimum Neo 150x150-140x140-130x130 cm	✓	✓	✓	Ayak ucu	
Optimum Neo 120x120-110x110 cm	Küvet üstü armatür kullanımına uygun değildir.				
Optimum Neo 150x75-140x75-130x75-120x75-105x75 cm	Küvet üstü armatür kullanımına uygun değildir.				
Water Jewels (190x90 cm)	-				

Not: Ürün teknik föylerinde ve Küvet Üstü Armatür Kullanım Tablosu'nda gösterilen batarya uygulama yerleri düz küvetlere göredir. Hidromasajlı küvetlerde uygulama yerleri değişiklik gösterebilmektedir. Bu tip uygulamalarda VitrA Küvet yetkililerine danışınız.

⬬ Batarya montajı yapılabilecek alan

● Sifon

• Eczacıbaşı Yapı Gereçleri San. ve Tic. A.Ş.'nin ürünler ve teknik detaylarda değişiklik yapma hakkı saklıdır.

VitrA

İstanbul serisi-ürün teknik bilgileri

Ürün adı			
Ürün tanımı		Silindir küvet	Oval küvet
Malzeme		Akrilik	Akrilik
Boyutlar	Çap	Ø160 cm	–
	Uzunluk	–	190 cm
	Genişlik	–	90 cm
	Yükseklik	56 cm	56 cm
	Ağırlık	36 kg	36 kg
Ürün renk alternatifleri		Beyaz	Beyaz
Hidromasaj alternatifleri		Air Relax	Air Relax
		Duo Maxi	Duo Maxi
		Duo Soft	Duo Soft
		Aqua Maxi	Aqua Maxi
		Aqua Soft	Aqua Soft
Diğer özellikler		Kumandalı sifon	Kumandalı sifon

• Eczacıbaşı Yapı Gereçleri San. ve Tic. A.Ş.'nin ürünler ve teknik detaylarda değişiklik yapma hakkı saklıdır.

VitrA

İstanbul serisi-armatür uyum tablosu

Armatür/Kullanım	Küvet	
	İstanbul Silindir Küvet	İstanbul oval küvet
A41819 Joystick Küvet bataryası	✓ Küvet çevresinde istenilen yerde "serbest" duracak şekilde kullanılır.	✓ Küvet çevresinde istenilen yerde "serbest" duracak şekilde kullanılır.
A41813 Küvet bataryası	✓ Küvet teknik föyüne bakınız.	✓ Küvet uzun kenarının ortasında kullanılır.
A41802 Banyo bataryası	–	✓ DİKKAT! Sadece küvet duvara dayalı olarak kullanılacaksa uygulanabilir. Duvara monte edilir.
A41809 Ankastre banyo bataryası	–	✓ DİKKAT! Sadece küvet duvara dayalı olarak kullanılacaksa uygulanabilir. Duvara monte edilir.

• Eczacıbaşı Yapı Gereçleri San. ve Tic. A.Ş.'nin ürünler ve teknik detaylarda değişiklik yapma hakkı saklıdır.

VitrA

Hidromasaj sistemleri-teknik özellikler

		Duo maxi	Duo soft	Aqua maxi
		DUO maxi	DUO soft	AQUA maxi
Sistem tipi		elektronik	elektronik	elektronik
Kumanda paneli/butonu tipi		digital kumanda paneli (exquisite)	elektronik kumanda paneli	elektronik kumanda
Jet adedi*	Hava jeti	10	10	–
	Su jeti	18 mikro	6	18 mikro
Hava kontrolörü		4	2	4
Yönlendirici		–	–	–
Kumanda paneli/butonu fonksiyonları	Sürekli su masajı	✓	✓	✓
	Aralıklı su masajı	✓	✓	✓
	Otomatik su masajı şiddeti ayarı	✓	–	–
	Manuel su masajı şiddeti ayarı	✓	–	–
	Sürekli hava masajı	✓	✓	–
	Aralıklı hava masajı	✓	✓	–
	Otomatik hava masajı şiddeti ayarı	✓	–	–
	Manuel hava masajı şiddeti ayarı	✓	✓	–
	Sürekli ışık (opsiyonel)	✓	✓	✓
	Aralıklı ışık (opsiyonel)	✓	✓	✓
	Otomatik dezenfeksiyon programı	✓	–	–
Görünür aksam		prinç üzeri krom kaplama	prinç üzeri krom kaplama	prinç üzeri krom kaplama
Lamba uygulaması		2 halojen lamba (opsiyonel)	2 halojen lamba (opsiyonel)	1 halojen lamba (opsiyonel)
Kullanım sonrası kurutma özelliği		✓	✓	-
Ortalama ağırlık (kg)		40	30	26
Input güç (KW)	Pompa	0.8	0.8	0.8
	Blower	1.05	1.05	-
Voltaj (Volt)		220-230	220-230	220-230
Akım (Amper)		16	16	10

* Seçilen küvetin modeline göre masaj sistemlerindeki jet sayısı farklılık gösterebilir.
• Masaj sistemi ve küvet modeli bilgisi için sayfa 1442'deki "Küvet için Hidromasaj Uyum Tablosu"na bakınız.

• Eczacıbaşı Yapı Gereçleri San. ve Tic. A.Ş.'nin ürünler ve teknik detaylarda değişiklik yapma hakkı saklıdır.

VitrA

Hidromasaj sistemleri-teknik özellikler

		Air relax	Aqua soft	Aqua soft easy
		AIR relax	AQUA soft	AQUA soft easy
Sistem tipi		elektronik	elektronik	pnömatik
Kumanda paneli/butonu tipi		elektronik kumanda butonu	elektronik kumanda paneli	–
Jet adedi*	Hava jeti	24	–	–
	Su jeti	–	6	6
Hava kontrolörü		–	2	1
Yönlendirici		–	–	–
Kumanda paneli/butonu fonksiyonları	Sürekli su masajı	–	✓	✓
	Aralıklı su masajı	–	✓	–
	Otomatik su masajı şiddeti ayarı	–	–	–
	Manuel su masajı şiddeti ayarı	–	–	–
	Sürekli hava masajı	✓	–	–
	Aralıklı hava masajı	–	–	–
	Otomatik hava masajı şiddeti ayarı	–	–	–
	Manuel hava masajı şiddeti ayarı	–	–	–
	Sürekli ışık (opsiyonel)	✓	–	–
	Aralıklı ışık (opsiyonel)	–	–	–
	Otomatik dezenfeksiyon programı	–	–	–
Görünür aksam		prinç üzeri krom kaplama	prinç üzeri krom kaplama	krom kaplama
Lamba uygulaması		24 LED lamba (kromoterapi)	–	–
Kullanım sonrası kurutma özelliği		–	–	–
Ortalama ağırlık (kg)		12	21	18
Input güç (KW)	Pompa	–	0.8	0.8
	Blower	0.04	–	–
Voltaj (Volt)		220-230	220-230	220-230
Akım (Amper)		10	10	10

* Seçilen küvetin modeline göre masaj sistemlerindeki jet sayısı farklılık gösterebilir.
• Masaj sistemi ve küvet modeli bilgisi için sayfa 1442'deki "Küvet için Hidromasaj Uyum Tablosu"na bakınız.

• Eczacıbaşı Yapı Gereçleri San. ve Tic. A.Ş.'nin ürünler ve teknik detaylarda değişiklik yapma hakkı saklıdır.

VitrA

Ahşap tamamlayıcı malzemelerin kullanımı

Ahşap kullanımı ile ilgili genel uyarılar

- Ürünlerde bulunan masif ahşap kısımlar, doğal ahşap olduğundan renk ve doku farklılıkları olabilir.
- Ahşap tamamlayıcısı (panel, tabanlık, duş sistemi vb.) olan ürünlerin kapalı mekanlarda monte edilmesi gerekmektedir. Evlerde veya kapalı alanlarda kullanılmak amacı ile üretilen ürünlerin, direkt güneş ışığı, yağmur, nem vb. doğa şartlarına maruz kalan yerlerde, bahçelerde veya su ile yıkanan yerlerde kullanılması, kullanım ömrü açısından sakıncalıdır. Aksi takdirde, ürün garanti kapsamı dışında kalacaktır.
- Ürün üzerinde bırakılan ıslak lifler, sabun ve şampuan şişelerinden akan sıvılar üründe renk değişimine sebep olabilir.
- Ahşap ürünlerin temizliğinde tuz ruhu, aşındırıcı/toz deterjan, arap sabunu ve sert/çizici temizlik süngeri kullanmayınız. Çamaşır suyu, organik eriyikleri, boya çıkarıcı maddeleri, aseton ve diğer solventleri temas ettirmeyiniz.

Ahşap panel kullanımında dikkat edilecek hususlar

- Ahşap panellerin uzun süre ıslak bırakılmaması, ürünün uzun ömürlü ve sağlıklı kullanımı için her banyo sonrasında bez ile kurulanması gerekmektedir.
- Ürünün bol suyla temasını engellemek için banyo-zemin temizliğinin silinerek yapılması önemlidir.
- Ahşap silicileri, ahşap panelin üzeri vernik ile kaplı olduğundan tercih etmeyiniz.
- Ahşap yüzeyin temizliğinde yumuşak bir bez ve cam sil kullanmanız yeterlidir. Bezi dairesel hareketlerle değil, kaplama yönünde kullanınız.
- Ahşap panel montajının banyo zeminine sıfır olmaması kullanım ve temizlik sırasında zeminde biriken suyun ahşap panele zarar vermesini önleyecektir.
- Ahşap panelli ürünlerin üstünde kabin kullanımı önerilmelidir. Kullanım sırasında küvet kenarından, duvardan veya banyo esnasında tepe duşundan sıçrayan suların kabin camı yüzeyinde tutularak ürün içine akması sağlanmalıdır.
- Ahşap panelin yüzeyinde kaza, çarpma sonucu kullanım sırasında oluşan çiziklerin giderilmesi konusunda VitrA Küvet Yetkilileri'ne danışabilirsiniz.

Ahşap tabanlık kullanımında dikkat edilecek hususlar

- Ahşap tabanlık doğal irokodur ve doğal iroko suya karşı en dayanıklı ahşap türlerinden biridir.
- Ahşap tabanlıklar doğal malzeme olduğundan kullanımında kendi özsuyunu bırakması olasılığı bulunmaktadır.
- Ham kullanıma uygun olduğu için verniksiz ve boyasız olan ahşap tabanlığı her kullanışınızdan sonra yumuşak bir bez ve ılık su kullanarak temizleyiniz. Aksi takdirde erimeyen sabun ürünleri, kirler ve kireçli su ahşap tabanlık üzerinde ince bir tabaka oluşturur ve temizlenmesi güçleşir.
- Her kullanım sonrası yapacağınız temizliğin yanı sıra dilerseniz verniksiz ve boyasız yüzeyler için satılan ahşap yüzey temizleyicilerini de kullanabilirsiniz. Ahşap yüzey temizleyicilerini yapı marketlerden temin edebilirsiniz.
- Yüzey temizleyicilerin 6 ayda bir kullanılması ve sonrasında yine yapı marketlerden temin edilebilecek tik yağı ile bakımın tamamlanması tavsiye edilir. Ahşabın, banyo içerisine giren güneşe maruz kalması durumunda, bu bakımın yapılması ürünün dayanıklılığı açısından özellikle önemlidir.

• Eczacıbaşı Yapı Gereçleri San. ve Tic. A.Ş.'nin ürünler ve teknik detaylarda değişiklik yapma hakkı saklıdır.

Notlar

Notlar

Ürünlerimizin doğru ve kaliteli montajı için lütfen **Danışma Hattı**'ndan yetkili servislerimize başvurunuz.

VitrA | ARTEMA

Yetkili Servis

DANIŞMA HATTI:

0850 311 70 70

VitrA | ARTEMA

Eczacıbaşı Yapı Gereçleri San. ve Tic. A.Ş.'nin ürünler ve teknik detaylarında değişiklik yapma hakkı saklıdır.

Eczacıbaşı

vitra.com.tr | artema.com.tr